REPUBLIKA SLOVENIJA
MINISTRSTVO ZA GOSPODARSKI RAZVOJ IN TEHNOLOGIJO
URAD REPUBLIKE SLOVENIJE ZA INTELEKTUALNO LASTNINO

Uradno glasilo Urada Republike Slovenije za intelektualno lastnino

B I L

BILTEN ZA INDUSTRIJSKO LASTNINO

2017 | 4
26. april 2017

ISSN 1318-2315

VSEBINA

BILTEN ZA INDUSTRIJSKO LASTNINO
2017/4
26. april 2017

I. URADNE OBJAVE 3

PATENTI 3

Patenti (A) 4

Patenti s spremenjenimi zahtevki (B,B2) 10

Prevodi zahtevkov evropskih patentov (T1,T2,T4) 11

Kazalo po kodah MPK 47

Kazalo po imetnikih 53

Kazalo po objavnih številkah 58

Kazalo po številkah prijav 59

Odločbe o podelitvi patentov 61

Ugotovitvene odločbe po členu 93(1)(b) zakona * 61

Prenehanja veljavnosti patentov 61

Spremembe 62

Popravki 64

DODATNI VARSTVENI CERTIFIKATI 65

Prijave za certifikat 66

Prijave za podaljšanje veljavnosti certifikatov 67

Podaljšanje veljavnosti certifikata 67

MODELI 68

Registracije modelov 69

Obnovitve registracij modelov 72

Kazalo po imetnikih 72

ZNAMKE 73

Prijave znamk 73

Objave prijav 73

Kazalo po razredih Nicejske klasifikacije blaga in storitev 140

Kazalo po prijaviteljih 142

Zavrnitve prijav 145

Umiki prijav 145

Prijave se štejejo za umaknjene 145

Spremembe 146

Registrirane znamke 162

Registracije znamk 163

Obnovitve registracij znamk 175

Kazalo po razredih Nicejske klasifikacije blaga in storitev 182

Kazalo po imetnikih 185

Prenehanja veljavnosti znamk 189

Spremembe 189

* Zakon o industrijski lastnini (Uradni list RS, št. 51/2006 – uradno prečiščeno besedilo in 100/2013)

Kode držav in drugih ozemelj

AD Andora
AE Združeni arabski emirati
AF Afganistan
AG Antigva in Barbuda
AI Angvila
AL Albanija
AM Armenija
AO Angola
AQ Antarktika
AR Argentina
AS Ameriška Samoa
AT Avstrija
AU Avstralija
AW Aruba
AZ Azerbajdžan
BA Bosna in Hercegovina
BB Barbados
BD Bangladeš
BE Belgija
BF Burkina Faso
BG Bolgarija
BH Bahrajn
BI Burundi
BJ Benin
BM Bermudi
BN Brunej, Država
BO Bolivija
BQ Bonaire, Sint Eustatius in Saba
BR Brazilija
BS Bahami
BT Butan
BV Bouvetov otok
BW Bocvana
BY Belorusija
BZ Belize
CA Kanada
CC Kokosovi (Keeling) otoki
CD Kongo, Demokratična republika
CF Srednjeafriška republika
CG Kongo
CH Švica
CI Slonokoščena obala
CK Cookovi otoki
CL Čile
CM Kamerun
CN Kitajska
CO Kolumbija
CR Kostarika
CU Kuba
CV Zelenortski otoki
CW Curaçao
CX Božični otoki
CY Ciper
CZ Češka
DE Nemčija
DJ Džibuti
DK Danska
DM Dominika
DO Dominikanska republika
DZ Alžirija
EC Ekvador
EE Estonija
EG Egipt
EH Zahodna Sahara
ER Eritreja
ES Španija
ET Etiopija
FI Finska
FJ Fidži
FK Falklandski otoki (Malvini)
FM Mikronezija (Federativne države)
FO Ferski otoki
FR Francija
FX Francija, Evropski del
GA Gabon
GB Združeno kraljestvo
GD Grenada
GE Gruzija
GF Francoska Gvajana
GG Guernsey
GH Gana
GI Gibraltar
GL Grenlandija
GM Gambija
GN Gvineja
GP Guadeloupe
GQ Ekvatorialna Gvineja
GR Grčija
GS Južna Georgia in otoki Južni Sandwich
GT Gvatemala
GU Guam
GW Gvineja Bissau
GY Gvajana
HK Hongkong
HM Heardov otok in McDonaldovi otoki
HN Honduras
HR Hrvaška
HT Haiti
HU Madžarska
ID Indonezija
IE Irska
IL Izrael
IM Otok Man
IN Indija
IO Britansko ozemlje Indijskega oceana
IQ Irak
IR Iran (Islamska republika)
IS Islandija
IT Italija
JE Jersey
JM Jamajka
JO Jordanija
JP Japonska
KE Kenija
KG Kirgizistan
KH Kambodža
KI Kiribati
KM Komori
KN Saint Kitts in Nevis
KP Koreja, Dem. ljudska republika
KR Koreja, Republika
KW Kuvajt
KY Kajmanski otoki
KZ Kazahstan
LA Laoška ljudska dem. republika
LB Libanon
LC Saint Lucia
LI Lihtenštajn
LK Šrilanka
LR Liberija
LS Lesoto
LT Litva
LU Luksemburg
LV Latvija
LY Libijska arabska džamahirija
MA Maroko
MC Monako
MD Moldavija, Republika
ME Črna gora
MG Madagaskar
MH Marshallovi otoki
MK Makedonija, Republika
ML Mali
MM Mjanmar
MN Mongolija
MO Macao
MP Severni Marianski otoki
MQ Martinik
MR Mavretanija
MS Montserrat
MT Malta
MU Mauritius
MV Maldivi
MW Malavi
MX Mehika
MY Malezija
MZ Mozambik
NA Namibija
NC Nova Kaledonija
NE Niger
NF Norfolški otok
NG Nigerija
NI Nikaragva
NL Nizozemska
NO Norveška
NP Nepal
NR Nauru
NU Niue
NZ Nova Zelandija
OM Oman
PA Panama
PE Peru
PF Francoska Polinezija
PG Papua Nova Gvineja
PH Filipini
PK Pakistan
PL Poljska
PM Saint Pierre in Miquelon
PN Pitcairn
PR Portoriko
PT Portugalska
PW Palau
PY Paragvaj
QA Katar
RE Reunion
RO Romunija
RS Srbija
RU Ruska federacija
RW Ruanda
SA Saudova Arabija
SB Salomonovi otoki
SC Sejšeli
SD Sudan
SE Švedska
SG Singapur
SH Saint Helena
SI Slovenija
SJ Svalbard in Jan Mayen
SK Slovaška
SL Sierra Leone
SM San Marino
SN Senegal
SO Somalija
SR Surinam
SS Južni Sudan
ST Sao Tome in Principe
SV Salvador
SX St. Maarten
SY Sirska arabska republika
SZ Svazi
TC Otoki Turks in Caicos
TD Čad
TF Francosko južno ozemlje
TG Togo
TH Tajska
TJ Tadžikistan
TK Tokelau
TL Timor - Leste
TM Turkmenistan
TN Tunizija
TO Tonga
TR Turčija
TT Trinidad in Tobago
TV Tuvalu
TW Tajvan, Provinca Kitajske
TZ Tanzanija, Združena republika
UA Ukrajina
UG Uganda
UM Stranski zunanji otoki Združenih držav
US Združene države
UY Urugvaj
UZ Uzbekistan
VA Sveti sedež (Vatikanska mestna država)
VC Saint Vincent in Grenadine
VE Venezuela
VG Deviški otoki (britanski)
VI Deviški otoki (ZDA)
VN Vietnam
VU Vanuatu
WF Otoki Wallis in Futuna
WS Samoa
YE Jemen
YT Mayotte
ZA Južna Afrika
ZM Zambija
ZW Zimbabve

Kode mednarodnih organizacij

AP Afriška regionalna organizacija za industrijsko lastnino (ARIPO)
BX Urad Beneluksa za znamke in modele
EA Evrazijska patentna organizacija (EAPO)
EM Urad Evropske unije za intelektualno lastnino (EUIPO)
EP Evropski patentni urad (EPO)
IB Mednarodni urad (kot PCT prejemni urad)
OA Afriška organizacija za intelektualno lastnino (OAPI)
QZ Urad Skupnosti za rastlinske sorte (CPVO)
WO Svetovna organizacija za intelektualno lastnino (WIPO)

I. URADNE OBJAVE

PATENTI

V skladu z 89. členom Zakona o industrijski lastnini (Uradni list RS, št. 51/2006 — uradno prečiščeno besedilo in 100/2013, v nadaljnjem besedilu: zakon) so v razdelkih **Patenti (A)** in **Patenti s skrajšanim trajanjem (A2)** objavljene prijave in podatki o podelitvah patentov.

Patenti, za katere je bila izdana ugotovitvena odločba, da izum in patentni zahtevki ustrezajo pogojem iz 10., 12., 14. in 15. člena zakona, so navedeni v razdelku **Ugotovitvene odločbe po členu 93(1)(a) zakona**.

Patenti, za katere je bila izdana ugotovitvena odločba, da izum in patentni zahtevki le deloma ustrezajo pogojem iz 10., 12., 14. in 15. člena zakona, so navedeni v razdelku **Ugotovitvene odločbe po členu 93(1)(b) zakona**. Patenti, za katere so bile izdane odločbe o vpisu ničnosti posameznih patentnih zahtevkov na podlagi člena 72(2) ali odločbe o delni odpovedi patentu na podlagi člena 77(a) zakona, so navedeni v razdelkih **Odločbe o delni ničnosti zahtevkov patenta** oziroma **Odločbe o delni odpovedi patenta**. Spremenjeni zahtevki so objavljeni v razdelku **Patenti s spremenjenimi zahtevki (B, B2)**.

V skladu s 5. členom Uredbe o razširitvi evropskih patentov na Republiko Slovenijo (Uradni list RS, št. 15/02) oziroma s členom 27(5) zakona so v razdelku **Prevodi zahtevkov evropskih patentov (T1,T2)** navedeni bibliografski podatki evropskih patentov, za katere je bila izdana odločba o vpisu v register patentov pri Uradu Republike Slovenije za intelektualno lastnino in so objavljeni prevodi njihovih zahtevkov v slovenski jezik.

Bibliografski zapisi so urejeni po prvi kodi mednarodne patentne klasifikacije (MPK). Podatki so označeni s kodami INID * za patente (WIPO standard ST.9), razen tam, kjer to ni mogoče, in si sledijo v naslednjem vrstnem redu:

(51) kode po MPK
Int. Cl. (2017.01)

(11) objavna številka

(13) vrsta dokumenta:
- A — patent
- A2 — patent s skrajšanim trajanjem
- B — patent s spremenjenimi zahtevki
- B2 — patent s spremenjenimi zahtevki **
- T1 — prevod zahtevkov evropskega patenta
- T2 — prevod spremenjenih zahtevkov evropskega patenta ***
- T4 — prevod spremenjenih zahtevkov evropskega patenta **

(45) datum objave patenta

(46) datum objave zahtevkov

(21) številka prijave

(22) datum vložitve prijave

(62) številka in datum vložitve prvotne prijave, v primeru izločene prijave;
številka in datum objave prvotnega patenta, če je patent nastal z delitvijo

(86) podatki o mednarodni (PCT) prijavi: datum prijave,WO, številka PCT prijave

(96) podatki o evropski patentni prijavi: datum prijave, EP, številka evropske patentne prijave

(87) podatki o objavi mednarodne (PCT) prijave: WO objavna številka, datum objave prijave

(97) podatki o objavah Evropskega patentnega urada:
Pod to kodo so navedeni: EP objavna številka, vrsta objave Evropskega patentnega urada (A1 - objava prijave, A2 - objava prijave brez poročila o preizkusu novosti, B1- objava patenta, B2 - ponovna objava patenta ob spremembi njegove vsebine zaradi ugovora pri Evropskem patentnem uradu) in datum objave

(30) prednostna pravica: datum, država oziroma mednarodni urad, številka

(23) podatki o razstavni prednostni pravici

(72) izumitelj

(73) imetnik patenta

(74) zastopnik

(54) naziv izuma

(57) povzetek

* **I**nternationally agreed **N**umbers for the **I**dentification of **D**ata

** V primeru, ko so patentni zahtevki spremenjeni na podlagi členov 72(2) ali 77(a) zakona

*** V primeru, ko so patentni zahtevki spremenjeni v skladu s členom 27(3) zakona

Patenti (A)

(51) **A01D 78/00** (11) 25064
(13) A
(45) 26.04.2017
(21) 201500253 (22) 16.10.2015

(72) Sebastjan Bogataj, Vransko 110 A, 3305 Vransko, SI;
Milan Šmid, Črni vrh 50 A, 3304 Tabor, SI

(73) SIP strojna industrija d.d.,
Juhartova ulica 2, 3311 Šempeter, SI

(54) **DVOROTORSKI ZGRABLJALNIK**

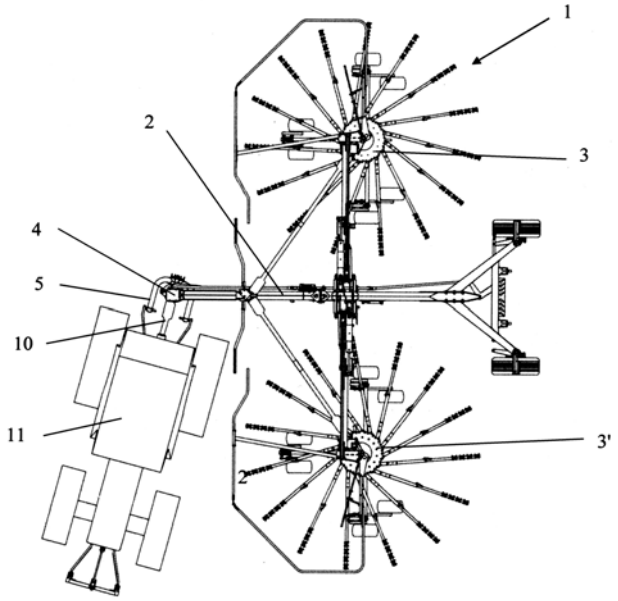

(57) Dvorotorski zgrabljalnik (1) z ogrodjem (2) s transportnimi kolesi in nanj pritrjenima dvema rotorjema (3, 3') ima na ogrodje (2) fiksno vpet zgornji del dvojno vrtljivega gonila (4), katerega spodnji del je neomejeno vrtljiv okoli približno vertikalne simetrale (9). Na spodnji del vrtljivega gonila (4) je na nasprotni strani vstopne gredi (6) vpet priklopni lok (5). Priklopni lok (5) vsakokrat usmerja spodnji del dvojno vrtljivega gonila (4) v smer vzdolž traktorja (11) tako, da ima kardan (10) za prenos vrtilnega momenta iz traktorja (11) na spodnji del dvojno vrtljivega gonila (4) vedno enake kote kardanskih zglobov.

(51) **A47B 88/00** (11) 25065
(13) A
(45) 26.04.2017
(21) 201500244 (22) 12.10.2015

(72) Felle Bojan, 2382 Šmartno pri Slovenj Gradcu, SI;
Pritržnik Lidija, 3320 Velenje, SI;
Popič Matevž, 2381 Podgorje pri Slovenj Gradcu, SI

(73) GORENJE gospodinjski aparati, d.d.,
Partizanska 12, 3503 Velenje, SI

(74) INVENTIO d.o.o.,
Dolenjska cesta 11, p.p. 2410, 1001 Ljubljana, SI

(54) **SHRANJEVALNI PREDELEK PRI KUHINJSKEM ELEMENTU**

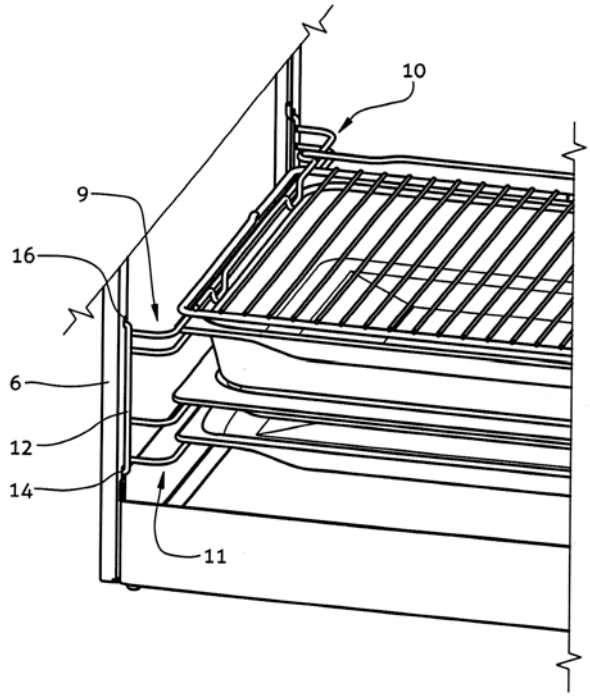

(57) Predlagani izum se nanaša na shranjevalni predelek pri kuhinjskem elementu, zlasti pri štedilniku in/ali pečici, obsegajoč sprejemnik, ki se običajno nahaja v kuhinjskem elementu ali v območju pod le-tem, in zapiralni element, s pomočjo katerega se notranjost omenjenega sprejemnika loči od okolice. Po predlaganem izumu je predvideno, da je shranjevalni predelek (4) omejen s predelnim ostenjem (5), stranskima ostenjema (6, 7) in, izbiroma, s hrbtnim ostenjem in/ali talnim ostenjem, kjer se da vstopno odprtino v predelek (4) zapreti z vrati (8). Slednja so na enem od svojih robov s pomočjo tečajev zavihtljivo pritrjena k predelku (4), pri čemer je ob vsakokratnem stranskem ostenju (6, 7) kuhinjskega elementa (1) razporejeno vsaj eno vodilo (10, 11; 21, 22; 24; 30). Omenjeno vsaj eno vodilo je v predelku (4) držano s pomočjo držalnega sredstva (12; 20; 25), ki sodeluje s komplementarnimi poglobitvami (14, 16; 28).

(51) **A61J 1/00** (11) 25066
(13) A
(45) 26.04.2017
(21) 201700012 (22) 11.01.2017
Zahtevana predhodna objava

(72) Anastazij Veršič,
Črmljenšak 24, 2232 Voličina, SI

(73) Anastazij Veršič,
Črmljenšak 24, 2232 Voličina, SI

(54) **PRESTREZNIK ZA ODVZEM BIOLOŠKEGA VZORCA ČLOVEŠKEGA BLATA**

(57) Predmet izuma je pripomoček za prestrezanje in zadržanje biološkega vzorca človeškega blata ter zaščite blata pred straniščnimi, urinskimi ali menstrualnimi nečistočami. Namenjen je za potrebe medicinsko-laboratorijskih preiskav in se za čas potrebe začasno namesti v straniščno sskoljko. Izum se nanaša na področje medicinsko-laboratorijske tehnike. Tehnični problem, ki ga

rešuje ta izum je: poenostavitev odvzema biološkega vzorca človeškega blata posamezniku in zaščita človeškega blata za potrebe medicinsko-laboratorijskih preiskav. Po izumu bo lahko vsak posameznik, ne glede na spol, dokončal svojo osebno potrebo izločanja blata brez prekinitev in opravil tudi osebno higieno pred odvzemom vzorca s prestreznika. Prav tako bo posameznik med uporabo izuma lahko tudi uriniral ali izločal menstrualno kri, saj izum omogoča zaščito blata na prestrezniku.

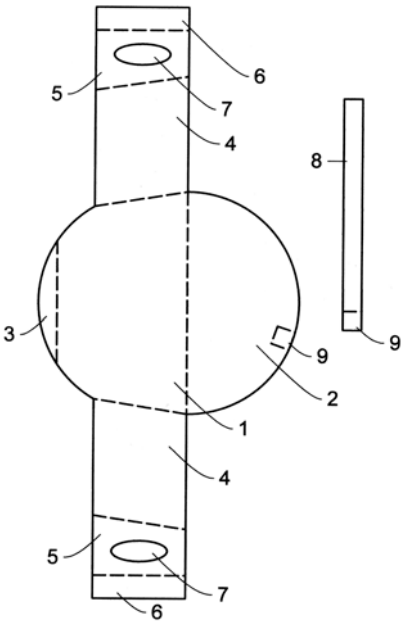

(51) **A61N 2/00** (11) 25067
(13) A
(45) 26.04.2017
(21) 201500245 (22) 12.10.2015
(72) Boris Laptev, 1000 Ljubljana, SI;
Galina Sidorenko, 1000 Ljubljana, SI
(73) Galina Sidorenko,
Legatova 2, 1000 Ljubljana, SI;
Boris Laptev,
Legatova 2b, 1000 Ljubljana, SI
(54) **MATRIČNA NAPRAVA ZA SVETLOBNO IN MAGNETNO DELOVANJE TER MASAŽO**

(57) Izum se nanaša na matrične naprave za svetlobno in magnetno terapijo. Matrična naprava vsebuje matrico magnetov in matrico svetlobnih in infrardečih LED diod, ki se nahaja med matrico magnetov in prozornim pokrovčkom. S tem matrična naprava omogoča sočasni vpliv na vsaki del telesa z obema faktorjema. Skupina magnetov na matrice magnetov omogoča višji gradient magnetnih silnic, kar povečuje učinkovitost magnetizacije. Modulator toka svetlobnih in infrardečih LED diod in stikalna enota omogoča vklop določenih LED diod ter za vsak primer da ustrezno obliko in spektralno sestavo sevanja. Pokrovček naprave, ki prihaja v stik s telesom, ima polkrogle izbokline, ki omogočajo rahlo masažo med premikanjem naprave po površini telesa. S sočasnim delovanjem na vsak del telesa s sevanjem LED diod se skupaj z magnetnim poljem ter masažo doseže efekt sinergije in večjo izraženost izboljšanja stanja organizma. Matrična naprava za svetlobno in magnetno delovanje ter masažo se lahko uporablja doma za izboljšanje in obnavljanje zdravja, preprečevanje bolezni, v kozmetičnih salonih, športnih centrih, v različnih zdravstvenih ustanovah, itd.

(51) **A63B 49/00** (11) 25068
(13) A
(45) 26.04.2017
(21) 201500262 (22) 25.10.2015
(72) Žlogar Miha, 1000 Ljubljana, SI;
Žlogar Peter, 1000 Ljubljana, SI
(73) Žlogar Peter,
Ilirska ulica 1, 1000 Ljubljana, SI
(54) **DISTANČNIK ZA TENIŠKI LOPAR (DIDAKTIČNI PRIPOMOČEK)**

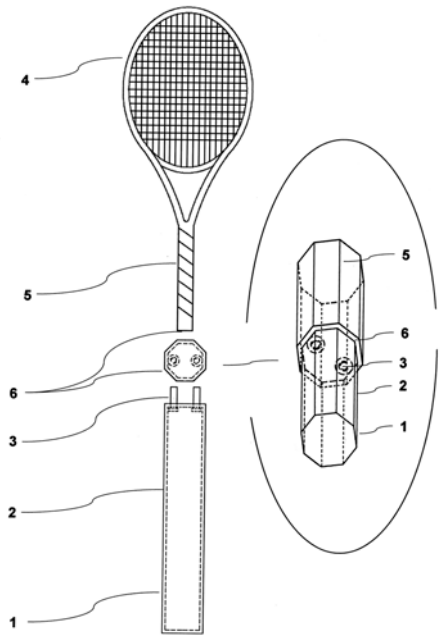

(57) Predmet izuma je distančnik za teniški lopar (1) - didaktični pripomoček. Značilnost distančnika za teniški lopar (1) je, da v procesu učenja omogoča igralcem tenisa (predvsem otrokom in začetnikom), da med izvajanjem teniških udarcev ohranjajo optimalno razdaljo med dnom ročaja teniškega loparja (6) in trupom telesa, ter tako pravilno izvajajo udarce po biomehaničnih principih. Distančnik za teniški lopar (1) je na dno ročaja teniškega loparja (6) pritrjen (ali vstavljen) s pritrdilnim elementom distančnika za teniški lopar (3) ali pa je integriran na dno ročaja teniškega loparja (6). Distančnik za teniški lopar (1) deluje na način, da je zaradi položaja teniškega loparja med izvajanjem teniških udarcev umeščen med dno ročaja teniškega loparja (6) na katerega je pritrjen s pritrdilnim elementom distančnika za teniški lopar (3) in med trup igralčevega telesa in tako onemogoča, da bi se dno ročaja teniškega loparja (6) med izvajanjem teniških udarcev preveč približalo trupu igralčevega telesa.

(51) **B23K 1/00** (11) 25069
(13) A
(45) 26.04.2017
(21) 201600317 (22) 31.12.2016
Zahtevana predhodna objava
(72) Potirakis Stylianos, 15121 Pefki-Attica, GR;
Jevšnik Simona, 2000 Maribor, SI;
Vassiliadis Savvas, 11745 Athens, GR;
Stathopoulos Nikolaos, 12461 Haidari-Attica, GR;
Mitilineos Stylianos, 17341 Agios Dimitrios-Attica, GR

(73) Piraeus University of Applied Sciences,
250, Thivon & P. Ralli Str., 12244 Aigaleo-Athens, GR;
INLAS d.o.o.,
Grajska ulica 3, 3210 Slovenske Konjice, SI

(74) dr. Marjan DELIĆ, univ. dipl. inž. str.,
Grajska ulica 3, 3210 Slovenske Konjice, SI

(54) **METODA IZDELAVE TEKSTILNIH KONDENZATORJEV S TOPLIM VARJENJEM**

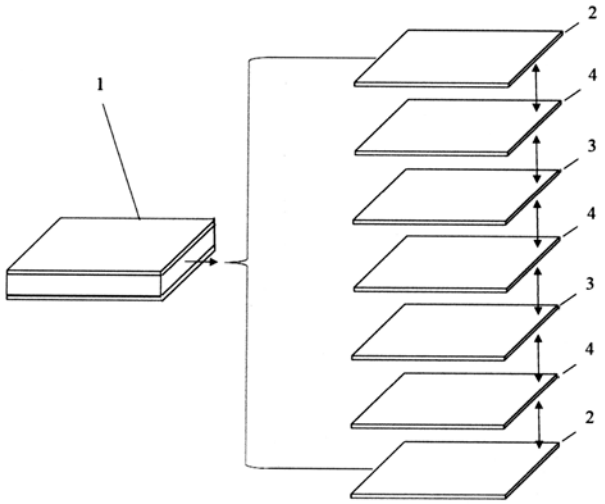

(57) Predmet izuma je metoda izdelave tekstilnih kondenzatorjev s toplim varjenjem in rešuje tehnična problema: enostavnega načina spreminjanja laminarne strukture in zagotavljanja različne kapacitivnosti tekstilnega kondenzatorja (1) celo ob uporabi iste vrste materiala za vsako od glavnih sestavin tekstilnega kondenzatorja (1), namreč plasti zunanjih prevodnih tekstilij (2), plasti neprevodnih tekstilij (3) in plasti termoplastičnega materiala (4) ter poenostavitve izvedbe tekstilnih kondenzatorjev (1). Po metodi izdelave tekstilnih kondenzatorjev s toplim varjenjem se med plasti zunanjih prevodnih tekstilij (2) in med plasti neprevodnih tekstilij (3) vstavijo plasti termoplastičnega materiala (4), nakar se s toplim varjenjem pri medsebojnem pritisku posameznih plasti stopijo plasti termoplastičnega materiala (4) in posledično med seboj povežejo plasti zunanjih prevodnih tekstilij (2) in plasti neprevodnih tekstilij (3) oziroma plasti neprevodnih tekstilij (3) med seboj. Pri izvedbi tekstilnega kondenzatorja je možno uporabljati posamezne plasti iz različnega materiala in različne debeline, tako za plasti prevodnih tekstilij (2), plasti neprevodnih tekstilij (3) in plasti termoplastičnega materiala (4).

(51)	**B62J 7/00**	(11)	25070
		(13)	A
		(45)	26.04.2017
(21)	201500240	(22)	07.10.2015

(72) Dončev Žan, Dalmatinova 2, 1000 Ljubljana, SI

(73) BRAVI d.o.o.,
Na jami 6, 1000 Ljubljana, SI

(54) **GLAVA ZA PRITRJEVANJE PRIKOLICE NA KOLO IN ZA ZAKLEPANJE KOLESA**

(57) Izum rešuje problem hitrega, enostavnega in učinkovitega pritrjevanja različnih prikolic na kolo, električno kolo ali mopede, kot so kovčki, nakupovalni vozički in podobno. Problem je rešen z glavo za pritrjevanje, ki je sestavljena iz dveh delov, notranjega (B) in zunanjega (C), ki se sestavita skupaj in se delno lahko obračata kot to dopušča vodilo (C4) z omejevalnim valjem (B4). Na sedežno oporo kolesa (E1) in ročaj prikolice (E2) se namesti tako, da se zunanji del (C) zasuka v odprto stanje, nato istočasno namesti utor glave (B1) na oporo (E1) in utor (B2) na ročaj (E2), nato pa se zunanji del glave (C) zasuka tako, da se zaskoči zatič (D3), ki pogleda iz odprtine (C3). Glava ima istočasno lahko funkcijo ključavnice za zaklepanje kolesa, ali tako, da jo namestimo na nek del kolesa, npr. špice, da se kolo ne more več vrteti, ali pa z dodano varnostno verigo (F), prek katere kolo priklenemo na nek drug objekt.

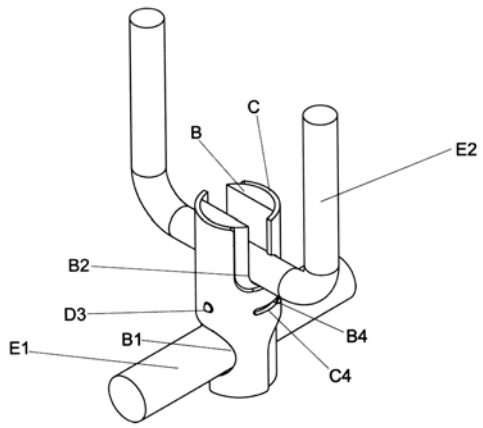

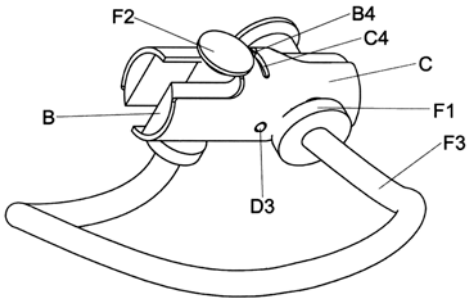

(51)	**B65D 25/00** **B65D 51/00**	(11)	25071
		(13)	A
		(45)	26.04.2017
(21)	201500249	(22)	13.10.2015

(72) Jan Fux, 1000 Ljubljana, SI

(73) Jan Fux,
Pleteršnikova 10, 1000 Ljubljana, SI;
Boštjan Šifrar,
Strniševa cesta 10, 1000 Ljubljana, SI

(74) MARK-INVENTA d.o.o.,
Glinška 14, 1000 Ljubljana, SI

(54) **POKROV Z VSEBNIKOM ZA VEČKRATNO ZAPIRANJE PLASTENK, STEKLENIC IN DRUGIH POSOD**

(57) Izum razkriva pokrov z vsebnikom (1), za večkratno zapiranje plastenk, steklenic in drugih posod (2), ki sestoji iz pokrova (10), krone (20) in vratu (30), kjer se v notranjosti pokrova nahajajo paličasta vodila (12), ki se prilegajo zobem (21) notranjega ozobljenja krone (20), ki ima navzdol obrnjene nože (22A, 22B, 22C). V sestavljenem stanju ima pokrov z vsebnikom (1) v osrednjem delu vsebnik (1A), ki ga pred uporabo napolnimo s polnilom in ga

spodnjem robu (35) vratu (30) zatesnimo s folijo. Med odpiranjem pokrova z vsebniku (1) krona (20) potuje navzdol in z noži (22A, 22B, 22C v pretežnem delu obsega prepreže folijo, ki spodaj zapira vrat (30), ob tem se folija upogne navzdol in polnilo pade v posodo (2).

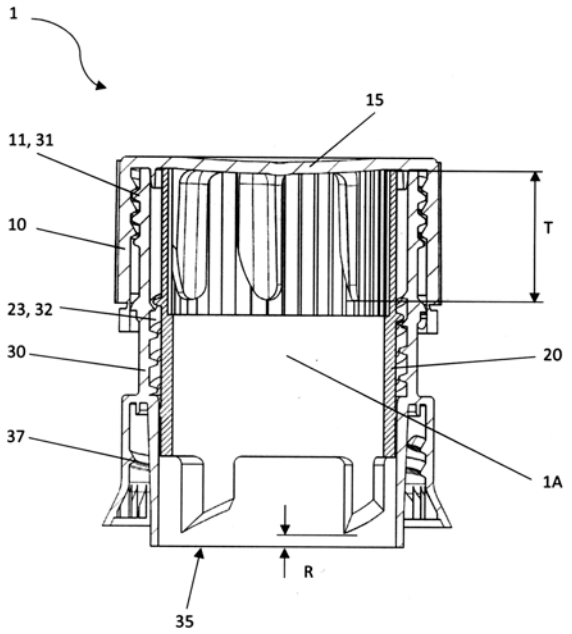

(51) **E04H 15/00** (11) 25072
(13) A
(45) 26.04.2017
(21) 201500238 (22) 06.10.2015
(72) Kokelj Borut, 4248 Lesce, SI;
Vreš Gregor, 1292 Ig, SI
(73) ADRIA DOM, proizvodnja mobilnih domov, d.o.o.,
Kanižarica 41, 8340 Črnomelj, SI
(74) Dušan Borštar, univ.dipl.inž.str.,
Nova ulica 11, p.p. 74, 1230 Domžale, SI
(54) **SESTAVLJIVA BIVALNA ENOTA**

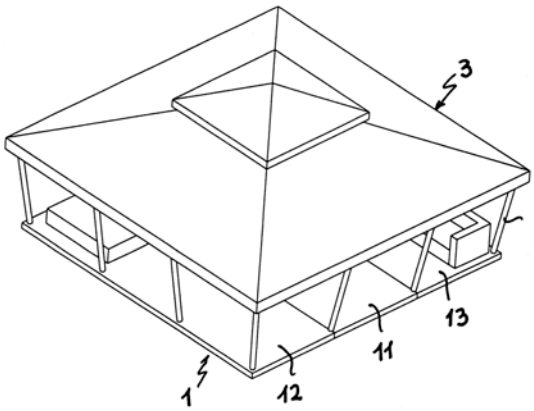

(57) Namen izuma je zasnovati sestavljivo bivalno enoto, ki bo po eni strani uporabniku v primerjavi z bivanjem v klasičnem šotoru tako v pogledu razpoložljivega tlorisa kot tudi v pogledu zaščite pred raznovrstnimi vremenskimi vplivi nudila znatno boljši komfort, po drugi strani pa bo preprosto in razmeroma hitro sestavljiva oz. razstavljiva in obenem tudi z logističnega aspekta neproblematična. Po izumu je predvideno, daje z vsemi potrebnimi instalacijami za oskrbo z električno energijo in pitno vodo ter odvajanje odpadnih voda opremljen osrednji del (11) platforme (1) na svoji od podlage vstran obrnjeni površini (110') opremljen z dvema med seboj razmaknjenima in od njegovih robov (111, 112, 113, 114) odmaknjenima togima bivalnima enotama (4, 5), ki sta z omenjenim osrednjim delom (11) platforme (1) vsak zase togo povezana.

(51) **E06B 1/00** (11) 25073
(13) A
(45) 26.04.2017
(21) 201700015 (22) 13.01.2017
Zahtevana predhodna objava
(72) Branko Košmrlj, 1318 Loški potok, SI
(73) DURIART d.o.o.,
Hrib - Loški potok 3, 1318 Loški potok, SI
(74) KETNER, pravno svetovanje, zastopstvo in zaščita, d.o.o.,
Tržaška cesta 134, 1000 Ljubljana, SI
(54) **SESTAVLJEN OKENSKI LESENI PROFIL**

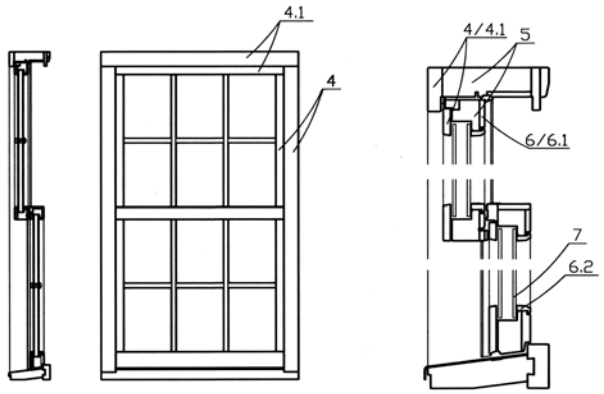

(57) Sestavljen okenski leseni profil, se nanaša na nov izdelek sestavljenega okenskega okvirja, ki omogoča ponovljivo menjavo zunanjih in notranjih oblog (4), (4.1), (6), , (6.2) na okenskem okvirju (5). Z uporabo predloženega izuma lahko izdelamo nosilni okenski okvir (5) iz cenejšega lesa, saj ta les ne pride v stik z okolico. Zunanje obloge (4), (4.1) so lahko iz lesa, ki je odporen na okoljske vplive, lahko pa izberemo tudi poljuben material. Notranje dekorativne obloge (6), (6.1), (6.2) so narejene iz poljubnega lesa. Vez med nosilnim okvirjem (5) in oblogami je izvedena z razstavljivo oblikovno zvezo med vijaki (3), zavitimi v osnovni okvir (5), in utori (1.1) in (2.1) v nosilnih ploščicah (1), (2), pritrjenimi z lesnimi vijaki (1.2) na obloge (4), (4.1) (6), (6.1). Vez dosežemo z vtiskovanjem oblog ter posledično vtiskovanjem zarez (1.1) in (2.1) na vijake (3), privite na osnovni okvir (5).

(51) **F16H 1/00** (11) 25074
(13) A
(45) 26.04.2017
(21) 201500252 (22) 16.10.2015
(72) mag. Grandošek Mirko, Resnik 85, 3214 Zreče, SI;
dr. Vrečer Gorazd, Gregorčičeva 15, 2000 Maribor, SI

(73) STROJNA MARIBOR d.o.o.,
Linhartova ulica 11, 2000 Maribor, SI

(54) **SPIRALNI KANAL ZA MAZANJE DRSNIH POVRŠIN NA POLKROŽNIH LEŽAJNIH PUŠAH STOŽČASTIH ZOBNIKOV V DIFERNCIALU ZA POGON ŽERJAVA**

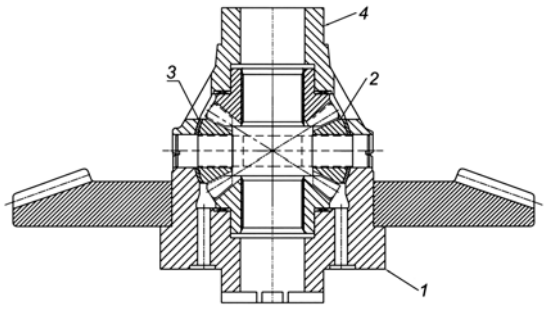

(57) Pravilno izdelan spiralni kanal za mazanje drsnih površin na polkrožnih ležajnih pušah stožčastih zobnikov v diferencialu za pogon žerjava, omogoča dober dotok olja na težko dostopna mesta. Izdelati moramo spiralni kanal v izbranih dimenzijah. Na mestu zajemanja olja je kanal tangenta z dolžino L=0,25 x R1, ki jo preoblikujemo v spiralo. Razmerje globin kanalov na zunanji strani napram globini kanala na izteku je 3:1. Zavojnica trikrat obide rotirajoči stožčasti zobnik. Presek spiralne zavojnice je eliptične oblike, kjer je na izteku globina zavojnice napram širini v razmerju 1:5. Opisana izvedba zagotavlja sesalni podtlak v spiralnem kanalu za dovod mazalnega medija na celotni polkrožni drsni površini.

(51)	**G01D 3/00**	(11)	25075
		(13)	A
		(45)	26.04.2017
(21)	201500248	(22)	13.10.2015

(72) Hartman Marko, 4220 Škofja Loka, SI

(73) Hartman Marko,
Suška cesta 52, 4220 Škofja Loka, SI

(74) Marjan Pipan, inž. el.,
Kotnikova 5, 1000 Ljubljana, SI

(54) **TREMOLO MEHANIZEM Z MAGNETNIM VRAČANJEM**

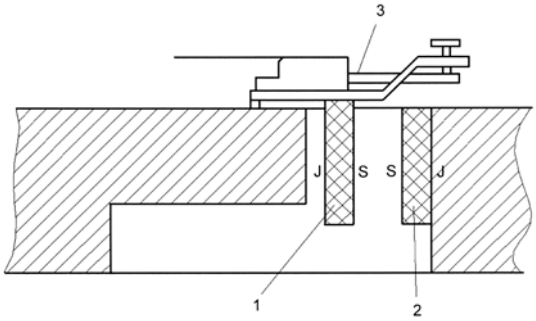

(57) Predloženi izum se nanaša na tremolo mehanizem za uporabo za godala in je zlasti, vendar ne izključno uporabljen pri električni kitah, pri čemer konstrukcija po izumu omogoča vračanje tremolo mehanizma po izumu s pomočjo nasprotno polarizirano nameščenih magnetov. Tremolo mehanizem z magnetnim vračanjem po izumu ima prvi magnet (1) nameščen na tremolo mehanizmu in ga je mogoče premikati z vzvodom (3), medtem ko je drugi magnet (2) nameščen na trupu kitare, pri čemer sta magneta (1,2) postavljena drug proti drugemu z enakim polom, tako da se medsebojno odbijata.

(51)	**G06F 19/00**	(11)	25076
	G06F 17/00	(13)	A
		(45)	26.04.2017
(21)	201500251	(22)	16.10.2015

(72) ŠORLI Sergej, Srednje Bitnje 105, 4209 Žabnica, SI

(73) ŠORLI Sergej,
Srednje Bitnje 105, 4209 Žabnica, SI

(54) **ELEKTRONSKA NAPRAVA S POSTOPKOM INDEKSACIJE GEOGRAFSKE LOKACIJE**

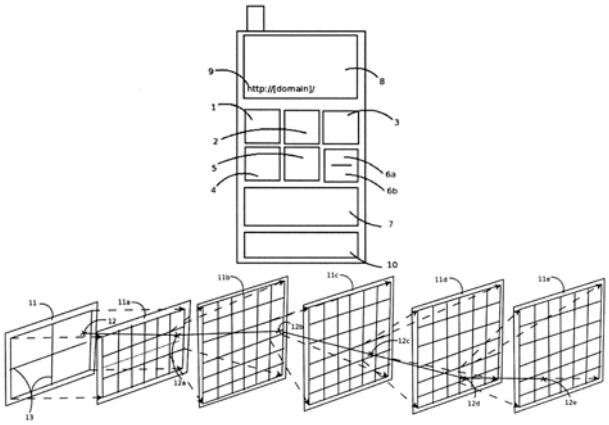

(57) Elektronska naprava s postopkom indeksacije geografske lokacije za prenos informacije o lokaciji v odnosu z drugo podobno procesno šibko napravo z inverzno enoto pretvorbe indeksa v koordinatni sistem (13) za odčitavanje geografske lokacije v odnosu z standardnimi zemljevidi sestoji iz naprave za indeksacijo z enoto (1) za določanje njene lastne vsakokratne geografske lokacije, oziroma enote (7) in/ali prikazovalnika na dotik (8) za ročni in/ali enote (5) za vnos poljubne geografske koordinate (12) in tudi za vnos geografske vrednosti preko digitalnega prenosa, enote sistema (3) z enoto za indeksacijo koordinatne mreže (6a) in/ali inverzno enoto (6b), na kateri se nanašajo iskane geografske koordinate, enote pomnilniškega medija (4), procesorja (2), prikazovalnika (8) in statični napis ali nalepko napisa (9) in vira (10) električne energije. Naprava po izumu priredi vsako geografsko točko (12), ki je izražena s koordinatama (x, y) v digitalnem indeksni sistem (12a), (12b), (12c), (12d) in (12e).

(51)	**G06T 1/00**	(11)	25077
		(13)	A
		(45)	26.04.2017
(21)	201500239	(22)	07.10.2015

(72) Stanković Srdjan, 81000 Podgorica, ME;
Orović Irena, 81000 Podgorica, ME;
Stanković Ljubiša, 81000 Podgorica, ME;
Daković Miloš, 81000 Podgorica, ME;
Guna Jože, 1000 Ljubljana, SI

(73) Univerza v Ljubljani,
Kongresni trg 12, 1000 Ljubljana, SI;
Univerzitet Črne Gore Elektrotehnični fakultet Podgorica,
Džorža Vašingtona bb, 81000 Podgorica, ME

(74) INVENTIO d.o.o.,
Dolenjska cesta 11, p.p. 2410, 1001 Ljubljana, SI

(54) **POSTOPEK ZGOŠČENEGA ZAZNAVANJA NA PODROČJU FILTRIRANJA IN REKONSTRUKCIJE SLIK IN NAPRAVA ZA IZVEDBO POSTOPKA**

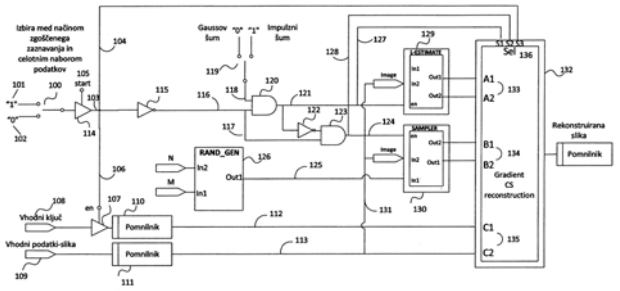

(57) Predlagani izum se nanaša na postopek za obdelavo slikovnega materiala, ki obsega zgoščeno zaznavanje za potrebe filtriranja in inteligentnega odstranjevanja šuma iz slik ter za rekonstrukcijo/dekompresijo slik, in na napravo za izvedbo postopka. Rešitev po predlaganem izumu omogoča izvajanje dveh različnih aplikacij v enem konceptu in izvedbi s postopkom zgoščenega zaznavanja. Sistem omogoča rekonstrukcijo naravne slike, ki ji manjka velik del koristne informacije (tudi do 75% manjkajoče informacije). Z istim postopkom se dalje omogoča filtriranje in odstranjevanje dveh tipov šuma iz poškodovanih naravnih slik, to je Gaussov šum in impulzni šum.

---

(51) **H04L 29/00** (11) 25078
(13) A
(45) 26.04.2017
(21) 201500258 (22) 20.10.2015

(72) LONČAR Denis, Nazorjeva 12, 4000 Kranj, SI

(73) Numikom d.o.o.,
Dunajska cesta 5, 1000 Ljubljana, SI

(74) Marjan Pipan, inž. el.,
Kotnikova 5, 1000 Ljubljana, SI

(54) **SISTEM ANALOGNE IN DIGITALNE KOMUNIKACIJE MED RAČUNALNIŠKO-KOMUNIKACIJSKIMI NAPRAVAMI**

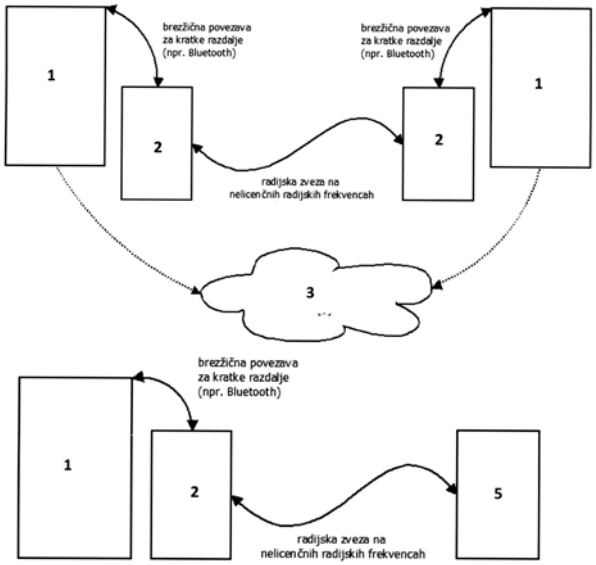

(57) Predmet izuma je sistem analogne in digitalne komunikacije med računalniško-komunikacijskimi napravami v katerem deluje brezžična oddajno-sprejemna naprava, ki v kombinaciji s telekomunikacijsko napravo omogoča dvosmerno zvočno in podatkovno komunikacijo na standardnih ne-licenčnih radijskih frekvencah med dvema enakima oddajno-sprejemnima napravama ali med oddajno-sprejemno napravo in klasično dvo-smerno radijsko postajo (WalkieTalkie), ki deluje v istem frekvenčnem pasu. Naprava za izvedbo sistema je sestavljena iz para brezžične oddajno-sprejemne naprave (2) in telekomunikacijske naprave (1), ki omogoča dvosmerno zvočno in podatkovno komunikacijo na standardnih ne-licenčnih radijskih frekvencah med dvema enakima paroma oddajno- sprejemne naprave (2) in telekomunikacijske naprave (1) ali med parom oddajno-sprejemne naprave (2) in telekomunikacijsko napravo (1) in standardne dvo-smerne radijske postaje (5), (npr. WalkieTalkie), ki deluje v istem frekvenčnem pasu in temelji na enakem standardu.

Patenti s spremenjenimi zahtevki (B,B2)

(51)	**A61B 18/00**	(11)	22604
	A61B 17/00	(13)	B
(45)	30.04.2009	(46)	26.04.2017
(21)	200700278	(22)	26.10.2007

(72) Drnovšek-Olup Brigita, 1000 Ljubljana, SI;
Lamot Kristijan, 3205 Vitanje, SI

(73) OPTOTEK d.o.o.,
Tehnološki park 21, 1000 Ljubljana, SI

(74) PATENTNI BIRO AF d.o.o.,
Kotnikova ulica 32, p.p. 2706, 1001 Ljubljana, SI

(54) **KIRURŠKI ROČNIK ZA LASERSKO ENDOKANALIKULARNO DAKRIOCISTORINOSTOMIJO**

Prevodi zahtevkov evropskih patentov (T1,T2,T4)

(51) **A01K 1/00** (11) 2979541
(13) T1
(46) 26.04.2017
(21) 201430171 (22) 29.07.2014
(96) 29.07.2014 EP 14178846.3
(97) EP 2979541 A1, 03.02.2016;
EP 2979541 B1, 21.12.2016
(72) Wordekemper Andreas, 33397 Rietberg, DE
(73) Woerdekemper, Andreas,
Schellertstrasse 115, 33397 Rietberg, DE
(74) ITEM d.o.o.
Zastopniška pisarna za patente in blagovne znamke,
Resljeva 16, 1000 Ljubljana, SI
(54) **PREMIČNI HLEV ZA ŽIVALI Z VERIŽNIM GONILOM**

(51) **A01N 43/00** (11) 1651039
A01N 61/00 (13) T1
A01N 47/00 (46) 26.04.2017
A01N 25/00
(21) 200432383 (22) 15.07.2004
(86) 15.07.2004 WO PCT/EP2004/007836
(96) 15.07.2004 EP 04763235.1
(87) WO 2005/011378, 10.02.2005
(97) EP 1651039 B1, 04.01.2017
(30) 28.07.2003 DE 10334300
(72) HAASE Detlev, 65929 Frankfurt, DE;
KRAUSE Hans-Peter, 65719 Hofheim, DE;
SCHNABEL Gerhard, 63820 Elsenfeld, DE;
DECKWER Roland, 65929 Frankfurt, DE
(73) Bayer International Property GmbH,
Alfred-Nobel-Strasse 50, 40789 Monheim, DE
(74) MARK-INVENTA d.o.o.,
Glinška 14, 1000 Ljubljana, SI
(54) **KONCENTRAT OLJNE SUSPENZIJE, KI VSEBUJE DIFLUFENIKAN**

(51) **A01N 43/00** (11) 2529621
A61K 31/00 (13) T1
C07D 487/00 (46) 26.04.2017
A61P 35/00
(21) 200632124 (22) 28.12.2006
(96) 28.12.2006 EP 12166298.5
(97) EP 2529621 A1, 05.12.2012;
EP 2529621 B1, 05.10.2016
(30) 22.09.2006 US 826720 P;
06.10.2006 US 828590 P
(72) Honigberg Lee, San Francisco, CA 94110, US;
Verner Erik, San Mateo, CA 94401, US;
Pan Zhengying, Alpharetta, GA 30005, US
(73) Pharmacyclics LLC,
995 East Arques Avenue,
Sunnyvale, CA 94085, US
(74) ZIVKO MIJATOVIC & PARTNERS, d.o.o.,
Ulica stare pravde 10, 1000 Ljubljana, SI
(54) **INHIBITORJI BRUTON TIROZIN KINAZE**

(51) **A01N 43/00** (11) 2632266
A01N 31/00 (13) T1
A01N 37/00 (46) 26.04.2017
A01N 47/00
A01N 53/00
A01N 59/00
A01P 3/00
B27K 3/00
(21) 201131140 (22) 30.09.2011
(86) 30.09.2011 WO PCT/EP2011/067163
(96) 30.09.2011 EP 11764727.1
(87) WO 2012/055673, 03.05.2012
(97) EP 2632266 B1, 04.01.2017
(30) 04.11.2010 EP 10190021;
25.10.2010 EP 10188711
(72) KOOP Bernd, 50668 Koln, DE;
KUGLER Martin, 42799 Leichlingen, DE;
JAETSCH Thomas, 50668 Koln, DE;
KAULEN Johannes, 51519 Odenthal, DE;
GERHARZ Tanja, 40599 Dusseldorf, DE
(73) LANXESS Deutschland GmbH,
Kennedyplatz 1, 50569 Koeln, DE
(74) MARK-INVENTA d.o.o.,
Glinška 14, 1000 Ljubljana, SI
(54) **PENFLUFEN KOT ZAŠČITA LESA PROTI KSILOFAGNIM BAZIDIOMICETAM**

(51) **A23G 3/00** (11) 2877036
A23G 9/00 (13) T1
(46) 26.04.2017
(21) 201330550 (22) 24.07.2013
(86) 24.07.2013 WO PCT/IB2013/056057
(96) 24.07.2013 EP 13773375.4
(87) WO 2014/016777, 30.01.2014
(97) EP 2877036 B1, 23.11.2016
(30) 26.07.2012 IT MI20121309
(72) CONTE Santino Claudio, I-20090 Buccinasco (Milano), IT
(73) TEKNO-ICE S.r.l.,
Via Lazio, 37, 20090 Buccinasco (Milano), IT
(74) dr. Jure Marn, univ.dipl.inž., univ.dipl.prav.,
Ljubljanska ulica 9, 2000 Maribor, SI
(54) **POSTOPEK IN STROJ ZA IZDELAVO SLAŠČIČARSKEGA IZDELKA**

(51) **A23K 10/00** (11) 2410869
A23K 20/00 (13) T1
A23K 50/00 (46) 26.04.2017
C12F 3/00
C12G 3/00
C12P 7/00
C12N 1/00
(21) 201031384 (22) 25.03.2010
(86) 25.03.2010 WO PCT/GB2010/000577
(96) 25.03.2010 EP 10711248.4
(87) WO 2010/109203, 30.09.2010
(97) EP 2410869 B1, 11.01.2017

(30) 26.03.2009 GB 0905234
(72) WILLIAMS Peter Edmond Vaughan, Northamptonshire NN6 9BY, GB
(73) AB Agri Limited, Weston Centre 10 Grosvenor Street, London W1K 4QY, GB
(74) MARK-INVENTA d.o.o., Glinška 14, 1000 Ljubljana, SI
(54) **PRIDOBIVANJE PROTEINOV**

---

(51) **A23K 20/00** (11) 1675474
A61K 9/00 (13) T2
A23K 40/00
A23K 50/00
(46) 30.04.2009 - T1 (46) 26.04.2017
(21) 200430989 (22) 29.07.2004
(86) 29.07.2004 WO PCT/EP2004/008538
(96) 29.07.2004 EP 04763629.5
(87) WO 2005/013714, 17.02.2005
(97) EP 1675474 B1, 22.10.2008; EP 1675474 B2, 07.12.2016
(30) 30.07.2003 EP 03017252
(72) ISELE Ute, 79115 Freiburg, DE
(73) Novartis Tiergesundheit AG, Schwarzwaldallee 215, 4058 Basel, CH
(74) PATENTNI BIRO AF d.o.o., Kotnikova ulica 32, p.p. 2706, 1001 Ljubljana, SI
(54) **OKUSEN PLASTIČEN ŽVEČLJIV VETERINARSKI SESTAVEK**

---

(51) **A23L 13/00** (11) 2166863
A23B 4/00 (13) T1
(46) 26.04.2017
(21) 200831708 (22) 10.06.2008
(86) 10.06.2008 WO PCT/US2008/066418
(96) 10.06.2008 EP 08770585.1
(87) WO 2008/154536, 18.12.2008
(97) EP 2166863 B1, 31.08.2016
(30) 11.06.2007 US 943163 P
(72) HUSGEN Ann, Rochester, Minnesota 55901, US; BAUMAN Ken, Rochester, Minnesota 55901, US; MCKLEM Lacey, Beloit, Wisconsin 53511, US; PAPINAHO Petri, Beloit, Wisconsin 53511, US; JONES Beth, Rochester, Minnesota 55901, US
(73) Kerry Luxembourg S.a.r.l., 17 rue Antoine Jans, 1820 Luxembourg, LU
(74) ZIVKO MIJATOVIC & PARTNERS, d.o.o., Ulica stare pravde 10, 1000 Ljubljana, SI
(54) **METODA IN SESTAVA ZA PRIPRAVO SUHOMESNATIH IZDELKOV**

---

(51) **A24F 47/00** (11) 2276360
(13) T1
(46) 26.04.2017
(21) 200931617 (22) 15.04.2009
(86) 15.04.2009 WO PCT/EP2009/002750
(96) 15.04.2009 EP 09732942.9
(87) WO 2009/127401, 22.10.2009
(97) EP 2276360 B1, 18.01.2017
(30) 17.04.2008 EP 08251450
(72) FERNANDO Felix, Wokingham, Berkshire RG40 2LU, GB; STAHLE Fredrik, 1800 Vevey, CH; CORDEY Jean-Pierre, 1033 Cheseaux, CH; MANCA Laurent, 0192 Belmont-sur-Lausanne, CH
(73) Philip Morris Products S.A., Quai Jeanrenaud 3, 2000 Neuchatel, CH
(74) Nina Šelih, odvetnica, Komenskega ulica 36, 1000 Ljubljana, SI
(54) **ELEKTRIČNO OGREVAN KADILSKI SISTEM**

---

(51) **A24F 47/00** (11) 2863765
(13) T1
(46) 26.04.2017
(21) 201330584 (22) 20.06.2013
(86) 20.06.2013 WO PCT/EP2013/062869
(96) 20.06.2013 EP 13742166.5
(87) WO 2013/190036, 27.12.2013
(97) EP 2863765 B1, 01.03.2017
(30) 21.06.2012 EP 12173054; 15.03.2013 EP 13159647
(72) MITREV Pande, CH-1212 Geneve, CH; BADERTSCHER Thomas, CH-2053 Cernier, CH
(73) Philip Morris Products S.A., Quai Jeanrenaud 3, 2000 Neuchatel, CH
(74) Nina Šelih, odvetnica, Komenskega ulica 36, 1000 Ljubljana, SI
(54) **KADILSKI IZDELEK ZA UPORABO Z NOTRANJIM GRELNIM ELEMENTOM**

---

(51) **A24F 47/00** (11) 2975958
(13) T1
(46) 26.04.2017
(21) 201530030 (22) 21.05.2015
(86) 21.05.2015 WO PCT/EP2015/061217
(96) 21.05.2015 EP 15727326.9
(87) WO 2015/177263, 26.11.2015
(97) EP 2975958 B1, 01.03.2017
(30) 21.05.2014 EP 14169192
(72) MIRONOV Oleg, CH-2000 Neuchatel, CH; ZINOVIK Ihar Nikolaevich, CH-2034 Peseux, CH
(73) Philip Morris Products S.A., Quai Jeanrenaud 3, 2000 Neuchatel, CH
(74) Nina Šelih, odvetnica, Komenskega ulica 36, 1000 Ljubljana, SI
(54) **SUBSTRAT, KI TVORI AEROSOL, IN SISTEM ZA DOVAJANJE AEROSOLA**

---

(51) **A41D 13/00** (11) 2939555
(13) T1
(46) 26.04.2017
(21) 201330549 (22) 14.05.2013
(96) 14.05.2013 EP 15173704.6
(97) EP 2939555 A1, 04.11.2015; EP 2939555 B1, 01.02.2017
(30) 15.05.2012 IT TV20120084

(72) Mazzarolo Giovanni, 31010 Coste di Maser (Treviso), IT;
Signorelli Marco, 35020 Albignasego (Padova), IT
(73) Alpinestars Research SRL,
Via A. De Gasperi 54, 31010 Coste di Maser (Treviso), IT
(74) Nina Šelih, odvetnica,
Komenskega ulica 36, 1000 Ljubljana, SI
(54) **SAMOSTOJNA ZAŠČITNA PRIPRAVA ZA NOŠENJE IN SESTAV ZAŠČITNEGA OBLAČILA**

---

(51) **A43B 5/00** (11) 2777413
A43B 7/00 (13) T1
B29D 35/00 (46) 26.04.2017
(21) 201330448 (22) 12.03.2013
(96) 12.03.2013 EP 13158694.3
(97) EP 2777413 A1, 17.09.2014;
EP 2777413 B1, 02.11.2016
(72) Zeisler Albrecht, 84079 Bruckberg, DE
(73) Sport Zeisler OHG,
Degernpoint R1, 85368 Moosburg, DE
(74) ZIVKO MIJATOVIC & PARTNERS, d.o.o.,
Ulica stare pravde 10, 1000 Ljubljana, SI
(54) **POSTOPEK ZA IZDELAVO ČEVLJA, ČEVELJ IN NAPRAVA ZA IZVEDBO POSTOPKA**

---

(51) **A46B 5/00** (11) 2428133
A46B 9/00 (13) T1
A01M 21/00 (46) 26.04.2017
E04F 21/00
A46D 1/00
A46B 3/00
(21) 201131057 (22) 05.09.2011
(96) 05.09.2011 EP 11180018.1
(97) EP 2428133 A2, 14.03.2012;
EP 2428133 B1, 30.11.2016
(30) 10.09.2010 DE 202010008507 U
(72) Waldenburger Andre, 82054 Sauerlach-Arget, DE
(73) Waldenburger, Andre,
Wettlkamer Weg 6, 82054 Sauerlach-Arget, DE
(74) ZIVKO MIJATOVIC & PARTNERS, d.o.o.,
Ulica stare pravde 10, 1000 Ljubljana, SI
(54) **NAPRAVA ZA ČIŠČENJE FUG**

---

(51) **A47B 47/00** (11) 2856910
A47B 57/00 (13) T1
A47B 96/00 (46) 26.04.2017
(21) 201430085 (22) 06.10.2014
(96) 06.10.2014 EP 14003425.7
(97) EP 2856910 A1, 08.04.2015;
EP 2856910 B1, 14.09.2016
(30) 04.10.2013 IT VI20130244
(72) Filippi Stefania, 32046 San Vito di Cadore (BL), IT
(73) Filippi, Stefania,
Via Pelmo 46, Loc. Serdes,
32046 San Vito di Cadore (BL), IT
(74) ZIVKO MIJATOVIC & PARTNERS, d.o.o.,
Ulica stare pravde 10, 1000 Ljubljana, SI
(54) **MONTAŽNE POLICE Z MODULARNIMI ELEMENTI POLIC**

---

(51) **A61B 5/00** (11) 2591717
A41B 11/00 (13) T1
A41D 13/00 (46) 26.04.2017
(21) 201131031 (22) 08.07.2011
(86) 08.07.2011 WO PCT/IB2011/053058
(96) 08.07.2011 EP 11755439.4
(97) EP 2591717 A1, 15.05.2013;
EP 2591717 B1, 31.08.2016
(30) 08.07.2010 PT 10519110
(72) Pinto Rodrigues Paulo Jorge,
P-4700 - 352 Braga, PT
(73) Fiorima S.A.,
Rua Quinta da Goja n. 75, Frossos, 4700-155 Braga, PT
(74) ZIVKO MIJATOVIC & PARTNERS, d.o.o.,
Ulica stare pravde 10, 1000 Ljubljana, SI
(54) **NOGAVICA ZA INTEGRIRANI BIOMETRIČNI NADZOR**

---

(51) **A61B 90/00** (11) 2908753
(13) T1
(46) 26.04.2017
(21) 201330563 (22) 17.10.2013
(86) 17.10.2013 WO PCT/FR2013/052478
(96) 17.10.2013 EP 13812010.0
(87) WO 2014/060702, 24.04.2014
(97) EP 2908753 B1, 07.12.2016
(30) 19.10.2012 FR 1259982
(72) LEONARD Alain, 207 Nosy Be, MG;
LEONARD Carole, F-31380 Paulhac, FR;
SENDER Cyril, F-31500 Toulouse, FR;
LIGNON Olivier, F-81500 Ambres, FR;
HALBIN Gautier, F-31470 Fontenilles, FR;
SAHRAOUI Nouredine, F-31100 Toulouse, FR
(73) Teknimed,
8 rue du Corps Franc Pommies,
65500 Vic-en-Bigorre Cedex, FR
(74) Patentna pisarna d.o.o.,
Čopova 14, p.p. 1725, 1001 Ljubljana, SI
(54) **SISTEM ZA PRITRDITEV OSTEOSINTETSKEGA MATERIALA**

---

(51) **A61F 6/00** (11) 2485690
(13) T1
(46) 26.04.2017
(21) 201031369 (22) 16.09.2010
(86) 16.09.2010 WO PCT/US2010/049186
(96) 16.09.2010 EP 10757690.2
(87) WO 2011/043909, 14.04.2011
(97) EP 2485690 B1, 26.10.2016
(30) 09.10.2009 US 577112
(72) SWANN Betsy,
Grass Valley CA 95945, US
(73) Bayer Essure Inc.,
100 Bayer Boulevard, Whippany, CA 07981, US
(74) MARK-INVENTA d.o.o.,
Glinška 14, 1000 Ljubljana, SI
(54) **NAPRAVA ZA ENDOMETRIJSKO ABLACIJO V KOMBINACIJI Z NAPRAVAMI ZA JAJCEVODNO KONTRACEPCIJO**

(51) **A61F 6/00** (11) 2490632
(13) T1
(46) 26.04.2017
(21) 201031370 (22) 16.09.2010
(86) 16.09.2010 WO PCT/US2010/049188
(96) 16.09.2010 EP 10757691.0
(87) WO 2011/049694, 28.04.2011
(97) EP 2490632 B1, 26.10.2016
(30) 23.10.2009 US 605304
(72) GOPAL Vidya, Fremont, CA 94538, US;
STOUT Christopher, San Bruno, CA 94066, US;
SWANN Betsy, Grass Valley, CA 95945, US
(73) Bayer Essure Inc.,
100 Bayer Boulevard,
Whippany, CA 07981, US
(74) MARK-INVENTA d.o.o.,
Glinška 14, 1000 Ljubljana, SI
(54) **NAPRAVE ZA KONTRACEPCIJO**

(51) **A61K 8/00** (11) 2172186
A61Q 19/00 (13) T1
(46) 26.04.2017
(21) 200931609 (22) 29.09.2009
(96) 29.09.2009 EP 09368034.6
(97) EP 2172186 A1, 07.04.2010;
EP 2172186 B1, 30.11.2016
(30) 03.10.2008 FR 0805479
(72) Seguin Marie-Christine,
98000 Monaco, MC
(73) EXSYMOL S.A.M.,
4 Avenue Albert II, 98000 Monaco, MC
(74) Patentna pisarna d.o.o.,
Čopova 14, p.p. 1725, 1001 Ljubljana, SI
(54) **KOMPLEKS, KI SESTOJI IZ ORGANSKEGA SILICIJEVEGA DERIVATA IN KALIBRIRANIH FRAGMENTOV HIALURONSKE KISLINE, ZA PREPREČEVANJE IN OBNAVLJANJE DEGRADIRANE KOŽE**

(51) **A61K 8/00** (11) 2455063
A61Q 5/00 (13) T1
A61Q 19/00 (46) 26.04.2017
(21) 201031416 (22) 18.11.2010
(96) 18.11.2010 EP 10191786.2
(97) EP 2455063 A1, 23.05.2012;
EP 2455063 B1, 14.12.2016
(72) Bastian Christin, 55246 Mainz-Kostheim, DE;
Betsch Roland, 67269 Grunstadt, DE;
Begoin-Petreins Britta, 33034 Brakel, DE;
Boll Liz, 67278 Bockenheim, DE;
Lahn Natascha, 67591 Offstein, DE;
Schimmele Stefan, 68782 Bruhl, DE;
Nadeem Zia Ullah, 55232 Alzey, DE
(73) Dalli-Werke GmbH & Co. KG,
Zweifaller Strasse 120, 52224 Stolberg, DE
(74) INVENTIO d.o.o.,
Dolenjska cesta 11, p.p. 2410, 1001 Ljubljana, SI
(54) **OSEBNA ČISTILNA SESTAVA, OBSEGAJOČA VISOKO HRANILNA OLJA**

(51) **A61K 8/00** (11) 2588067
A61Q 11/00 (13) T1
(46) 26.04.2017
(21) 201131076 (22) 22.03.2011
(86) 22.03.2011 WO PCT/GB2011/000399
(96) 22.03.2011 EP 11711963.6
(87) WO 2012/001337, 05.01.2012
(97) EP 2588067 B1, 26.10.2016
(30) 01.07.2010 GB 201011074
(72) TAYLOR Robert Peter,
Little Venice London W9 1AH, GB;
LALVANI Tej,
London W1G 9YA, GB;
SHELATKAR Rohit,
Maida Vale London W9 3SP, GB
(73) Taylor, Robert Peter,
1 Blomfield Road, Little Venice, London W9 1AH, GB;
Lalvani, Tej,
10 Welbeck Street, London W1G 9YA, GB;
Shelatkar, Rohit,
35 Abinger Mews, Maida Vale, London W9 3SP, GB
(74) MARK-INVENTA d.o.o.,
Glinška 14, 1000 Ljubljana, SI
(54) **SESTAVEK ZA DENTALNO ZDRAVJE**

(51) **A61K 9/00** (11) 1694292
A61P 9/00 (13) T2
(46) 31.12.2009 - T1 (46) 26.04.2017
(21) 200431254 (22) 17.11.2004
(86) 17.11.2004 WO PCT/GB2004/004848
(96) 17.11.2004 EP 04798566.8
(87) WO 2005/048977, 02.06.2005
(97) EP 1694292 B1, 22.07.2009;
EP 1694292 B2, 04.01.2017
(30) 17.11.2003 GB 0326768;
10.02.2004 US 542867;
10.02.2004 US 542866;
07.10.2004 GB 0422307
(72) WRIGHT David Dakin Iorwerth,
Buckinghamshire HP11 1PT, GB;
HARMAN Anthony David,
Henley on Thames, Oxfordshire RG9 5JP, GB;
ROBINSON Nikki,
Cowley, Uxbridge UB8 2EE, GB;
HODGES Garry,
South Harefield, Middx UB9 6NS, GB;
KADAR Adil,
South Harefield, Middx UB9 6NS, GB;
MOGGRIDGE Geoffrey D.,
University of Cambridge,Pembroke Street,
Cambridge CB2 3RA, GB;
VAN LIEW Hugh,
Barnstable, MA 02630, US
(73) BTG International Limited,
5 Fleet Place, London EC4M 7RD, GB
(74) Patentna pisarna d.o.o.,
Čopova 14, p.p. 1725, 1001 Ljubljana, SI
(54) **TERAPEVTSKA PENA, KI OBSEGA SKLEROZIRAJOČO RAZTOPINO IN MAJHNO KOLIČINO PLINASTEGA DUŠIKA**

(51) **A61K 9/00** (11) 1978929
A23L 29/00 (13) T1
(46) 26.04.2017
(21) 200731874 (22) 25.01.2007
(86) 25.01.2007 WO PCT/GB2007/000261
(96) 25.01.2007 EP 07705032.6
(87) WO 2007/085840, 02.08.2007
(97) EP 1978929 B1, 23.11.2016
(30) 25.01.2006 GB 0601498
(72) HAUG Ingvild, N-7052 Trondheim, NO;
DRAGET Kurt Ingar, N-7491 Trondheim, NO
(73) Ayanda Group AS,
Brynsveien 11-13, 0667 Oslo, NO
(74) ZIVKO MIJATOVIC & PARTNERS, d.o.o.,
Ulica stare pravde 10, 1000 Ljubljana, SI
(54) **EMULZIJA**

(51) **A61K 9/00** (11) 2019683
A61K 49/00 (13) T1
A61K 33/00 (46) 26.04.2017
A61K 51/00
A61K 38/00
A61K 48/00
(21) 200731906 (22) 25.04.2007
(86) 25.04.2007 WO PCT/US2007/067423
(96) 25.04.2007 EP 07761286.9
(87) WO 2007/127803, 08.11.2007
(97) EP 2019683 B1, 14.12.2016
(30) 25.04.2006 US 795012 P
(72) BANKIEWICZ Krystof S., Oakland, CA 94619, US
(73) The Regents of the University of California,
1111 Franklin Street, 12th Floor,
Oakland, CA 94607, US
(74) Patentna pisarna d.o.o.,
Čopova 14, p.p. 1725, 1001 Ljubljana, SI
(54) **DAJANJE RASTNIH FAKTORJEV ZA ZDRAVLJENJE MOTENJ CŽS**

(51) **A61K 9/00** (11) 2174652
A61K 38/00 (13) T1
(46) 26.04.2017
(21) 200831737 (22) 01.08.2008
(86) 01.08.2008 WO PCT/ES2008/000539
(96) 01.08.2008 EP 08805367.3
(97) EP 2174652 A2, 14.04.2010;
EP 2174652 B1, 05.10.2016
(30) 06.08.2007 ES 200702215
(72) CARBAJAL NAVARRO Nuria,
E-08970 Sant Joan Despi, ES;
BOIX MONTANES Antonio,
E-08970 Sant Joan Despi, ES;
NIETO ABAD Carlos,
E-08970 Sant Joan Despi, ES;
PARENTE DUENA Antonio,
E-08777 San Quinti de Mediona, ES;
MIS VIZCAINO Ricard,
E-08777 San Quinti de Mediona, ES;
GARCIA PLUMED Cesar,
E-080777 San Quinti de Mediona, ES
(73) GP Pharm S.A.,
Poligono Industrial Els Vinyets-El Fogars Ctra. Comarcal 244, km22, 08777 San Quinti de Mediona, ES;
Laboratorio Reig Jofre S.A.,
C/Gran Capita 10, 08970 Sant Joan Despi, ES
(74) ZIVKO MIJATOVIC & PARTNERS, d.o.o.,
Ulica stare pravde 10, 1000 Ljubljana, SI
(54) **ORALNA FARMACEVTSKA SESTAVA DESMOPRESINA**

(51) **A61K 9/00** (11) 2387391
A61K 31/00 (13) T1
(46) 26.04.2017
(21) 201031425 (22) 16.07.2010
(86) 16.07.2010 WO PCT/DE2010/000818
(96) 16.07.2010 EP 10757384.2
(87) WO 2011/009436, 27.01.2011
(97) EP 2387391 B1, 11.01.2017
(30) 24.07.2009 DE 102009034603
(72) SEIGFRIED Bernd G., 67117 Limburgerhof, DE
(73) MIKA Pharma Gesellschaft fuer die Entwicklung und Vermarktung pharmazeutischer Produkte mbH,
Auestrasse 39, 67346 Speyer, DE
(74) PETOŠEVIĆ d.o.o.,
Cankarjeva cesta 4, 1000 Ljubljana, SI
(54) **POSTOPEK ZA PRIPRAVO TEKOČEGA SESTAVKA, KI SE NANAŠA NA KOŽO V OBLIKI PENE, IN SESTAVKA, KI SE LAHKO NANAŠA TOPIČNO**

(51) **A61K 9/00** (11) 2408426
A61K 47/00 (13) T1
A61K 31/00 (46) 26.04.2017
A61P 27/00
(21) 201031418 (22) 18.03.2010
(86) 18.03.2010 WO PCT/IT2010/000119
(96) 18.03.2010 EP 10717302.3
(87) WO 2010/106571, 23.09.2010
(97) EP 2408426 B1, 14.12.2016
(30) 19.03.2009 IT RM20090119
(72) ALEO Danilo, I-95127 Catania, IT;
BARABINO Stefano, I-16146 Genova, IT;
MANGIAFICO Sergio, I-95127 Catania, IT;
ROLANDO Maurizio, I-16151 Genova, IT;
SAITA Maria Grazia Antonietta, I-95127 Catania, IT
(73) TRB Chemedica International S.A.,
Rue Michel-Servet 12, 1211 Geneve 12, CH
(74) ITEM d.o.o.
Zastopniška pisarna za patente in blagovne znamke,
Resljeva 16, 1000 Ljubljana, SI
(54) **OFTALMIČNI SESTAVKI NA OSNOVI POLINENASIČENIH OMEGA-3 IN OMEGA-6 MAŠČOBNIH KISLIN**

(51) **A61K 9/00** (11) 2753313
A61K 31/00 (13) T1
A61P 5/00 (46) 26.04.2017
A61P 15/00
A61P 35/00
(21) 201230848 (22) 06.09.2012
(86) 06.09.2012 WO PCT/US2012/053846
(96) 06.09.2012 EP 12758966.1

(87) WO 2013/036563, 14.03.2013
(97) EP 2753313 B1, 14.12.2016
(30) 08.09.2011 US 201161532459 P;
26.04.2012 US 201261638588 P
(72) TAYLOR Ann,
Cambridge, Massachusetts 02139, US;
KLICKSTEIN Lloyd B.,
Cambridge, Massachusetts 02139, US;
THAKUR Jeewan,
CH-4002 Basel, CH
(73) Mereo BioPharma 2 Limited,
1 Cavendish Place,
London, W1G 0QF, GB
(74) ZIVKO MIJATOVIC & PARTNERS, d.o.o.,
Ulica stare pravde 10, 1000 Ljubljana, SI
(54) **FARMACEVTSKI SESTAVKI, KI OBSEGAJO INHIBITOR AROMATAZE**

---

(51) **A61K 9/00** (11) 2874611
A61K 31/00 (13) T1
(46) 26.04.2017
(21) 201330417 (22) 18.07.2013
(86) 18.07.2013 WO PCT/EP2013/065169
(96) 18.07.2013 EP 13739677.6
(87) WO 2014/013008, 23.01.2014
(97) EP 2874611 B1, 14.09.2016
(30) 19.07.2012 IT MI20121264
(72) COLOMBO Paolo, I-43121 Parma, IT;
ROSSI Alessandra, I-43121 Parma, IT;
BARBIERI Stefano, I-26100 Cremona, IT;
CONTI Chiara, I-29010 Vigolo Marchese, IT
(73) Recordati Industria Chimica E Farmaceutica SPA,
Via M. Civitali 1, 20148 Milano, IT
(74) dr. Jure Marn, univ.dipl.inž., univ.dipl.prav.,
Ljubljanska ulica 9, 2000 Maribor, SI
(54) **GASTRO-ODPORNA ZAKASNELO SPROŠČUJOČA FARMACEVTSKA OBLIKA**

---

(51) **A61K 31/00** (11) 1610613
A61K 9/00 (13) T1
(46) 26.04.2017
(21) 200432384 (22) 05.04.2004
(86) 05.04.2004 WO PCT/US2004/010425
(96) 05.04.2004 EP 04758886.8
(87) WO 2004/089239, 21.10.2004
(97) EP 1610613 B1, 28.12.2016
(30) 04.04.2003 US 460627 P
(72) SOLL Mark D., Alpharetta, GA 30005, US;
KUMAR Krishan, Manalapan, NJ 07720, US;
WARANIS Robert P., Annandale, NJ 08801, US;
SHUB Natalya, Bridgewater, NJ 08807, US
(73) Merial, Inc.,
3239 Satellite Boulevard, Bldg. 500,
Duluth, Georgia 30096, US
(74) Patentna pisarna d.o.o.,
Čopova 14, p.p. 1725, 1001 Ljubljana, SI
(54) **TOPIČNE ANTIHELMINTSKE VETERINARSKE FORMULACIJE**

---

(51) **A61K 31/00** (11) 2037967
(13) T1
(46) 26.04.2017
(21) 200731896 (22) 15.06.2007
(86) 15.06.2007 WO PCT/US2007/014031
(96) 15.06.2007 EP 07809581.7
(87) WO 2007/149312, 27.12.2007
(97) EP 2037967 B1, 07.12.2016
(30) 16.06.2006 US 814041 P;
18.09.2006 US 845161 P
(72) GARZA Luis, Philadelphia, PA 19103, US;
COTSARELIS George, Berwyn, PA 193212, US
(73) The Trustees of The University of Pennsylvania,
3160 Chestnut Street, Suite 200, Philadelphia,
Pennsylvania 19104-6283, US
(74) ITEM d.o.o.
Zastopniška pisarna za patente in blagovne znamke,
Resljeva 16, 1000 Ljubljana, SI
(54) **ANTAGONISTI RECEPTORJA ZA PROSTAGLANDIN D2 ZA ZDRAVLJENJE ANDROGENE ALOPECIJE**

---

(51) **A61K 31/00** (11) 2155200
(13) T1
(46) 26.04.2017
(21) 200831778 (22) 09.05.2008
(86) 09.05.2008 WO PCT/US2008/063181
(96) 09.05.2008 EP 08755214.7
(87) WO 2008/141135, 20.11.2008
(97) EP 2155200 B1, 07.12.2016
(30) 11.05.2007 US 917383 P
(72) LIAO Xiangmin, Commack, NY 11725, US;
ZHU Haijian, Smithtown, NY 11787, US;
GRILL Andreas, Hauppauge, NY 11788, US
(73) Richter Gedeon Nyrt,
Gyoemroei ut 19-21, 1103 Budapest, HU
(74) Patentna pisarna d.o.o.,
Čopova 14, p.p. 1725, 1001 Ljubljana, SI
(54) **KRISTALINIČNA OBLIKA KABAMOIL-CIKLOHEKSANSKEGA DERIVATA**

---

(51) **A61K 31/00** (11) 2170396
(13) T1
(46) 26.04.2017
(21) 200831771 (22) 01.08.2008
(86) 01.08.2008 WO PCT/GB2008/050648
(96) 01.08.2008 EP 08788620.6
(87) WO 2009/019504, 12.02.2009
(97) EP 2170396 B1, 21.12.2016
(30) 03.08.2007 GB 0715088;
21.04.2008 GB 0807216
(72) WYNNE Graham Michael,
Abingdon Oxfordshire OX14 4RY, GB;
WREN Stephen Paul,
Abingdon Oxfordshire OX14 4RY, GB;
JOHNSON Peter David,
Abingdon Oxfordshire OX14 4RY, GB;
PRICE Paul Damien,
Abingdon Oxfordshire OX14 4RY, GB;

DE MOOR Olivier,
Abingdon Oxfordshire OX14 4RY, GB;
NUGENT Gary,
Abingdon Oxfordshire OX14 4RY, GB;
STORER Richard,
Abingdon Oxfordshire OX14 4RY, GB;
PYE Richard Joseph,
Abingdon Oxfordshire OX14 4RY, GB;
DORGAN Colin Richard,
Abingdon Oxfordshire OX14 4RY, GB;
TINSLEY Jonathon Mark,
Abingdon Oxfordshire OX14 4RY/GB, GB

(73) Summit (Oxford) Limited,
85b Park, Park Drive, Milton, Abingdon OX14 4RY, GB

(74) ITEM d.o.o.
Zastopniška pisarna za patente in blagovne znamke,
Resljeva 16, 1000 Ljubljana, SI

(54) **KOMBINACIJE ZDRAVIL ZA ZDRAVLJENJE DUCHENNOVE MIŠIČNE DISTROFIJE**

---

(51) **A61K 31/00** (11) 2205720
A61K 35/00 (13) T1
A61K 39/00 (46) 26.04.2017
A61K 38/00
C12N 5/00

(21) 200831773 (22) 17.10.2008

(86) 17.10.2008 WO PCT/EP2008/064066

(96) 17.10.2008 EP 08838676.8

(87) WO 2009/050283, 23.04.2009

(97) EP 2205720 B1, 14.12.2016

(30) 17.10.2007 EP 07301475;
17.10.2007 US 873623

(72) FOUSSAT Arnaud, 06560 Valbonne, FR

(73) TXCell,
Les Cardoulines Allee de la Nertiere Sophia Antipolis,
06560 Valbonne, FR

(74) dr. Jure Marn, univ.dipl.inž., univ.dipl.prav.,
Ljubljanska ulica 9, 2000 Maribor, SI

(54) **SESTAVKI ZA ZDRAVLJENJE MULTIPLE SKLEROZE**

---

(51) **A61K 31/00** (11) 2252300
A61P 9/00 (13) T1
(46) 26.04.2017

(21) 200931588 (22) 20.02.2009

(86) 20.02.2009 WO PCT/US2009/034718

(96) 20.02.2009 EP 09711944.0

(87) WO 2009/105675, 27.08.2009

(97) EP 2252300 B1, 19.10.2016

(30) 22.02.2008 US 30903

(72) MASUDA Esteban,
Menlo Park California 94025, US;
SCHMITZ Jochen,
Indianapolis, Indiana 46220, US

(73) Rigel Pharmaceuticals, Inc.,
1180 Veterans Boulevard, South San Francisco,
CA 94080, US

(74) MARK-INVENTA d.o.o.,
Glinška 14, 1000 Ljubljana, SI

(54) **UPORABA 2,4-PIRIMIDINDIAMINOV ZA ZDRAVLJENJE ATEROSKLEROZE**

---

(51) **A61K 31/00** (11) 2596784
A61P 29/00 (13) T1
A61K 9/00 (46) 26.04.2017

(21) 200831775 (22) 21.11.2008

(96) 21.11.2008 EP 13000915.2

(97) EP 2596784 A1, 29.05.2013;
EP 2596784 B1, 21.12.2016

(30) 23.11.2007 US 4029 P

(72) Sesha Ramesh, West Windsor, NJ 08550, US

(73) GRUENENTHAL GmbH,
Zieglerstrasse 6, 52078 Aachen, DE

(74) Patentna pisarna d.o.o.,
Čopova 14, p.p. 1725, 1001 Ljubljana, SI

(54) **SESTAVKI TAPENTADOLA**

---

(51) **A61K 31/00** (11) 2654750
C07D 403/00 (13) T1
A61P 25/00 (46) 26.04.2017
C07D 401/00
C07D 471/00
C07D 498/00
C07D 491/00

(21) 201131141 (22) 06.12.2011

(86) 06.12.2011 WO PCT/IB2011/055489

(96) 06.12.2011 EP 11805210.9

(87) WO 2012/085721, 28.06.2012

(97) EP 2654750 B1, 08.03.2017

(30) 20.12.2010 US 201061425213 P

(72) BUTLER Todd W., Connecticut 06340, US;
CHANDRASEKARAN Ramalakshmi Y., Connecticut 06340, US;
MENTE Scot R., Connecticut 06340, US;
SUBRAMANYAM Chakrapani, Connecticut 06340, US;
WAGER Travis T., Connecticut 06340, US

(73) Pfizer Inc.,
235 East 42nd Street, New York, NY 10017, US

(74) Nina Šelih, odvetnica,
Komenskega ulica 36, 1000 Ljubljana, SI

(54) **NOVE KONDENZIRANE PIRIDINSKE SPOJINE KOT INHIBITORJI KAZEIN-KINAZ**

---

(51) **A61K 31/00** (11) 2685979
A61K 9/00 (13) T1
A61P 25/00 (46) 26.04.2017

(21) 201230779 (22) 19.03.2012

(86) 19.03.2012 WO PCT/US2012/029625

(96) 19.03.2012 EP 12712189.5

(87) WO 2012/129156, 27.09.2012

(97) EP 2685979 B1, 24.08.2016

(30) 18.03.2011 US 201161454008 P

(72) HICKEY Magali B., Waltham, MA 02451, US;
PERRY Jason M., Waltham, MA 02451, US;
DEAVER Daniel R., Waltham, MA 02451, US;
REMENAR Julius F., Waltham, MA 02451, US;
VANDIVER Jennifer, Waltham, MA 02451, US

(73) Alkermes Pharma Ireland Limited,
Connaught House, 1 Burlington Road, Dublin 4, IE

(74) ZIVKO MIJATOVIC & PARTNERS, d.o.o.,
Ulica stare pravde 10, 1000 Ljubljana, SI

(54) **INJEKCIJSKI FARMACEVTSKI SESTAVKI, KI OBSEGAJO VODOTOPNI ANTIPSIHOTIK, SORBITAN LAVRAT IN POLISORBAT 20**

(51) **A61K 31/00** (11) 2785344
A61P 25/00 (13) T1
(46) 26.04.2017
(21) 201230833 (22) 29.11.2012
(86) 29.11.2012 WO PCT/FR2012/052749
(96) 29.11.2012 EP 12806593.5
(87) WO 2013/079873, 06.06.2013
(97) EP 2785344 B1, 02.11.2016
(30) 29.11.2011 FR 1160902
(72) KONOFAL Eric, F-60300 Senlis, FR;
FIGADERE Bruno, F-91530 Saint Cheron, FR
(73) NLS Pharma AG,
Breitenweg 10, 6370 Stans, CH
(74) ZIVKO MIJATOVIC & PARTNERS, d.o.o.,
Ulica stare pravde 10, 1000 Ljubljana, SI
(54) **FACETOPERAN ZA ZDRAVLJENJE PRIMANJKLJAJA POZORNOSTI IN MOTNJE HIPERAKTIVNOSTI**

(51) **A61K 31/00** (11) 2787993
A61K 45/00 (13) T1
A61P 9/00 (46) 26.04.2017
(21) 201230860 (22) 07.12.2012
(86) 07.12.2012 WO PCT/EP2012/005074
(96) 07.12.2012 EP 12798615.6
(87) WO 2013/083286, 13.06.2013
(97) EP 2787993 B1, 23.11.2016
(30) 09.12.2011 SI 201100459 P;
27.08.2012 SI 201200268 P
(72) SABOVIC Miso, 1000 Ljubljana, SI
(73) IMS Medical d.o.o.,
Nazorjeva ulica 2, 1000 Ljubljana, SI
(74) INVENTIO d.o.o.,
Dolenjska cesta 11, p.p. 2410, 1001 Ljubljana, SI
(54) **TRETIRANJE ARTERIJSKIH STEN S KOMBINACIJO RAAS ZAVIRALCEV IN ZAVIRALCEV HMG-COA REDUKTAZE**

(51) **A61K 31/00** (11) 2852384
A61K 45/00 (13) T1
A61P 25/00 (46) 26.04.2017
A61P 29/00
(21) 201330569 (22) 16.05.2013
(86) 16.05.2013 WO PCT/EP2013/001471
(96) 16.05.2013 EP 13723004.1
(87) WO 2013/170972, 21.11.2013
(97) EP 2852384 B1, 01.02.2017
(30) 18.05.2012 EP 12003898;
15.03.2013 EP 13159330
(72) FROSCH Stefanie, 52078 Aachen, DE;
LINZ Klaus, 53359 Rheinbach, DE;
CHRISTOPH Thomas, 52080 Aachen, DE
(73) GRUENENTHAL GmbH,
Zieglerstrasse 6, 52078 Aachen, DE
(74) Patentna pisarna d.o.o.,
Čopova 14, p.p. 1725, 1001 Ljubljana, SI
(54) **FARMACEVTSKI SESTAVEK, KI OBSEGA (1R,4R)-6'-FLUORO-N,N-DIMETIL-4-FENIL- 4',9'-DIHIDRO-3'H-SPIRO(CIKLOHEKSAN-1,1'-PIRANO(3,4,B)INDOL)-4-AMIN IN ANTIKONVULZIV**

(51) **A61K 31/00** (11) 3009133
A61K 33/00 (13) T1
A61P 1/00 (46) 26.04.2017
(21) 201530025 (22) 11.06.2015
(96) 11.06.2015 EP 15171583.6
(97) EP 3009133 A1, 20.04.2016;
EP 3009133 B1, 05.10.2016
(30) 17.10.2014 NL 2013645
(72) Hamer Simon, 2515 TV Den Haag, NL
(73) Fit For Me B.V.,
Heemraadssingel 196, 3021 DM Rotterdam, NL
(74) ZIVKO MIJATOVIC & PARTNERS, d.o.o.,
Ulica stare pravde 10, 1000 Ljubljana, SI
(54) **FARMACEVTSKI SESTAVEK ZA UPORABO PRI ZDRAVLJENJU ALI PREPREČEVANJU VITAMINSKO-MINERALNIH POMANJKLJIVOSTI PRI PACIENTIH, KI SO BILI PODVRŽENI ŽELODČNI BY-PASS-OPERACIJI**

(51) **A61K 38/00** (11) 2459208
C07K 7/00 (13) T1
A61P 3/00 (46) 26.04.2017
A61P 5/00
(21) 201031337 (22) 29.07.2010
(86) 29.07.2010 WO PCT/US2010/043792
(96) 29.07.2010 EP 10805078.2
(87) WO 2011/014707, 03.02.2011
(97) EP 2459208 B1, 28.09.2016
(30) 12.03.2010 US 313635 P;
29.07.2009 US 229695 P;
28.10.2009 US 255816 P
(72) KARIM Felix, Walnut Creek CA 94596, US;
BARUCH Amos, San Francisco CA 94112, US;
MACLEAN Derek, Los Altos, CA 94022, US;
DAS Kanad, San Francisco, CA 94132, US;
YIN Qun, Palo Alto, CA 94030, US
(73) Kai Pharmaceuticals, Inc.,
270 Littlefield Avenue, South San Francisco,
CA 94080, US
(74) ZIVKO MIJATOVIC & PARTNERS, d.o.o.,
Ulica stare pravde 10, 1000 Ljubljana, SI
(54) **SREDSTVA ZA ZNIŽANJE NIVOJA OBŠČITNIČNEGA HORMONA**

(51) **A61K 38/00** (11) 2595650
C12N 9/00 (13) T1
(46) 26.04.2017
(21) 201131104 (22) 22.07.2011
(86) 22.07.2011 WO PCT/US2011/045011
(96) 22.07.2011 EP 11751689.8
(87) WO 2012/012718, 26.01.2012
(97) EP 2595650 B1, 16.11.2016
(30) 22.07.2010 US 366714 P
(72) KOPPAKA Vish, San Rafael, CA 94903, US;
VELLARD Michel Claude, San Rafael, CA 94901, US;
OKHAMAFE Augustus O., Concord, CA 94521, US;
ARAYA Kidisti, Berkeley, CA 94704, US
(73) BioMarin Pharmaceutical Inc.,
105 Digital Drive, Novato, CA 94949, US

(74) MARK-INVENTA d.o.o.,
Glinška 14, 1000 Ljubljana, SI

(54) **IZDELAVA AKTIVNE, VISOKO FOSFORILIRANE HUMANE N-ACETILGALAKTOZAMIN-6-SULFATAZE IN NJENE UPORABE**

---

(51) **A61K 38/00** (11) 2596800
A61P 3/00 (13) T1
A61P 9/00 (46) 26.04.2017
(21) 200432361 (22) 14.01.2004
(96) 14.01.2004 EP 13155801.7
(97) EP 2596800 A1, 29.05.2013;
EP 2596800 B1, 24.08.2016
(30) 14.01.2003 US 439941 P
(72) Rosskamp Ralf, Gladstone, NJ 07934, US;
Gerstein Hertzel, Dundas, ONT L9H 0A8, CA
(73) Aventisub LLC,
55 Corporate Drive, Bridgewater, NJ 08807, US
(74) MARK-INVENTA d.o.o.,
Glinška 14, 1000 Ljubljana, SI
(54) **UPORABA INZULINA GLARGINA ZA ZNIŽEVANJE ALI PREPREČEVANJE KARDIOVASKULARNE OBOLEVNOSTI IN UMRLJIVOSTI PRI PREDIABETIČNIH PACIENTIH**

---

(51) **A61K 38/00** (11) 2717896
A61P 13/00 (13) T1
A61K 45/00 (46) 26.04.2017
C07K 7/00
(21) 201230784 (22) 08.06.2012
(86) 08.06.2012 WO PCT/US2012/041759
(96) 08.06.2012 EP 12728907.2
(87) WO 2012/170955, 13.12.2012
(97) EP 2717896 B1, 24.08.2016
(30) 08.06.2011 US 201161494874 P
(72) KARIM Felix, Walnut Creek, CA 94596, US;
BELL Gregory, Tiburon, CA 94061, US
(73) Kai Pharmaceuticals, Inc.,
270 Littlefield Avenue,
South San Francisco, CA 94080, US
(74) ZIVKO MIJATOVIC & PARTNERS, d.o.o.,
Ulica stare pravde 10, 1000 Ljubljana, SI
(54) **TERAPEVTSKA SREDSTVA ZA REGULIRANJE SERUMSKEGA FOSFORJA**

---

(51) **A61K 38/00** (11) 2922530
A61K 9/00 (13) T1
A61K 47/00 (46) 26.04.2017
A61K 31/00
(21) 201230815 (22) 21.12.2012
(86) 21.12.2012 WO PCT/US2012/071215
(96) 21.12.2012 EP 12810519.4
(87) WO 2014/081443, 30.05.2014
(97) EP 2922530 B1, 14.09.2016
(30) 20.11.2012 US 201261728406 P
(72) JIANG Zhi-Qiang, Chicago, Illinois 60607, US;
USAYAPANT Arunya, Mundelein, Illinois 60060, US;
BOWMAN David, Mattawan, Michigan 49071, US;
KWOK Keith, Long Grove, Illinois 60047, US;
PETERSON Joel, New Lenox, Illinois 60451, US
(73) Fresenius Kabi USA, LLC,
1501 E. Woodfield Road, Suite 300 E,
Schaumburg, IL 60173, US
(74) MARK-INVENTA d.o.o.,
Glinška 14, 1000 Ljubljana, SI
(54) **FORMULACIJE KASPOFUGIN ACETATA**

---

(51) **A61K 38/00** (11) 2939683
C07K 14/00 (13) T1
(46) 26.04.2017
(21) 201031428 (22) 12.02.2010
(96) 12.02.2010 EP 15157397.9
(97) EP 2939683 A1, 04.11.2015;
EP 2939683 B1, 04.01.2017
(30) 16.02.2009 US 152966 P;
16.02.2009 US 152962 P;
16.02.2009 US 152960 P
(72) Dasseux Jean-Louis,
31000 Toulouse, FR;
Schwendeman Anna Shenderova,
Superior Township, MI 481998, US;
Zhu Lingyu,
Shanghai, CN
(73) Cerinis Therapeutics Holding SA,
265 rue de la Decouverte, 31670 Labege, FR
(74) Patentna pisarna d.o.o.,
Čopova 14, p.p. 1725, 1001 Ljubljana, SI
(54) **MIMETIKI APOLIPOPROTEINA A-1**

---

(51) **A61K 39/00** (11) 2601970
(13) T1
(46) 26.04.2017
(21) 200731885 (22) 28.09.2007
(96) 28.09.2007 EP 13157573.0
(97) EP 2601970 A1, 12.06.2013;
EP 2601970 B1, 26.10.2016
(30) 29.09.2006 US 847912 P;
18.09.2007 US 973392 P
(72) Richardson Charles, Deerfield, IL 60015, US;
Vedvick Thomas S., Deerfield, IL 60015, US;
Foubert Thomas R., Deerfield, IL 60015, US;
Tino William T., Deerfield, IL 60015, US
(73) Takeda Vaccines, Inc.,
One Takeda Parkway, Deerfield, IL 60015, US
(74) ZIVKO MIJATOVIC & PARTNERS, d.o.o.,
Ulica stare pravde 10, 1000 Ljubljana, SI
(54) **FORMULACIJE CEPIVA PROTI NOROVIRUSU**

---

(51) **A61K 39/00** (11) 2629792
A61M 5/00 (13) T1
(46) 26.04.2017
(21) 201131038 (22) 17.10.2011
(86) 17.10.2011 WO PCT/EP2011/068090
(96) 17.10.2011 EP 11772945.9
(87) WO 2012/052394, 26.04.2012
(97) EP 2629792 B1, 23.11.2016
(30) 18.03.2011 US 201161454248 P;
18.10.2010 FR 1058464

(72) CHACORNAC Isabelle, F-69420 Tupin-et-Semons, FR;
IKHELEF-GRIBI Nabila, F-69340 Francheville, FR;
RONZON Frederic, F-69610 Montromant, FR;
TIREFORT Julien, 69001 Lyon, FR;
LENTSCH GRAF Sandrine,
F-69110 Sainte Foy les Lyon, FR
(73) Sanofi Pasteur,
2, avenue Pont Pasteur, 69367 Lyon Cedex 07, FR
(74) MARK-INVENTA d.o.o.,
Glinška 14, 1000 Ljubljana, SI
(54) **POSTOPEK SHRANJEVANJA ALUMINIJEVEGA ADJUVANSA, KI VSEBUJE SESTAVEK CEPIVA**

---

(51) **A61K 39/00** (11) 2755678
C12N 9/00 (13) T1
C07K 16/00 (46) 26.04.2017
A61P 9/00
A61P 3/00
(21) 201230903 (22) 13.09.2012
(86) 13.09.2012 WO PCT/EP2012/067950
(96) 13.09.2012 EP 12759427.3
(87) WO 2013/037889, 21.03.2013
(97) EP 2755678 B1, 21.12.2016
(30) 13.09.2011 EP 11181090
(72) BRUNNER Sylvia, 1080 Vienna, AT;
GALABOVA Gergana, 1090 Vienna, AT;
WANKO Bettina, 1040 Vienna, AT;
WINDWARDER Markus, 2230 Ganserndorf, AT;
WINSAUER Gabriele, 1050 Vienna, AT;
JUNO Claudia, 1060 Vienna, AT;
STAFFLER Gunther, 1030 Vienna, AT
(73) AFFIRIS AG,
Karl-Farkas-Gasse 22, 1030 Wien, AT
(74) Patentna pisarna d.o.o.,
Čopova 14, p.p. 1725, 1001 Ljubljana, SI
(54) **PCSK9 CEPIVO**

---

(51) **A61K 39/00** (11) 2760471
C07K 16/00 (13) T1
A61K 45/00 (46) 26.04.2017
(21) 201230885 (22) 28.09.2012
(86) 28.09.2012 WO PCT/US2012/057839
(96) 28.09.2012 EP 12835118.6
(87) WO 2013/049517, 04.04.2013
(97) EP 2760471 B1, 01.02.2017
(30) 30.09.2011 US 201161541921 P
(72) WUCHERPFENNIG Kai W.,
Brookline Massachusetts 02445, US;
FRANZ Bettina,
Cambridge CB1 3RF, US;
MAY Kenneth Jr.,
Bozeman Montana 59715, US;
DRANOFF Glenn,
Lexington Massachusetts 02421, US;
HODI F. Stephen,
Framingham Massachusetts 02115, US;
HARVEY Christopher,
Boston Massachusetts 02215, US
(73) Dana-Farber Cancer Institute, Inc.,
450 Brookline Avenue, Boston, MA 02215-5450, US
(74) Marjan Pipan, inž. el.,
Kotnikova 5, 1000 Ljubljana, SI
(54) **TERAPEVTSKI PEPTIDI**

---

(51) **A61K 41/00** (11) 2451481
A61P 35/00 (13) T1
(46) 26.04.2017
(21) 201031410 (22) 09.07.2010
(86) 09.07.2010 WO PCT/EP2010/059871
(96) 09.07.2010 EP 10729917.4
(87) WO 2011/003999, 13.01.2011
(97) EP 2451481 B1, 25.01.2017
(30) 10.07.2009 EP 09165157;
10.07.2009 US 224576 P
(72) LEVY Laurent, F-75014 Paris, FR;
POTTIER Agnes, 75006 Paris, FR;
POUL Laurence, F-75012 Paris, FR;
MAGGIORELLA Laurence, F-75012 Paris, FR
(73) Nanobiotix,
60, rue de Wattignies, 75012 Paris, FR
(74) ZIVKO MIJATOVIC & PARTNERS, d.o.o.,
Ulica stare pravde 10, 1000 Ljubljana, SI
(54) **KOVINSKI NANODELCI NJIHOVA PRIPRAVA IN UPORABA**

---

(51) **A61K 41/00** (11) 2464384
A61K 38/00 (13) T1
A61K 9/00 (46) 26.04.2017
A61P 43/00
A61P 35/00
A61K 48/00
C12N 15/00
(21) 201031359 (22) 16.08.2010
(86) 16.08.2010 WO PCT/GB2010/001547
(96) 16.08.2010 EP 10747249.0
(87) WO 2011/018635, 17.02.2011
(97) EP 2464384 B1, 12.10.2016
(30) 14.08.2009 GB 0914287
(72) KLAVENESS Jo, N-1166 Oslo, NO;
HOGSET Anders, 0379 Oslo, NO
(73) PCI Biotech AS,
Ullernchaussen 64, 0379 Oslo, NO
(74) ZIVKO MIJATOVIC & PARTNERS, d.o.o.,
Ulica stare pravde 10, 1000 Ljubljana, SI
(54) **SOL FOTOSENZITIRAJOČEGA SREDSTVA ZA UPORABO PRI FOTOKEMIČNI INTERNALIZACIJI**

---

(51) **A61K 47/00** (11) 2355853
A61K 31/00 (13) T1
C08G 67/00 (46) 26.04.2017
C08G 71/00
C08G 63/00
(21) 200931618 (22) 09.10.2009
(86) 09.10.2009 WO PCT/AU2009/001342
(96) 09.10.2009 EP 09818693.5
(87) WO 2010/040188, 15.04.2010
(97) EP 2355853 B1, 07.12.2016
(30) 10.10.2008 AU 2008905263

(72) O'SHEA Michael Shane,
Mulgrave Victoria 3170, AU;
GRAICHEN Florian Hans Maximilian,
Richmond Victoria 3121, AU;
TAIT Russell John,
Balwyn Victoria 3103, AU;
TAING Heng Chy,
Chadstone Victoria 3148, AU;
JEFFERY Justine Leigh,
Mitcham Victoria 3132, AU
(73) POLYACTIVA PTY LTD,
Level 9, 278 Collins Street, Melbourne, Victoria 3000, AU
(74) ZIVKO MIJATOVIC & PARTNERS, d.o.o.,
Ulica stare pravde 10, 1000 Ljubljana, SI
(54) **KONJUGATI BIORAZGRADLJIVEGA POLIMERA-BIOAKTIVNEGA DELA**

---

(51) **A61K 47/00** (11) 2411053
(13) T1
(46) 26.04.2017
(21) 200931621 (22) 25.03.2009
(86) 25.03.2009 WO PCT/DK2009/050069
(96) 25.03.2009 EP 09776213.2
(87) WO 2010/108493, 30.09.2010
(97) EP 2411053 B1, 30.11.2016
(72) ANDREASEN Hans,
DK-4300 Holbaek, DK
(73) Pharmacosmos Holding A/s,
Rovangsvej 30 Postboks 40, 4300 Holbaek, DK
(74) Patentna pisarna d.o.o.,
Čopova 14, p.p. 1725, 1001 Ljubljana, SI
(54) **STABILNA SPOJINA ŽELEZOVEGA OLIGOSAHARIDA**

---

(51) **A61L 2/00** (11) 2427219
B01J 3/00 (13) T1
(46) 26.04.2017
(21) 200931583 (22) 07.05.2009
(86) 07.05.2009 WO PCT/SE2009/050500
(96) 07.05.2009 EP 09844434.2
(87) WO 2010/128907, 11.11.2010
(97) EP 2427219 B1, 19.10.2016
(72) STORBERG Bengt, S-311 72 Falkenberg, SE
(73) Getinge Sterilization AB,
P.O.Box 69, 31044 Getinge, SE
(74) ZIVKO MIJATOVIC & PARTNERS, d.o.o.,
Ulica stare pravde 10, 1000 Ljubljana, SI
(54) **VENTILATORSKI AVTOKLAV**

---

(51) **A61L 27/00** (11) 2310059
A61L 31/00 (13) T1
(46) 26.04.2017
(21) 200931597 (22) 29.05.2009
(86) 29.05.2009 WO PCT/EP2009/056666
(96) 29.05.2009 EP 09753968.8
(87) WO 2009/144313, 03.12.2009
(97) EP 2310059 B1, 16.11.2016
(30) 29.05.2008 US 56978
(72) LYNGSTADAAS Stale Petter, N-1450 Nesoddtangen, NO;
MONJO Marta, E-07014 Palma de Mallorca, ES;
PETZOLD Christiane, 0272 Oslo, NO;
ELLINGSEN Jan Eirik, N-1356 Bekkestau, NO
(73) Numat Biomedical S.L.,
ParcBIT Edificio 18 (Naorte) Bloque A Modulo C-21 Numero 4 Cra., Valldemossa Km 7.4, 07121 Palma de Mallorca, ES
(74) ZIVKO MIJATOVIC & PARTNERS, d.o.o.,
Ulica stare pravde 10, 1000 Ljubljana, SI
(54) **VSADKI, POKRITI S PUFA**

---

(51) **A61M 1/00** (11) 1715902
(13) T1
(46) 26.04.2017
(21) 200532090 (22) 10.01.2005
(86) 10.01.2005 WO PCT/US2005/000477
(96) 10.01.2005 EP 05705240.9
(87) WO 2005/070477, 04.08.2005
(97) EP 1715902 B1, 25.05.2016
(30) 08.01.2004 US 534685 P
(73) Sullivan, Paul Joseph,
2030 E. Medicine Lake Blvd., Plymouth, MN 55441, US
(74) Marjan Pipan, inž. el.,
Kotnikova 5, 1000 Ljubljana, SI
(54) **NEDESTRUKTIVNA NAPRAVA ZA PRENOS FLUIDA**

---

(51) **A62C 99/00** (11) 2303412
A62C 3/00 (13) T1
(46) 26.04.2017
(21) 200931633 (22) 16.07.2009
(86) 16.07.2009 WO PCT/EP2009/059190
(96) 16.07.2009 EP 09800036.7
(87) WO 2010/010044, 28.01.2010
(97) EP 2303412 B1, 04.01.2017
(30) 23.07.2008 EP 08160954
(72) HOORELBEKE Leopold, B-4000 Liege, BE
(73) TOTAL RESEARCH & TECHNOLOGY FELUY,
Zone Industrielle C, 7181 Seneffe, BE
(74) Patentna pisarna d.o.o.,
Čopova 14, p.p. 1725, 1001 Ljubljana, SI
(54) **POSTOPEK ZA ZMANJŠANJE POSLEDIC NEOMEJENE EKSPLOZIJE PARNEGA OBLAKA**

---

(51) **B01J 2/00** (11) 2864031
(13) T1
(46) 26.04.2017
(21) 201230893 (22) 20.06.2012
(86) 20.06.2012 WO PCT/EP2012/061833
(96) 20.06.2012 EP 12729107.8
(87) WO 2013/189532, 27.12.2013
(97) EP 2864031 B1, 14.12.2016
(72) Huttlin Herbert, 79585 Steinen, DE
(73) Romaco Innojet GmbH,
Daimlerstrasse 7, 79585 Steinen, DE
(74) Patentna pisarna d.o.o.,
Čopova 14, p.p. 1725, 1001 Ljubljana, SI
(54) **NAPRAVA S SPREMENLJIVIM MERILOM ZA OBDELAVO MATERIALA V OBLIKI DELCEV**

(51) **B01J 12/00** (11) 1807191
C01B 5/00 (13) T1
H01M 10/00 (46) 26.04.2017
(21) 200532138 (22) 08.09.2005
(86) 08.09.2005 WO PCT/EP2005/009677
(96) 08.09.2005 EP 05782640.6
(87) WO 2006/048072, 11.05.2006
(97) EP 1807191 B1, 11.01.2017
(30) 04.11.2004 EP 04026105
(72) RIEGEL Bernhard, 59929 Brilon, DE;
RUCH Jean, 59929 Brilon, DE;
CATTANEO Eduardo, 59929 Brilon-Rosenbeck, DE
(73) Hoppecke Technologies GmbH & Co. KG,
Reichenbacher Strasse 89, 08056 Zwickau, DE
(74) Patentna pisarna d.o.o.,
Čopova 14, p.p. 1725, 1001 Ljubljana, SI
(54) **REKOMBINATOR**

(51) **B01J 21/00** (11) 2629887
B01J 23/00 (13) T1
B01J 37/00 (46) 26.04.2017
B01D 53/00
(21) 201131110 (22) 26.08.2011
(86) 26.08.2011 WO PCT/EP2011/064727
(96) 26.08.2011 EP 11746587.2
(87) WO 2012/052209, 26.04.2012
(97) EP 2629887 B1, 23.11.2016
(30) 22.10.2010 EP 10188521
(72) AUER Gerhard, 47800 Krefeld, DE;
HIPLER Frank, 47800Krefeld, DE
(73) Huntsman P & A Uerdingen GmbH,
Rheinuferstrasse 7-9, 47829 Krefeld, DE
(74) Patentna pisarna d.o.o.,
Čopova 14, p.p. 1725, 1001 Ljubljana, SI
(54) **NOSILNI KATALIZATOR IZ OSTANKOV RAZKLOPA TITANILOV SULFAT-VSEBUJOČE ČRNE RAZTOPINE**

(51) **B05B 11/00** (11) 2911802
F04B 43/00 (13) T1
(46) 26.04.2017
(21) 201330536 (22) 31.07.2013
(86) 31.07.2013 WO PCT/GB2013/052047
(96) 31.07.2013 EP 13756661.8
(87) WO 2014/064415, 01.05.2014
(97) EP 2911802 B1, 01.02.2017
(30) 25.10.2012 GB 201219218
(72) TURNER Jeremy, Omorokoa 3114, NZ
(73) Tristel PLC Unit 4C Lynx Business Park,
Fordham Road, Snailwell, Cambridgeshire CB8 7NY, GB
(74) dr. Jure Marn, univ.dipl.inž., univ.dipl.prav.,
Ljubljanska ulica 9, 2000 Maribor, SI
(54) **ČRPALNA NAPRAVA**

(51) **B05C 17/00** (11) 2509718
B65D 83/00 (13) T1
B05B 11/00 (46) 26.04.2017
B29C 45/00
(21) 201031414 (22) 08.12.2010
(86) 08.12.2010 WO PCT/EP2010/069199
(96) 08.12.2010 EP 10787476.0
(87) WO 2011/070082, 16.06.2011
(97) EP 2509718 B1, 30.11.2016
(30) 11.12.2009 EP 09178940
(72) OBRIST Manfred, A-6890 Lustenau, AT
(73) Sulzer Mixpac AG,
Ruetistrasse 7, 9469 Haag, CH
(74) Patentna pisarna d.o.o.,
Čopova 14, p.p. 1725, 1001 Ljubljana, SI
(54) **BAT KARTUŠE**

(51) **B07B 13/00** (11) 2576086
B07B 7/00 (13) T1
B07C 7/00 (46) 26.04.2017
(21) 201131035 (22) 31.05.2011
(86) 31.05.2011 WO PCT/AU2011/000654
(96) 31.05.2011 EP 11788970.9
(87) WO 2011/150452, 08.12.2011
(97) EP 2576086 B1, 31.08.2016
(30) 31.05.2010 AU 2010902380
(72) Samarkos Manuel, Melbourne, Victoria 3000, AU
(73) Samarkos Manuel,
1 Nicholson Street, Melbourne, Victoria 3000, AU
(74) MARK-INVENTA d.o.o.,
Glinška 14, 1000 Ljubljana, SI
(54) **NAPRAVA ZA SORTIRANJE ODPADKOV IN POSTOPEK**

(51) **B22C 1/00** (11) 2858770
B22C 9/00 (13) T1
C04B 35/00 (46) 26.04.2017
(21) 201330452 (22) 06.06.2013
(86) 06.06.2013 WO PCT/DE2013/000309
(96) 06.06.2013 EP 13735188.8
(87) WO 2013/182186, 12.12.2013
(97) EP 2858770 B1, 12.10.2016
(30) 06.06.2012 DE 102012104934
(72) DETERS Heinz, 40239 Dusseldorf, DE;
KORSCHGEN Jorg, 42799 Leichlingen, DE;
OBERLEITER Martin, 40229 Dusseldorf, DE
(73) ASK Chemicals GmbH,
Reisholzstrasse 16-18, 40721 Hilden, DE
(74) ZIVKO MIJATOVIC & PARTNERS, d.o.o.,
Ulica stare pravde 10, 1000 Ljubljana, SI
(54) **MEŠANICE MATERIALA ZA ULIVANJE, KI VSEBUJEJO BARIJEV SULFAT**

(51) **B22D 17/00** (11) 2593253
B22D 39/00 (13) T1
(46) 26.04.2017
(21) 201131129 (22) 22.06.2011
(86) 22.06.2011 WO PCT/EP2011/060397
(96) 22.06.2011 EP 11726799.7
(87) WO 2012/007255, 19.01.2012
(97) EP 2593253 B1, 11.01.2017
(30) 14.07.2010 EP 10169551
(72) RAPP Josef, A-4801 Traunkirchen, AT;
RAPP Roger, A-4810 Gmunden, AT
(73) MELTEC Industrieofenbau GmbH,
Josef Haas Strasse 6, 4655 Vorchdorf, AT

(74) Patentna pisarna d.o.o.,
Čopova 14, p.p. 1725, 1001 Ljubljana, SI
(54) **NAPRAVA IN POSTOPEK ZA DOZIRANJE TALINE IN LIVARSKI STROJ**

---

(51) **B23D 31/00** (11) 2805789
(13) T1
(46) 26.04.2017
(21) 201430136 (22) 20.05.2014
(96) 20.05.2014 EP 14169046.1
(97) EP 2805789 A1, 26.11.2014;
EP 2805789 B1, 26.10.2016
(30) 24.05.2013 EP 13382192
(72) Prieto Gorka, 20870 Elgoibar (Guipuzcoa), ES;
Pena Javier, 20870 Elgoibar (Guipuzcoa), ES
(73) GAINDU, S.L.,
Poligono Olaso, 45, 20870 Elgoibar (Guipuzcoa), ES
(74) ITEM d.o.o.
Zastopniška pisarna za patente in blagovne znamke,
Resljeva 16, 1000 Ljubljana, SI
(54) **STROJ IN POSTOPEK ZA PRELOM OJNICE**

---

(51) **B23K 9/00** (11) 2193871
(13) T1
(46) 26.04.2017
(21) 200831781 (22) 19.09.2008
(86) 19.09.2008 WO PCT/JP2008/067027
(96) 19.09.2008 EP 08834158.1
(97) EP 2193871 A1, 09.06.2010;
EP 2193871 B1, 22.02.2017
(30) 28.09.2007 JP 2007254291
(72) OHKUBO Jun, Osaka-shi Osaka 532-0027, JP;
NISHIMURA Masaru, Osaka-shi Osaka 532-0027, JP
(73) Daihen Corporation,
1-11, Tagawa 2-chome, Yodogawa-ku Osaka-shi,
Osaka 532-0027, JP
(74) ITEM d.o.o.
Zastopniška pisarna za patente in blagovne znamke,
Resljeva 16, 1000 Ljubljana, SI
(54) **GORILNIK Z ELEKTRIČNIM NAPAJANJEM NA VSILJENI TLAK**

---

(51) **B23K 11/00** (11) 2894003
(13) T1
(46) 26.04.2017
(21) 201230896 (22) 15.05.2012
(96) 15.05.2012 EP 15153190.2
(97) EP 2894003 A1, 15.07.2015;
EP 2894003 B1, 25.01.2017
(72) Ferrero Fulvio, 10095 Grugliasco (Torino), IT;
Mauletti Enrico, 10095 Grugliasco (Torino), IT
(73) Comau S.p.A.,
Via Rivalta 30, 10095 Grugliasco (Torino), IT
(74) MARK-INVENTA d.o.o.,
Glinška 14, 1000 Ljubljana, SI
(54) **GLAVA ZA ELEKTRIČNO TOČKOVNO VARJENJE ZA VEČ OSNI INDUSTRIJSKI ROBOT Z OHIŠJEM IN NOSILNO KONSTRUKCIJO; ROBOT, KI TO GLAVO VSEBUJE**

---

(51) **B23K 20/00** (11) 2090395
B23K 26/00 (13) T1
B23K 13/00 (46) 26.04.2017
B32B 15/00
(21) 200931575 (22) 13.02.2009
(96) 13.02.2009 EP 09002003.3
(97) EP 2090395 A2, 19.08.2009;
EP 2090395 B1, 28.09.2016
(30) 13.02.2008 DE 102008008833;
05.08.2008 DE 102008036435
(72) Brenner Berndt, 01328 Dresden, DE;
Fux Volker, 01796 Pirna, DE;
Merz Karl, 5734 Reinach, CH
(73) Fraunhofer-Gesellschaft zur Foerderung
der angewandten Forschung e.V.,
Hansastrasse 27c, 80686 Muenchen, DE;
MEC Lasertec AG,
Hauptstrasse 150, 5733 Leimbach, CH
(74) PATENTNI BIRO AF d.o.o.,
Kotnikova ulica 32, p.p. 2706, 1001 Ljubljana, SI
(54) **NAPRAVA IN METODA ZA PROIZVODNJO KOVINSKIH KOMPOZITNIH MATERIALOV IN KOMPOZITOV POLKONČANIH IZDELKOV**

---

(51) **B23K 35/00** (11) 1888294
B23K 1/00 (13) T2
(46) 29.08.2014 - T1 (46) 26.04.2017
(21) 200631804 (22) 24.05.2006
(86) 24.05.2006 WO PCT/SE2006/000618
(96) 24.05.2006 EP 06747812.3
(87) WO 2006/126953, 30.11.2006
(97) EP 1888294 B1, 07.05.2014;
EP 1888294 B2, 25.01.2017
(30) 26.05.2005 SE 0501199;
26.05.2005 SE 0501198
(72) SJODIN Per, S-223 61 Lund, SE;
RASSMUS Jens, S-215 67 Malmo, SE
(73) Alfa Laval Corporate AB,
P.O. Box 73, 221 00 Lund, SE
(74) Marjan Pipan, inž. el.,
Kotnikova 5, 1000 Ljubljana, SI
(54) **POSTOPEK TRDEGA SPAJKANJA IZDELKOV IN NERJAVEČEGA JEKLA**

---

(51) **B23Q 1/00** (11) 2846966
B23Q 11/00 (13) T1
B23Q 23/00 (46) 26.04.2017
B23Q 39/00
G05B 19/00
(21) 201330573 (22) 07.05.2013
(86) 07.05.2013 WO PCT/AT2013/050104
(96) 07.05.2013 EP 13731020.7
(87) WO 2013/166539, 14.11.2013
(97) EP 2846966 B1, 14.12.2016
(30) 07.05.2012 AT 5332012
(72) HAAS Roland, A-4222 St. Georgen an der Gusen, AT;
PERNKOPF Friedrich, A-4040 Linz, AT
(73) ANGER MACHINING GmbH,
Zaunermuehlstr. 3, 4050 Traun, AT

(74) Patentna pisarna d.o.o.,
Čopova 14, p.p. 1725, 1001 Ljubljana, SI
(54) **TRANSFERNA POSTAJA ZA ODREZOVALNO OBDELAVO VSAJ ENEGA OBDELOVANCA S POLOŽAJNIM IZRAVNALNIM SISTEMOM**

---

(51) **B29C 43/00** (11) 2314437
B60R 13/00 (13) T1
E04B 1/00 (46) 26.04.2017
(21) 201031417 (22) 18.05.2010
(96) 18.05.2010 EP 10163121.6
(97) EP 2314437 A1, 27.04.2011;
EP 2314437 B1, 07.12.2016
(30) 16.10.2009 DE 102009045769
(72) Luger Markus, 6845 Hohenems, AT;
Geissler Richard, 6912 Hoerbranz, AT
(73) Carcoustics TechConsult GmbH,
Neuenkamp 8, 51381 Leverkusen, DE
(74) ITEM d.o.o.
Zastopniška pisarna za patente in blagovne znamke,
Resljeva 16, 1000 Ljubljana, SI
(54) **POSTOPEK ZA IZDELAVO VOTLIH TELES IZ UMETNE SNOVI, VOTLO TELO IZ UMETNE SNOVI Z NOVIMI LASTNOSTMI**

---

(51) **B42D 5/00** (11) 2886361
B42C 7/00 (13) T1
B42C 9/00 (46) 26.04.2017
(21) 201430176 (22) 22.12.2014
(96) 22.12.2014 EP 14199897.1
(97) EP 2886361 A1, 24.06.2015;
EP 2886361 B1, 15.02.2017
(30) 20.12.2013 AT 5017713 U
(72) Steinschaden Gerhard, 1010 Wien, AT;
Lindpointner Andreas, 4721 Altschwendt, AT;
Peham Thomas, 4721 Altschwendt, AT
(73) Kalendermacher GmbH & Co KG,
Wiener Str. 68, 2104 Spillern, AT
(74) INVENTIO d.o.o.,
Dolenjska cesta 11, p.p. 2410, 1001 Ljubljana, SI
(54) **PRIPRAVA IN POSTOPEK ZA IZDELAVO NAMIZNIH KOLEDARJEV**

---

(51) **B60M 1/00** (11) 2485917
(13) T1
(46) 26.04.2017
(21) 201031400 (22) 21.09.2010
(86) 21.09.2010 WO PCT/EP2010/005771
(96) 21.09.2010 EP 10763315.8
(87) WO 2011/042118, 14.04.2011
(97) EP 2485917 B1, 09.11.2016
(30) 09.10.2009 DE 102009048869
(72) FURRER Beat, CH-3012 Bern, CH
(73) Furrer + Frey AG,
Thunstrasse 35, 3005 Bern, CH
(74) Patentna pisarna d.o.o.,
Čopova 14, p.p. 1725, 1001 Ljubljana, SI
(54) **DRŽALNA NAPRAVA TOKOVNE TIRNICE**

---

(51) **B60R 25/00** (11) 2127964
(13) T1
(46) 26.04.2017
(21) 200931625 (22) 25.05.2009
(96) 25.05.2009 EP 09161043.6
(97) EP 2127964 A2, 02.12.2009;
EP 2127964 B1, 14.12.2016
(30) 27.05.2008 IT RM20080083 U;
27.05.2008 IT RM20080084 U;
17.07.2008 IT RM20080106 U
(72) Petrone Domenico, I-10100, Torino (TO), IT;
Bertagna Massimo, I-10019, Strambino (TO), IT
(73) Viasat SpA,
Via Tiburtina, 1180, 00156 Roma, IT
(74) ITEM d.o.o.
Zastopniška pisarna za patente in blagovne znamke,
Resljeva 16, 1000 Ljubljana, SI
(54) **NAPRAVA, KI JO JE MOČ VGRADITI V VOZILO, DA GENERIRA ZAHTEVO ZA REŠEVANJE IN SAMODEJNO POŠLJE PODATKE O GEOGRAFSKEM POLOŽAJU VOZILA**

---

(51) **B62K 3/00** (11) 2949560
B62K 13/00 (13) T1
(46) 26.04.2017
(21) 201230847 (22) 12.12.2012
(96) 12.12.2012 EP 15163647.9
(97) EP 2949560 A1, 02.12.2015;
EP 2949560 B1, 26.10.2016
(30) 22.12.2011 AT 500192011
(72) Berndorfer Wolfgang, 4723 Natternbach, AT;
Kirchschlager Robert, 4060 Leonding, AT
(73) SCOOT & RIDE GMBH,
Steiffstrasse 1, 4710 Grieskirchen, AT
(74) Patentna pisarna d.o.o.,
Čopova 14, p.p. 1725, 1001 Ljubljana, SI
(54) **SKIRO**

---

(51) **B63H 21/00** (11) 2802510
B63H 23/00 (13) T1
(46) 26.04.2017
(21) 201230794 (22) 12.11.2012
(86) 12.11.2012 WO PCT/AT2012/000287
(96) 12.11.2012 EP 12813250.3
(87) WO 2013/071320, 23.05.2013
(97) EP 2802510 B1, 28.09.2016
(30) 14.11.2011 DE 102011086291
(72) ASCHABER Michael, A-4421 Aschach, AT
(73) Steyr Motors GmbH,
Im Stadtgut B1, 4407 Steyr, AT
(74) INVENTIO d.o.o.,
Dolenjska cesta 11, p.p. 2410, 1001 Ljubljana, SI
(54) **POSTOPEK KRMILJENJA HIBRIDNEGA POGONA ZA PLOVILO IN HIBRIDNO POGONSKO POSTROJENJE**

---

(51) **B65B 23/00** (11) 2554498
B65B 35/00 (13) T1
B65G 17/00 (46) 26.04.2017
B65G 37/00
(21) 201131058 (22) 05.08.2011

(96) 05.08.2011 EP 11425218.2
(97) EP 2554498 A1, 06.02.2013;
EP 2554498 B1, 05.10.2016
(72) Marazzi Giorgio, 43100 Parma, IT;
Canepari Luca, 43100 Parma, IT
(73) Barilla G. e R. Fratelli S.p.A.,
Via Mantova, 166, 43100 Parma, IT
(74) ZIVKO MIJATOVIC & PARTNERS, d.o.o.,
Ulica stare pravde 10, 1000 Ljubljana, SI
(54) **METODA IN Z NJO POVEZANI APARAT ZA POLNJENJE PAKIRNEGA STROJA S SKUPINAMI TANKO OBLIKOVANIH PREHRANSKIH PROIZVODOV**

---

(51) **B65D 65/00** (11) 2740685
C09D 129/00 (13) T1
(46) 26.04.2017
(21) 201230802 (22) 06.12.2012
(96) 06.12.2012 EP 12195926.6
(97) EP 2740685 A1, 11.06.2014;
EP 2740685 B1, 30.11.2016
(72) Zischka Michael Dr., 8046 Stattegg-Muhl, AT;
Spanring Julia Dr., 8020 Graz, AT;
Reischl Martin Dr., 8113 Stallhofen, AT
(73) Mayr-Melnhof Karton AG,
Brahmsplatz 6, 1041 Wien, AT
(74) ZIVKO MIJATOVIC & PARTNERS, d.o.o.,
Ulica stare pravde 10, 1000 Ljubljana, SI
(54) **POSTOPEK ZA IZDELAVO OBLOŽENEGA EMBALIRNEGA MATERIALA IN EMBALIRNI MATERIAL Z VSAJ ENIM ZAPORNIM SLOJEM ZA HIDROFOBNE SPOJINE**

---

(51) **B65D 71/00** (11) 2931621
B65D 19/00 (13) T1
B65D 85/00 (46) 26.04.2017
(21) 201330453 (22) 10.12.2013
(86) 10.12.2013 WO PCT/DK2013/050422
(96) 10.12.2013 EP 13807913.2
(87) WO 2014/090256, 19.06.2014
(97) EP 2931621 B1, 05.10.2016
(30) 12.12.2012 EP 12196668
(72) DUISTERS Rob,
NL-5591 TE Heeze, NL;
VAN GEEL Petrus Gerardus Marie,
NL-6095 BE Baexem, NL
(73) Rockwool International A/S,
Hovedgaden 584, 2640 Hedehusene, DK
(74) ZIVKO MIJATOVIC & PARTNERS, d.o.o.,
Ulica stare pravde 10, 1000 Ljubljana, SI
(54) **TRANSPORTNA ENOTA IN METODA ZA DVIGANJE TAKE TRANSPORTNE ENOTE**

---

(51) **B65D 85/00** (11) 2900572
(13) T1
(46) 26.04.2017
(21) 201330503 (22) 27.09.2013
(86) 27.09.2013 WO PCT/EP2013/070251
(96) 27.09.2013 EP 13771121.4
(87) WO 2014/049143, 03.04.2014
(97) EP 2900572 B1, 09.11.2016
(30) 27.09.2012 DE 102012109186
(72) KRUGER Marc, 51467 Bergisch-Gladbach, DE
(73) K-fee System GmbH,
Senefelder Strasse 44, 51469 Bergisch Gladbach, DE
(74) MARK-INVENTA d.o.o.,
Glinška 14, 1000 Ljubljana, SI
(54) **KAPSULA ZA ENKRATNO POSTREŽBO, KI VSEBUJE Z NJO TESNO POVEZAN FILTER**

---

(51) **B65G 29/00** (11) 2673221
B65G 47/00 (13) T1
B67C 7/00 (46) 26.04.2017
(21) 201230894 (22) 26.01.2012
(86) 26.01.2012 WO PCT/EP2012/000333
(96) 26.01.2012 EP 12702183.0
(87) WO 2012/107172, 16.08.2012
(97) EP 2673221 B1, 08.03.2017
(30) 10.02.2011 DE 102011010955;
10.02.2011 DE 102011010954
(72) KRULITSCH Dieter-Rudolf, 55545 Bad Kreuznach, DE;
BEISEL Michael, 55444 Schoneberg, DE
(73) KHS GmbH,
Juchostrasse 20, 44143 Dortmund, DE
(74) ITEM d.o.o.
Zastopniška pisarna za patente in blagovne znamke,
Resljeva 16, 1000 Ljubljana, SI
(54) **STROJ ZA OBDELAVO VSEBNIKOV S PREMIČNIMI TRANSPORTNIMI ZVEZDAMI**

---

(51) **B65G 59/00** (11) 2899149
B65G 61/00 (13) T1
B25J 15/00 (46) 26.04.2017
B65H 3/00
(21) 201430105 (22) 27.01.2014
(96) 27.01.2014 EP 14152723.4
(97) EP 2899149 A1, 29.07.2015;
EP 2899149 B1, 02.11.2016
(72) Evans Philip Anthony,
Woolston, Warrington WA1 4 EN, GB
(73) Mayr-Melnhof Karton AG,
Brahmsplatz 6, 1041 Wien, AT
(74) ZIVKO MIJATOVIC & PARTNERS, d.o.o.,
Ulica stare pravde 10, 1000 Ljubljana, SI
(54) **NAPRAVA ZA RAZKLADANJE PALET ZA RAZTOVARJANJE TOVORA S PALETE IN METODA ZA RAZTOVARJANJE TOVORA S PALETE**

---

(51) **B66C 1/00** (11) 2389538
G01M 5/00 (13) T1
G01D 11/00 (46) 26.04.2017
G01N 27/00
F22B 37/00
(21) 201031325 (22) 19.01.2010
(86) 19.01.2010 WO PCT/US2010/021407
(96) 19.01.2010 EP 10700929.2
(87) WO 2010/083521, 22.07.2010
(97) EP 2389538 B1, 10.08.2016
(30) 19.01.2009 US 145629 P

(72) O'DELL Thomas, Issaquah, Washington 98027, US
(73) Babcock & Wilcox Nuclear Energy, Inc.,
800 Main Street, Lynchburg, VA 24504, US
(74) MARK-INVENTA d.o.o.,
Glinška 14, 1000 Ljubljana, SI
(54) **NAPRAVA ZA AVTOMATIZIRANO NAMEŠČANJE SOND ZA TESTIRANJE EDDIJEVEGA TOKA**

---

(51) **B67B 7/00** (11) 2943432
(13) T1
(46) 26.04.2017
(21) 201430173 (22) 10.01.2014
(86) 10.01.2014 WO PCT/EP2014/050356
(96) 10.01.2014 EP 14703547.1
(87) WO 2014/108488, 17.07.2014
(97) EP 2943432 B1, 14.12.2016
(30) 11.01.2013 IT MI20130033
(72) MITIDIERI Augusto, CH-6900 Lugano, CH
(73) Sintetica S.A.,
Via Loreto 24, 6900 Lugano, CH
(74) Katarina Bradaška, odvetnica,
Kidričeva 4b, 4000 Kranj, SI
(54) **PRIPRAVA ZA ODPIRANJE STEKLENIH AMPUL**

---

(51) **B67C 3/00** (11) 2412664
B65B 3/00 (13) T1
(46) 26.04.2017
(21) 201131125 (22) 19.07.2011
(96) 19.07.2011 EP 11174539.4
(97) EP 2412664 A2, 01.02.2012;
EP 2412664 B1, 28.12.2016
(30) 27.07.2010 DE 102010032398
(72) Poschl Stefan, 93073 Neutraubling, DE;
Doblinger Josef, 93073 Neutraubling, DE
(73) KRONES AG,
Boehmerwaldstrasse 5, 93073 Neutraubling, DE
(74) ITEM d.o.o.
Zastopniška pisarna za patente in blagovne znamke,
Resljeva 16, 1000 Ljubljana, SI
(54) **NAPRAVA IN POSTOPEK ZA POLNJENJE PIJAČ IZ VEČ SESTAVIN**

---

(51) **C01F 7/00** (11) 1555286
C08K 3/00 (13) T1
H01B 7/00 (46) 26.04.2017
C09C 1/00
C09K 21/00
(21) 200332517 (22) 15.10.2003
(96) 15.10.2003 EP 05007388.1
(97) EP 1555286 A2, 20.07.2005;
EP 1555286 B1, 14.12.2016
(30) 16.10.2002 DE 10248174
(72) Sauerwein Reiner Dr., 92449 Steinberg, DE;
Prescher Dieter Dr., 92421 Schwandorf, DE;
Brandl Josef, 93158 Teublitz, DE;
Gokorsch Hans, 92421 Schwandorf, DE
(73) Nabaltec AG,
Alustrasse 50-52, 92421 Schwandorf, DE
(74) Patentna pisarna d.o.o.,
Čopova 14, p.p. 1725, 1001 Ljubljana, SI
(54) **POSTOPEK ZA PRIPRAVO ZAŠČITNEGA SREDSTVA PROTI OGNJU IN POSTOPEK ZA PRIPRAVO OGNJEVZDRŽNEGA POLIMERNEGA SESTAVKA**

---

(51) **C02F 11/00** (11) 2921458
B30B 9/00 (13) T1
B01D 33/00 (46) 26.04.2017
(21) 201530042 (22) 16.03.2015
(96) 16.03.2015 EP 15159232.6
(97) EP 2921458 A1, 23.09.2015;
EP 2921458 B1, 04.01.2017
(30) 18.03.2014 IT RE20140024
(72) Gavioli Andrea, 41036 Medolla (Modena), IT
(73) AQSEPTENCE GROUP CARPI S.R.L.,
Via Pitagora 30, 41019 Soliera, (MO), IT
(74) Patentna pisarna d.o.o.,
Čopova 14, p.p. 1725, 1001 Ljubljana, SI
(54) **NAPRAVA ZA LOČEVANJE TRDNIH DELCEV IZ ODPADNE VODE**

---

(51) **C04B 20/00** (11) 2753591
C04B 38/00 (13) T1
B01F 17/00 (46) 26.04.2017
C04B 24/00
B01J 13/00
(21) 201230886 (22) 05.09.2012
(86) 05.09.2012 WO PCT/EP2012/067257
(96) 05.09.2012 EP 12756448.2
(87) WO 2013/034567, 14.03.2013
(97) EP 2753591 B1, 28.12.2016
(30) 08.09.2011 EP 11306117
(72) GARTNER Ellis, F-69003 Lyon, FR;
HOANG Le-Chien, F-38300 Ruy-Montceau, FR
(73) Lafarge,
61, rue des Belles Feuilles, 75116 Paris, FR
(74) INVENTIO d.o.o.,
Dolenjska cesta 11, p.p. 2410, 1001 Ljubljana, SI
(54) **S SURFAKTANTOM OBDELANI DELCI MATERIALA ZA IZDELAVO CEMENTNE PENE**

---

(51) **C04B 28/00** (11) 2695865
C04B 40/00 (13) T1
(46) 26.04.2017
(21) 200831734 (22) 13.08.2008
(96) 13.08.2008 EP 13189323.2
(97) EP 2695865 A2, 12.02.2014;
EP 2695865 B1, 30.11.2016
(30) 27.08.2007 DE 102007040349
(72) Parker Frank, 65205 Wiesbaden, DE;
Strunge Josef Dr., 65203 Wiesbaden, DE;
Deuse Thomas, 63075 Offenbach, DE
(73) Dyckerhoff GmbH,
Biebricher Strasse 69, 65203 Wiesbaden, DE
(74) MARK-INVENTA d.o.o.,
Glinška 14, 1000 Ljubljana, SI
(54) **MINERALNO ADHEZIVNO SREDSTVO IN POSTOPEK NJEGOVE IZDELAVE**

(51) **C07C 235/00** (11) 2220027
A61K 31/00 (13) T1
A61P 25/00 (46) 26.04.2017
(21) 200831704 (22) 12.11.2008
(86) 12.11.2008 WO PCT/EP2008/065367
(96) 12.11.2008 EP 08849561.9
(87) WO 2009/062949, 22.05.2009
(97) EP 2220027 B1, 17.08.2016
(30) 13.11.2007 EP 07120551
(72) CACCIAGLIA Roberto, I-18014 Ospedaletti, IT;
FERRARI Massimo, I-24069 Cenate Sotto, IT
(73) LABORATORIO FARMACEUTICO C.T. S.r.l.,
Strada Solaro, 97, 18038 Sanremo (Imperia), IT
(74) ZIVKO MIJATOVIC & PARTNERS, d.o.o.,
Ulica stare pravde 10, 1000 Ljubljana, SI
(54) **POLIMORFNA OBLIKA N-(4-(TRIFLUOROMETIL)BENZIL)-4-METOKSIBUTIRAMID**

(51) **C07C 235/00** (11) 2514739
C07D 213/00 (13) T1
C07C 69/00 (46) 26.04.2017
C07D 317/00
C07D 405/00
(21) 200731907 (22) 14.05.2007
(96) 14.05.2007 EP 12002538.2
(97) EP 2514739 A1, 24.10.2012;
EP 2514739 B1, 21.12.2016
(30) 15.05.2006 CN 200610042787
(72) Zheng Xiaohui, Xi'an, Shaanxi 710069, CN;
Zhang Qunzheng, Xi'an, Shaanxi 710069, CN;
Wang Shixiang, Xi'an, Shaanxi 710069, CN;
Zhao Xinfeng, Xi'an, Shaanxi 710069, CN
(73) Northwest University,
No. 229, Taibai North Road, Xi'an, Shaanxi 710069, CN
(74) Patentna pisarna d.o.o.,
Čopova 14, p.p. 1725, 1001 Ljubljana, SI
(54) **SUBSTITUIRANA BETA-FENIL-ALFA-HIDROKSI PROPANOJSKA KISLINA, POSTOPEK SINTEZE IN NJENA UPORABA**

(51) **C07C 253/00** (11) 2803659
C07D 223/00 (13) T1
(46) 26.04.2017
(21) 201430179 (22) 16.05.2014
(96) 16.05.2014 EP 14168559.4
(97) EP 2803659 A1, 19.11.2014;
EP 2803659 B1, 04.01.2017
(30) 17.05.2013 FR 1354504
(72) Vaysse-Ludot Lucile, 76490 Saint-Wandrille-Rancon, FR;
Le Flohic Alexandre, 76640 Fauville en Caux, FR;
Vaultier Michel, 35410 Chateaugiron, FR;
Pucheault Mathieu, 33360 Camblanes et Meynac, FR;
Kaminski Thomas, 35000 Rennes, FR
(73) Les Laboratoires Servier,
35, rue de Verdun, 92284 Suresnes Cedex, FR
(74) PETOŠEVIĆ d.o.o.,
Cankarjeva cesta 4, 1000 Ljubljana, SI
(54) **POSTOPEK ZA SINTETIZIRANJE 3,4-DIMETOKSIBICIKLO (4.2.0)OKTA-1,3,5-TRIEN-7-KARBONITRILA TER UPORABA ZA SINTETIZIRANJE IVABRADINA IN NJEGOVIH DODATNIH SOLI S FARMACEVTSKO SPREJEMLJIVO KISLINO**

(51) **C07C 317/00** (11) 1737815
A61K 31/00 (13) T1
A61P 43/00 (46) 26.04.2017
C07C 323/00
C07D 207/00
C07D 209/00
C07D 213/00
C07D 295/00
C07D 307/00
C07D 333/00
(21) 200532137 (22) 13.04.2005
(86) 13.04.2005 WO PCT/US2005/012836
(96) 13.04.2005 EP 05735327.8
(87) WO 2005/100308, 27.10.2005
(97) EP 1737815 B1, 21.12.2016
(30) 13.04.2004 EP 04290982;
07.05.2004 US 569153 P;
12.04.2005 US 104091
(72) BACON Edward R., Audubon, PA 19403, US;
CHATTERJEE Sankar, Wynnewood, PA 19096, US;
DUNN Derek, Coatesville, PA 19320, US;
GOURDEL Marie-Edith, F-77176 Savigny le Temple, FR;
HOSTETLER Greg A., Newark, DE 19713, US;
IQBAL Mohamed, Malvern, PA 19355, US;
LESUR Brigitte, F-77420 Champs sur Marne, FR;
LOUVET Philippe, F-91230 Montgeron, FR;
RIGUET Eric, F-74130 Bonneville, FR;
SCHWEIZER Dominique, F-75016 Paris, FR;
YUE Christophe, F-94300 Vincennes, FR
(73) Cephalon, Inc.,
41 Moores Road P.O. Box 4011,
Frazer, PA 19355, US;
Teva Sante,
110 Esplanade Du General De Gaulle,
92931 La Defense Cedex, FR
(74) ITEM d.o.o.
Zastopniška pisarna za patente in blagovne znamke,
Resljeva 16, 1000 Ljubljana, SI
(54) **TIO-SUBSTITUIRANI BIARIL-METANSULFINILNI DERIVATI**

(51) **C07C 323/00** (11) 1617843
C07D 295/00 (13) T1
A61K 31/00 (46) 26.04.2017
C07H 5/00
(21) 200432382 (22) 14.04.2004
(86) 14.04.2004 WO PCT/US2004/011593
(96) 14.04.2004 EP 04775891.7
(87) WO 2005/007076, 27.01.2005
(97) EP 1617843 B1, 21.12.2016
(30) 14.04.2003 US 414076
(72) YANG Li-Xi, San Francisco, CA 94132, US
(73) California Pacific Medical Center,
475 Brannan Street, Suite 220,
San Francisco, CA 94107, US;
Catholic Healtcare West, d.b.a. St. Mary's Medical Center,
185 Berry Street, Suite 300,
San Francisco, CA 94107-1739, US
(74) Patentna pisarna d.o.o.,
Čopova 14, p.p. 1725, 1001 Ljubljana, SI
(54) **KOLHICINSKI DERIVATI**

(51) **C07D 213/00** (11) 2819996
C07D 217/00 (13) T1
C07D 401/00 (46) 26.04.2017
C07D 405/00
C07D 407/00
C07D 409/00
C07D 413/00
C07D 417/00
(21) 201330585 (22) 25.02.2013
(86) 25.02.2013 WO PCT/EP2013/053689
(96) 25.02.2013 EP 13705799.8
(87) WO 2013/127729, 06.09.2013
(97) EP 2819996 B1, 04.01.2017
(30) 27.02.2012 EP 12157199
(72) REISER Ulrich, 55216 Ingelheim Am Rhein, DE;
BADER Gerd, 55216 Ingelheim Am Rhein, DE;
SPEVAK Walter, 55216 Ingelheim Am Rhein, DE;
STEFFEN Andreas, 55216 Ingelheim Am Rhein, DE;
PARKES Alastair L., 22419 Hamburg, DE
(73) Boehringer Ingelheim International GmbH,
Binger Strasse 173, 55216 Ingelheim am Rhein, DE
(74) Patentna pisarna d.o.o.,
Čopova 14, p.p. 1725, 1001 Ljubljana, SI
(54) **6-ALKINIL PIRIDINI KOT SMAC MIMETIKI**

(51) **C07D 231/00** (11) 2882716
C07D 405/00 (13) T1
C07D 249/00 (46) 26.04.2017
C07D 261/00
C07D 263/00
A61K 31/00
A61P 9/00
(21) 201330556 (22) 07.08.2013
(86) 07.08.2013 WO PCT/US2013/053956
(96) 07.08.2013 EP 13750454.4
(87) WO 2014/025891, 13.02.2014
(97) EP 2882716 B1, 07.12.2016
(30) 08.08.2012 US 201261680804 P;
07.03.2013 US 201361774163 P
(72) FLEURY Melissa, San Francisco California 94115, US;
HUGHES Adam D., Belmont California 94002, US
(73) Theravance Biopharma R&D IP, LLC,
901 Gateway Boulevard,
South San Francisco, CA 948080, US
(74) Patentna pisarna d.o.o.,
Čopova 14, p.p. 1725, 1001 Ljubljana, SI
(54) **ZAVIRALCI NEPRILIZINA**

(51) **C07D 233/00** (11) 2802325
C07D 401/00 (13) T1
C07D 405/00 (46) 26.04.2017
A61K 31/00
A61P 23/00
(21) 201330552 (22) 11.01.2013
(86) 11.01.2013 WO PCT/US2013/021245
(96) 11.01.2013 EP 13735638.2
(87) WO 2013/106717, 18.07.2013
(97) EP 2802325 B1, 30.11.2016
(30) 13.01.2012 US 201261586450 P;
11.04.2012 US 201261622627 P
(72) RAINES Douglas E., Wayland, MA 01778, US;
HUSAIN Syed Shaukat, Newton, MA 02461, US;
RANDLE John C.R., Brookline, MA 02445, US
(73) The General Hospital Corporation,
55 Fruit Street, Boston, MA 02114, US;
Annovation Biopharma, Inc.,
25 First Street, Suite 303, Cambridge, MA 02141, US
(74) Marjan Pipan, inž. el.,
Kotnikova 5, 1000 Ljubljana, SI
(54) **ANESTETIČNE SPOJINE IN PRIPADAJOČI POSTOPKI ZA UPORABO**

(51) **C07D 233/00** (11) 2922822
(13) T1
(46) 26.04.2017
(21) 201230891 (22) 22.11.2012
(86) 22.11.2012 WO PCT/EP2012/073321
(96) 22.11.2012 EP 12790895.2
(87) WO 2014/079497, 30.05.2014
(97) EP 2922822 B1, 28.12.2016
(72) PARKANYI Zsolt, H-1024 Budapest, HU;
ALATTYANI Edit, H-1048 Budapest, HU;
BUGIR Zoltan, H-2030 Erd, HU;
HARSANYI Marton, H-2120 Dunakeszi, HU
(73) SANOFI,
54 Rue de La Boetie, 75008 Paris, FR
(74) MARK-INVENTA d.o.o.,
Glinška 14, 1000 Ljubljana, SI
(54) **POSTOPEK PRIPRAVE DERIVATOV FENILOKSIMETIL-NITRO-IMIDAZOLA IN NJIHOVA UPORABA**

(51) **C07D 235/00** (11) 2624696
C07D 401/00 (13) T1
C07D 403/00 (46) 26.04.2017
C07D 405/00
C07D 409/00
C07D 513/00
C07D 417/00
A61K 31/00
A01N 43/00
C07D 413/00
(21) 201131123 (22) 23.09.2011
(86) 23.09.2011 WO PCT/US2011/052857
(96) 23.09.2011 EP 11831214.9
(87) WO 2012/047538, 12.04.2012
(97) EP 2624696 B1, 21.12.2016
(30) 29.08.2011 US 201161528397 P;
06.10.2010 US 390314 P
(72) QU Junya,
Collegeville, Pennsylvania 19426, US;
RIVERO Ralph,
Collegeville, Pennsylvania 19426, US;
SANCHEZ Robert,
Collegeville, Pennsylvania 19426, US;
TEDESCO Rosanna,
Collegeville, Pennsylvania 19426, US
(73) GlaxoSmithKline LLC Corporation Service Company,
2711 Centreville Road, Suite 400,
Wilmington, Delaware 19808, US

(74) ITEM d.o.o.
Zastopniška pisarna za patente in blagovne znamke,
Resljeva 16, 1000 Ljubljana, SI

(54) **BENZIMIDAZOLNI DERIVATI KOT INHIBITORJI PI3-KINAZE**

---

(51) **C07D 239/00** (11) 2767531
C07D 233/00 (13) T1
C07D 471/00 (46) 26.04.2017
C07D 491/00
C07D 249/00
A61K 31/00
A61K 9/00
A61P 35/00

(21) 201131127 (22) 01.07.2011

(96) 01.07.2011 EP 14001526.4

(97) EP 2767531 A1, 20.08.2014;
EP 2767531 B1, 21.12.2016

(30) 22.07.2010 RU 2010130618

(72) Ivachtchenko Alexandre Vasilievich,
Encinitas, CA 92024, US;
Mitkin Oleg Dimitrievich,
141400 Moscow, RU

(73) R-Pharm Overseas Inc.,
12526 High Bluff Drive, Suite 300,
San Diego, CA 92130, US

(74) Patentna pisarna d.o.o.,
Čopova 14, p.p. 1725, 1001 Ljubljana, SI

(54) **CIKLIČNE N,N'-DIARILTIOSEČNINE IN N,N'-DIARILSEČNINE KOT ANTAGONISTI ANDROGENSKEGA RECEPTORJA, SREDSTVO PROTI RAKU, POSTOPEK ZA NJIHOVO PROIZVODNJO IN UPORABO**

---

(51) **C07D 241/00** (11) 2805940
C07D 401/00 (13) T1
C07D 403/00 (46) 26.04.2017
C07D 413/00
C07D 471/00
C07D 491/00
A61K 31/00
A61P 35/00
A61P 43/00

(21) 201330544 (22) 15.01.2013

(86) 15.01.2013 WO PCT/JP2013/050579

(96) 15.01.2013 EP 13738947.4

(97) EP 2805940 A1, 26.11.2014;
EP 2805940 B1, 23.11.2016

(30) 17.01.2012 JP 2012007525

(72) MATSUYA Takahiro, Tokyo 103-8411, JP;
KONDOH Yutaka, Tokyo 103-8411, JP;
SHIMADA Itsuro, Tokyo 103-8411, JP;
KIKUCHI Shigetoshi, Tokyo 103-8411, JP;
IIDA Maiko, Tokyo 103-8411, JP;
ONDA Kenichi, Tokyo 103-8411, JP;
FUKUDOME Hiroki, Tokyo 103-8411, JP;
TAKEMOTO Yukihiro, Tokyo 1038411, JP;
SHINDOU Nobuaki, Tokyo 103-8411, JP;
SAKAGAMI Hideki, Tokyo 103-8411, JP;
HAMAGUCHI Hisao, Tokyo 103-8411, JP

(73) Astellas Pharma Inc,
5-1 Nihonbashi-Honcho 2-chome,
Chuo-ku, 103-8411 Tokyo, JP

(74) Patentna pisarna d.o.o.,
Čopova 14, p.p. 1725, 1001 Ljubljana, SI

(54) **PIRAZINKARBOKSAMIDNA SPOJINA**

---

(51) **C07D 249/00** (11) 2882723
(13) T1
(46) 26.04.2017

(21) 201330513 (22) 31.07.2013

(86) 31.07.2013 WO PCT/EP2013/066071

(96) 31.07.2013 EP 13747999.4

(87) WO 2014/023623, 13.02.2014

(97) EP 2882723 B1, 16.11.2016

(30) 07.08.2012 EP 12179540

(72) VAN SUMMEREN Ruben, NL-6004 LG Weert, NL;
VAESSEN Harrie, NL-6363 Al Wijnandsrade, NL;
MINK Daniel, B-4700 Eupen, BE;
WASER Mario, A-4060 Leonding, AT

(73) Basilea Pharmaceutica AG,
Grenzacherstrasse 487, 4058 Basel, CH

(74) MARK-INVENTA d.o.o.,
Glinška 14, 1000 Ljubljana, SI

(54) **POSTOPEK IZDELAVE IZAVUKONAZOLA ALI RAVUKONAZOLA**

---

(51) **C07D 401/00** (11) 2356109
C07D 279/00 (13) T1
C07D 241/00 (46) 26.04.2017
C07D 487/00
C07D 265/00
C07D 498/00
A61K 31/00
A61P 35/00

(21) 200931622 (22) 12.10.2009

(86) 12.10.2009 WO PCT/US2009/060367

(96) 12.10.2009 EP 09820030.6

(87) WO 2010/042925, 15.04.2010

(97) EP 2356109 B1, 07.12.2016

(30) 10.10.2008 US 104672 P

(72) WU Jay Jie-Qiang, Fremont California 94555, US

(73) VM Discovery, Inc.,
45535 Northport Loop East, Fremont CA 94538, US

(74) Patentna pisarna d.o.o.,
Čopova 14, p.p. 1725, 1001 Ljubljana, SI

(54) **SESTAVKI IN POSTOPKI ZA ZDRAVLJENJE MOTENJ ZARADI UŽIVANJA ALKOHOLA, BOLEČINE IN DRUGIH BOLEZNI**

---

(51) **C07D 401/00** (11) 2780338
C07D 491/00 (13) T1
A61K 31/00 (46) 26.04.2017
A61P 35/00

(21) 201230843 (22) 14.11.2012

(86) 14.11.2012 WO PCT/US2012/065019

(96) 14.11.2012 EP 12798087.8

(87) WO 2013/074633, 23.05.2013

(97) EP 2780338 B1, 09.11.2016

(30) 14.11.2011 US 201161559312 P

(72) DANDU Reddeppareddy,
Downingtown, Pennsylvania 19335, US;
HUDKINS Robert L.,
Chester Springs, Pennsylvania 19425, US;
JOSEF Kurt A.,
Radnor, Pennsylvania 19087, US;
PROUTY Catherine P.,
Doylestown, Pennsylvania 18901, US;
TRIPATHY Rabindranath,
Churchville, Pennsylvania 18966, US
(73) Ignyta, Inc.,
4545 Towne Centre Ct., San Diego, CA 92121, US
(74) ITEM d.o.o.
Zastopniška pisarna za patente in blagovne znamke,
Resljeva 16, 1000 Ljubljana, SI
(54) **URACILNI DERIVATI KOT ZAVIRALCI AXL IN C-MET KINAZE**

---

(51) **C07D 401/00** (11) 2829539
C07D 405/00 (13) T1
A61K 31/00 (46) 26.04.2017
C07D 471/00
A61P 35/00
A61P 37/00
C07D 491/00
C07D 498/00
(21) 201430163 (22) 22.07.2014
(96) 22.07.2014 EP 14178016.3
(97) EP 2829539 A1, 28.01.2015;
EP 2829539 B1, 21.12.2016
(30) 23.07.2013 FR 1357258
(72) Le Tiran Arnaud, 78290 Croissy sur Seine, FR;
Le Diguarher Thierry, 45550 Saint Denis de l'Hotel, FR;
Starck Jerome-Benoit, 92500 Rueil-Malmaison, FR;
Henlin Jean-Michel, 92150 Suresnes, FR;
Guillouzic Anne-Francoise, 92000 Nanterre, FR;
De Nanteuil Guillaume, 92150 Suresnes, FR;
Geneste Olivier, 92500 Rueil Malmaison, FR;
Fejes Imre, 1012 Budapest, HU;
Tatai Janos, 1041 Budapest, HU;
Nyerges Miklos, 2016 Leanyfalu, HU;
Davidson James Edward Paul, Cambridge, CB22 5DJ, GB;
Murray James Brooke, Linton, Cambridgeshire CB21 4YL, GB;
Chen I-Jen, Cambridge, CB1 3NY, GB;
Durand Didier, 78240 Chambourcy, FR
(73) Les Laboratoires Servier,
35, rue de Verdun, 92284 Suresnes Cedex, FR;
Vernalis (R&D) Ltd.,
100 Berkshire Place, Wharfedale Road,
Winnersh, Berkshire RG41 5RD, GB
(74) PETOŠEVIĆ d.o.o.,
Cankarjeva cesta 4, 1000 Ljubljana, SI
(54) **NOVI DERIVATI PIROLA, POSTOPEK ZA NJIHOVO PRIPRAVO IN FARMACEVTSKI SESTAVKI, KI JIH VSEBUJEJO**

---

(51) **C07D 401/00** (11) 2864316
A61K 31/00 (13) T1
A61P 25/00 (46) 26.04.2017
(21) 201330561 (22) 20.06.2013
(86) 20.06.2013 WO PCT/GB2013/051606
(96) 20.06.2013 EP 13733415.7
(87) WO 2013/190302, 27.12.2013
(97) EP 2864316 B1, 14.12.2016
(30) 21.06.2012 US 201261662592 P
(72) BOHLIN Martin Hans,
Macclesfield Cheshire SK10 4TG, GB;
STEWART Craig Robert,
Macclesfield Cheshire SK10 2NA, GB
(73) AstraZeneca AB,
151 85 Soedertaelje, SE
(74) MARK-INVENTA d.o.o.,
Glinška 14, 1000 Ljubljana, SI
(54) **KAMSILATNA SOL (1R,1'R,4R)-4-METOKSI-5"-METIL-6'-5-(PROP-1-IN-1-IL)PIRIDIN-3-IL)-3'H-DISPIRO(CIKLOHEKSAN-1,2'-INDEN-1'2'-IMIDAZOL)-4"AMINA IN NJENE KRISTALNE OBLIKE ZA ZDRAVLJENJE A(BETA) POVEZANIH PATOLOGIJ, NA PRIMER ALZHEIMERJEVE BOLEZNI**

---

(51) **C07D 401/00** (11) 2867218
C07D 207/00 (13) T1
C07D 211/00 (46) 26.04.2017
A61K 31/00
A61P 29/00
(21) 201330576 (22) 20.06.2013
(86) 20.06.2013 WO PCT/US2013/046685
(96) 20.06.2013 EP 13734249.9
(87) WO 2014/004230, 03.01.2014
(97) EP 2867218 B1, 22.02.2017
(30) 29.06.2012 US 201261665956 P;
13.03.2013 US 201361778969 P
(72) BLANCO-PILLADO Maria-Jesus,
Indianapolis, Indiana 46206-6288, US;
VETMAN Tatiana Natali,
Indianapolis, Indiana 46206-6288, US;
FISHER Matthew Joseph,
Indianapolis, Indiana 46206-6288, US;
KUKLISH Steven Lee,
Indianapolis, Indiana 46206-6288, US
(73) ELI LILLY AND COMPANY,
Lilly Corporate Center,
Indianapolis, IN 46285, US
(74) Antonija Flak, univ.dipl.inž.el.,
Kotnikova 32, p.p. 2706, 1001 Ljubljana, SI
(54) **SPOJINE DIMETIL-BENZOJSKE KISLINE UPORABNE ZA ZDRAVLJENJE VNETNIH STANJ**

---

(51) **C07D 401/00** (11) 2880026
C07D 471/00 (13) T1
C07D 487/00 (46) 26.04.2017
A61K 31/00
A61P 7/00
(21) 201330570 (22) 02.08.2013
(86) 02.08.2013 WO PCT/US2013/053416
(96) 02.08.2013 EP 13747625.5
(87) WO 2014/022767, 06.02.2014
(97) EP 2880026 B1, 22.02.2017
(30) 03.08.2012 US 201261679197 P;
15.03.2013 US 201361787081 P

(72) YANG Wu, Pennington, New Jersey 08534, US;
CORTE James R., Pennington, New Jersey 08534, US;
GILLIGAN Paul J., Wilmington, Delaware 19810, US;
PINTO Donald J.P. Pinto, Pennington, New Jersey 08534, US;
EWING William R., Pennington, New Jersey 08534, US;
DILGER Andrew K., Pennington, New Jersey 08534, US;
WANG Yufeng, Pennington, New Jersey 08534, US;
FANG Tianan, Pennington, New Jersey 08534, US;
PABBISETTY Kumar B., Pennington, New Jersey 08534, US;
SMITH II Leon M., Pennington, New Jersey 08534, US

(73) Bristol-Myers Squibb Company,
Route 206 and Province Line Road,
Princeton, NJ 08543, US

(74) Marjan Pipan, inž. el.,
Kotnikova 5, 1000 Ljubljana, SI

(54) **DIHIDROPIRIDON P1 KOT FAKTOR XIA INHIBITORJEV**

---

(51) **C07D 401/00** (11) 2970191
C07D 413/00 (13) T1
C07D 213/00 (46) 26.04.2017
A61K 31/00
A61P 1/00

(21) 201430170 (22) 14.03.2014

(86) 14.03.2014 WO PCT/IB2014/059817

(96) 14.03.2014 EP 14713598.2

(87) WO 2014/141187, 18.09.2014

(97) EP 2970191 B1, 21.12.2016

(30) 15.03.2013 WO PCT/CN2013/072683;
20.12.2013 WO PCT/CN2013/090059;
24.02.2014 WO PCT/CN2014/072449

(72) EIDAM Hilary Schenck,
King of Prussia, Pennsylvania 19406, US;
DEMARTINO Michael P.,
Collegeville, Pennsylvania 19426, US;
GONG Zhen, Shanghai, CN;
GUAN Amy Huiping, Shanghai, CN;
RAHA Kaushik, Collegeville, Pennsylvania 19426, US;
WU Chengde, Shanghai, 200135, CN;
YANG Haiying, Shanghai, 200131, CN;
YU Haiyu, Shanghai, 200131, CN;
ZHANG Zhiliu, Shanghai, CN;
CHEUNG Mui, King of Prussia, PA 19406, US

(73) GlaxoSmithKline
International Property Development Limited,
980 Great West Road, Brentford,
Middlesex TW8 9GS, GB

(74) ITEM d.o.o.
Zastopniška pisarna za patente in blagovne znamke,
Resljeva 16, 1000 Ljubljana, SI

(54) **PIRIDINSKI DERIVATI KOT INHIBITORJI KINAZE, PRERAZPOREJENI MED TRANSFEKCIJO (RET)**

---

(51) **C07D 405/00** (11) 2774925
A61K 31/00 (13) T1
A61P 11/00 (46) 26.04.2017

(21) 200632154 (22) 08.11.2006

(96) 08.11.2006 EP 14163968.2

(97) EP 2774925 A1, 10.09.2014;
EP 2774925 B1, 28.12.2016

(30) 08.11.2005 US 734506 P;
27.12.2005 US 754086 P;
22.05.2006 US 802458 P

(72) Hadida Ruah Sarah, La Jolla, CA 92037, US;
Hamilton Matthew, Hackettstown, NJ 07840, US;
Miller Mark, San Diego, CA 92109, US;
Grootenhuis Peter D. J., San Diego, CA 92130, US;
Bear Brian, Oceanside, CA 92057, US;
McCarthy Jason, Cardiff By The Sea, CA 92007, US;
Zhou Jinglan, San Diego, CA 92130, US

(73) VERTEX PHARMACEUTICALS INCORPORATED,
50 Northern Avenue, Boston, MA 02210, US

(74) Patentna pisarna d.o.o.,
Čopova 14, p.p. 1725, 1001 Ljubljana, SI

(54) **HETEROCIKLIČNI MODULATORJI PRENAŠALCEV Z ATP-VEZAVNO KASETO**

---

(51) **C07D 409/00** (11) 2488515
C07F 3/00 (13) T1
(46) 26.04.2017

(21) 201031420 (22) 14.10.2010

(86) 14.10.2010 WO PCT/US2010/052598

(96) 14.10.2010 EP 10768162.9

(87) WO 2011/047113, 21.04.2011

(97) EP 2488515 B1, 04.01.2017

(30) 14.10.2009 US 251378 P

(72) FARINA Vittorio,
B-2340 Beerse, BE;
LEMAIRE Sebastien Francois Emmanuel,
B-2340 Beerse, BE;
HOUPIS Ioannis N.,
B-2340 Beerse, BE

(73) Janssen Pharmaceutica NV,
Turnhoutseweg 30, 2340 Beerse, BE

(74) ITEM d.o.o.
Zastopniška pisarna za patente in blagovne znamke,
Resljeva 16, 1000 Ljubljana, SI

(54) **POSTOPEK ZA PRIPRAVO SPOJIN, KI SO UPORABNE KOT INHIBITORJI SGLT2**

---

(51) **C07D 409/00** (11) 2875022
C07D 207/00 (13) T1
C07D 403/00 (46) 26.04.2017
A61K 31/00
A61P 27/00
A61P 25/00
A61P 17/00
A61P 19/00

(21) 201330477 (22) 19.07.2013

(86) 19.07.2013 WO PCT/US2013/051263

(96) 19.07.2013 EP 13745744.6

(87) WO 2014/015247, 23.01.2014

(97) EP 2875022 B1, 12.10.2016

(30) 19.07.2012 US 201261673514 P;
15.03.2013 US 201361793929 P

(72) BARRETT Stephen Douglas, Hartland, MI 48353, US;
CISKE Fred Lawrence, Dexter, MI 48130, US;
COLOMBO Joseph Michael, Ann Arbor, MI 48108, US;
ENDRES Gregory William, Saline, MI 48176, US;
GERMAIN Bradlee David, Ann Arbor, MI 48108, US;

KORNILOV Andriy, Ypsilanti, MI 48197, US;
KRAMER James Bernard, Sylvania, OH 43560, US;
UZIEBLO Adam, Farmington Hills, MI 48335, US;
MAXEY Kirk M., Ann Arbor, MI 48103, US
(73) Cayman Chemical Company, Incorporated,
1180 E. Ellsworth Road, Ann Arbor, Michigan 48108, US
(74) MARK-INVENTA d.o.o.,
Glinška 14, 1000 Ljubljana, SI
(54) **SPOJINE DIFLUOROLAKTAMA KOT SELEKTIVNI ANTAGONISTI EP4 ZA UPORABO PRI ZDRAVLJENJU Z EP4-POVZROČENIH BOLEZNI IN STANJ**

---

(51) **C07D 413/00** (11) 2768827
C07D 487/00 (13) T1
(46) 26.04.2017
(21) 201230864 (22) 17.10.2012
(86) 17.10.2012 WO PCT/EP2012/070521
(96) 17.10.2012 EP 12772788.1
(87) WO 2013/057123, 25.04.2013
(97) EP 2768827 B1, 23.11.2016
(30) 20.10.2011 EP 11185992
(72) DOTT Pascal, 68170 Rixheim, FR;
HANLON Steven Paul, 4103 Bottmingen, CH;
HILDBRAND Stefan, 4460 Gelterkinden, CH;
IDING Hans, 79618 Rheinfelden, DE;
THOMAS Andrew, 4102 Binningen, CH;
WALDMEIER Pius, 4317 Wegenstetten, CH
(73) F. Hoffmann-La Roche AG,
Grenzacherstrasse 124, 4070 Basel, CH
(74) ITEM d.o.o.
Zastopniška pisarna za patente in blagovne znamke,
Resljeva 16, 1000 Ljubljana, SI
(54) **POSTOPEK ZA PRIPRAVO IZOKSAZOLIL-METOKSI-NIKOTINSKIH KISLIN**

---

(51) **C07D 413/00** (11) 2867231
C07D 419/00 (13) T1
(46) 26.04.2017
(21) 201430180 (22) 11.02.2014
(86) 11.02.2014 WO PCT/EP2014/052627
(96) 11.02.2014 EP 14706505.6
(87) WO 2014/128022, 28.08.2014
(97) EP 2867231 B1, 04.01.2017
(30) 20.02.2013 IT VI20130039;
18.09.2013 EP 13185030
(72) DE LUCCHI Ottorino, I-30123 Venezia, IT;
TARTAGGIA Stefano, I-30123 Venezia, IT;
FERRARI Clark, I-36070 Brogliano (VI), IT;
GALVAGNI Marco, I-37131 Verona, IT;
PONTINI Marta, I-31044 Montebelluna (TV), IT;
FOGAL Stefano, I-36040 Brendola (VI), IT;
MOTTERLE Riccardo, I-36057 Arcugnano (VI), IT;
MORENO Rosa Maria, E-08760 Martorell Barcelona, ES;
COMELY Alex, E-08004 Barcelona, ES
(73) F.I.S.- Fabbrica Italiana Sintetici S.p.A.,
Viale Milano 26,
36075 Alte di Montecchio Maggiore (VI), IT
(74) Patentna pisarna d.o.o.,
Čopova 14, p.p. 1725, 1001 Ljubljana, SI
(54) **PRIMEREN POSTOPEK ZA PRIPRAVO STATINOV**

---

(51) **C07D 417/00** (11) 2401272
A61K 9/00 (13) T1
A61K 31/00 (46) 26.04.2017
A61P 31/00
(21) 201031402 (22) 26.02.2010
(86) 26.02.2010 WO PCT/EP2010/001197
(96) 26.02.2010 EP 10706539.3
(87) WO 2010/097229, 02.09.2010
(97) EP 2401272 B1, 11.01.2017
(30) 27.02.2009 EP 09153964
(72) VAN REMOORTERE Peter Jozef Maria,
NJ 08540 Princeton, US;
VANDECRUYS Roger Petrus Gerebern,
B-2260 Westerlo, BE;
DE KOCK Herman,
B-2370 Arendonk, BE
(73) Janssen Pharmaceuticals, Inc.,
1125 Trenton-Harbourton Road,
Titusville, NJ 08560, US
(74) MARK-INVENTA d.o.o.,
Glinška 14, 1000 Ljubljana, SI
(54) **AMORFNA SOL MAKROCIKLIČNEGA INHIBITORJA VHC**

---

(51) **C07D 417/00** (11) 2760860
A61K 31/00 (13) T1
A61P 35/00 (46) 26.04.2017
(21) 201230831 (22) 27.09.2012
(86) 27.09.2012 WO PCT/US2012/057445
(96) 27.09.2012 EP 12836986.5
(87) WO 2013/049279, 04.04.2013
(97) EP 2760860 B1, 16.11.2016
(30) 28.09.2011 US 201161540523 P
(72) CHEN Yu, San Jose, CA 95130, US;
CHEN Yi, Lexington, MA 02420, US
(73) Euro-Celtique S.A.,
1, rue Jean Piret, 2350 Luxemborug, LU
(74) Marjan Pipan, inž. el.,
Kotnikova 5, 1000 Ljubljana, SI
(54) **DERIVATI DUŠIKOVE GORČICE**

---

(51) **C07D 453/00** (11) 2731946
A61K 31/00 (13) T1
A61P 25/00 (46) 26.04.2017
(21) 201230814 (22) 12.07.2012
(86) 12.07.2012 WO PCT/EP2012/063712
(96) 12.07.2012 EP 12735521.2
(87) WO 2013/010916, 24.01.2013
(97) EP 2731946 B1, 14.09.2016
(30) 15.07.2011 US 201161508147 P
(72) MARTERER Wolfgang,
CH-4002 Basel, CH;
PRASHAD Mahavir,
East Hanover, New Jersey 07936-1080, US;
VILLHAUER Edwin Bernard,
East Hanover, New Jersey 07936-1080, US;
WAYKOLE Liladhar Murlidhar,
East Hanover, New Jersey 07936-1080, US;
VIVELO James Anthony,
Basking Ridge, New Jersey 07920, US;

SUTTER Bertrand, CH-4002 Basel, CH;
BIANCHI Jean-Claude, CH-4002 Basel, CH;
WU Raeann,
East Hanover, New Jersey 07936-1080, US;
HAR Denis,
East Hanover, New Jersey 07936-1080, US;
KARPINSKI Piotr H.,
East Hanover, New Jersey 07936-1080, US;
PIGNONE Massimo, CH-4002 Basel, CH;
STINGELIN Doris, CH-4002 Basel, CH;
BUERGER Eckart, CH-3098 Koniz, CH
(73) Novartis AG,
Lichtstrasse 35, 4056 Basel, CH
(74) MARK-INVENTA d.o.o.,
Glinška 14, 1000 Ljubljana, SI
(54) **SOLI ETROV AZA-BICIKLIČNEGA DI-ARILA IN POSTOPEK NJIHOVE IZDELAVE ALI NJIHOVI PREKURZORJI**

---

(51) **C07D 471/00** (11) 2443120
A61K 31/00 (13) T1
A61P 29/00 (46) 26.04.2017
A61K 45/00
(21) 201031380 (22) 15.06.2010
(86) 15.06.2010 WO PCT/GB2010/001168
(96) 15.06.2010 EP 10732402.2
(87) WO 2010/146348, 23.12.2010
(97) EP 2443120 B1, 02.11.2016
(30) 16.06.2009 US 187355 P;
16.06.2009 US 187348 P
(72) PERLBERG Anett, CH-4617 Gunzgen, CH;
VIERTELHAUS Martin, 78462 Konstanz, DE;
ROSENSTROM Ulrika, S-75757 Uppsala, SE;
HORVATH Karol, S-151 02 Sodertalje, SE
(73) RSPR Pharma AB,
Kornhamnstorg 53, 111 27 Stockholm, SE
(74) ITEM d.o.o.
Zastopniška pisarna za patente in blagovne znamke,
Resljeva 16, 1000 Ljubljana, SI
(54) **KRISTALNA OBLIKA PEMIROLASTA**

---

(51) **C07D 471/00** (11) 2606047
A61K 31/00 (13) T1
A61K 39/00 (46) 26.04.2017
A61P 31/00
A61P 37/00
(21) 201131133 (22) 16.08.2011
(86) 16.08.2011 WO PCT/US2011/047901
(96) 16.08.2011 EP 11818656.8
(87) WO 2012/024284, 23.02.2012
(97) EP 2606047 B1, 25.01.2017
(30) 17.08.2010 US 374512 P
(72) WIGHTMAN Paul D.,
Saint Paul, Minnesota 55133-3427, US
(73) 3M Innovative Properties Company,
3M Center, P.O.Box 33427,
St. Paul, MN 55133-3427, US
(74) MARK-INVENTA d.o.o.,
Glinška 14, 1000 Ljubljana, SI
(54) **LIPIDIRANI SESTAVKI SPOJINE, KI MODIFICIRA IMUNSKI ODGOVOR, FORMULACIJE IN POSTOPKI**

---

(51) **C07D 471/00** (11) 2861595
C07D 491/00 (13) T1
C07D 495/00 (46) 26.04.2017
C07D 498/00
A61K 31/00
A61P 35/00
(21) 201330583 (22) 12.06.2013
(86) 12.06.2013 WO PCT/US2013/045309
(96) 12.06.2013 EP 13783125.1
(87) WO 2014/007951, 09.01.2014
(97) EP 2861595 B1, 21.12.2016
(30) 13.06.2012 US 201261659245 P;
21.08.2012 US 201261691463 P;
20.12.2012 US 201261740012 P;
08.03.2013 US 201361774841 P
(72) WU Liangxing,
Wilmington, Delaware 19082, US;
ZHANG Colin,
Ambler, Pennsylvania 19002, US;
HE Chunhong,
Chadds Ford, Pennsylvania 19317, US;
SUN Yaping,
Hockessin, Delaware 19707, US;
LU Liang,
Hockessin, Delaware 19707, US;
QIAN Ding-Quan,
Newark, Delaware 19702, US;
XU Meizhong,
Hockessin, Delaware 19707, US;
ZHUO Jincong,
Garnet Valley, Pennsylvania 19060, US;
YAO Wenqing,
Chadds Ford, Pennsylvania 19317, US
(73) Incyte Holdings Corporation,
1801 Augustine Cut-Off,
Wilmington, DE 19803, US
(74) ITEM d.o.o.
Zastopniška pisarna za patente in blagovne znamke,
Resljeva 16, 1000 Ljubljana, SI
(54) **SUBSTITUIRANE TRICIKLIČNE SPOJINE KOT INHIBITORJI FGFR**

---

(51) **C07D 473/00** (11) 2612862
C07D 487/00 (13) T1
A61K 31/00 (46) 26.04.2017
A61P 37/00
A61P 29/00
(21) 200532115 (22) 12.05.2005
(96) 12.05.2005 EP 13150110.8
(97) EP 2612862 A2, 10.07.2013;
EP 2612862 B1, 14.09.2016
(30) 13.05.2004 US 570784 P
(72) Fowler Kerry W.,
Seattle, WA Washington 98117, US;
Huang Danwen,
Sammamish, WA Washington 98074, US;
Kesicki Edward A.,
Bothell, WA Washington 98021, US;
Ooi Hua Chee,
Kirkland, WA Washington 98034, US;
Oliver Amy R.,
Bothell, WA Washington 98012, US;

Ruan Fuqiang,
Bellevue, WA Washington 98006, US;
Treiberg Jennifer,
Bothell, WA Washington 98012, US;
Puri Kamal Deep,
Foster City, CA 94404, US

(73) ICOS CORPORATION,
22021 20th Avenue S.E., Bothell, WA 98021, US

(74) ITEM d.o.o.
Zastopniška pisarna za patente in blagovne znamke,
Resljeva 16, 1000 Ljubljana, SI

(54) **KINAZOLINI KOT INHIBITORJI HUMANE FOSFATIDILINOZITOL 3-KINAZE DELTA**

---

(51) **C07D 491/00** (11) 2822953
C07D 498/00 (13) T1
C07D 513/00 (46) 26.04.2017
A61K 31/00
A61P 35/00

(21) 201330542 (22) 20.02.2013

(86) 20.02.2013 WO PCT/IB2013/051391

(96) 20.02.2013 EP 13717555.0

(87) WO 2013/132376, 12.09.2013

(97) EP 2822953 B1, 01.02.2017

(30) 06.03.2012 US 201261607485 P;
31.01.2013 US 201361759307 P

(72) BAILEY Simon,
San Diego, California 92128, US;
BURKE Benjamin Joseph,
San Diego, California 92115, US;
COLLINS Michael Raymond,
San Diego, California 92128-2150, US;
CUI Jingrong Jean,
San Diego, California 92130, US;
DEAL Judith Gail,
Wildomar, California 92595, US;
HOFFMAN Robert Louis,
San Marcos, California 92078, US;
HUANG Qinhua,
San Diego, California 92130, US;
JOHNSON Ted William,
Carlsbad, California 92011, US;
KANIA Robert Steven,
San Diego, California 92130, US;
KATH John Charles,
La Mesa, California 91941, US;
LE Phuong Thi Quy,
San Diego, California 92108, US;
MCTIGUE Michele Ann,
Encinitas, California 92024, US;
PALMER Cynthia Louise,
La Mesa, California 91941, US;
RICHARDSON Paul Francis,
San Diego, California 92122, US;
SACH Neal William,
San Diego, California 92130, US

(73) Pfizer Inc.,
235 East 42nd Street, New York, NY 10017, US

(74) Nina Šelih, odvetnica,
Komenskega ulica 36, 1000 Ljubljana, SI

(54) **MAKROCIKLIČNI DERIVATI ZA ZDRAVLJENJE PROLIFERATIVNIH BOLEZNI**

---

(51) **C07D 495/00** (11) 2003136
A61K 31/00 (13) T1
A61P 7/00 (46) 26.04.2017

(21) 200731892 (22) 06.04.2007

(86) 06.04.2007 WO PCT/JP2007/057785

(96) 06.04.2007 EP 07741221.1

(97) EP 2003136 A1, 17.12.2008;
EP 2003136 B1, 18.01.2017

(30) 06.04.2006 JP 2006105555;
02.03.2007 JP 2007053094

(72) INOUE Teruhiko,
Ube-shi Yamaguchi 755-0011, JP;
NAKAMURA Kazuyoshi,
Sanyoonoda-shi Yamaguchi 756-0057, JP;
HAGIHARA Masahiko,
Ube-shi Yamaguchi 755-8633, JP;
MIYATA Hiroyuki,
Ube-shi Yamaguchi 755-8633, JP;
WADA Yukinori,
Ube-shi Yamaguchi 755-8633, JP;
YOKOTA Naoyuki,
Ube-shi Yamaguchi 755-8633, JP

(73) Daiichi Sankyo Company, Limited,
3-5-1, Nihonbashi Honcho Chuo-ku, Tokyo 103-8426, JP;
Ube Industries, Ltd.,
Oaza Kogushi,, Ube-shi, Yamaguchi 755-8633, JP

(74) Marjan Pipan, inž. el.,
Kotnikova 5, 1000 Ljubljana, SI

(54) **POSTOPEK ZA PRIDOBIVANJE PRASUGREL HIDROKLORIDA VISOKE ČISTOSTI**

---

(51) **C07D 519/00** (11) 2460806
A61K 31/00 (13) T1
A61P 1/00 (46) 26.04.2017
A61P 3/00
A61P 7/00
A61P 11/00
A61P 17/00
A61P 19/00
A61P 21/00
A61P 25/00

(21) 201031426 (22) 30.07.2010

(86) 30.07.2010 WO PCT/JP2010/062873

(96) 30.07.2010 EP 10804531.1

(97) EP 2460806 A1, 06.06.2012;
EP 2460806 B1, 04.01.2017

(30) 31.07.2009 JP 2009179502;
13.08.2009 US 274137 P

(72) NOJI Satoru, Takatsuki-shi Osaka 569-1125, JP;
SHIOZAKI Makoto, Takatsuki-shi Osaka 569-1125, JP;
MIURA Tomoya, Takatsuki-shi Osaka 569-1125, JP;
HARA Yoshinori, Takatsuki-shi Osaka 569-1125, JP;
YAMANAKA Hiroshi, Takatsuki-shi Osaka 569-1125, JP;
MAEDA Katsuya, Takatsuki-shi Osaka 569-1125, JP;
HORI Akimi, Takatsuki-shi Osaka 569-1125, JP;
INOUE Masafumi, Takatsuki-shi Osaka 569-1125, JP;
HASE Yasunori, Takatsuki-shi Osaka 569-1125, JP

(73) Japan Tobacco, Inc.,
2-1, Toranomon 2-chome Minato-ku, Tokyo 105-8422, JP

(74) Nina Šelih, odvetnica,
Komenskega ulica 36, 1000 Ljubljana, SI

(54) **SPOJINE S SPIRO-OBROČEM, KI VSEBUJEJO DUŠIK, IN MEDICINSKA UPORABA LE-TEH**

(51) **C07F 5/00** (11) 1660507
A61K 31/00 (13) T2
A61P 35/00
(46) 29.01.2010 - T1 (46) 26.04.2017
(21) 200431273 (22) 13.08.2004
(86) 13.08.2004 WO PCT/US2004/026407
(96) 13.08.2004 EP 04786507.6
(87) WO 2005/021558, 10.03.2005
(97) EP 1660507 B1, 05.08.2009;
EP 1660507 B2, 04.01.2017
(30) 14.08.2003 US 495764;
12.08.2004 US 918664
(72) BERNAREGGI ALberto, I-20049 Concorezzo, IT;
CASSARA Paolo G., I-20052 Monza, IT;
CHATTERJEE Sankar, Wynnewood, PA 19096, US;
FERRETTI Edmondo, I-Lugo, IT;
IQBAL Mohamed, Malvern, PA 19355, US;
MENTA Ernesto, I-20063 Cernusco sul Naviglio, IT;
MESSINA MCLAUGHLIN Patricia A., Glen Mills, PA 19342, US;
OLIVA Ambrogio, I-21047 Saronno, IT;
BERNARDINI Rafaella, I-56011 Calci, IT;
DE NUNARI Sergio, I-20148 Milano, IT;
D'ARASMO Germano, I-20026 Novate Milanese, IT
(73) CEPHALON, INC.,
41 Moores Road, Frazer, PA 19355, US
(74) Antonija Flak, univ.dipl.inž.el.,
Kotnikova 32, p.p. 2706, 1001 Ljubljana, SI
(54) **PROTEASOMSKI INHIBITORJI IN METODE UPORABE LE-TEH**

(51) **C07F 7/00** (11) 2947087
C08C 19/00 (13) T1
C08L 83/00 (46) 26.04.2017
C08G 77/00
C08K 5/00
C08L 9/00
(21) 201530043 (22) 29.04.2015
(96) 29.04.2015 EP 15165590.9
(97) EP 2947087 A1, 25.11.2015;
EP 2947087 B1, 04.01.2017
(30) 15.05.2014 DE 102014209239
(72) Roben Caren, 50670 Koln, DE;
Moser Ralph, 79104 Freiburg i. Br., DE;
Mayer Stefanie, 79618 Rheinfelden, DE
(73) Evonik Degussa GmbH,
Rellinghauser Strasse 1-11, 45128 Essen, DE
(74) MARK-INVENTA d.o.o.,
Glinška 14, 1000 Ljubljana, SI
(54) **SILANI, KI VSEBUJEJO UREO, POSTOPEK NJIHOVE PRIPRAVE IN NJIHOVA UPORABA**

(51) **C07F 9/00** (11) 2623507
C07D 473/00 (13) T1
C07F 7/00 (46) 26.04.2017
(21) 201131069 (22) 29.09.2011
(86) 29.09.2011 WO PCT/JP2011/072407
(96) 29.09.2011 EP 11829283.8
(97) EP 2623507 A1, 07.08.2013;
EP 2623507 B1, 02.11.2016
(30) 30.09.2010 JP 2010220865
(72) UEDA Toshihiro, Tsukuba-shi Ibaraki 305-0003, JP
(73) Nippon Shinyaku Co., Ltd.,
14, Kisshoin Nishinosho Monguchicho, Minami-ku,
Kyoto-shi, Kyoto 601-8550, JP
(74) ITEM d.o.o.
Zastopniška pisarna za patente in blagovne znamke,
Resljeva 16, 1000 Ljubljana, SI
(54) **DERIVATI MORFOLINO-NUKLEINSKE KISLINE**

(51) **C07F 15/00** (11) 2855496
(13) T1
(46) 26.04.2017
(21) 201330565 (22) 15.03.2013
(86) 15.03.2013 WO PCT/US2013/031885
(96) 15.03.2013 EP 13793812.2
(87) WO 2013/176764, 28.11.2013
(97) EP 2855496 B1, 14.12.2016
(30) 24.05.2012 US 201261651200 P
(72) LUKE Wayne D., West Lafayette, IN 47906, US;
JOST Steffen, 63584 Grundau, DE
(73) Phosplatin Therapeutics LLC,
1350 Avenue of The Americas, New York, NY 10019, US
(74) Patentna pisarna d.o.o.,
Čopova 14, p.p. 1725, 1001 Ljubljana, SI
(54) **SINTEZNI POSTOPKI IN POSTOPKI ČIŠČENJA ZA FOSFAPLATINOVE SPOJINE IN NJIHOVE UPORABE**

(51) **C07H 19/00** (11) 2834258
A61K 31/00 (13) T1
A61P 31/00 (46) 26.04.2017
(21) 201330567 (22) 11.03.2013
(86) 11.03.2013 WO PCT/US2013/030196
(96) 11.03.2013 EP 13712043.2
(87) WO 2013/138236, 19.09.2013
(97) EP 2834258 B1, 04.01.2017
(30) 13.03.2012 US 201261610411 P
(72) CLARKE Michael O' Neil Hanrahan,
Foster City, CA 94404, US
(73) Gilead Sciences, Inc.,
333 Lakeside Drive, Foster City, CA 94404, US
(74) Marjan Pipan, inž. el.,
Kotnikova 5, 1000 Ljubljana, SI
(54) **2'-SUBSTITUIRANI KARBA-NUKLEOZIDNI ANALOGI ZA PROTIVIRUSNO ZDRAVLJENJE**

(51) **C07K 7/00** (11) 2242765
(13) T1
(46) 26.04.2017
(21) 200931608 (22) 05.02.2009
(86) 05.02.2009 WO PCT/FI2009/050093
(96) 05.02.2009 EP 09707885.1
(87) WO 2009/098357, 13.08.2009
(97) EP 2242765 B1, 11.01.2017
(30) 08.02.2008 FI 20085110;
08.02.2008 US 65214;
16.05.2008 FI 20085469;
16.05.2008 US 127933
(72) VAARA Martti, FI-00400 Helsinki, FI;
VAARA Timo, 00140 Helsinki, FI

(73) Northern Antibiotics Oy,
Tekniikantie 14 (Innopoli 2), 02150 Espoo, FI
(74) ZIVKO MIJATOVIC & PARTNERS, d.o.o.,
Ulica stare pravde 10, 1000 Ljubljana, SI
(54) **DERIVATI POLIMIKSINA MAŠČOBNIH KISLIN S KRATKIMI REPI IN NJIHOVA UPORABA**

---

(51) **C07K 14/00** (11) 2788374
(13) T1
(46) 26.04.2017
(21) 201230892 (22) 05.12.2012
(86) 05.12.2012 WO PCT/EP2012/074549
(96) 05.12.2012 EP 12795011.1
(87) WO 2013/083649, 13.06.2013
(97) EP 2788374 B1, 04.01.2017
(30) 05.12.2011 EP 11191973
(72) PLOGER Frank, 69117 Heidelberg, DE;
WAGNER Florian, 69126 Heidelberg, DE
(73) Biopharm Gesellschaft zur biotechnologischen Entwicklung von Pharmaka mbH,
Czernyring 22, 69115 Heidelberg, DE
(74) Patentna pisarna d.o.o.,
Čopova 14, p.p. 1725, 1001 Ljubljana, SI
(54) **MUTANT GDF-5 ZA INDUCIRANJE TVORBE HRUSTANCA**

---

(51) **C07K 16/00** (11) 2164514
A61K 39/00 (13) T1
(46) 26.04.2017
(21) 200831772 (22) 21.05.2008
(86) 21.05.2008 WO PCT/US2008/064432
(96) 21.05.2008 EP 08756095.9
(87) WO 2008/144763, 27.11.2008
(97) EP 2164514 B1, 14.12.2016
(30) 21.05.2007 US 924550 P
(72) GARCIA-MARTINEZ Leon, Woodinville, WA 98072, US;
JENSEN Anne Elisabeth Carvalho, Edmonds, WA 98026, US;
OLSON Katie, Kenmore, WA 98028, US;
DUTZAR Ben, Seattle, WA 98109, US;
OJALA Ethan, Snohomish, WA 98290, US;
LATHAM John, Seattle, WA 98119, US;
KOVACEVICH Brian, Snohomish, WA 98296, US;
SMITH Jeffrey T.I., Redmond, WA 98052, US
(73) AlderBio Holdings LLC,
101 Convention Center Drive, Suite 850,
Las Vegas, NV 89109, US
(74) Patentna pisarna d.o.o.,
Čopova 14, p.p. 1725, 1001 Ljubljana, SI
(54) **PROTITELESA PROTI IL-6 IN NJIHOVA UPORABA**

---

(51) **C07K 16/00** (11) 2586796
C12N 15/00 (13) T1
A61K 31/00 (46) 26.04.2017
A61K 39/00
G01N 33/00
A61K 45/00
(21) 200831767 (22) 10.10.2008
(96) 10.10.2008 EP 13151551.2
(97) EP 2586796 A1, 01.05.2013;
EP 2586796 B1, 07.12.2016
(30) 12.10.2007 EP 07118414;
25.02.2008 EP 08151911;
29.07.2008 EP 08161342
(72) Kneissel Michaela, 4057 Basel, CH;
Halleux Christine, 4143 Dornach, CH;
Hu Shou-Ih, New Providence, NJ 07974, US;
Diefenbach-Streiber Beate, 86949 Windach, DE;
Prassler Josef, 82110 Germering, DE
(73) MEREO BIPHARMA 3 LIMITED,
4th Floor, One Cavendish Place,
London, W1G 0QF, GB
(74) ITEM d.o.o.
Zastopniška pisarna za patente in blagovne znamke,
Resljeva 16, 1000 Ljubljana, SI
(54) **SESTAVKI IN POSTOPKI ZA UPORABO ZA PROTITELESA PROTI SKLEROSTINU**

---

(51) **C07K 16/00** (11) 2606070
A61K 39/00 (13) T1
A61P 35/00 (46) 26.04.2017
(21) 201131128 (22) 22.08.2011
(86) 22.08.2011 WO PCT/EP2011/064407
(96) 22.08.2011 EP 11746252.3
(87) WO 2012/022814, 23.02.2012
(97) EP 2606070 B1, 21.12.2016
(30) 20.08.2010 US 375408 P
(72) ELIS Winfried, 82152 Planegg, DE;
ETTENBERG Seth, Massachusetts 02139, US;
GARNER Andrew Paul, Massachusetts 02139, US;
HAUBST Nicole, 82152 Planegg, DE;
KUNZ Christian Carsten Silvester, 82152 Planegg, DE;
REISINGER SPRAGUE Elizabeth Anne,
Massachusetts 02139, US
(73) Novartis AG,
Lichtstrasse 35, 4056 Basel, CH
(74) Patentna pisarna d.o.o.,
Čopova 14, p.p. 1725, 1001 Ljubljana, SI
(54) **PROTITELESA ZA RECEPTOR 3 EPIDERMALNEGA RASTNEGA FAKTORJA (HER3)**

---

(51) **C07K 16/00** (11) 2726094
A61K 39/00 (13) T1
G01N 33/00 (46) 26.04.2017
(21) 201230832 (22) 28.06.2012
(86) 28.06.2012 WO PCT/IB2012/001680
(96) 28.06.2012 EP 12770215.7
(87) WO 2013/001369, 03.01.2013
(97) EP 2726094 B1, 14.12.2016
(30) 28.06.2011 US 201161502160 P
(72) ROHLFF Christian,
Abingdon Oxon OX14 4RY, GB;
STAMPS Alasdair,
Abingdon Oxon OX14 4RY, GB
(73) Oxford BioTherapeutics Ltd,
94A Innovation Drive Milton Park Abingdon,
Oxfordshire OX14 4RZ, GB
(74) dr. Jure Marn, univ.dipl.inž., univ.dipl.prav.,
Ljubljanska ulica 9, 2000 Maribor, SI
(54) **TERAPEVTSKI IN DIAGNOSTIČNI CILJ**

(51) **C08J 5/00** (11) 2951233
C08K 5/00 (13) T1
C08K 7/00 (46) 26.04.2017
(21) 201430165 (22) 27.01.2014
(86) 27.01.2014 WO PCT/EP2014/051463
(96) 27.01.2014 EP 14701736.2
(87) WO 2014/118101, 07.08.2014
(97) EP 2951233 B1, 14.12.2016
(30) 29.01.2013 EP 13153074;
05.02.2013 US 201361760818 P
(72) STEENSMA Maria,
6824 NN Arnhem, NL;
REIJNDERS Johannes Martinus Gerardus Maria,
8162 ED Epe, NL;
ZUIJDERDUIN Albert Roland,
8501 MR Joure, NL;
GOMES SANTANA Susana,
3512 CV Utrecht, NL;
TALMA Auke Gerardus,
7437 PM Bathmen, NL
(73) Akzo Nobel Chemicals International B.V.,
Velperweg 76, 6824 BM Arnhem, NL
(74) Patentna pisarna d.o.o.,
Čopova 14, p.p. 1725, 1001 Ljubljana, SI
(54) **POSTOPEK ZA PRIPRAVO KOMPOZITNEGA MATERIALA, OJAČANEGA Z VLAKNI**

(51) **C08J 9/00** (11) 2454313
(13) T1
(46) 26.04.2017
(21) 201031423 (22) 01.07.2010
(86) 01.07.2010 WO PCT/IB2010/001630
(96) 01.07.2010 EP 10742871.6
(87) WO 2011/007228, 20.01.2011
(97) EP 2454313 B1, 21.12.2016
(30) 16.07.2009 IT MI20091267
(72) PONTICIELLO Antonio,
I-37060 Mozzecane (VR), IT;
GHIDONI Dario,
I-46023 Gonzaga (MN), IT
(73) versalis S.p.A.,
Piazza Boldrini, 1,
20097 San Donato Milanese (MI), IT
(74) Patentna pisarna d.o.o.,
Čopova 14, p.p. 1725, 1001 Ljubljana, SI
(54) **TERMOIZOLACIJSKI EKSPANDIRANI ARTIKLI IN SESTAVKI ZA NJIHOVO PRIPRAVO**

(51) **C08K 3/00** (11) 2566923
C08K 5/00 (13) T1
C08L 67/00 (46) 26.04.2017
C09D 167/00
(21) 201131134 (22) 06.05.2011
(86) 06.05.2011 WO PCT/EP2011/057294
(96) 06.05.2011 EP 11717287.4
(87) WO 2011/138432, 10.11.2011
(97) EP 2566923 B1, 04.01.2017
(30) 06.05.2010 EP 10162176;
06.05.2010 EP 10162159
(72) MISEV Tosko Alexandar, NL-8022 AW Zwolle, NL;
MOLHOEK Leendert Jan, NL-8022 AW Zwolle, NL;
JANSEN Johan Franz Gradus Antonius, NL-6100 AA Echt, NL;
WERF VAN DER Nicole, NL-8022 AW Zwolle, NL;
REIJMER Sven Johan Wilbert, NL-8022 AW Zwolle, NL;
DRIJFHOUT Jan Pieter, NL-8022 AW Zwolle, NL;
WELLENBERG Peter, NL-8022 AW Zwolle, NL
(73) DSM IP Assets B.V.,
Het Overloon 1, 6411 TE Heerlen, NL
(74) MARK-INVENTA d.o.o.,
Glinška 14, 1000 Ljubljana, SI
(54) **NIZKOTEMPERATURNO TOPLOTNO UTRDLJIV PRAŠKAST SESTAVEK ZA OPLAŠČENJE, KI VSEBUJE KRISTALINIČNO POLIESTRSKO SMOLO, AMORFNO POLIESTRSKO SMOLO, PREMREŽEVALEC IN TERMIČNI RADIKALSKI INICIATOR**

(51) **C08K 5/00** (11) 2920235
C08F 283/00 (13) T1
(46) 26.04.2017
(21) 201330572 (22) 12.11.2013
(86) 12.11.2013 WO PCT/EP2013/073608
(96) 12.11.2013 EP 13789788.0
(87) WO 2014/076072, 22.05.2014
(97) EP 2920235 B1, 21.12.2016
(30) 14.11.2012 EP 12192618
(72) HILKER Iris,
NL-6100 AA Echt, NL;
JANSEN Johan Franz Gradus Antonius,
NL-6100 AA Echt, NL;
POSTHUMUS Willem,
NL-6100 AA Echt, NL
(73) DSM IP Assets B.V.,
Het Overloon 1, 6411 TE Heerlen, NL
(74) MARK-INVENTA d.o.o.,
Glinška 14, 1000 Ljubljana, SI
(54) **TERMIČNO UTRDLJIV SESTAVEK SMOLE**

(51) **C08L 3/00** (11) 2649124
D21H 17/00 (13) T1
C08B 30/00 (46) 26.04.2017
C08B 31/00
C08J 3/00
(21) 201130945 (22) 07.12.2011
(86) 07.12.2011 WO PCT/EP2011/006140
(96) 07.12.2011 EP 11794649.1
(87) WO 2012/076163, 14.06.2012
(97) EP 2649124 B1, 17.08.2016
(30) 10.12.2010 EP 10194577
(72) ROUX Rudy, F-59500 Douai, FR;
VOIGT Andreas, 45468 Mulheim, DE
(73) Cargill Inc.,
15407 McGinty Road West,
Wayzata, MN 55391, US
(74) ZIVKO MIJATOVIC & PARTNERS, d.o.o.,
Ulica stare pravde 10, 1000 Ljubljana, SI
(54) **IZBOLJŠAN ŠKROBNI SESTAVEK ZA UPORABO PRI PROIZVODNJI PAPIRJA**

(51) **C09C 1/00** (11) 2292701
D21H 19/00 (13) T2
(46) 31.01.2014 - T1 (46) 26.04.2017
(21) 200930787 (22) 01.07.2009
(96) 01.07.2009 EP 09164353.6
(97) EP 2292701 A1, 09.03.2011;
EP 2292701 B1, 04.09.2013;
EP 2292701 B2, 25.01.2017
(72) Gane Patrick A.C., 4852, Rothrist, CH;
Buri Matthias, 4852, Rothrist, CH;
Rentsch Samuel, 4663 Aarburg, CH
(73) Omya International AG,
Baslerstrasse 42, 4665 Oftringen, CH
(74) Marjan Pipan, inž. el.,
Kotnikova 5, 1000 Ljubljana, SI
(54) **POSTOPEK ZA IZBOLJŠANJE OPACITETE**

(51) **C09C 3/00** (11) 2868716
C09C 1/00 (13) T1
D21H 17/00 (46) 26.04.2017
(21) 201330564 (22) 04.11.2013
(96) 04.11.2013 EP 13191479.8
(97) EP 2868716 A1, 06.05.2015;
EP 2868716 B1, 04.01.2017
(72) Rentsch Samuel, 3095 Spiegel bei Bern, CH;
Buri Matthias, 4852 Rothrist, CH;
Ippolito Fabio, 4665 Oftringen, CH;
Gane Patrick A C., 4852 Rothrist, CH
(73) Omya International AG,
Baslerstrasse 42, 4665 Oftringen, CH
(74) Marjan Pipan, inž. el.,
Kotnikova 5, 1000 Ljubljana, SI
(54) **POSTOPEK ZA PROIZVODNJO PIGMENTNE SUSPENZIJE Z VISOKO VREDNOSTJO TRDNIH DELCEV, KI VSEBUJE DISPERGATOR NA OSNOVI KARBOKSIMETILCELULOZE**

(51) **C09D 5/00** (11) 2643415
(13) T1
(46) 26.04.2017
(21) 201131084 (22) 25.11.2011
(86) 25.11.2011 WO PCT/EP2011/071072
(96) 25.11.2011 EP 11807874.0
(87) WO 2012/069651, 31.05.2012
(97) EP 2643415 B1, 26.10.2016
(30) 26.11.2010 DE 102010052518
(72) KRECHTING Andreas, 48163 Schoppingen, DE
(73) Brillux GmbH & Co. KG,
Weseler Strasse 401, 48163 Muenster, DE
(74) ITEM d.o.o.
Zastopniška pisarna za patente in blagovne znamke,
Resljeva 16, 1000 Ljubljana, SI
(54) **PREMAZNI SESTAVEK Z LESKETAJOČIM UČINKOM**

(51) **C09D 11/00** (11) 2284226
(13) T1
(46) 26.04.2017
(21) 200931619 (22) 29.01.2009
(86) 29.01.2009 WO PCT/JP2009/051407
(96) 29.01.2009 EP 09718022.8
(97) EP 2284226 A1, 16.02.2011;
EP 2284226 B1, 30.11.2016
(30) 04.03.2008 JP 2008053331;
31.03.2008 JP 2008091887;
14.01.2009 JP 2009005656
(72) KOTERA Takehiro,
Otawara-shi Tochigi 324-0036, JP;
KANEKO Harumi,
Otawara-shi Tochigi 324-0036, JP;
SHIOTANI Toshihiko,
Otawara-shi Tochigi 324-0036, JP;
SUGAWA Tetsuo,
Otawara-shi Tochigi 324-0036, JP
(73) Dai Nippon Toryo Co., Ltd.,
1-124 Nishikujo 6-chome, Konohana-ku,
Osaka-shi, OSAKA 554-0012, JP
(74) Katarina Bradaška, odvetnica,
Kidričeva 4b, 4000 Kranj, SI
(54) **NEVODNA SESTAVA ČRNILA ZA CUREK ČRNILA**

(51) **C12N 1/00** (11) 1996696
A61K 35/00 (13) T1
(46) 26.04.2017
(21) 200731908 (22) 14.03.2007
(86) 14.03.2007 WO PCT/SE2007/050156
(96) 14.03.2007 EP 07716125.5
(87) WO 2007/108764, 27.09.2007
(97) EP 1996696 B1, 21.12.2016
(30) 17.03.2006 SE 0600606
(72) GRAHN HAKANSSON Eva, S-90331 Umea, SE;
EKBECK Jennie, S-90440 Umea, SE
(73) Probi Aktiebolag Ideon Research Park,
Soelvegatan 41, 223 70 Lund, SE
(74) Patentna pisarna d.o.o.,
Čopova 14, p.p. 1725, 1001 Ljubljana, SI
(54) **TERMOSTABILNI LACTOBACILLUS SEVI**

(51) **C12N 1/00** (11) 2610334
C12N 15/00 (13) T1
A01H 1/00 (46) 26.04.2017
(21) 200731882 (22) 07.12.2007
(96) 07.12.2007 EP 13160763.2
(97) EP 2610334 A1, 03.07.2013;
EP 2610334 B1, 26.10.2016
(30) 07.12.2006 US 873602 P
(72) Lira Justin M., Fishers, IN 46038, US;
Wright Terry R., Westfield, IN 46074, US;
Russell Sean M., Indianapolis, IN 46260, US;
Merlo Donald J., Carmel, IN 46032, US;
Webb Steven Robert, Westfield, IN 46074, US;
Arnold Nicole L., Carmel, IN 46032, US;
Robinson Andrew E., Indianapolis, IN 46268, US;
Smith Kelley A., Lebanon, IN 46052, US
(73) Dow AgroSciences LLC,
9330 Zionsville Road,
Indianapolis IN 46268-1054, US
(74) Patentna pisarna d.o.o.,
Čopova 14, p.p. 1725, 1001 Ljubljana, SI
(54) **NOVI SELEKTABILNI MARKERSKI GENI**

(51) **C12N 5/00** (11) 1623019
(13) T2
(46) 29.10.2010 - T1 (46) 26.04.2017
(21) 200431499 (22) 17.05.2004
(86) 17.05.2004 WO PCT/US2004/015597
(96) 17.05.2004 EP 04752591.0
(87) WO 2004/104186, 02.12.2004
(97) EP 1623019 B1, 30.06.2010;
EP 1623019 B2, 25.01.2017
(30) 15.05.2003 US 470937
(72) DRAPEAU Denis, Salem, NH 03079, US;
STANEK Terry Cardoza, Tewksbury, MA 01876, US;
LUAN Yen-Tung, Chelmsford, MA 01824, US
(73) Wyeth LLC,
235 East 42nd Street, New York, NY 10017-5755, US
(74) Nina Šelih, odvetnica,
Komenskega ulica 36, 1000 Ljubljana, SI
(54) **OMEJENO GLUKOZNO DOVAJANJE ZA ŽIVALSKO CELIČNO KULTURO**

(51) **C12P 1/00** (11) 2586870
C12P 5/00 (13) T1
C12P 39/00 (46) 26.04.2017
C12N 1/00
C10G 1/00
C10L 1/00
(21) 201031405 (22) 23.06.2010
(86) 23.06.2010 WO PCT/ES2010/070423
(96) 23.06.2010 EP 10737346.6
(97) EP 2586870 A1, 01.05.2013;
EP 2586870 B1, 30.11.2016
(72) Stroiazzo-Mougin Bernard A. J.,
03560 El Campello (Alicante), ES
(73) Stroiazzo-Mougin, Bernard A.J.,
c/Josep Poveda Verdu 4F,
03560 El Campello (Alicante), ES
(74) Nina Šelih, odvetnica,
Komenskega ulica 36, 1000 Ljubljana, SI
(54) **POSTOPEK ZA PROIZVODNJO BIO SUROVINE IZ MIKROALG**

(51) **C12P 7/00** (11) 2396413
C10L 1/00 (13) T1
C08H 8/00 (46) 26.04.2017
C12P 19/00
(21) 201031276 (22) 11.02.2010
(86) 11.02.2010 WO PCT/US2010/023957
(96) 11.02.2010 EP 10723822.2
(87) WO 2010/093829, 19.08.2010
(97) EP 2396413 B1, 07.09.2016
(30) 11.02.2009 US 151724 P
(72) MEDOFF Marshall,
Woburn, Massachusetts 01801, US;
MASTERMAN Thomas,
Woburn, Massachusetts 01801, US
(73) Xyleco, Inc.,
360 Audobon Road, Wakefield, MA 01880-6248, US
(74) ZIVKO MIJATOVIC & PARTNERS, d.o.o.,
Ulica stare pravde 10, 1000 Ljubljana, SI
(54) **OBDELAVA BIOMASE**

(51) **C12P 7/00** (11) 2586869
A61K 31/00 (13) T1
A61K 45/00 (46) 26.04.2017
(21) 201031403 (22) 23.06.2010
(86) 23.06.2010 WO PCT/ES2010/070424
(96) 23.06.2010 EP 10737087.6
(97) EP 2586869 A1, 01.05.2013;
EP 2586869 B1, 16.11.2016
(72) Stroiazzo-Mougin Bernard A. J.,
03560 El Campello (Alicante), ES
(73) Stroiazzo-Mougin, Bernard A.J.,
c/Josep Poveda Verdu 4F,
03560 El Campello (Alicante), ES
(74) Nina Šelih, odvetnica,
Komenskega ulica 36, 1000 Ljubljana, SI
(54) **POSTOPEK ZA PROIZVODNJO (POLI)NENASIČENIH MAŠČOBNIH KISLIN Z UPORABO MIKROALG**

(51) **C12P 21/00** (11) 2350304
C07K 16/00 (13) T1
A61K 39/00 (46) 26.04.2017
(21) 200931604 (22) 30.10.2009
(86) 30.10.2009 WO PCT/US2009/062813
(96) 30.10.2009 EP 09824182.1
(87) WO 2010/051470, 06.05.2010
(97) EP 2350304 B1, 14.12.2016
(30) 31.10.2008 US 109974 P;
31.03.2009 US 165100 P;
29.04.2009 US 173686 P;
20.03.2009 US 161860 P
(72) CUNNINGHAM Mark, Radnor PA 19087, US;
SAN MATEO Lani, Radnor PA 19087, US;
SARISKY Robert T., Spring House, PA 19477, US;
SWEET Raymond, Radnor PA 19087, US;
RAUCHENBERGER Robert, 82490 Martinsried, DE;
RUTZ Mark, 82490 Martinsried, DE;
FENG Yiqing, Radnor PA 19087, US;
HEERINGA Katharine, Radnor PA 19087, US;
LUO Jinquan, Radnor PA 19087, US;
TENG Fang, Radnor PA 19087, US;
TEPLYAKOV Alexey, Radnor PA 19087, US;
WU Sheng-jiun, Radnor PA 19087, US
(73) Janssen Biotech, Inc.,
800/850 Ridgeview Drive, Horsham, PA 19044, US
(74) ITEM d.o.o.
Zastopniška pisarna za patente in blagovne znamke,
Resljeva 16, 1000 Ljubljana, SI
(54) **ANTAGONISTI TOLL-U PODOBNEGA RECEPTORJA**

(51) **C12Q 1/00** (11) 2473636
(13) T1
(46) 26.04.2017
(21) 201031376 (22) 02.09.2010
(86) 02.09.2010 WO PCT/US2010/047721
(96) 02.09.2010 EP 10814513.7
(87) WO 2011/028933, 10.03.2011
(97) EP 2473636 B1, 26.10.2016
(30) 03.09.2009 US 239630 P

(72) HIGGS Brandon, Gaithersburg, MD 20878, US;
ZHU Wei, Boyds, MD 20841, US;
MOREHOUSE Chris, Middletown, MD 21769, US;
WHITE Barbara, Finksburg, MD 21048, US;
JALLAL Bahija, Potomac, MD 20854, US;
YAO Yihong, Boyds, MD 20854, US
(73) MedImmune, LLC,
One MedImmune Way, Gaithersburg, MD 20878, US
(74) MARK-INVENTA d.o.o.,
Glinška 14, 1000 Ljubljana, SI
(54) **DIAGNOSTIKA INTEFERONA TIPA 1**

---

(51) **C22C 23/00** (11) 2021521
(13) T1
(46) 26.04.2017
(21) 200731889 (22) 19.04.2007
(86) 19.04.2007 WO PCT/AT2007/000181
(96) 19.04.2007 EP 07718397.8
(87) WO 2007/134345, 29.11.2007
(97) EP 2021521 B1, 16.11.2016
(30) 19.05.2006 AT 8692006
(72) UGGOWITZER Peter J., 8913 Ottenbach, CH;
LOFFLER Jorg F., 5425 Schneisingen, CH;
RIEMELMOSER Franz, 84359 Simbach, DE;
KUHLEIN Maria, 94166 Stubenberg, DE;
KETTNER Michael, 5280 Braunau am Inn, AT;
KILIAN Helmut, 5233 Pischelsdorf am Engelbach, AT
(73) LKR Leichtmetallkompetenzzentrum Ranshofen GmbH,
Laprechtshausenerstrasse, Postfach 26,
5282 Ranshofen, AT
(74) ITEM d.o.o.
Zastopniška pisarna za patente in blagovne znamke,
Resljeva 16, 1000 Ljubljana, SI
(54) **ZLITINA NA OSNOVI MAGNEZIJA**

---

(51) **D04H 1/00** (11) 2931955
(13) T1
(46) 26.04.2017
(21) 201330472 (22) 05.12.2013
(86) 05.12.2013 WO PCT/EP2013/075607
(96) 05.12.2013 EP 13799568.4
(87) WO 2014/090670, 19.06.2014
(97) EP 2931955 B1, 23.11.2016
(30) 11.12.2012 EP 12196426
(72) NIELSEN Dag, DK-4000 Roskilde, DK;
ROSENBERG Gorm, DK-4621 Gadstrup, DK
(73) Rockwool International A/S,
Hovedgaden 584, 2640 Hedenhusene, DK
(74) ITEM d.o.o.
Zastopniška pisarna za patente in blagovne znamke,
Resljeva 16, 1000 Ljubljana, SI
(54) **POSTOPEK ZA OBLIKOVANJE IZDELKA IZ UTRJENIH MINERALNIH VLAKEN**

---

(51) **D06F 39/00** (11) 2126185
(13) T1
(46) 26.04.2017
(21) 200731830 (22) 20.12.2007
(86) 20.12.2007 WO PCT/IT2007/000897
(96) 20.12.2007 EP 07866829.0
(87) WO 2008/081493, 10.07.2008
(97) EP 2126185 B1, 22.06.2016
(30) 28.12.2006 IT MC20060180
(72) PARDINI Simone, I-60030 Santa Maria Nuova (AN), IT;
PERTICARA' Giuseppe, I-62100 Macerata, IT
(73) Meccanica Generale S.R.L.,
Via San Giuseppe 6, 60038 San Paolo Di Jesi (AN), IT
(74) ZIVKO MIJATOVIC & PARTNERS, d.o.o.,
Ulica stare pravde 10, 1000 Ljubljana, SI
(54) **VEČNAMENSKO PODPORNO PODNOŽJE ZA PRALNE STROJE, PRALNE/SUŠILNE STROJE IN SUŠILCE**

---

(51) **E01B 9/00** (11) 2191069
(13) T1
(46) 26.04.2017
(21) 200831777 (22) 26.09.2008
(86) 26.09.2008 WO PCT/EP2008/062961
(96) 26.09.2008 EP 08804830.1
(87) WO 2009/043822, 09.04.2009
(97) EP 2191069 B1, 07.12.2016
(30) 27.09.2007 DE 102007046543
(72) BOSTERLING Winfried, 58809 Neuenrade, DE
(73) Vossloh-Werke GmbH,
Vosslohstrasse 4, 58791 Werdohl, DE
(74) ITEM d.o.o.
Zastopniška pisarna za patente in blagovne znamke,
Resljeva 16, 1000 Ljubljana, SI
(54) **SISTEM ZA PRITRDITEV V TIRNICE IN VPENJALNA PRIPRAVA ZA TAKŠEN SISTEM**

---

(51) **E02F 3/00** (11) 2626473
E02F 5/00 (13) T1
E02F 9/00 (46) 26.04.2017
B63B 27/00
B63B 35/00
B66C 13/00
F16F 15/00
(21) 201230889 (22) 09.02.2012
(96) 09.02.2012 EP 12000862.8
(97) EP 2626473 A1, 14.08.2013;
EP 2626473 B1, 07.12.2016
(72) Dietens Walter, 2200 Herentals, BE
(73) JAN DE NUL N.V.,
Tragel 60, 9308 Hofstade-Aalst, BE
(74) Patentna pisarna d.o.o.,
Čopova 14, p.p. 1725, 1001 Ljubljana, SI
(54) **POSTOPEK ZMANJŠANJA PRENOSA VIBRACIJ NA REZALNI SESALNI PLAVAJOČI BAGER, KI NASTANEJO Z REZILNO GLAVO IN REZALNI SESALNI PLAVAJOČI BAGER, NA KATEREM SE UPORABLJA TAKA METODA**

---

(51) **E02F 3/00** (11) 2639359
(13) T1
(46) 26.04.2017
(21) 201230905 (22) 16.03.2012
(96) 16.03.2012 EP 12001800.7
(97) EP 2639359 A1, 18.09.2013;
EP 2639359 B1, 21.12.2016

(72) Blomme Willy Oscar, 8470 Gistel, BE;
Fordeyn Jan Etienne Diane, 9000 Gent, BE;
Malherbe Bernard, 9031 Gent, BE
(73) JAN DE NUL N.V.,
Tragel 60, 9308 Hofstade-Aalst, BE
(74) Patentna pisarna d.o.o.,
Čopova 14, p.p. 1725, 1001 Ljubljana, SI
(54) **OPREMA PLAVAJOČEGA SESALNEGA BAGRA IN POSTOPEK ZA BAGRANJE ALI IZKOPAVANJE S TAKO OPREMO**

---

(51) **E04B 1/00** (11) 2784231
E06B 1/00 (13) T1
(46) 26.04.2017
(21) 201430149 (22) 21.03.2014
(96) 21.03.2014 EP 14161052.7
(97) EP 2784231 A1, 01.10.2014;
EP 2784231 B1, 16.11.2016
(30) 26.03.2013 DE 202013101311 U
(72) Nauck Helmar, 12557 Berlin, DE;
Komma Markus, 93133 Burglengenfeld, DE;
Koppl Alfred, 92431 Neunburg v.W., DE;
Geyer Walter, 92421 Schwandorf, DE
(73) Tremco illbruck Produktion GmbH,
Werner-Haepp-Strasse 1, 92439 Bodenwoehr, DE
(74) ITEM d.o.o.
Zastopniška pisarna za patente in blagovne znamke,
Resljeva 16, 1000 Ljubljana, SI
(54) **TESNILNI TRAK IN POSTOPEK ZA IZDELAVO TAKŠNEGA TESNILNEGA TRAKU**

---

(51) **E04C 2/00** (11) 2260159
(13) T1
(46) 26.04.2017
(21) 200931628 (22) 27.02.2009
(86) 27.02.2009 WO PCT/SI2009/000009
(96) 27.02.2009 EP 09714097.4
(87) WO 2009/108141, 03.09.2009
(97) EP 2260159 B1, 11.01.2017
(30) 28.02.2008 SI 200800043
(72) KRAMAR Janez, 1000 Ljubljana, SI;
POPIT Tomaz, 1270 Litija, SI;
ZUPANC Bostjan, 8232 Sentrupert, SI
(73) Trimo d.d.,
Prijateljeva cesta 12, 8210 Trebnje, SI
(74) dr. Jure Marn, univ.dipl.inž., univ.dipl.prav.,
Ljubljanska ulica 9, 2000 Maribor, SI
(54) **OJAČITEV SENDVIČ NOSILNE PLOŠČE**

---

(51) **E04C 2/00** (11) 2896761
B27M 3/00 (13) T1
E04C 3/00 (46) 26.04.2017
(21) 201530044 (22) 19.01.2015
(96) 19.01.2015 EP 15151589.7
(97) EP 2896761 A1, 22.07.2015;
EP 2896761 B1, 21.12.2016
(30) 21.01.2014 IT MI20140069
(72) Hofer Paulpeter, 39100 Bolzano, IT
(73) Leneco S.r.l.,
Via Leonardo da Vinci, 18, 39100 Bolzano (BZ), IT
(74) Patentna pisarna d.o.o.,
Čopova 14, p.p. 1725, 1001 Ljubljana, SI
(54) **MODULARNI OSNOVNI ELEMENT KOT TUDI VZDOLŽNI ČLEN, DESKA IN PLOŠČA, TVORJENI S TAKIMI OSNOVNIMI ELEMENTI**

---

(51) **E04F 10/00** (11) 1979558
(13) T1
(46) 26.04.2017
(21) 200731894 (22) 31.01.2007
(86) 31.01.2007 WO PCT/AT2007/000043
(96) 31.01.2007 EP 07701289.6
(87) WO 2007/087659, 09.08.2007
(97) EP 1979558 B1, 23.11.2016
(30) 01.02.2006 AT 1442006
(72) BALAZ Oliver, A-4863 Seewalchen am Attersee, AT
(73) Plaspack Netze GmbH,
Dr.-Grobben-Strasse 1, 4690 Schwanenstadt, AT
(74) ITEM d.o.o.
Zastopniška pisarna za patente in blagovne znamke,
Resljeva 16, 1000 Ljubljana, SI
(54) **NAPENJALNA NAPRAVA ZA PLATNENO SENČILO, KI GA JE MOČ ODVITI Z NAVIJALNE GREDI**

---

(51) **E04G 21/00** (11) 1499782
(13) T1
(46) 26.04.2017
(21) 200332491 (22) 23.04.2003
(86) 23.04.2003 WO PCT/NL2003/000300
(96) 23.04.2003 EP 03721159.6
(87) WO 2003/093609, 13.11.2003
(97) EP 1499782 B1, 17.08.2016
(30) 29.04.2002 NL 1020502
(72) BAKKER Johannes Antonius,
NL-5913 RT Venlo, NL
(73) Roof Safety Systems B.V.,
De Sondert 24, 5928 RV Venlo, NL
(74) ZIVKO MIJATOVIC & PARTNERS, d.o.o.,
Ulica stare pravde 10, 1000 Ljubljana, SI
(54) **VARNOSTNA INŠTALACIJA ZA ROB STREHE**

---

(51) **E05B 63/00** (11) 2716846
(13) T1
(46) 26.04.2017
(21) 201330559 (22) 01.10.2013
(96) 01.10.2013 EP 13186924.0
(97) EP 2716846 A2, 09.04.2014;
EP 2716846 B1, 30.11.2016
(30) 03.10.2012 AT 504242012
(72) Riznik Peter, 8430 Tillmitsch, AT
(73) ROTO FRANK AG,
Wilhelm-Frank-Platz 1,
70771 Leinfelden-Echterdingen, DE
(74) Patentna pisarna d.o.o.,
Čopova 14, p.p. 1725, 1001 Ljubljana, SI
(54) **VRATNA KLJUČAVNICA**

(51) **E05D 3/00** (11) 2997211
E05D 7/00 (13) T1
(46) 26.04.2017
(21) 201430167 (22) 13.03.2014
(86) 13.03.2014 WO PCT/EP2014/054937
(96) 13.03.2014 EP 14712620.5
(87) WO 2014/183903, 20.11.2014
(97) EP 2997211 B1, 28.12.2016
(30) 16.05.2013 DE 102013008548
(72) POLO FRIZ Fabio, I-33080 Giais di Aviano (PN), IT
(73) SFC intec Holding AG,
Nefenstrasse 30, 9435 Heerbrugg, CH
(74) INVENTIO d.o.o.,
Dolenjska cesta 11, p.p. 2410, 1001 Ljubljana, SI
(54) **TRIDIMENZIONALNI PRILAGODNI SISTEM OKOVJA**

(51) **E06B 1/00** (11) 2762668
(13) T1
(46) 26.04.2017
(21) 201430161 (22) 31.01.2014
(96) 31.01.2014 EP 14153498.2
(97) EP 2762668 A2, 06.08.2014;
EP 2762668 B1, 30.11.2016
(30) 01.02.2013 AT 500802013;
02.12.2013 AT 5017213 U
(72) Marsching Mario, 9500 Villach, AT;
Pessentheiner Sandro, 9702 Ferndorf, AT
(73) AF TEC BETEILIGUNGS GmbH,
Rooseveltplatz 10, 1090 Wien, AT
(74) Patentna pisarna d.o.o.,
Čopova 14, p.p. 1725, 1001 Ljubljana, SI
(54) **PRIKLJUČNI PROFIL**

(51) **E06B 9/00** (11) 2900894
(13) T1
(46) 26.04.2017
(21) 201230895 (22) 10.08.2012
(86) 10.08.2012 WO PCT/IT2012/000256
(96) 10.08.2012 EP 12781469.7
(87) WO 2014/024214, 13.02.2014
(97) EP 2900894 B1, 14.12.2016
(72) MONTANARO Paolo, I-70010 Casamassima, IT
(73) MV Line S.p.A.,
Via Umbria Lotto 69, Zona Industriale PIP,
70021 Acquaviva Delle Fonti, IT
(74) Patentna pisarna d.o.o.,
Čopova 14, p.p. 1725, 1001 Ljubljana, SI
(54) **KRMILNA IN GIBALNA NAPRAVA ZA ZASLONE, ZAVESE IN PODOBNO PROTI KOMARJEM**

(51) **F04B 39/00** (11) 2923084
(13) T1
(46) 26.04.2017
(21) 201330580 (22) 08.11.2013
(86) 08.11.2013 WO PCT/EP2013/073383
(96) 08.11.2013 EP 13792872.7
(87) WO 2014/079706, 30.05.2014
(97) EP 2923084 B1, 21.12.2016
(30) 26.11.2012 TR 201213647
(72) OZDEMIR Ahmet Refik, 34950 Istanbul, TR;
SARIOGLU Kemal, 34950 Istanbul, TR
(73) Arcelik Anonim Sirketi,
E5 Ankara Asfalti Uzeri Tuzla, 34950 Istanbul, TR
(74) Patentna pisarna d.o.o.,
Čopova 14, p.p. 1725, 1001 Ljubljana, SI
(54) **KOMPRESOR S POVEČANO VENTILACIJSKO UČINKOVITOSTJO**

(51) **F04B 39/00** (11) 2986852
H02K 44/00 (13) T1
(46) 26.04.2017
(21) 201430155 (22) 17.04.2014
(86) 17.04.2014 WO PCT/AT2014/050095
(96) 17.04.2014 EP 14723970.1
(87) WO 2014/169312, 23.10.2014
(97) EP 2986852 B1, 04.01.2017
(30) 19.04.2013 AT 3292013;
05.02.2014 AT 852014
(72) Schneider Alexander, 1050 Wien, AT
(73) Schneider, Alexander,
Margaretenstrasse 88-90/3, 1050 Wien, AT
(74) MARK-INVENTA d.o.o.,
Glinška 14, 1000 Ljubljana, SI
(54) **ENOTA ZA SHRANJEVANJE ENERGIJE KOMPRIMIRANEGA ZRAKA Z INDUKCIJSKO ČRPALKO IN POSTOPEK IZDELAVE TAKE ENOTE ZA SHRANJEVANJE ENERGIJE KOMPRIMIRANEGA ZRAKA**

(51) **F16L 59/00** (11) 2066958
D01G 11/00 (13) T1
D04H 1/00 (46) 26.04.2017
(21) 200731900 (22) 19.09.2007
(86) 19.09.2007 WO PCT/FI2007/050500
(96) 19.09.2007 EP 07823137.0
(87) WO 2008/034951, 27.03.2008
(97) EP 2066958 B1, 01.02.2017
(30) 21.09.2006 FI 20065578
(72) NIKKINEN Matti, FI-53500 Lappeenranta, FI;
MIKSZATH Julius, S-SE-54132 Skovde, SE
(73) Paroc Group Oy,
Energiakuja 3, 00180 Helsinki, FI
(74) Patentna pisarna d.o.o.,
Čopova 14, p.p. 1725, 1001 Ljubljana, SI
(54) **CEVNI ODSEK ZA IZOLACIJO CEVI, NJEGOV POSTOPEK IZDELAVE IN SISTEM**

(51) **F21V 7/00** (11) 2808601
(13) T1
(46) 26.04.2017
(21) 201430114 (22) 30.05.2014
(96) 30.05.2014 EP 14170634.1
(97) EP 2808601 A2, 03.12.2014;
EP 2808601 B1, 21.09.2016
(30) 31.05.2013 DE 102013105612
(72) Shahrokhshahi Davoud, 59555 Lippstadt, DE;
Bielawny Andreas, 33129 Delbruck, DE

(73) BoeSha Technische Produkte GmbH & Co. KG,
Heidberg 21, 59602 Ruethen, DE
(74) MARK-INVENTA d.o.o.,
Glinška 14, 1000 Ljubljana, SI
(54) **SVETLOBNO TELO LUČI, ŠE POSEBEJ CESTNE SVETILKE IN LUČ Z VSAJ ENIM SVETLOBNIM TELESOM**

---

(51) **F23M 5/00** (11) 2179218
F23C 10/00 (13) T1
F28D 13/00 (46) 26.04.2017
F28D 21/00
F22B 31/00
(21) 200831749 (22) 17.07.2008
(86) 17.07.2008 WO PCT/US2008/070269
(96) 17.07.2008 EP 08826828.9
(87) WO 2009/017972, 05.02.2009
(97) EP 2179218 B1, 26.10.2016
(30) 31.07.2007 US 831001
(72) PANOS Paul J.,
Windsor, Connecticut 06095, US;
BANAS John M.,
Warren, Massachusetts 01083, US
(73) General Electric Technology GmbH,
Brown Boveri Strasse 7, 5400 Baden, CH
(74) MARK-INVENTA d.o.o.,
Glinška 14, 1000 Ljubljana, SI
(54) **INTEGRALNI IZMENJEVALCI TOPLOTE S CEVOVODNO STENO**

---

(51) **F24F 11/00** (11) 2539642
F24F 12/00 (13) T1
F24F 13/00 (46) 26.04.2017
E06B 7/00
(21) 201131093 (22) 23.02.2011
(86) 23.02.2011 WO PCT/SI2011/000011
(96) 23.02.2011 EP 11715777.6
(87) WO 2011/105969, 01.09.2011
(97) EP 2539642 B1, 16.11.2016
(30) 23.02.2010 SI 201000068
(72) NOVAK Peter, 1000 Ljubljana, SI
(73) MIK d.o.o.,
Celjska cesta 55, 3212 Vojnik, SI
(74) ITEM d.o.o.
Zastopniška pisarna za patente in blagovne znamke,
Resljeva 16, 1000 Ljubljana, SI
(54) **PREZRAČEVALNA NAPRAVA**

---

(51) **F26B 5/00** (11) 2715261
F26B 17/00 (13) T1
F23K 1/00 (46) 26.04.2017
(21) 201230785 (22) 29.03.2012
(86) 29.03.2012 WO PCT/GB2012/000348
(96) 29.03.2012 EP 12720255.4
(87) WO 2012/160320, 29.11.2012
(97) EP 2715261 B1, 26.10.2016
(30) 24.05.2011 GB 201108728
(72) FOSS-SMITH Patrick,
Three Legged Cross Dorset BH21 6QY, GB
(73) Coomtech Ltd.,
Rivendell, Venney Farm, Hundred Foot Bank,
Welney, Norfolk PE14 9TR, GB
(74) ZIVKO MIJATOVIC & PARTNERS, d.o.o.,
Ulica stare pravde 10, 1000 Ljubljana, SI
(54) **SISTEM ZA ODSTRANJEVANJE POVRŠINSKE VLAGE S PREMOGA**

---

(51) **F28F 3/00** (11) 2567423
H01M 10/00 (13) T1
(46) 26.04.2017
(21) 201131122 (22) 29.04.2011
(86) 29.04.2011 WO PCT/EP2011/056854
(96) 29.04.2011 EP 11716928.4
(87) WO 2011/138246, 10.11.2011
(97) EP 2567423 B1, 04.01.2017
(30) 05.05.2010 DE 102010019369
(72) BAUER Swen -Juri, 70374 Stuttgart, DE;
GRUNER Andreas, 73110 Hattenhofen, DE;
SCHUTZLE Roland, 70469 Stuttgart, DE
(73) Mahle International GmbH,
Pragstrasse 26/46, 70376 Stuttgart, DE
(74) ZIVKO MIJATOVIC & PARTNERS, d.o.o.,
Ulica stare pravde 10, 1000 Ljubljana, SI
(54) **HLADILNIK BATERIJE**

---

(51) **F28F 9/00** (11) 2944912
F28D 9/00 (13) T1
(46) 26.04.2017
(21) 201430131 (22) 13.05.2014
(96) 13.05.2014 EP 14168124.7
(97) EP 2944912 A1, 18.11.2015;
EP 2944912 B1, 14.12.2016
(72) Blanchard Mickael, FR-38920 Crolles, FR;
Fernandez Jean-Noel, FR-69630 Chaponost, FR
(73) Alfa Laval Corporate AB,
P.O.Box 73, 221 00 Lund, SE;
Alfa Laval Vicarb SAS B.P.200,
38522 St. Egreve Cedex, FR
(74) Marjan Pipan, inž. el.,
Kotnikova 5, 1000 Ljubljana, SI
(54) **PLOŠČNI TOPLOTNI IZMENJEVALNIK**

---

(51) **G01L 23/00** (11) 2898306
(13) T1
(46) 26.04.2017
(21) 201330521 (22) 26.08.2013
(86) 26.08.2013 WO PCT/EP2013/002564
(96) 26.08.2013 EP 13759440.4
(87) WO 2014/044352, 27.03.2014
(97) EP 2898306 B1, 02.11.2016
(30) 20.09.2012 FR 1258828
(72) LANDREVIE Laurent, 31270 Villeneuve Tolosane, FR;
TONON Fabrice, 31500 Toulouse, FR
(73) Continental Automotive France Intellectual Property,
1 Avenue Paul Ourliac, 31100 Toulouse, FR;
Continental Automotive GmbH,
Vahrenwalder Strasse 9, 30165 Hannover, DE

(74) Patentna pisarna d.o.o.,
Čopova 14, p.p. 1725, 1001 Ljubljana, SI
(54) **POSTOPEK ZA OBDELAVO SIGNALA NAPRAVE ZA MERJENJE TLAKA V MOTORJU Z NOTRANJIM ZGOREVANJEM**

---

(51) **G01N 33/00** (11) 3029465
B01L 3/00 (13) T1
G01N 15/00 (46) 26.04.2017
C12Q 1/00
C12N 5/00
(21) 201430166 (22) 14.03.2014
(96) 14.03.2014 EP 16150499.8
(97) EP 3029465 A1, 08.06.2016;
EP 3029465 B1, 11.01.2017
(30) 15.03.2013 US 201361794468 P;
12.11.2013 US 201314077811
(72) Hvichia Georgi, Philadelphia, PA 19116, US
(73) ANGLE North America, Inc.,
3711 Market Street, Philadelphia, PA 19104-5504, US
(74) dr. Jure Marn, univ.dipl.inž., univ.dipl.prav.,
Ljubljanska ulica 9, 2000 Maribor, SI
(54) **POSTOPKI ZA LOČEVANJE DELCEV Z UPORABO NAPRAVE Z LOČEVALNIM ELEMENTOM NA OSNOVI RAZVRSTITVE VELIKOSTI S PODOLGOVATIM VODILNIM ROBOM**

---

(51) **G01R 21/00** (11) 3032269
G01R 19/00 (13) T1
(46) 26.04.2017
(21) 201530039 (22) 17.07.2015
(96) 17.07.2015 EP 15380030.5
(97) EP 3032269 A1, 15.06.2016;
EP 3032269 B1, 14.12.2016
(30) 13.12.2014 US 201414569704
(72) Zuluaga Libano Iratxe, 48940 Leioa (Bizkaia), ES;
Gil Lopez Sergio, 48410 Orozko (Bizkaia), ES
(73) Ariadna Instruments, S.L.,
Parque Empresarial Boroa, Parcela 2C-1,
Bizkaia, 48340 Amorebieta, ES
(74) ITEM d.o.o.
Zastopniška pisarna za patente in blagovne znamke,
Resljeva 16, 1000 Ljubljana, SI
(54) **SISTEM IN POSTOPEK ZA IDENTIFICIRANJE POGOJEV POVEZLJIVOSTI V ELEKTRIČNIH OMREŽJIH**

---

(51) **G05D 16/00** (11) 2898387
(13) T1
(46) 26.04.2017
(21) 201330442 (22) 19.09.2013
(86) 19.09.2013 WO PCT/DK2013/050298
(96) 19.09.2013 EP 13770628.9
(87) WO 2014/044282, 27.03.2014
(97) EP 2898387 B1, 12.10.2016
(30) 20.09.2012 DK 201270579
(72) JORGENSEN Ole, DK-4200 Slagelse, DK;
KAMPF Lars Verner, DK-4700 Naestved, DK
(73) Frese A/S,
Sorovej 8, 4200 Slagelse, DK
(74) ZIVKO MIJATOVIC & PARTNERS, d.o.o.,
Ulica stare pravde 10, 1000 Ljubljana, SI
(54) **DIFERENCIALNI TLAČNI NADZORNI VENTIL**

---

(51) **G06F 9/00** (11) 2591417
(13) T1
(46) 26.04.2017
(21) 201230899 (22) 10.05.2012
(86) 10.05.2012 WO PCT/EP2012/058687
(96) 10.05.2012 EP 12722111.7
(87) WO 2013/000616, 03.01.2013
(97) EP 2591417 B1, 22.02.2017
(30) 30.06.2011 US 201113172978
(72) MACCHIANO Angelo, Endicott, New York 13760, US;
TARCZA Richard, Poughkeepsie, New York 12601, US;
WINTER Alexandra, D-71032 Boeblingen, DE;
SITTMANN III Gustav, Poughkeepsie, New York 12601, US;
STEVENS Jerry, North Carolina 27709, US
(73) International Business Machines Corporation,
New Orchard Road, Armonk, NY 10504, US
(74) ZIVKO MIJATOVIC & PARTNERS, d.o.o.,
Ulica stare pravde 10, 1000 Ljubljana, SI
(54) **OMOGOČANJE KOMUNIKACIJE MED IZOLIRANIMI SPOMINSKIMI PROSTORI KOMUNIKACIJSKEGA OKOLJA**

---

(51) **G06F 9/00** (11) 2834736
(13) T1
(46) 26.04.2017
(21) 201230900 (22) 22.11.2012
(86) 22.11.2012 WO PCT/IB2012/056625
(96) 22.11.2012 EP 12878682.9
(87) WO 2013/186601, 19.12.2013
(97) EP 2834736 B1, 22.02.2017
(30) 15.06.2012 US 201213524887
(72) GREINER Dan,
San Jose, California 95141-1003, US;
JACOBI Christian,
Poughkeepsie, New York 12601-5400, US;
SLEGEL Timothy,
Poughkeepsie, New York 12601-5400, US
(73) International Business Machines Corporation,
New Orchard Road, Armonk, New York 10504, US
(74) ZIVKO MIJATOVIC & PARTNERS, d.o.o.,
Ulica stare pravde 10, 1000 Ljubljana, SI
(54) **NETRANSAKCIJSKA NAVODILA ZA SHRANJEVANJE**

---

(51) **G06F 13/00** (11) 2940592
G05F 3/00 (13) T1
(46) 26.04.2017
(21) 201530040 (22) 24.03.2015
(96) 24.03.2015 EP 15160427.9
(97) EP 2940592 A1, 04.11.2015;
EP 2940592 B1, 25.01.2017
(30) 24.03.2014 US 201414222852

(72) Leinonen Pekka, 20900 Turku, FI;
Inha Kai, 04420 Jarvenpaa, FI;
Talmola Pekka, 20240 Turku, FI;
Toivola Timo, 20540 Turku, FI;
Helenius Teemu, 21870 Riihimaki, FI;
Jarvensivu Seppo, 24800 Hanko, FI;
Vaajala Kristian, 21420 Lieto, FI;
Hellberg Tino, 20660 Littoinen, FI
(73) Nokia Technologies Oy,
Karaportti 3, 02610 Espoo, FI
(74) MARK-INVENTA d.o.o.,
Glinška 14, 1000 Ljubljana, SI
(54) **SPUSTNO VEZJE ZA NAPRAVO**

---

(51) **G07B 15/00** (11) 2920767
G08G 1/00 (13) T1
(46) 26.04.2017
(21) 201330568 (22) 19.11.2013
(86) 19.11.2013 WO PCT/EP2013/074156
(96) 19.11.2013 EP 13792913.9
(87) WO 2014/076300, 22.05.2014
(97) EP 2920767 B1, 04.01.2017
(30) 19.11.2012 EP 12193179
(72) CARLSSON Carl-Olov, S-565 32 Mullsjo, SE
(73) Kapsch TrafficCom AB,
Box 1063, 551 10 Joenkoeping, SE
(74) Patentna pisarna d.o.o.,
Čopova 14, p.p. 1725, 1001 Ljubljana, SI
(54) **NAPRAVA ZA SISTEME CESTNINJENJA ALI TELEMATIKE**

---

(51) **G08B 17/00** (11) 2887330
B08B 5/00 (13) T1
(46) 26.04.2017
(21) 201330436 (22) 17.12.2013
(96) 17.12.2013 EP 13197886.8
(97) EP 2887330 A1, 24.06.2015;
EP 2887330 B1, 21.09.2016
(72) Stamer Arne, 23847 Siebenbaumen, DE
(73) Minimax GmbH & Co. KG,
Industriestrasse 10/12, 23840 Bad Oldesloe, DE
(74) MARK-INVENTA d.o.o.,
Glinška 14, 1000 Ljubljana, SI
(54) **POSTOPEK IN NAPRAVA ZA ČIŠČENJE OKNA OPTIČNEGA VHODA POŽARNEGA ALARMA**

---

(51) **G21C 19/00** (11) 2896048
(13) T1
(46) 26.04.2017
(21) 201330525 (22) 09.09.2013
(86) 09.09.2013 WO PCT/EP2013/068573
(96) 09.09.2013 EP 13760033.4
(87) WO 2014/040942, 20.03.2014
(97) EP 2896048 B1, 09.11.2016
(30) 13.09.2012 FR 1258614
(72) CAHOUET Laurent, F-71150 Chaudenay, FR;
POLLIER Denis, F-71530 Champforgeuil, FR;
GRYPCZYNSKI Daniel, F-69006 Lyon, FR
(73) AREVA NP Tour Areva,
1 Place Jean Millier, 92400 Courbevoie, FR
(74) Patentna pisarna d.o.o.,
Čopova 14, p.p. 1725, 1001 Ljubljana, SI
(54) **POSTOPEK ZA ZAMENJAVO VODILNEGA MOZNIKA NOTRANJE OPREME JEDRSKEGA REAKTORJA**

---

(51) **H01M 2/00** (11) 2860791
H01M 10/00 (13) T1
(46) 26.04.2017
(21) 201430177 (22) 02.10.2014
(96) 02.10.2014 EP 14187415.6
(97) EP 2860791 A1, 15.04.2015;
EP 2860791 B1, 11.01.2017
(30) 08.10.2013 US 201314048771
(72) Guo Zhihua, Centennial, CO Colorado 80112, US;
Asrar Jawed, Englewood, CO Colorado 80111, US;
Nandi Souvik, Highlands Ranch, CO Colorado 80130, US;
Dietz III Albert G., Littleton, CO Colorado 80125, US
(73) Johns Manville,
717 Seventeenth Street, Denver, CO 80202, US
(74) PETOŠEVIĆ d.o.o.,
Cankarjeva cesta 4, 1000 Ljubljana, SI
(54) **OJAČITVENA PODLOGA ZA BATERIJSKE ELEKTRODE Z IZBOLJŠANIMI LASTNOSTMI OMOČLJIVOSTI IN POSTOPKI ZA NJENO UPORABO**

---

(51) **H01S 3/00** (11) 2337166
C03B 37/00 (13) T1
(46) 26.04.2017
(21) 201031413 (22) 21.12.2010
(96) 21.12.2010 EP 10306471.3
(97) EP 2337166 A1, 22.06.2011;
EP 2337166 B1, 30.11.2016
(30) 21.12.2009 FR 0959332
(72) Robin Thierry, 22450, Camlez, FR;
Cadier Benoit, 22700, Perros Guirec, FR
(73) IXBLUE,
52 Avenue de l'Europe, 78160 Marly-le-Roi, FR
(74) Patentna pisarna d.o.o.,
Čopova 14, p.p. 1725, 1001 Ljubljana, SI
(54) **POSTOPEK IZDELAVE ENORODOVNEGA OPTIČNEGA VLAKNA Z JEDROM, DOPIRANIM Z REDKIMI ZEMLJAMI, IN ENORODOVNO OPTIČNO VLAKNO Z JEDROM, DOPIRANIM Z REDKIMI ZEMLJAMI**

---

(51) **H02G 3/00** (11) 2339708
(13) T1
(46) 26.04.2017
(21) 201031409 (22) 21.12.2010
(96) 21.12.2010 EP 10196262.9
(97) EP 2339708 A2, 29.06.2011;
EP 2339708 B1, 14.12.2016
(30) 22.12.2009 DE 102009060411
(72) Haffner Christian, 21077, Hamburg, DE;
Reher Reinald, 59379, Selm, DE
(73) svt Brandschutz Vertriebsgesellschaft mbH International,
Gluesinger Strasse 86, 2121 Seevetal, DE

(74) PETOŠEVIĆ d.o.o.,
Cankarjeva cesta 4, 1000 Ljubljana, SI
(54) **OGNJEVARNO KABELSKO VODILO**

---

(51) **H02G 15/00** (11) 2429049
(13) T1
(46) 26.04.2017
(21) 200931614 (22) 06.05.2009
(86) 06.05.2009 WO PCT/CN2009/071664
(96) 06.05.2009 EP 09844238.7
(97) EP 2429049 A1, 14.03.2012;
EP 2429049 B1, 16.11.2016
(72) HSING Chih Kuang, Taiwan, CN
(73) Chi, Yu-Fen 3Fl., No.9,
Alley 27 Lane 67 Minzu St. Yonghe,
Taipei Countty 234, Taiwan, CN
(74) Patentna pisarna d.o.o.,
Čopova 14, p.p. 1725, 1001 Ljubljana, SI
(54) **OHIŠJE ZA KABELSKE PRIKLJUČKE, KI ZAGOTAVLJA RAZLIČNE METODE ZA VODOTESNO ZAŠČITO GLAVNIH KABLOV**

---

(51) **H03K 17/00**
A61M 5/00 (11) 1980020
(13) T1
(46) 26.04.2017
(21) 200731901 (22) 30.01.2007
(86) 30.01.2007 WO PCT/IB2007/000199
(96) 30.01.2007 EP 07705483.1
(87) WO 2007/088444, 09.08.2007
(97) EP 1980020 B1, 18.01.2017
(30) 31.01.2006 EP 06001928;
27.07.2006 US 833703 P
(72) LAUCHARD Gerhard, A-9334 Silberegg, AT;
REINDL Martin, A-9330 Althofen, AT;
GUGGENBERGER Claudia-Carolin, A-9020 Klagenfurt, AT
(73) Ares Trading S.A.,
Zone Industrielle de l'Ouriettaz, 1170 Aubonne, CH
(74) ITEM d.o.o.
Zastopniška pisarna za patente in blagovne znamke,
Resljeva 16, 1000 Ljubljana, SI
(54) **VBRIZGALNA NAPRAVA S KAPACITIVNIM SENZORJEM PRIBLIŽEVANJA**

---

(51) **H04N 7/24** (11) 1797720
(13) T1
(46) 26.04.2017
(21) 200532135 (22) 05.10.2005
(86) 05.10.2005 WO PCT/US2005/036419
(96) 05.10.2005 EP 05808418.7
(87) WO 2006/042229, 20.04.2006
(97) EP 1797720 B1, 07.12.2016
(30) 05.10.2004 US 615989 P
(72) RACHWALSKI Jon, Holbrook, NY 11741, US;
WITT Daniel, Center Moriches, NY 11934, US
(73) Vectormax Corporation,
4 Dubon Court, Farmingdale, NY 11735, US
(74) Patentna pisarna d.o.o.,
Čopova 14, p.p. 1725, 1001 Ljubljana, SI
(54) **POSTOPEK IN SISTEM ZA TOLERANCO IZGUBE MULTIMEDIJSKEGA VEČVRSTEGA ODDAJANJA**

---

(51) **H04N 19/00** (11) 2981088
(13) T1
(46) 26.04.2017
(21) 201230906 (22) 06.11.2012
(96) 06.11.2012 EP 15185082.3
(97) EP 2981088 A1, 03.02.2016;
EP 2981088 B1, 08.02.2017
(30) 07.11.2011 FR 1160109
(72) HENRY Felix, 35760 Saint Gregoire, FR;
CLARE Gordon, 35740 Pace, FR
(73) Dolby International AB,
Apollo Building, 3E, Herikerbergweg 1-35,
1101 CN Amsterdam Zuid-Oost, NL
(74) MARK-INVENTA d.o.o.,
Glinška 14, 1000 Ljubljana, SI
(54) **ZAPISOVALNI MEDIJ ZA SHRANJEVANJE KODIRANIH PODATKOV KODIRANIH PODOB**

---

(51) **H04N 19/00** (11) 2991351
(13) T1
(46) 26.04.2017
(21) 201230884 (22) 06.11.2012
(96) 06.11.2012 EP 15185078.1
(97) EP 2991351 A1, 02.03.2016;
EP 2991351 B1, 11.01.2017
(30) 07.11.2011 FR 1160109
(72) HENRY Felix, 35760 Saint-Gregoire, FR;
CLARE Gordon, 35740 Pace, FR
(73) Dolby International AB,
Apollo Building, 3E, Herikerbergweg 1-35,
1101 CN Amsterdam Zuidoost, NL
(74) MARK-INVENTA d.o.o.,
Glinška 14, 1000 Ljubljana, SI
(54) **POSTOPEK DEKODIRANJA PODOB**

---

(51) **H05H 1/00** (11) 2175702
(13) T2
(46) 30.08.2013 - T1 (46) 26.04.2017
(21) 200930633 (22) 03.09.2009
(96) 03.09.2009 EP 09011322.6
(97) EP 2175702 A1, 14.04.2010;
EP 2175702 B1, 20.03.2013;
EP 2175702 B2, 04.01.2017
(30) 09.10.2008 DE 102008050770;
26.01.2009 DE 102009006132
(72) Krink Volker, 03238 Finsterwalde, DE;
Laurisch Frank, 03238 Finsterwalde, DE;
Grundke Timo, 03238 Finsterwalde, DE
(73) Kjellberg Finsterwalde Plasma und Maschinen GmbH,
Leipziger Strasse 82, 03238 Finsterwalde, DE
(74) Nina Šelih, odvetnica,
Komenskega ulica 36, 1000 Ljubljana, SI
(54) **ŠOBA IN POKROV ŠOBE ZA PLAZEMSKI GORILNIK S HLAJENJEM S TEKOČINO IN GLAVA PLAZEMSKEGA GORILNIKA Z LE-TO/LE-TEMA**

Kazalo po kodah MPK

Vrstica kazala vsebuje v prvem stolpcu (51) - kodo po MPK, v drugem (51) - prvo kodo po MPK, v tretjem pa (11) - objavno številko in (13) - vrsto dokumenta (**A** - patent, **A2** - patent s skrajšanim trajanjem, **B,B2** - patent s spremenjenimi zahtevki, **T1** - prevod zahtevkov evropskega patenta, **T2,T4** - prevod spremenjenih zahtevkov evropskega patenta). Podatki v drugem in tretjem stolpcu dajo reference na bibliografske zapise v razdelkih **Patenti (A)**, **Patenti s skrajšanim trajanjem (A2)**, **Patenti s spremenjenimi zahtevki (B,B2)** in **Prevodi zahtevkov evropskih patentov (T1,T2,T4)**.

(51)	(51) - prva	(11,13)
A01D 78/00	A01D 78/00	25064 A
A01H 1/00	C12N 1/00	2610334 T1
A01K 1/00	A01K 1/00	2979541 T1
A01M 21/00	A46B 5/00	2428133 T1
A01N 25/00	A01N 43/00	1651039 T1
A01N 31/00	A01N 43/00	2632266 T1
A01N 37/00	A01N 43/00	2632266 T1
A01N 43/00	A01N 43/00	1651039 T1
"	A01N 43/00	2529621 T1
"	A01N 43/00	2632266 T1
"	C07D 235/00	2624696 T1
A01N 47/00	A01N 43/00	1651039 T1
"	A01N 43/00	2632266 T1
A01N 53/00	A01N 43/00	2632266 T1
A01N 59/00	A01N 43/00	2632266 T1
A01N 61/00	A01N 43/00	1651039 T1
A01P 3/00	A01N 43/00	2632266 T1
A23B 4/00	A23L 13/00	2166863 T1
A23G 3/00	A23G 3/00	2877036 T1
A23G 9/00	A23G 3/00	2877036 T1
A23K 10/00	A23K 10/00	2410869 T1
A23K 20/00	A23K 10/00	2410869 T1
"	A23K 20/00	1675474 T2
A23K 40/00	A23K 20/00	1675474 T2
A23K 50/00	A23K 10/00	2410869 T1
"	A23K 20/00	1675474 T2
A23L 13/00	A23L 13/00	2166863 T1
A23L 29/00	A61K 9/00	1978929 T1
A24F 47/00	A24F 47/00	2276360 T1
"	A24F 47/00	2863765 T1
"	A24F 47/00	2975958 T1
A41B 11/00	A61B 5/00	2591717 T1
A41D 13/00	A41D 13/00	2939555 T1
"	A61B 5/00	2591717 T1
A43B 5/00	A43B 5/00	2777413 T1
A43B 7/00	A43B 5/00	2777413 T1
A46B 3/00	A46B 5/00	2428133 T1
A46B 5/00	A46B 5/00	2428133 T1
A46B 9/00	A46B 5/00	2428133 T1
A46D 1/00	A46B 5/00	2428133 T1
A47B 47/00	A47B 47/00	2856910 T1
A47B 57/00	A47B 47/00	2856910 T1
A47B 88/00	A47B 88/00	25065 A
A47B 96/00	A47B 47/00	2856910 T1
A61B 5/00	A61B 5/00	2591717 T1
A61B 17/00	A61B 18/00	22604 B
A61B 18/00	A61B 18/00	22604 B
A61B 90/00	A61B 90/00	2908753 T1
A61F 6/00	A61F 6/00	2485690 T1
"	A61F 6/00	2490632 T1
A61J 1/00	A61J 1/00	25066 A

(51)	(51) - prva	(11,13)
A61K 8/00	A61K 8/00	2172186 T1
"	A61K 8/00	2455063 T1
"	A61K 8/00	2588067 T1
A61K 9/00	A23K 20/00	1675474 T2
"	A61K 31/00	1610613 T1
"	A61K 31/00	2596784 T1
"	A61K 31/00	2685979 T1
"	A61K 38/00	2922530 T1
"	A61K 41/00	2464384 T1
"	A61K 9/00	1694292 T2
"	A61K 9/00	1978929 T1
"	A61K 9/00	2019683 T1
"	A61K 9/00	2174652 T1
"	A61K 9/00	2387391 T1
"	A61K 9/00	2408426 T1
"	A61K 9/00	2753313 T1
"	A61K 9/00	2874611 T1
"	C07D 239/00	2767531 T1
"	C07D 417/00	2401272 T1
A61K 31/00	A01N 43/00	2529621 T1
"	A61K 31/00	1610613 T1
"	A61K 31/00	2037967 T1
"	A61K 31/00	2155200 T1
"	A61K 31/00	2170396 T1
"	A61K 31/00	2205720 T1
"	A61K 31/00	2252300 T1
"	A61K 31/00	2596784 T1
"	A61K 31/00	2654750 T1
"	A61K 31/00	2685979 T1
"	A61K 31/00	2785344 T1
"	A61K 31/00	2787993 T1
"	A61K 31/00	2852384 T1
"	A61K 31/00	3009133 T1
"	A61K 38/00	2922530 T1
"	A61K 47/00	2355853 T1
"	A61K 9/00	2387391 T1
"	A61K 9/00	2408426 T1
"	A61K 9/00	2753313 T1
"	A61K 9/00	2874611 T1
"	C07C 235/00	2220027 T1
"	C07C 317/00	1737815 T1
"	C07C 323/00	1617843 T1
"	C07D 231/00	2882716 T1
"	C07D 233/00	2802325 T1
"	C07D 235/00	2624696 T1
"	C07D 239/00	2767531 T1
"	C07D 241/00	2805940 T1
"	C07D 401/00	2356109 T1
"	C07D 401/00	2780338 T1
"	C07D 401/00	2829539 T1
"	C07D 401/00	2864316 T1
"	C07D 401/00	2867218 T1

(51)	(51) - prva	(11,13)
A61K 31/00	C07D 401/00	2880026 T1
"	C07D 401/00	2970191 T1
"	C07D 405/00	2774925 T1
"	C07D 409/00	2875022 T1
"	C07D 417/00	2401272 T1
"	C07D 417/00	2760860 T1
"	C07D 453/00	2731946 T1
"	C07D 471/00	2443120 T1
"	C07D 471/00	2606047 T1
"	C07D 471/00	2861595 T1
"	C07D 473/00	2612862 T1
"	C07D 491/00	2822953 T1
"	C07D 495/00	2003136 T1
"	C07D 519/00	2460806 T1
"	C07F 5/00	1660507 T2
"	C07H 19/00	2834258 T1
"	C07K 16/00	2586796 T1
"	C12P 7/00	2586869 T1
A61K 33/00	A61K 31/00	3009133 T1
"	A61K 9/00	2019683 T1
A61K 35/00	A61K 31/00	2205720 T1
"	C12N 1/00	1996696 T1
A61K 38/00	A61K 31/00	2205720 T1
"	A61K 38/00	2459208 T1
"	A61K 38/00	2595650 T1
"	A61K 38/00	2596800 T1
"	A61K 38/00	2717896 T1
"	A61K 38/00	2922530 T1
"	A61K 38/00	2939683 T1
"	A61K 41/00	2464384 T1
"	A61K 9/00	2019683 T1
"	A61K 9/00	2174652 T1
A61K 39/00	A61K 31/00	2205720 T1
"	A61K 39/00	2601970 T1
"	A61K 39/00	2629792 T1
"	A61K 39/00	2755678 T1
"	A61K 39/00	2760471 T1
"	C07D 471/00	2606047 T1
"	C07K 16/00	2164514 T1
"	C07K 16/00	2586796 T1
"	C07K 16/00	2606070 T1
"	C07K 16/00	2726094 T1
"	C12P 21/00	2350304 T1
A61K 41/00	A61K 41/00	2451481 T1
"	A61K 41/00	2464384 T1
A61K 45/00	A61K 31/00	2787993 T1
"	A61K 31/00	2852384 T1
"	A61K 38/00	2717896 T1
"	A61K 39/00	2760471 T1
"	C07D 471/00	2443120 T1
"	C07K 16/00	2586796 T1
"	C12P 7/00	2586869 T1
A61K 47/00	A61K 38/00	2922530 T1
"	A61K 47/00	2355853 T1
"	A61K 47/00	2411053 T1
"	A61K 9/00	2408426 T1
A61K 48/00	A61K 41/00	2464384 T1
"	A61K 9/00	2019683 T1
A61K 49/00	A61K 9/00	2019683 T1
A61K 51/00	A61K 9/00	2019683 T1
A61L 2/00	A61L 2/00	2427219 T1
A61L 27/00	A61L 27/00	2310059 T1
A61L 31/00	A61L 27/00	2310059 T1
A61M 1/00	A61M 1/00	1715902 T1
A61M 5/00	A61K 39/00	2629792 T1
"	H03K 17/00	1980020 T1
A61N 2/00	A61N 2/00	25067 A
A61P 1/00	A61K 31/00	3009133 T1
"	C07D 401/00	2970191 T1
"	C07D 519/00	2460806 T1
A61P 3/00	A61K 38/00	2459208 T1
"	A61K 38/00	2596800 T1
"	A61K 39/00	2755678 T1
"	C07D 519/00	2460806 T1
A61P 5/00	A61K 38/00	2459208 T1
"	A61K 9/00	2753313 T1
A61P 7/00	C07D 401/00	2880026 T1
"	C07D 495/00	2003136 T1
"	C07D 519/00	2460806 T1
A61P 9/00	A61K 31/00	2252300 T1
"	A61K 31/00	2787993 T1
"	A61K 38/00	2596800 T1
"	A61K 39/00	2755678 T1
"	A61K 9/00	1694292 T2
"	C07D 231/00	2882716 T1
A61P 11/00	C07D 405/00	2774925 T1
"	C07D 519/00	2460806 T1
A61P 13/00	A61K 38/00	2717896 T1
A61P 15/00	A61K 9/00	2753313 T1
A61P 17/00	C07D 409/00	2875022 T1
"	C07D 519/00	2460806 T1
A61P 19/00	C07D 409/00	2875022 T1
"	C07D 519/00	2460806 T1
A61P 21/00	C07D 519/00	2460806 T1
A61P 23/00	C07D 233/00	2802325 T1
A61P 25/00	A61K 31/00	2654750 T1
"	A61K 31/00	2685979 T1
"	A61K 31/00	2785344 T1
"	A61K 31/00	2852384 T1
"	C07C 235/00	2220027 T1
"	C07D 401/00	2864316 T1
"	C07D 409/00	2875022 T1
"	C07D 453/00	2731946 T1
"	C07D 519/00	2460806 T1
A61P 27/00	A61K 9/00	2408426 T1
"	C07D 409/00	2875022 T1
A61P 29/00	A61K 31/00	2596784 T1
"	A61K 31/00	2852384 T1
"	C07D 401/00	2867218 T1
"	C07D 471/00	2443120 T1
"	C07D 473/00	2612862 T1
A61P 31/00	C07D 417/00	2401272 T1
"	C07D 471/00	2606047 T1
"	C07H 19/00	2834258 T1

(51)	(51) - prva	(11,13)
A61P 35/00	A01N 43/00	2529621 T1
"	A61K 41/00	2451481 T1
"	A61K 41/00	2464384 T1
"	A61K 9/00	2753313 T1
"	C07D 239/00	2767531 T1
"	C07D 241/00	2805940 T1
"	C07D 401/00	2356109 T1
"	C07D 401/00	2780338 T1
"	C07D 401/00	2829539 T1
"	C07D 417/00	2760860 T1
"	C07D 471/00	2861595 T1
"	C07D 491/00	2822953 T1
"	C07F 5/00	1660507 T2
"	C07K 16/00	2606070 T1
A61P 37/00	C07D 401/00	2829539 T1
"	C07D 471/00	2606047 T1
"	C07D 473/00	2612862 T1
A61P 43/00	A61K 41/00	2464384 T1
"	C07C 317/00	1737815 T1
"	C07D 241/00	2805940 T1
A61Q 5/00	A61K 8/00	2455063 T1
A61Q 11/00	A61K 8/00	2588067 T1
A61Q 19/00	A61K 8/00	2172186 T1
"	A61K 8/00	2455063 T1
A62C 3/00	A62C 99/00	2303412 T1
A62C 99/00	A62C 99/00	2303412 T1
A63B 49/00	A63B 49/00	25068 A
B01D 33/00	C02F 11/00	2921458 T1
B01D 53/00	B01J 21/00	2629887 T1
B01F 17/00	C04B 20/00	2753591 T1
B01J 2/00	B01J 2/00	2864031 T1
B01J 3/00	A61L 2/00	2427219 T1
B01J 12/00	B01J 12/00	1807191 T1
B01J 13/00	C04B 20/00	2753591 T1
B01J 21/00	B01J 21/00	2629887 T1
B01J 23/00	B01J 21/00	2629887 T1
B01J 37/00	B01J 21/00	2629887 T1
B01L 3/00	G01N 33/00	3029465 T1
B05B 11/00	B05B 11/00	2911802 T1
"	B05C 17/00	2509718 T1
B05C 17/00	B05C 17/00	2509718 T1
B07B 7/00	B07B 13/00	2576086 T1
B07B 13/00	B07B 13/00	2576086 T1
B07C 7/00	B07B 13/00	2576086 T1
B08B 5/00	G08B 17/00	2887330 T1
B22C 1/00	B22C 1/00	2858770 T1
B22C 9/00	B22C 1/00	2858770 T1
B22D 17/00	B22D 17/00	2593253 T1
B22D 39/00	B22D 17/00	2593253 T1
B23D 31/00	B23D 31/00	2805789 T1
B23K 1/00	B23K 1/00	25069 A
"	B23K 35/00	1888294 T2
B23K 9/00	B23K 9/00	2193871 T1
B23K 11/00	B23K 11/00	2894003 T1
B23K 13/00	B23K 20/00	2090395 T1
B23K 20/00	B23K 20/00	2090395 T1
B23K 26/00	B23K 20/00	2090395 T1
B23K 35/00	B23K 35/00	1888294 T2
B23Q 1/00	B23Q 1/00	2846966 T1
B23Q 11/00	B23Q 1/00	2846966 T1
B23Q 23/00	B23Q 1/00	2846966 T1
B23Q 39/00	B23Q 1/00	2846966 T1
B25J 15/00	B65G 59/00	2899149 T1
B27K 3/00	A01N 43/00	2632266 T1
B27M 3/00	E04C 2/00	2896761 T1
B29C 43/00	B29C 43/00	2314437 T1
B29C 45/00	B05C 17/00	2509718 T1
B29D 35/00	A43B 5/00	2777413 T1
B30B 9/00	C02F 11/00	2921458 T1
B32B 15/00	B23K 20/00	2090395 T1
B42C 7/00	B42D 5/00	2886361 T1
B42C 9/00	B42D 5/00	2886361 T1
B42D 5/00	B42D 5/00	2886361 T1
B60M 1/00	B60M 1/00	2485917 T1
B60R 13/00	B29C 43/00	2314437 T1
B60R 25/00	B60R 25/00	2127964 T1
B62J 7/00	B62J 7/00	25070 A
B62K 3/00	B62K 3/00	2949560 T1
B62K 13/00	B62K 3/00	2949560 T1
B63B 27/00	E02F 3/00	2626473 T1
B63B 35/00	E02F 3/00	2626473 T1
B63H 21/00	B63H 21/00	2802510 T1
B63H 23/00	B63H 21/00	2802510 T1
B65B 3/00	B67C 3/00	2412664 T1
B65B 23/00	B65B 23/00	2554498 T1
B65B 35/00	B65B 23/00	2554498 T1
B65D 19/00	B65D 71/00	2931621 T1
B65D 25/00	B65D 25/00	25071 A
B65D 51/00	B65D 25/00	25071 A
B65D 65/00	B65D 65/00	2740685 T1
B65D 71/00	B65D 71/00	2931621 T1
B65D 83/00	B05C 17/00	2509718 T1
B65D 85/00	B65D 71/00	2931621 T1
"	B65D 85/00	2900572 T1
B65G 17/00	B65B 23/00	2554498 T1
B65G 29/00	B65G 29/00	2673221 T1
B65G 37/00	B65B 23/00	2554498 T1
B65G 47/00	B65G 29/00	2673221 T1
B65G 59/00	B65G 59/00	2899149 T1
B65G 61/00	B65G 59/00	2899149 T1
B65H 3/00	B65G 59/00	2899149 T1
B66C 1/00	B66C 1/00	2389538 T1
B66C 13/00	E02F 3/00	2626473 T1
B67B 7/00	B67B 7/00	2943432 T1
B67C 3/00	B67C 3/00	2412664 T1
B67C 7/00	B65G 29/00	2673221 T1
C01B 5/00	B01J 12/00	1807191 T1
C01F 7/00	C01F 7/00	1555286 T1
C02F 11/00	C02F 11/00	2921458 T1
C03B 37/00	H01S 3/00	2337166 T1
C04B 20/00	C04B 20/00	2753591 T1
C04B 24/00	C04B 20/00	2753591 T1
C04B 28/00	C04B 28/00	2695865 T1
C04B 35/00	B22C 1/00	2858770 T1
C04B 38/00	C04B 20/00	2753591 T1
C04B 40/00	C04B 28/00	2695865 T1
C07C 69/00	C07C 235/00	2514739 T1
C07C 235/00	C07C 235/00	2220027 T1
"	C07C 235/00	2514739 T1
C07C 253/00	C07C 253/00	2803659 T1
C07C 317/00	C07C 317/00	1737815 T1

(51)	(51) - prva	(11,13)
C07C 323/00	C07C 317/00	1737815 T1
"	C07C 323/00	1617843 T1
C07D 207/00	C07C 317/00	1737815 T1
"	C07D 401/00	2867218 T1
"	C07D 409/00	2875022 T1
C07D 209/00	C07C 317/00	1737815 T1
C07D 211/00	C07D 401/00	2867218 T1
C07D 213/00	C07C 235/00	2514739 T1
"	C07C 317/00	1737815 T1
"	C07D 213/00	2819996 T1
"	C07D 401/00	2970191 T1
C07D 217/00	C07D 213/00	2819996 T1
C07D 223/00	C07C 253/00	2803659 T1
C07D 231/00	C07D 231/00	2882716 T1
C07D 233/00	C07D 233/00	2802325 T1
"	C07D 233/00	2922822 T1
"	C07D 239/00	2767531 T1
C07D 235/00	C07D 235/00	2624696 T1
C07D 239/00	C07D 239/00	2767531 T1
C07D 241/00	C07D 241/00	2805940 T1
"	C07D 401/00	2356109 T1
C07D 249/00	C07D 231/00	2882716 T1
"	C07D 239/00	2767531 T1
"	C07D 249/00	2882723 T1
C07D 261/00	C07D 231/00	2882716 T1
C07D 263/00	C07D 231/00	2882716 T1
C07D 265/00	C07D 401/00	2356109 T1
C07D 279/00	C07D 401/00	2356109 T1
C07D 295/00	C07C 317/00	1737815 T1
"	C07C 323/00	1617843 T1
C07D 307/00	C07C 317/00	1737815 T1
C07D 317/00	C07C 235/00	2514739 T1
C07D 333/00	C07C 317/00	1737815 T1
C07D 401/00	A61K 31/00	2654750 T1
"	C07D 213/00	2819996 T1
"	C07D 233/00	2802325 T1
"	C07D 235/00	2624696 T1
"	C07D 241/00	2805940 T1
"	C07D 401/00	2356109 T1
"	C07D 401/00	2780338 T1
"	C07D 401/00	2829539 T1
"	C07D 401/00	2864316 T1
"	C07D 401/00	2867218 T1
"	C07D 401/00	2880026 T1
"	C07D 401/00	2970191 T1
C07D 403/00	A61K 31/00	2654750 T1
"	C07D 235/00	2624696 T1
"	C07D 241/00	2805940 T1
"	C07D 409/00	2875022 T1
C07D 405/00	C07C 235/00	2514739 T1
"	C07D 213/00	2819996 T1
"	C07D 231/00	2882716 T1
"	C07D 233/00	2802325 T1
"	C07D 235/00	2624696 T1
"	C07D 401/00	2829539 T1
"	C07D 405/00	2774925 T1
C07D 407/00	C07D 213/00	2819996 T1
C07D 409/00	C07D 213/00	2819996 T1
"	C07D 235/00	2624696 T1
"	C07D 409/00	2488515 T1
"	C07D 409/00	2875022 T1

(51)	(51) - prva	(11,13)
C07D 413/00	C07D 213/00	2819996 T1
"	C07D 235/00	2624696 T1
"	C07D 241/00	2805940 T1
"	C07D 401/00	2970191 T1
"	C07D 413/00	2768827 T1
"	C07D 413/00	2867231 T1
C07D 417/00	C07D 213/00	2819996 T1
"	C07D 235/00	2624696 T1
"	C07D 417/00	2401272 T1
"	C07D 417/00	2760860 T1
C07D 419/00	C07D 413/00	2867231 T1
C07D 453/00	C07D 453/00	2731946 T1
C07D 471/00	A61K 31/00	2654750 T1
"	C07D 239/00	2767531 T1
"	C07D 241/00	2805940 T1
"	C07D 401/00	2829539 T1
"	C07D 401/00	2880026 T1
"	C07D 471/00	2443120 T1
"	C07D 471/00	2606047 T1
"	C07D 471/00	2861595 T1
C07D 473/00	C07D 473/00	2612862 T1
"	C07F 9/00	2623507 T1
C07D 487/00	A01N 43/00	2529621 T1
"	C07D 401/00	2356109 T1
"	C07D 401/00	2880026 T1
"	C07D 413/00	2768827 T1
"	C07D 473/00	2612862 T1
C07D 491/00	A61K 31/00	2654750 T1
"	C07D 239/00	2767531 T1
"	C07D 241/00	2805940 T1
"	C07D 401/00	2780338 T1
"	C07D 401/00	2829539 T1
"	C07D 471/00	2861595 T1
"	C07D 491/00	2822953 T1
C07D 495/00	C07D 471/00	2861595 T1
"	C07D 495/00	2003136 T1
C07D 498/00	A61K 31/00	2654750 T1
"	C07D 401/00	2356109 T1
"	C07D 401/00	2829539 T1
"	C07D 471/00	2861595 T1
"	C07D 491/00	2822953 T1
C07D 513/00	C07D 235/00	2624696 T1
"	C07D 491/00	2822953 T1
C07D 519/00	C07D 519/00	2460806 T1
C07F 3/00	C07D 409/00	2488515 T1
C07F 5/00	C07F 5/00	1660507 T2
C07F 7/00	C07F 7/00	2947087 T1
"	C07F 9/00	2623507 T1
C07F 9/00	C07F 9/00	2623507 T1
C07F 15/00	C07F 15/00	2855496 T1
C07H 5/00	C07C 323/00	1617843 T1
C07H 19/00	C07H 19/00	2834258 T1
C07K 7/00	A61K 38/00	2459208 T1
"	A61K 38/00	2717896 T1
"	C07K 7/00	2242765 T1
C07K 14/00	A61K 38/00	2939683 T1
"	C07K 14/00	2788374 T1

(51)	(51) - prva	(11,13)
C07K 16/00	A61K 39/00	2755678 T1
"	A61K 39/00	2760471 T1
"	C07K 16/00	2164514 T1
"	C07K 16/00	2586796 T1
"	C07K 16/00	2606070 T1
"	C07K 16/00	2726094 T1
"	C12P 21/00	2350304 T1
C08B 30/00	C08L 3/00	2649124 T1
C08B 31/00	C08L 3/00	2649124 T1
C08C 19/00	C07F 7/00	2947087 T1
C08F 283/00	C08K 5/00	2920235 T1
C08G 63/00	A61K 47/00	2355853 T1
C08G 67/00	A61K 47/00	2355853 T1
C08G 71/00	A61K 47/00	2355853 T1
C08G 77/00	C07F 7/00	2947087 T1
C08H 8/00	C12P 7/00	2396413 T1
C08J 3/00	C08L 3/00	2649124 T1
C08J 5/00	C08J 5/00	2951233 T1
C08J 9/00	C08J 9/00	2454313 T1
C08K 3/00	C01F 7/00	1555286 T1
"	C08K 3/00	2566923 T1
C08K 5/00	C07F 7/00	2947087 T1
"	C08J 5/00	2951233 T1
"	C08K 3/00	2566923 T1
"	C08K 5/00	2920235 T1
C08K 7/00	C08J 5/00	2951233 T1
C08L 3/00	C08L 3/00	2649124 T1
C08L 9/00	C07F 7/00	2947087 T1
C08L 67/00	C08K 3/00	2566923 T1
C08L 83/00	C07F 7/00	2947087 T1
C09C 1/00	C01F 7/00	1555286 T1
"	C09C 1/00	2292701 T2
"	C09C 3/00	2868716 T1
C09C 3/00	C09C 3/00	2868716 T1
C09D 5/00	C09D 5/00	2643415 T1
C09D 11/00	C09D 11/00	2284226 T1
C09D 129/00	B65D 65/00	2740685 T1
C09D 167/00	C08K 3/00	2566923 T1
C09K 21/00	C01F 7/00	1555286 T1
C10G 1/00	C12P 1/00	2586870 T1
C10L 1/00	C12P 1/00	2586870 T1
"	C12P 7/00	2396413 T1
C12F 3/00	A23K 10/00	2410869 T1
C12G 3/00	A23K 10/00	2410869 T1
C12N 1/00	A23K 10/00	2410869 T1
"	C12N 1/00	1996696 T1
"	C12N 1/00	2610334 T1
"	C12P 1/00	2586870 T1
C12N 5/00	A61K 31/00	2205720 T1
"	C12N 5/00	1623019 T2
"	G01N 33/00	3029465 T1
C12N 9/00	A61K 38/00	2595650 T1
"	A61K 39/00	2755678 T1
C12N 15/00	A61K 41/00	2464384 T1
"	C07K 16/00	2586796 T1
"	C12N 1/00	2610334 T1
C12P 1/00	C12P 1/00	2586870 T1
C12P 5/00	C12P 1/00	2586870 T1
C12P 7/00	A23K 10/00	2410869 T1
"	C12P 7/00	2396413 T1
"	C12P 7/00	2586869 T1

(51)	(51) - prva	(11,13)
C12P 19/00	C12P 7/00	2396413 T1
C12P 21/00	C12P 21/00	2350304 T1
C12P 39/00	C12P 1/00	2586870 T1
C12Q 1/00	C12Q 1/00	2473636 T1
"	G01N 33/00	3029465 T1
C22C 23/00	C22C 23/00	2021521 T1
D01G 11/00	F16L 59/00	2066958 T1
D04H 1/00	D04H 1/00	2931955 T1
"	F16L 59/00	2066958 T1
D06F 39/00	D06F 39/00	2126185 T1
D21H 17/00	C08L 3/00	2649124 T1
"	C09C 3/00	2868716 T1
D21H 19/00	C09C 1/00	2292701 T2
E01B 9/00	E01B 9/00	2191069 T1
E02F 3/00	E02F 3/00	2626473 T1
"	E02F 3/00	2639359 T1
E02F 5/00	E02F 3/00	2626473 T1
E02F 9/00	E02F 3/00	2626473 T1
E04B 1/00	B29C 43/00	2314437 T1
"	E04B 1/00	2784231 T1
E04C 2/00	E04C 2/00	2260159 T1
"	E04C 2/00	2896761 T1
E04C 3/00	E04C 2/00	2896761 T1
E04F 10/00	E04F 10/00	1979558 T1
E04F 21/00	A46B 5/00	2428133 T1
E04G 21/00	E04G 21/00	1499782 T1
E04H 15/00	E04H 15/00	25072 A
E05B 63/00	E05B 63/00	2716846 T1
E05D 3/00	E05D 3/00	2997211 T1
E05D 7/00	E05D 3/00	2997211 T1
E06B 1/00	E04B 1/00	2784231 T1
"	E06B 1/00	25073 A
"	E06B 1/00	2762668 T1
E06B 7/00	F24F 11/00	2539642 T1
E06B 9/00	E06B 9/00	2900894 T1
F04B 39/00	F04B 39/00	2923084 T1
"	F04B 39/00	2986852 T1
F04B 43/00	B05B 11/00	2911802 T1
F16F 15/00	E02F 3/00	2626473 T1
F16H 1/00	F16H 1/00	25074 A
F16L 59/00	F16L 59/00	2066958 T1
F21V 7/00	F21V 7/00	2808601 T1
F22B 31/00	F23M 5/00	2179218 T1
F22B 37/00	B66C 1/00	2389538 T1
F23C 10/00	F23M 5/00	2179218 T1
F23K 1/00	F26B 5/00	2715261 T1
F23M 5/00	F23M 5/00	2179218 T1
F24F 11/00	F24F 11/00	2539642 T1
F24F 12/00	F24F 11/00	2539642 T1
F24F 13/00	F24F 11/00	2539642 T1
F26B 5/00	F26B 5/00	2715261 T1
F26B 17/00	F26B 5/00	2715261 T1
F28D 9/00	F28F 9/00	2944912 T1
F28D 13/00	F23M 5/00	2179218 T1
F28D 21/00	F23M 5/00	2179218 T1
F28F 3/00	F28F 3/00	2567423 T1
F28F 9/00	F28F 9/00	2944912 T1
G01D 3/00	G01D 3/00	25075 A
G01D 11/00	B66C 1/00	2389538 T1
G01L 23/00	G01L 23/00	2898306 T1
G01M 5/00	B66C 1/00	2389538 T1

(51)	(51) - prva	(11,13)
G01N 15/00	G01N 33/00	3029465 T1
G01N 27/00	B66C 1/00	2389538 T1
G01N 33/00	C07K 16/00	2586796 T1
"	C07K 16/00	2726094 T1
"	G01N 33/00	3029465 T1
G01R 19/00	G01R 21/00	3032269 T1
G01R 21/00	G01R 21/00	3032269 T1
G05B 19/00	B23Q 1/00	2846966 T1
G05D 16/00	G05D 16/00	2898387 T1
G05F 3/00	G06F 13/00	2940592 T1
G06F 9/00	G06F 9/00	2591417 T1
"	G06F 9/00	2834736 T1
G06F 13/00	G06F 13/00	2940592 T1
G06F 17/00	G06F 19/00	25076 A
G06F 19/00	G06F 19/00	25076 A
G06T 1/00	G06T 1/00	25077 A
G07B 15/00	G07B 15/00	2920767 T1
G08B 17/00	G08B 17/00	2887330 T1
G08G 1/00	G07B 15/00	2920767 T1
G21C 19/00	G21C 19/00	2896048 T1
H01B 7/00	C01F 7/00	1555286 T1
H01M 2/00	H01M 2/00	2860791 T1
H01M 10/00	B01J 12/00	1807191 T1
"	F28F 3/00	2567423 T1
"	H01M 2/00	2860791 T1
H01S 3/00	H01S 3/00	2337166 T1
H02G 3/00	H02G 3/00	2339708 T1
H02G 15/00	H02G 15/00	2429049 T1
H02K 44/00	F04B 39/00	2986852 T1
H03K 17/00	H03K 17/00	1980020 T1
H04L 29/00	H04L 29/00	25078 A
H04N 7/24	H04N 7/24	1797720 T1
H04N 19/00	H04N 19/00	2981088 T1
"	H04N 19/00	2991351 T1
H05H 1/00	H05H 1/00	2175702 T2

Kazalo po imetnikih

V kazalu so navedeni (73) - imetniki patentov. Posamezni navedbi sledi ena ali več vrstic z naslednjimi bibliografskimi podatki: (51) - prva koda po MPK, (11) - objavna številka in (13) - vrsta dokumenta (**A** - patent, **A2** - patent s skrajšanim trajanjem, **B, B2** - patent s spremenjenimi zahtevki, **T1** - prevod zahtevkov evropskega patenta, **T2,T4** - prevod spremenjenih zahtevkov evropskega patenta). Podatki v teh vrsticah dajo reference na bibliografske zapise v razdelkih **Patenti (A)**, **Patenti s skrajšanim trajanjem (A2)**, **Patenti s spremenjenimi zahtevki (B, B2)** in **Prevodi zahtevkov evropskih patentov (T1,T2,T4)**.

3M Innovative Properties Company, US
C07D 471/00 2606047 T1

AB Agri Limited, GB
A23K 10/00 2410869 T1

ADRIA DOM, proizvodnja mobilnih domov, d.o.o., SI
E04H 15/00 25072 A

AF TEC BETEILIGUNGS GmbH, AT
E06B 1/00 2762668 T1

AFFIRIS AG, AT
A61K 39/00 2755678 T1

Akzo Nobel Chemicals International B.V., NL
C08J 5/00 2951233 T1

AlderBio Holdings LLC, US
C07K 16/00 2164514 T1

Alfa Laval Corporate AB, SE
B23K 35/00 1888294 T2
F28F 9/00 2944912 T1

Alfa Laval Vicarb SAS B.P.200, FR
F28F 9/00 2944912 T1

Alkermes Pharma Ireland Limited, IE
A61K 31/00 2685979 T1

Alpinestars Research SRL, IT
A41D 13/00 2939555 T1

Anastazij Veršič, SI
A61J 1/00 25066 A

ANGER MACHINING GmbH, AT
B23Q 1/00 2846966 T1

ANGLE North America, Inc., US
G01N 33/00 3029465 T1

Annovation Biopharma, Inc., US
C07D 233/00 2802325 T1

AQSEPTENCE GROUP CARPI S.R.L., IT
C02F 11/00 2921458 T1

Arcelik Anonim Sirketi, TR
F04B 39/00 2923084 T1

Ares Trading S.A., CH
H03K 17/00 1980020 T1

AREVA NP Tour Areva, FR
G21C 19/00 2896048 T1

Ariadna Instruments, S.L., ES
G01R 21/00 3032269 T1

ASK Chemicals GmbH, DE
B22C 1/00 2858770 T1

Astellas Pharma Inc, JP
C07D 241/00 2805940 T1

AstraZeneca AB, SE
C07D 401/00 2864316 T1

Aventisub LLC, US
A61K 38/00 2596800 T1

Ayanda Group AS, NO
A61K 9/00 1978929 T1

Babcock & Wilcox Nuclear Energy, Inc., US
B66C 1/00 2389538 T1

Barilla G. e R. Fratelli S.p.A., IT
B65B 23/00 2554498 T1

Basilea Pharmaceutica AG, CH
C07D 249/00 2882723 T1

Bayer Essure Inc., US
A61F 6/00 2485690 T1
A61F 6/00 2490632 T1

Bayer International Property GmbH, DE
A01N 43/00 1651039 T1

BioMarin Pharmaceutical Inc., US
A61K 38/00 2595650 T1

Biopharm Gesellschaft zur biotechnologischen Entwicklung von Pharmaka mbH, DE
C07K 14/00 2788374 T1

Boehringer Ingelheim International GmbH, DE
C07D 213/00 2819996 T1

BoeSha Technische Produkte GmbH & Co. KG, DE
F21V 7/00 2808601 T1

Boris Laptev, SI
A61N 2/00 25067 A

Boštjan Šifrar, SI
B65D 25/00 25071 A

BRAVI d.o.o., SI
B62J 7/00 25070 A

Brillux GmbH & Co. KG, DE
C09D 5/00 2643415 T1

Bristol-Myers Squibb Company, US
C07D 401/00 2880026 T1

BTG International Limited, GB
A61K 9/00 1694292 T2

California Pacific Medical Center, US
C07C 323/00 1617843 T1

Carcoustics TechConsult GmbH, DE
B29C 43/00 2314437 T1

Cargill Inc., US
C08L 3/00 2649124 T1

Catholic Healtcare West, d.b.a. St. Mary's Medical Center, US
C07C 323/00 1617843 T1

Cayman Chemical Company, Incorporated, US
C07D 409/00 2875022 T1

Cephalon, Inc., US
C07C 317/00 1737815 T1
C07F 5/00 1660507 T2

Cerinis Therapeutics Holding SA, FR
A61K 38/00 2939683 T1

Chi, Yu-Fen 3Fl., No.9, CN
H02G 15/00 2429049 T1

Comau S.p.A., IT
B23K 11/00 2894003 T1

Continental Automotive France Intellectual Property, FR
G01L 23/00 2898306 T1

Continental Automotive GmbH, DE
G01L 23/00 2898306 T1

Coomtech Ltd., GB
F26B 5/00 2715261 T1

Dai Nippon Toryo Co., Ltd., JP
C09D 11/00 2284226 T1

Daihen Corporation, JP
B23K 9/00 2193871 T1

Daiichi Sankyo Company, Limited, JP
C07D 495/00 2003136 T1

Dalli-Werke GmbH & Co. KG, DE
A61K 8/00 2455063 T1

Dana-Farber Cancer Institute, Inc., US
A61K 39/00 2760471 T1

Dolby International AB, NL
H04N 19/00 2981088 T1
H04N 19/00 2991351 T1

Dow AgroSciences LLC, US
C12N 1/00 2610334 T1

DSM IP Assets B.V., NL
C08K 3/00 2566923 T1
C08K 5/00 2920235 T1

DURIART d.o.o., SI
E06B 1/00 25073 A

Dyckerhoff GmbH, DE
C04B 28/00 2695865 T1

ELI LILLY AND COMPANY, US
C07D 401/00 2867218 T1

Euro-Celtique S.A., LU
C07D 417/00 2760860 T1

Evonik Degussa GmbH, DE
C07F 7/00 2947087 T1

EXSYMOL S.A.M., MC
A61K 8/00 2172186 T1

F. Hoffmann-La Roche AG, CH
C07D 413/00 2768827 T1

F.I.S.- Fabbrica Italiana Sintetici S.p.A., IT
C07D 413/00 2867231 T1

Filippi, Stefania, IT
A47B 47/00 2856910 T1

Fiorima S.A., PT
A61B 5/00 2591717 T1

Fit For Me B.V., NL
A61K 31/00 3009133 T1

Fraunhofer-Gesellschaft zur Foerderung der angewandten Forschung e.V., DE
B23K 20/00 2090395 T1

Frese A/S, DK
G05D 16/00 2898387 T1

Fresenius Kabi USA, LLC, US
A61K 38/00 2922530 T1

Furrer + Frey AG, CH
B60M 1/00 2485917 T1

GAINDU, S.L., ES
B23D 31/00 2805789 T1

Galina Sidorenko, SI
A61N 2/00 25067 A

General Electric Technology GmbH, CH
F23M 5/00 2179218 T1

The General Hospital Corporation, US
C07D 233/00 2802325 T1

Getinge Sterilization AB, SE
A61L 2/00 2427219 T1

Gilead Sciences, Inc., US
C07H 19/00 2834258 T1

GlaxoSmithKline International Property Development Limited, GB
C07D 401/00 2970191 T1

GlaxoSmithKline LLC Corporation Service Company, US
C07D 235/00 2624696 T1

GORENJE gospodinjski aparati, d.d., SI
A47B 88/00 25065 A

GP Pharm S.A., ES
A61K 9/00 2174652 T1

GRUENENTHAL GmbH, DE
A61K 31/00 2596784 T1
A61K 31/00 2852384 T1

Hartman Marko, SI
G01D 3/00 25075 A

Hoppecke Technologies GmbH & Co. KG, DE
B01J 12/00 1807191 T1

Huntsman P & A Uerdingen GmbH, DE
B01J 21/00 2629887 T1

ICOS CORPORATION, US
C07D 473/00 2612862 T1

Ignyta, Inc., US
C07D 401/00 2780338 T1

IMS Medical d.o.o., SI
A61K 31/00 2787993 T1

Incyte Holdings Corporation, US
C07D 471/00 2861595 T1

INLAS d.o.o., SI
B23K 1/00 25069 A

International Business Machines Corporation, US
G06F 9/00 2591417 T1
G06F 9/00 2834736 T1

IXBLUE, FR
H01S 3/00 2337166 T1

JAN DE NUL N.V., BE
E02F 3/00 2626473 T1
E02F 3/00 2639359 T1

Jan Fux, SI
B65D 25/00 25071 A

Janssen Biotech, Inc., US
C12P 21/00 2350304 T1

Janssen Pharmaceutica NV, BE
C07D 409/00 2488515 T1

Janssen Pharmaceuticals, Inc., US
C07D 417/00 2401272 T1

Japan Tobacco, Inc., JP
C07D 519/00 2460806 T1

Johns Manville, US
H01M 2/00 2860791 T1

K-fee System GmbH, DE
B65D 85/00 2900572 T1

Kai Pharmaceuticals, Inc., US
A61K 38/00 2459208 T1
A61K 38/00 2717896 T1

Kalendermacher GmbH & Co KG, AT
B42D 5/00 2886361 T1

Kapsch TrafficCom AB, SE
G07B 15/00 2920767 T1

Kerry Luxembourg S.a.r.l., LU
A23L 13/00 2166863 T1

KHS GmbH, DE
B65G 29/00 2673221 T1

Kjellberg Finsterwalde Plasma und Maschinen GmbH, DE
H05H 1/00 2175702 T2

KRONES AG, DE
B67C 3/00 2412664 T1

LABORATORIO FARMACEUTICO C.T. S.r.l., IT
C07C 235/00 2220027 T1

Laboratorio Reig Jofre S.A., ES
A61K 9/00 2174652 T1

Lafarge, FR
C04B 20/00 2753591 T1

Lalvani, Tej, GB
A61K 8/00 2588067 T1

LANXESS Deutschland GmbH, DE
A01N 43/00 2632266 T1

Leneco S.r.l., IT
E04C 2/00 2896761 T1

Les Laboratoires Servier, FR
C07C 253/00 2803659 T1
C07D 401/00 2829539 T1

LKR Leichtmetallkompetenzzentrum Ranshofen GmbH, AT
C22C 23/00 2021521 T1

Mahle International GmbH, DE
F28F 3/00 2567423 T1

Mayr-Melnhof Karton AG, AT
B65D 65/00 2740685 T1
B65G 59/00 2899149 T1

MEC Lasertec AG, CH
B23K 20/00 2090395 T1

Meccanica Generale S.R.L., IT
D06F 39/00 2126185 T1

MedImmune, LLC, US
C12Q 1/00 2473636 T1

MELTEC Industrieofenbau GmbH, AT
B22D 17/00 2593253 T1

Mereo BioPharma 2 Limited, GB
A61K 9/00 2753313 T1

MEREO BIPHARMA 3 LIMITED, GB
C07K 16/00 2586796 T1

Merial, Inc., US
A61K 31/00 1610613 T1

MIK d.o.o., SI
F24F 11/00 2539642 T1

MIKA Pharma Gesellschaft fuer die Entwicklung und Vermarktung pharmazeutischer Produkte mbH, DE
A61K 9/00 2387391 T1

Minimax GmbH & Co. KG, DE
G08B 17/00 2887330 T1

MV Line S.p.A., IT
E06B 9/00 2900894 T1

Nabaltec AG, DE
C01F 7/00 1555286 T1

Nanobiotix, FR
A61K 41/00 2451481 T1

Nippon Shinyaku Co., Ltd., JP
C07F 9/00 2623507 T1

NLS Pharma AG, CH
A61K 31/00 2785344 T1

Nokia Technologies Oy, FI
G06F 13/00 2940592 T1

Northern Antibiotics Oy, FI
C07K 7/00 2242765 T1

Northwest University, CN
C07C 235/00 2514739 T1

Novartis AG, CH
C07D 453/00 2731946 T1
C07K 16/00 2606070 T1

Novartis Tiergesundheit AG, CH
A23K 20/00 1675474 T2

Numat Biomedical S.L., ES
A61L 27/00 2310059 T1

Numikom d.o.o., SI
H04L 29/00 25078 A

Omya International AG, CH
C09C 1/00 2292701 T2
C09C 3/00 2868716 T1

OPTOTEK d.o.o., SI
A61B 18/00 22604 B

Oxford BioTherapeutics Ltd, GB
C07K 16/00 2726094 T1

Paroc Group Oy, FI
F16L 59/00 2066958 T1

PCI Biotech AS, NO
A61K 41/00 2464384 T1

Pfizer Inc., US
A61K 31/00 2654750 T1
C07D 491/00 2822953 T1

Pharmacosmos Holding A/s, DK
A61K 47/00 2411053 T1

Pharmacyclics LLC, US
A01N 43/00 2529621 T1

Philip Morris Products S.A., CH
A24F 47/00 2276360 T1
A24F 47/00 2863765 T1
A24F 47/00 2975958 T1

Phosplatin Therapeutics LLC, US
C07F 15/00 2855496 T1

Piraeus University of Applied Sciences, GR
B23K 1/00 25069 A

Plaspack Netze GmbH, AT
E04F 10/00 1979558 T1

POLYACTIVA PTY LTD, AU
A61K 47/00 2355853 T1

Probi Aktiebolag Ideon Research Park, SE
C12N 1/00 1996696 T1

R-Pharm Overseas Inc., US
C07D 239/00 2767531 T1

Recordati Industria Chimica E Farmaceutica SPA, IT
A61K 9/00 2874611 T1

The **Regents of the University of California, US**
A61K 9/00 2019683 T1

Richter Gedeon Nyrt, HU
A61K 31/00 2155200 T1

Rigel Pharmaceuticals, Inc., US
A61K 31/00 2252300 T1

Rockwool International A/S, DK
B65D 71/00 2931621 T1
D04H 1/00 2931955 T1

Romaco Innojet GmbH, DE
B01J 2/00 2864031 T1

Roof Safety Systems B.V., NL
E04G 21/00 1499782 T1

ROTO FRANK AG, DE
E05B 63/00 2716846 T1

RSPR Pharma AB, SE
C07D 471/00 2443120 T1

Samarkos Manuel, AU
B07B 13/00 2576086 T1

SANOFI, FR
C07D 233/00 2922822 T1

Sanofi Pasteur, FR
A61K 39/00 2629792 T1

Schneider, Alexander, AT
F04B 39/00 2986852 T1

SCOOT & RIDE GMBH, AT
B62K 3/00 2949560 T1

SFC intec Holding AG, CH
E05D 3/00 2997211 T1

Shelatkar, Rohit, GB
A61K 8/00 2588067 T1

Sintetica S.A., CH
B67B 7/00 2943432 T1

SIP strojna industrija d.d., SI
A01D 78/00 25064 A

Sport Zeisler OHG, DE
A43B 5/00 2777413 T1

Steyr Motors GmbH, AT
B63H 21/00 2802510 T1

Stroiazzo-Mougin, Bernard A.J., ES
C12P 1/00 2586870 T1
C12P 7/00 2586869 T1

STROJNA MARIBOR d.o.o., SI
F16H 1/00 25074 A

Sullivan, Paul Joseph, US
A61M 1/00 1715902 T1

Sulzer Mixpac AG, CH
B05C 17/00 2509718 T1

Summit (Oxford) Limited, GB
A61K 31/00 2170396 T1

svt Brandschutz Vertriebsgesellschaft mbH International, DE
H02G 3/00 2339708 T1

ŠORLI Sergej, SI
G06F 19/00 25076 A

Takeda Vaccines, Inc., US
A61K 39/00 2601970 T1

Taylor, Robert Peter, GB
A61K 8/00 2588067 T1

Teknimed, FR
A61B 90/00 2908753 T1

TEKNO-ICE S.r.l., IT
A23G 3/00 2877036 T1

Teva Sante, FR
C07C 317/00 1737815 T1

Theravance Biopharma R&D IP, LLC, US
C07D 231/00 2882716 T1

TOTAL RESEARCH & TECHNOLOGY FELUY, BE
A62C 99/00 2303412 T1

TRB Chemedica International S.A., CH
A61K 9/00 2408426 T1

Tremco illbruck Produktion GmbH, DE
E04B 1/00 2784231 T1

Trimo d.d., SI
E04C 2/00 2260159 T1

Tristel PLC Unit 4C Lynx Business Park, GB
B05B 11/00 2911802 T1

The **Trustees of The University of Pennsylvania, US**
A61K 31/00 2037967 T1

TXCell, FR
A61K 31/00 2205720 T1

Ube Industries, Ltd., JP
C07D 495/00 2003136 T1

Univerza v Ljubljani, SI
G06T 1/00 25077 A

Univerzitet Črne Gore
Elektrotehnični fakultet Podgorica, ME
G06T 1/00 25077 A

Vectormax Corporation, US
H04N 7/24 1797720 T1

Vernalis (R&D) Ltd., GB
C07D 401/00 2829539 T1

versalis S.p.A., IT
C08J 9/00 2454313 T1

VERTEX PHARMACEUTICALS INCORPORATED, US
C07D 405/00 2774925 T1

Viasat SpA, IT
B60R 25/00 2127964 T1

VM Discovery, Inc., US
C07D 401/00 2356109 T1

Vossloh-Werke GmbH, DE
E01B 9/00 2191069 T1

Waldenburger, Andre, DE
A46B 5/00 2428133 T1

Woerdekemper, Andreas, DE
A01K 1/00 2979541 T1

Wyeth LLC, US
C12N 5/00 1623019 T2

Xyleco, Inc., US
C12P 7/00 2396413 T1

Žlogar Peter, SI
A63B 49/00 25068 A

Kazalo po objavnih številkah

Kazalo vsebuje naslednje bibliografske podatke: (11) - objavno številko, (13) - vrsto dokumenta (**A** - patent, **A2** - patent s skrajšanim trajanjem, **B, B2** - patent s spremenjenimi zahtevki, **T1** - prevod zahtevkov evropskega patenta, **T2,T4** - prevod spremenjenih zahtevkov evropskega patenta) in (51) - prvo kodo po MPK. Ti podatki dajo reference na bibliografske zapise v razdelkih **Patenti (A)**, **Patenti s skrajšanim trajanjem (A2)**, **Patenti s spremenjenimi zahtevki (B, B2)** in **Prevodi zahtevkov evropskih patentov (T1,T2,T4)**.

(11,13)	(51) - prva	(11,13)	(51) - prva	(11,13)	(51) - prva	(11,13)	(51) - prva
22604 B	A61B 18/00	**2242765 T1**	C07K 7/00	**2596800 T1**	A61K 38/00	**2856910 T1**	A47B 47/00
25064 A	A01D 78/00	**2252300 T1**	A61K 31/00	**2601970 T1**	A61K 39/00	**2858770 T1**	B22C 1/00
25065 A	A47B 88/00	**2260159 T1**	E04C 2/00	**2606047 T1**	C07D 471/00	**2860791 T1**	H01M 2/00
25066 A	A61J 1/00	**2276360 T1**	A24F 47/00	**2606070 T1**	C07K 16/00	**2861595 T1**	C07D 471/00
25067 A	A61N 2/00	**2284226 T1**	C09D 11/00	**2610334 T1**	C12N 1/00	**2863765 T1**	A24F 47/00
25068 A	A63B 49/00	**2292701 T2**	C09C 1/00	**2612862 T1**	C07D 473/00	**2864031 T1**	B01J 2/00
25069 A	B23K 1/00	**2303412 T1**	A62C 99/00	**2623507 T1**	C07F 9/00	**2864316 T1**	C07D 401/00
25070 A	B62J 7/00	**2310059 T1**	A61L 27/00	**2624696 T1**	C07D 235/00	**2867218 T1**	C07D 401/00
25071 A	B65D 25/00	**2314437 T1**	B29C 43/00	**2626473 T1**	E02F 3/00	**2867231 T1**	C07D 413/00
25072 A	E04H 15/00	**2337166 T1**	H01S 3/00	**2629792 T1**	A61K 39/00	**2868716 T1**	C09C 3/00
25073 A	E06B 1/00	**2339708 T1**	H02G 3/00	**2629887 T1**	B01J 21/00	**2874611 T1**	A61K 9/00
25074 A	F16H 1/00	**2350304 T1**	C12P 21/00	**2632266 T1**	A01N 43/00	**2875022 T1**	C07D 409/00
25075 A	G01D 3/00	**2355853 T1**	A61K 47/00	**2639359 T1**	E02F 3/00	**2877036 T1**	A23G 3/00
25076 A	G06F 19/00	**2356109 T1**	C07D 401/00	**2643415 T1**	C09D 5/00	**2880026 T1**	C07D 401/00
25077 A	G06T 1/00	**2387391 T1**	A61K 9/00	**2649124 T1**	C08L 3/00	**2882716 T1**	C07D 231/00
25078 A	H04L 29/00	**2389538 T1**	B66C 1/00	**2654750 T1**	A61K 31/00	**2882723 T1**	C07D 249/00
1499782 T1	E04G 21/00	**2396413 T1**	C12P 7/00	**2673221 T1**	B65G 29/00	**2886361 T1**	B42D 5/00
1555286 T1	C01F 7/00	**2401272 T1**	C07D 417/00	**2685979 T1**	A61K 31/00	**2887330 T1**	G08B 17/00
1610613 T1	A61K 31/00	**2408426 T1**	A61K 9/00	**2695865 T1**	C04B 28/00	**2894003 T1**	B23K 11/00
1617843 T1	C07C 323/00	**2410869 T1**	A23K 10/00	**2715261 T1**	F26B 5/00	**2896048 T1**	G21C 19/00
1623019 T2	C12N 5/00	**2411053 T1**	A61K 47/00	**2716846 T1**	E05B 63/00	**2896761 T1**	E04C 2/00
1651039 T1	A01N 43/00	**2412664 T1**	B67C 3/00	**2717896 T1**	A61K 38/00	**2898306 T1**	G01L 23/00
1660507 T2	C07F 5/00	**2427219 T1**	A61L 2/00	**2726094 T1**	C07K 16/00	**2898387 T1**	G05D 16/00
1675474 T2	A23K 20/00	**2428133 T1**	A46B 5/00	**2731946 T1**	C07D 453/00	**2899149 T1**	B65G 59/00
1694292 T2	A61K 9/00	**2429049 T1**	H02G 15/00	**2740685 T1**	B65D 65/00	**2900572 T1**	B65D 85/00
1715902 T1	A61M 1/00	**2443120 T1**	C07D 471/00	**2753313 T1**	A61K 9/00	**2900894 T1**	E06B 9/00
1737815 T1	C07C 317/00	**2451481 T1**	A61K 41/00	**2753591 T1**	C04B 20/00	**2908753 T1**	A61B 90/00
1797720 T1	H04N 7/24	**2454313 T1**	C08J 9/00	**2755678 T1**	A61K 39/00	**2911802 T1**	B05B 11/00
1807191 T1	B01J 12/00	**2455063 T1**	A61K 8/00	**2760471 T1**	A61K 39/00	**2920235 T1**	C08K 5/00
1888294 T2	B23K 35/00	**2459208 T1**	A61K 38/00	**2760860 T1**	C07D 417/00	**2920767 T1**	G07B 15/00
1978929 T1	A61K 9/00	**2460806 T1**	C07D 519/00	**2762668 T1**	E06B 1/00	**2921458 T1**	C02F 11/00
1979558 T1	E04F 10/00	**2464384 T1**	A61K 41/00	**2767531 T1**	C07D 239/00	**2922530 T1**	A61K 38/00
1980020 T1	H03K 17/00	**2473636 T1**	C12Q 1/00	**2768827 T1**	C07D 413/00	**2922822 T1**	C07D 233/00
1996696 T1	C12N 1/00	**2485690 T1**	A61F 6/00	**2774925 T1**	C07D 405/00	**2923084 T1**	F04B 39/00
2003136 T1	C07D 495/00	**2485917 T1**	B60M 1/00	**2777413 T1**	A43B 5/00	**2931621 T1**	B65D 71/00
2019683 T1	A61K 9/00	**2488515 T1**	C07D 409/00	**2780338 T1**	C07D 401/00	**2931955 T1**	D04H 1/00
2021521 T1	C22C 23/00	**2490632 T1**	A61F 6/00	**2784231 T1**	E04B 1/00	**2939555 T1**	A41D 13/00
2037967 T1	A61K 31/00	**2509718 T1**	B05C 17/00	**2785344 T1**	A61K 31/00	**2939683 T1**	A61K 38/00
2066958 T1	F16L 59/00	**2514739 T1**	C07C 235/00	**2787993 T1**	A61K 31/00	**2940592 T1**	G06F 13/00
2090395 T1	B23K 20/00	**2529621 T1**	A01N 43/00	**2788374 T1**	C07K 14/00	**2943432 T1**	B67B 7/00
2126185 T1	D06F 39/00	**2539642 T1**	F24F 11/00	**2802325 T1**	C07D 233/00	**2944912 T1**	F28F 9/00
2127964 T1	B60R 25/00	**2554498 T1**	B65B 23/00	**2802510 T1**	B63H 21/00	**2947087 T1**	C07F 7/00
2155200 T1	A61K 31/00	**2566923 T1**	C08K 3/00	**2803659 T1**	C07C 253/00	**2949560 T1**	B62K 3/00
2164514 T1	C07K 16/00	**2567423 T1**	F28F 3/00	**2805789 T1**	B23D 31/00	**2951233 T1**	C08J 5/00
2166863 T1	A23L 13/00	**2576086 T1**	B07B 13/00	**2805940 T1**	C07D 241/00	**2970191 T1**	C07D 401/00
2170396 T1	A61K 31/00	**2586796 T1**	C07K 16/00	**2808601 T1**	F21V 7/00	**2975958 T1**	A24F 47/00
2172186 T1	A61K 8/00	**2586869 T1**	C12P 7/00	**2819996 T1**	C07D 213/00	**2979541 T1**	A01K 1/00
2174652 T1	A61K 9/00	**2586870 T1**	C12P 1/00	**2822953 T1**	C07D 491/00	**2981088 T1**	H04N 19/00
2175702 T2	H05H 1/00	**2588067 T1**	A61K 8/00	**2829539 T1**	C07D 401/00	**2986852 T1**	F04B 39/00
2179218 T1	F23M 5/00	**2591417 T1**	G06F 9/00	**2834258 T1**	C07H 19/00	**2991351 T1**	H04N 19/00
2191069 T1	E01B 9/00	**2591717 T1**	A61B 5/00	**2834736 T1**	G06F 9/00	**2997211 T1**	E05D 3/00
2193871 T1	B23K 9/00	**2593253 T1**	B22D 17/00	**2846966 T1**	B23Q 1/00	**3009133 T1**	A61K 31/00
2205720 T1	A61K 31/00	**2595650 T1**	A61K 38/00	**2852384 T1**	A61K 31/00	**3029465 T1**	G01N 33/00
2220027 T1	C07C 235/00	**2596784 T1**	A61K 31/00	**2855496 T1**	C07F 15/00	**3032269 T1**	G01R 21/00

Kazalo po številkah prijav

Vrstica kazala vsebuje v prvem stolpcu (21) - številko prijave, v drugem (51) - prvo kodo po MPK, v tretjem pa (11) - objavno številko in (13) - vrsto dokumenta (**A** - patent, **A2** - patent s skrajšanim trajanjem, **B, B2** - patent s spremenjenimi zahtevki, **T1** - prevod zahtevkov evropskega patenta, **T2,T4** - prevod spremenjenih zahtevkov evropskega patenta). Podatki v drugem in tretjem stolpcu dajo reference na bibliografske zapise v razdelkih **Patenti (A)**, **Patenti s skrajšanim trajanjem (A2)**, **Patenti s spremenjenimi zahtevki (B, B2)** in **Prevodi zahtevkov evropskih patentov (T1,T2,T4)**.

(21)	(51) - prva	(11,13)	
200332491	E04G 21/00	1499782	T1
200332517	C01F 7/00	1555286	T1
200430989	A23K 20/00	1675474	T2
200431254	A61K 9/00	1694292	T2
200431273	C07F 5/00	1660507	T2
200431499	C12N 5/00	1623019	T2
200432361	A61K 38/00	2596800	T1
200432382	C07C 323/00	1617843	T1
200432383	A01N 43/00	1651039	T1
200432384	A61K 31/00	1610613	T1
200532090	A61M 1/00	1715902	T1
200532115	C07D 473/00	2612862	T1
200532135	H04N 7/24	1797720	T1
200532137	C07C 317/00	1737815	T1
200532138	B01J 12/00	1807191	T1
200631804	B23K 35/00	1888294	T2
200632124	A01N 43/00	2529621	T1
200632154	C07D 405/00	2774925	T1
200700278	A61B 18/00	22604	B
200731830	D06F 39/00	2126185	T1
200731874	A61K 9/00	1978929	T1
200731882	C12N 1/00	2610334	T1
200731885	A61K 39/00	2601970	T1
200731889	C22C 23/00	2021521	T1
200731892	C07D 495/00	2003136	T1
200731894	E04F 10/00	1979558	T1
200731896	A61K 31/00	2037967	T1
200731900	F16L 59/00	2066958	T1
200731901	H03K 17/00	1980020	T1
200731906	A61K 9/00	2019683	T1
200731907	C07C 235/00	2514739	T1
200731908	C12N 1/00	1996696	T1
200831704	C07C 235/00	2220027	T1
200831708	A23L 13/00	2166863	T1
200831734	C04B 28/00	2695865	T1
200831737	A61K 9/00	2174652	T1
200831749	F23M 5/00	2179218	T1
200831767	C07K 16/00	2586796	T1
200831771	A61K 31/00	2170396	T1
200831772	C07K 16/00	2164514	T1
200831773	A61K 31/00	2205720	T1
200831775	A61K 31/00	2596784	T1
200831777	E01B 9/00	2191069	T1
200831778	A61K 31/00	2155200	T1
200831781	B23K 9/00	2193871	T1
200930633	H05H 1/00	2175702	T2
200930787	C09C 1/00	2292701	T2
200931575	B23K 20/00	2090395	T1
200931583	A61L 2/00	2427219	T1
200931588	A61K 31/00	2252300	T1
200931597	A61L 27/00	2310059	T1
200931604	C12P 21/00	2350304	T1
200931608	C07K 7/00	2242765	T1
200931609	A61K 8/00	2172186	T1
200931614	H02G 15/00	2429049	T1
200931617	A24F 47/00	2276360	T1
200931618	A61K 47/00	2355853	T1
200931619	C09D 11/00	2284226	T1
200931621	A61K 47/00	2411053	T1
200931622	C07D 401/00	2356109	T1
200931625	B60R 25/00	2127964	T1
200931628	E04C 2/00	2260159	T1
200931633	A62C 99/00	2303412	T1
201031276	C12P 7/00	2396413	T1
201031325	B66C 1/00	2389538	T1
201031337	A61K 38/00	2459208	T1
201031359	A61K 41/00	2464384	T1
201031369	A61F 6/00	2485690	T1
201031370	A61F 6/00	2490632	T1
201031376	C12Q 1/00	2473636	T1
201031380	C07D 471/00	2443120	T1
201031384	A23K 10/00	2410869	T1
201031400	B60M 1/00	2485917	T1
201031402	C07D 417/00	2401272	T1
201031403	C12P 7/00	2586869	T1
201031405	C12P 1/00	2586870	T1
201031409	H02G 3/00	2339708	T1
201031410	A61K 41/00	2451481	T1
201031413	H01S 3/00	2337166	T1
201031414	B05C 17/00	2509718	T1
201031416	A61K 8/00	2455063	T1
201031417	B29C 43/00	2314437	T1
201031418	A61K 9/00	2408426	T1
201031420	C07D 409/00	2488515	T1
201031423	C08J 9/00	2454313	T1
201031425	A61K 9/00	2387391	T1
201031426	C07D 519/00	2460806	T1
201031428	A61K 38/00	2939683	T1
201130945	C08L 3/00	2649124	T1
201131031	A61B 5/00	2591717	T1
201131035	B07B 13/00	2576086	T1
201131038	A61K 39/00	2629792	T1
201131057	A46B 5/00	2428133	T1
201131058	B65B 23/00	2554498	T1
201131069	C07F 9/00	2623507	T1
201131076	A61K 8/00	2588067	T1
201131084	C09D 5/00	2643415	T1
201131093	F24F 11/00	2539642	T1
201131104	A61K 38/00	2595650	T1
201131110	B01J 21/00	2629887	T1
201131122	F28F 3/00	2567423	T1
201131123	C07D 235/00	2624696	T1
201131125	B67C 3/00	2412664	T1
201131127	C07D 239/00	2767531	T1

(21)	(51) - prva	(11,13)
201131128	C07K 16/00	2606070 T1
201131129	B22D 17/00	2593253 T1
201131133	C07D 471/00	2606047 T1
201131134	C08K 3/00	2566923 T1
201131140	A01N 43/00	2632266 T1
201131141	A61K 31/00	2654750 T1
201230779	A61K 31/00	2685979 T1
201230784	A61K 38/00	2717896 T1
201230785	F26B 5/00	2715261 T1
201230794	B63H 21/00	2802510 T1
201230802	B65D 65/00	2740685 T1
201230814	C07D 453/00	2731946 T1
201230815	A61K 38/00	2922530 T1
201230831	C07D 417/00	2760860 T1
201230832	C07K 16/00	2726094 T1
201230833	A61K 31/00	2785344 T1
201230843	C07D 401/00	2780338 T1
201230847	B62K 3/00	2949560 T1
201230848	A61K 9/00	2753313 T1
201230860	A61K 31/00	2787993 T1
201230864	C07D 413/00	2768827 T1
201230884	H04N 19/00	2991351 T1
201230885	A61K 39/00	2760471 T1
201230886	C04B 20/00	2753591 T1
201230889	E02F 3/00	2626473 T1
201230891	C07D 233/00	2922822 T1
201230892	C07K 14/00	2788374 T1
201230893	B01J 2/00	2864031 T1
201230894	B65G 29/00	2673221 T1
201230895	E06B 9/00	2900894 T1
201230896	B23K 11/00	2894003 T1
201230899	G06F 9/00	2591417 T1
201230900	G06F 9/00	2834736 T1
201230903	A61K 39/00	2755678 T1
201230905	E02F 3/00	2639359 T1
201230906	H04N 19/00	2981088 T1
201330417	A61K 9/00	2874611 T1
201330436	G08B 17/00	2887330 T1
201330442	G05D 16/00	2898387 T1
201330448	A43B 5/00	2777413 T1
201330452	B22C 1/00	2858770 T1
201330453	B65D 71/00	2931621 T1
201330472	D04H 1/00	2931955 T1
201330477	C07D 409/00	2875022 T1
201330503	B65D 85/00	2900572 T1
201330513	C07D 249/00	2882723 T1
201330521	G01L 23/00	2898306 T1
201330525	G21C 19/00	2896048 T1
201330536	B05B 11/00	2911802 T1
201330542	C07D 491/00	2822953 T1
201330544	C07D 241/00	2805940 T1
201330549	A41D 13/00	2939555 T1
201330550	A23G 3/00	2877036 T1
201330552	C07D 233/00	2802325 T1
201330556	C07D 231/00	2882716 T1
201330559	E05B 63/00	2716846 T1
201330561	C07D 401/00	2864316 T1
201330563	A61B 90/00	2908753 T1
201330564	C09C 3/00	2868716 T1
201330565	C07F 15/00	2855496 T1
201330567	C07H 19/00	2834258 T1
201330568	G07B 15/00	2920767 T1
201330569	A61K 31/00	2852384 T1
201330570	C07D 401/00	2880026 T1
201330572	C08K 5/00	2920235 T1
201330573	B23Q 1/00	2846966 T1
201330576	C07D 401/00	2867218 T1
201330580	F04B 39/00	2923084 T1
201330583	C07D 471/00	2861595 T1
201330584	A24F 47/00	2863765 T1
201330585	C07D 213/00	2819996 T1
201430085	A47B 47/00	2856910 T1
201430105	B65G 59/00	2899149 T1
201430114	F21V 7/00	2808601 T1
201430131	F28F 9/00	2944912 T1
201430136	B23D 31/00	2805789 T1
201430149	E04B 1/00	2784231 T1
201430155	F04B 39/00	2986852 T1
201430161	E06B 1/00	2762668 T1
201430163	C07D 401/00	2829539 T1
201430165	C08J 5/00	2951233 T1
201430166	G01N 33/00	3029465 T1
201430167	E05D 3/00	2997211 T1
201430170	C07D 401/00	2970191 T1
201430171	A01K 1/00	2979541 T1
201430173	B67B 7/00	2943432 T1
201430176	B42D 5/00	2886361 T1
201430177	H01M 2/00	2860791 T1
201430179	C07C 253/00	2803659 T1
201430180	C07D 413/00	2867231 T1
201500238	E04H 15/00	25072 A
201500239	G06T 1/00	25077 A
201500240	B62J 7/00	25070 A
201500244	A47B 88/00	25065 A
201500245	A61N 2/00	25067 A
201500248	G01D 3/00	25075 A
201500249	B65D 25/00	25071 A
201500251	G06F 19/00	25076 A
201500252	F16H 1/00	25074 A
201500253	A01D 78/00	25064 A
201500258	H04L 29/00	25078 A
201500262	A63B 49/00	25068 A
201530025	A61K 31/00	3009133 T1
201530030	A24F 47/00	2975958 T1
201530039	G01R 21/00	3032269 T1
201530040	G06F 13/00	2940592 T1
201530042	C02F 11/00	2921458 T1
201530043	C07F 7/00	2947087 T1
201530044	E04C 2/00	2896761 T1
201600317	B23K 1/00	25069 A
201700012	A61J 1/00	25066 A
201700015	E06B 1/00	25073 A

Odločbe o podelitvi patentov

Številka patenta	Datum objave patenta	Številka odločbe	Datum izdaje odločbe
25050	31.03.2017	31200-217/2015-10	03.04.2017
25051	31.03.2017	31200-223/2015-13	03.04.2017
25052	31.03.2017	31200-202/2015-8	03.04.2017
25053	31.03.2017	31200-214/2015-12	03.04.2017
25054	31.03.2017	31200-224/2015-8	03.04.2017
25055	31.03.2017	31200-201/2015-9	03.04.2017
25056	31.03.2017	31200-222/2015-7	03.04.2017
25057	31.03.2017	31200-219/2015-6	03.04.2017
25058	31.03.2017	31200-213/2015-8	03.04.2017
25059	31.03.2017	31200-215/2015-13	03.04.2017
25060	31.03.2017	31200-305/2016-4	03.04.2017
25061	31.03.2017	31200-210/2015-6	03.04.2017
25062	31.03.2017	31200-231/2015-5	03.04.2017
25063	31.03.2017	31200-209/2016-6	03.04.2017

Ugotovitvene odločbe po členu 93(1)(b) zakona

Številka patenta	Datum objave patenta	Številka odločbe	Datum izdaje odločbe
22604	30.04.2009	31200-278/2007-21	30.03.2017

Prenehanja veljavnosti patentov

Številka patenta	Datum objave patenta/prevoda zaht.	Datum prenehanja veljavnosti patenta
22537	31.12.2008	27.06.2016
23072	31.12.2010	12.06.2016
23728	30.11.2012	28.05.2016
24092	31.12.2013	22.06.2016
24122	31.12.2013	05.06.2016
24355	28.11.2014	11.05.2016
24375	28.11.2014	08.05.2016
1521733	30.10.2014	26.06.2016
2270282	30.06.2016	16.06.2016

Spremembe

IZUMITELJ:

Za patent
(11) 25011
objavljen
(45) 30.12.2016
je nova navedba izumitelja
(72) Pal Edmund, 8232 Šentrupert, SI;
Kastelec Luka, 8322 Stopiče, SI

IMETNIK:

Za patent
(11) 23070
objavljen
(45) 31.12.2010
je nova navedba imetnika
(73) TOSAMA Tovarna sanitetnega materiala, d.o.o.,
VIR, Šaranovičeva cesta 35, 1230 Domžale, SI

Za patent
(11) 24047
objavljen
(45) 30.10.2013
je nova navedba imetnika
(73) Bergnach Vitomirka,
Na Vasi 21, 5281 Spodnja Idrija, SI

Za patent
(11) 24430
objavljen
(45) 30.01.2015
je nova navedba imetnika
(73) ALUVAR d.o.o.,
Gančani 122A, 9231 Beltinci, SI

Za patent
(11) 24983
objavljen
(45) 30.11.2016
je nova navedba imetnika
(73) Iskra Mehanizmi d.o.o.,
Lipnica 8, 4245 Kropa, SI

Za patent
(11) 1181027
z objavljenim prevodom zahtevkov dne
(46) 31.08.2004
je nova navedba imetnika
(73) ACTIAL FARMACEUTICA S.r.l.,
Viale Shakespeare, 47, 00144 Roma, IT

Za patent
(11) 1387911
z objavljenim prevodom zahtevkov dne
(46) 31.05.2016
je nova navedba imetnika
(73) Paroc Panel System Oy Ab,
Energiakuja 3, 00180 Helsinki, FI

Za patent
(11) 1390200
z objavljenim prevodom zahtevkov dne
(46) 31.10.2006
je nova navedba imetnika
(73) Paroc Panel System Oy Ab,
Energiakuja 3, 00180 Helsinki, FI

Za patent
(11) 1497873
z objavljenim prevodom zahtevkov dne
(46) 28.02.2007
je nova navedba imetnika
(73) HurraH S.a.r.l.,
61, rue d'Olm, L-8281 Kehlen, LU

Za patent
(11) 1523496
z objavljenim prevodom zahtevkov dne
(46) 30.11.2011
je nova navedba imetnika
(73) Merus N.V.,
Yalelaan 62, 3584 CM Utrecht, NL

Za patent
(11) 1597232
z objavljenim prevodom zahtevkov dne
(46) 31.12.2006
je nova navedba imetnika
(73) BASF SE,
67056 Ludwigshafen am Rhein, DE

Za patent
(11) 1611088
z objavljenim prevodom zahtevkov dne
(46) 31.12.2009
je nova navedba imetnika
(73) Pharmacyclics LLC,
995 East Arques Avenue, Sunnyvale, CA 94085, US

Za patent
(11) 1861584
z objavljenim prevodom zahtevkov dne
(46) 29.07.2011
je nova navedba imetnika
(73) Ansaldo Energia Switzerland AG,
Roemerstrasse 36, 5401 Baden, CH

Za patent
(11) 1861585
z objavljenim prevodom zahtevkov dne
(46) 30.04.2010
je nova navedba imetnika
(73) Ansaldo Energia Switzerland AG,
Roemerstrasse 36, 5401 Baden, CH

Za patent
(11) 1917419
z objavljenim prevodom zahtevkov dne
(46) 31.10.2009
je nova navedba imetnika
(73) Ansaldo Energia Switzerland AG,
Roemerstrasse 36, 5401 Baden, CH

Za patent
(11) 1931859
z objavljenim prevodom zahtevkov dne
(46) 29.03.2013
je nova navedba imetnika
(73) Ansaldo Energia Switzerland AG,
Roemerstrasse 36, 5401 Baden, CH

Za patent
(11) 2134353
z objavljenim prevodom zahtevkov dne
(46) 31.03.2017
je nova navedba imetnika
(73) Xisle Pharma Ventures Trust,
333 Waterfront Drive, Road Town, Tortola, VG

Za patent
(11) 2147594
z objavljenim prevodom zahtevkov dne
(46) 28.02.2014
je nova navedba imetnika
(73) Merus N.V.,
Yalelaan 62, 3584 CM Utrecht, NL

Za patent
(11) 2456570
z objavljenim prevodom zahtevkov dne
(46) 31.03.2014
je nova navedba imetnika
(73) FUNDACIO EURECAT,
Parc Technologic del Valles,
Av. Universitat Autonoma num. 23,
08290 Cerdanyola del Valles, Barcelona, ES

Za patent
(11) 2815196
z objavljenim prevodom zahtevkov dne
(46) 31.05.2016
je nova navedba imetnika
(73) Flexira s.r.o.,
67173 Cermakovice 20, CZ

LICENCA:

Za patent
(11) 2248567
z objavljenim prevodom zahtevkov dne
(46) 31.05.2012
je navedba pridobitelja licence
Koopman International B.V.,
Distelweg 88, 1031 HH Amsterdam, NL

Popravki

IMETNIK:

Za patent
(11) 1751108
z objavljenim prevodom zahtevkov dne
(46) 28.11.2014
je pravilna navedba imetnika
(73) AbbVie Inc.,
1 North Waukegan Road,
North Chicago, IL 60064, US

Za patent
(11) 2906534
z objavljenim prevodom zahtevkov dne
(46) 31.03.2017
je pravilna navedba imetnika
(73) Gruenenthal GmbH,
Zieglerstrasse 6, 52078 Aachen, DE

DODATNI VARSTVENI CERTIFIKATI

V skladu s 6. členom Uredbe o izvajanju uredb Sveta (ES) o uvedbi dodatnega varstvenega certifikata za zdravila in za fitofarmacevtska sredstva (Uradni list RS, št. 56/05) so v razdelku **Prijave za certifikat** objavljena obvestila o prijavah za certifikat. Če je prijava za certifikat završena, je obvestilo o tem objavljeno v razdelku **Završene prijave za certifikat**.

Bibliografski zapisi so urejeni po številkah prijav. Podatki so označeni s kodami INID* za patente in dodatne varstvene certifikate (WIPO standard ST. 9), ki imajo naslednji pomen:

(21) številka prijave (22) datum vložitve prijave
(68) številka osnovnega patenta
(92) prva odobritev, da se da proizvod oz. sredstvo na trg kot zdravilo oz. fitofarmacevtsko sredstvo v Republiki Sloveniji: datum, država**, številka
(93) prva odobritev, da se da proizvod oz. sredstvo na trg kot zdravilo oz. fitofarmacevtsko sredstvo v Skupnosti: datum, država**, številka
(71) prijavitelj
(74) zastopnik
(54) naziv izuma
(95) naziv proizvoda oziroma sredstva
datum vloge, če je bila vložena prijava za podaljšanje veljavnosti cerifikata ***

V primeru izdaje sklepa o završenju prijave za certifikat sta navedena tudi številka in datum sklepa.

Pri podeljenih certifikatih so v razdelku **Podeljeni certifikati** navedeni še naslednji podatki:

(11) številka certifikata
(94) trajanje certifikata oziroma datum, do vključno katerega velja certifikat
(73) imetnik
datum odobritve, če je bilo odobreno podaljšanje veljavnosti cerifikata ****

* **I**nternationally agreed **N**umbers for the **I**dentification of **D**ata
** V primeru, ko odobritve ni izdal pristojni organ Skupnosti po centraliziranem postopku
*** Če je bila prijava za podaljšanje veljavnosti certifikata vložena po objavi prijave oziroma podelitve certifikata, se to objavi v razdelku **Prijave za podaljšanje veljavnosti certifikata**.
**** Če je bilo podaljšanje veljavnosti certifikata odobreno po objavi podelitve certifikata, se to objavi v razdelku **Podaljšanje veljavnosti certifikata**, završene prijave pa v razdelku **Završene prijave za podaljšanje veljavnosti certifikata**.

Prijave za certifikat

(21) 201740005 (22) 28.02.2017
(68) 2459208
(92) 11.11.2016 EU/1/16/1142/001-012
(71) Kai Pharmaceuticals, Inc.,
270 Littlefield Avenue,
South San Francisco, CA 94080, US
(74) ITEM d.o.o.
Zastopniška pisarna za patente in blagovne znamke,
Resljeva 16, 1000 Ljubljana, SI
(54) Sredstva za znižanje nivoja obščitničnega hormona
(95) **ETELKALCETID ALI NJEGOVA SOL, VKLJUČNO ETELKALCETID HIDROKLORID**

(21) 201740007 (22) 20.03.2017
(68) 2330129
(92) 19.09.2013 EU/1/09/546/001-004
(71) Janssen Biotech, Inc.,
800/850 Ridgeview Drive, Horsham, PA 19044, US
(74) Patentna pisarna d.o.o.,
Čopova 14, p.p. 1725, 1001 Ljubljana, SI
(54) Protitelesa proti TNF, sestavki, postopki in uporabe
(95) **GOLIMUMAB**

(21) 201740008 (22) 23.03.2017
(68) 2529621
(92) 03.07.2015 EU/1/14/945
(71) Pharmacyclics LLC,
995 East Arques Avenue, Sunnyvale, CA 94085, US
(74) Patentna pisarna d.o.o.,
Čopova 14, p.p. 1725, 1001 Ljubljana, SI
(54) Inhibitorji Bruton tirozin kinaze
(95) **IBRUTINIB ALI NJEGOVA FARMACEVTSKO SPREJEMLJIVA SOL**

(21) 201740009 (22) 30.03.2017
(68) 2100614
(92) 09.11.2016 EU/1/16/1143
(71) ImClone LLC,
450 East 29th Street, 12th Floor,
New York, NY 10016, US
(74) PATENTNI BIRO AF d.o.o.,
Kotnikova ulica 32, p.p. 2706, 1001 Ljubljana, SI
(54) PROTITELO PROTI PDGFR-alfa ZA UPORABO PRI ZDRAVLJENJU TUMORJEV
(95) **OLARATUMAB**

Prijave za podaljšanje veljavnosti certifikatov

(11) 200940014 (22) 30.11.2009
(68) 1313769
(92) 23.10.2009 EU/1/09/564/001;
23.10.2009 EU/1/09/564/002
(94) 23.10.2024
(73) Novartis AG,
Lichtstrasse 35, 4056 Basel, CH
(74) Patentna pisarna d.o.o.,
Čopova 14, p.p. 1725, 1001 Ljubljana, SI
(54) PROTITELESA PROTI HUMANEMU IL-1 BETA
(95) **KANAKINUMAB**
Za certifikat je bila dne 27.03.2017 vložena prijava za podaljšanje veljavnosti certifikata

Podaljšanje veljavnosti certifikata

(11) 200540011 (22) 03.08.2005
(68) 0900210
(92) 02.03.2004 EU/1/03/267/001;
02.03.2004 EU/1/03/267/002;
02.03.2004 EU/1/03/267/003;
02.03.2004 EU/1/03/267/004;
02.03.2004 EU/1/03/267/005;
02.03.2004 EU/1/03/267/006;
02.03.2004 EU/1/03/267/007
(94) 02.09.2019
(73) Novartis AG,
Lichstrasse 35, 4056 Basel, CH
(54) Heterociklični azaheksan derivati, ki učinkujejo proti virusom
(95) **ATAZANAVIR SULFAT**
Za certifikat je bilo dne 23.03.2017 odobreno podaljšanje veljavnosti certifikata

MODELI

V skladu s členom 96(2) zakona o industrijski lastnini (Uradni list RS, št. 51/2006 — uradno prečiščeno besedilo in 100/2013, v nadaljnjem besedilu: zakon) so v razdelku **Registracije modelov** objavljeni podatki o registracijah modelov.

Bibliografski zapisi so urejeni po registrskih številkah.Podatki so označeni s kodami INID * za modele (WIPO standard ST.80), ki imajo naslednji pomen:

(11) registrska številka
(28) število izdelkov
(21) številka prijave
(45) datum objave modela
(30) zahtevana prednostna pravica: datum, država oz. mednarodni urad, številka
(23) podatki o razstavni prednostni pravici
(72) oblikovalec
(73) imetnik modela
(74) zastopnik
(51) Locarnska klasifikacija modelov
(54) navedba izdelka
(55) fotografija ali grafični prikaz videza izdelka
(15) datum registracije
(18) datum izteka registracije **
(22) datum vložitve prijave

Podatki o obnovitvah modelov so objavljeni v razdelku **Obnovitve registracij modelov**. V teh primerih sta pod kodama INID (15) oziroma (18) navedena datuma obnovitve oziroma izteka obnovljene registracije.

* **I**nternationally agreed **N**umbers for the **I**dentification of **D**ata

** V skladu s členom 40(2) zakona lahko imetnik obnovi model za eno ali več petletnih obdobij, vendar največ petindvajset let od datuma vložitve prijave.

Registracije modelov

(11) **201650076** (15) 03.04.2017
(28) 1 (18) 05.12.2021
(21) 201650076 (22) 05.12.2016
(45) 26.04.2017
(72) SILVA VOVK KETE,
Župančičeva ulica 3 B, 5270 Ajdovščina, SI
(73) SILVA VOVK KETE,
Župančičeva ulica 3 B, 5270 Ajdovščina, SI;
BOJAN TOMC,
Krkavče 18, 6274 Šmarje, SI
(51) 11-02
(54) **VAZA**
(55)

1.1

1.2

(11) **201750006** (15) 10.03.2017
(28) 1 (18) 10.02.2022
(21) 201750006 (22) 10.02.2017
(45) 26.04.2017
(73) Okusne dobrote d.o.o.,
Trg svobode 40, 8290 Sevnica, SI
(51) 01-01
(54) **PITA**
(55)

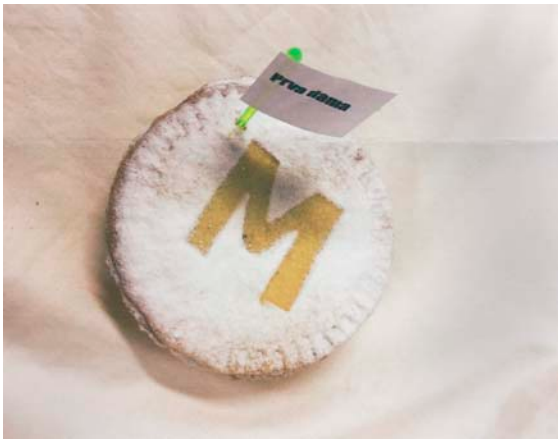

1.1

1.2

1.3

1.4

(11)	**201750008**	(15)	10.03.2017
(28)	8	(18)	13.02.2022
(21)	201750008	(22)	13.02.2017

(45) 26.04.2017

(73) Danijel Šulc,
Norberta Vebra 9, 2342 Ruše, SI

(74) IPRC, svetovanje in upravljanje
z intelektualno lastnino, d.o.o.,
Regentova cesta 40, 1000 Ljubljana, SI

(51) 06-01

(54) **KAVČI**

(55) Izdelek 1:

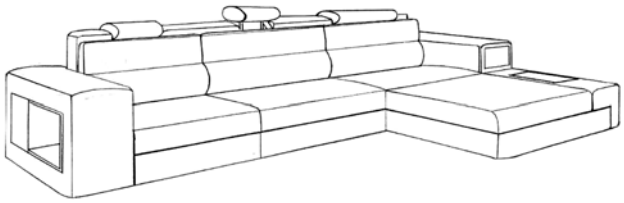

1.1

Izdelek 2:

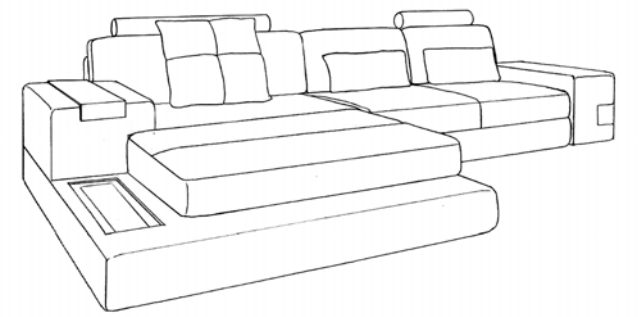

2.1

Izdelek 3:

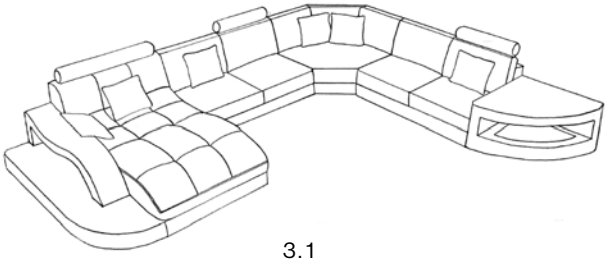

3.1

Izdelek 4:

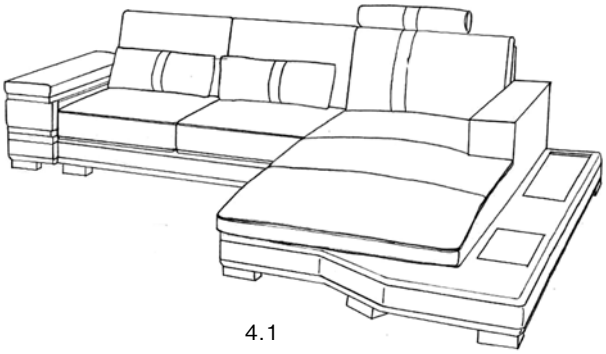

4.1

Izdelek 5:

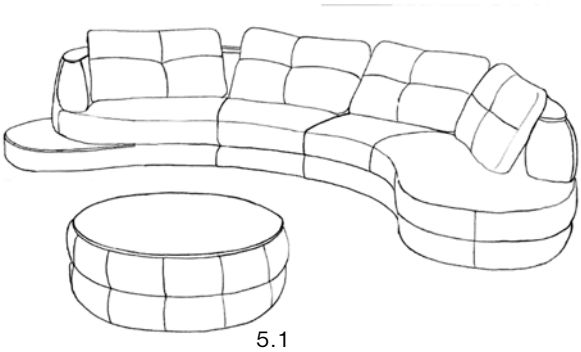

5.1

Izdelek 6:

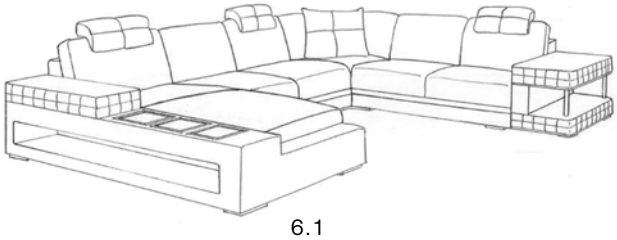

6.1

Izdelek 7:

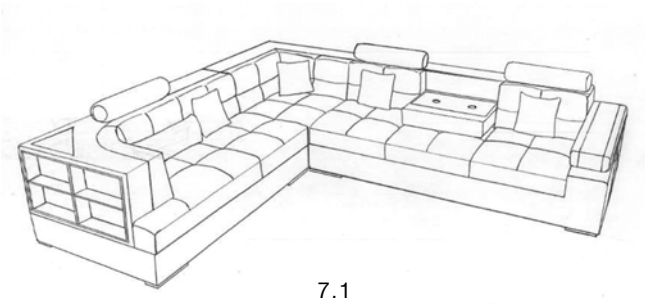

7.1

Izdelek 8:

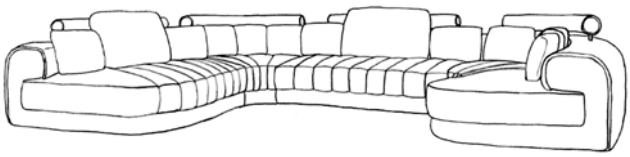

8.1

(11)	**201750019**	(15)	03.04.2017
(28)	1	(18)	17.03.2022
(21)	201750019	(22)	17.03.2017
(45)	26.04.2017		

(72) Ivan Bajcar,
Cesta Otona Župančiča 12, 1410 Zagorje ob Savi, SI

(73) TEBAG, d.o.o., Zagorje ob Savi,
Cesta Otona Župančiča 12, 1410 Zagorje ob Savi, SI

(51) 25-01

(54) **SPOJNICA ZA GRADBENE ELEMENTE**

(55)

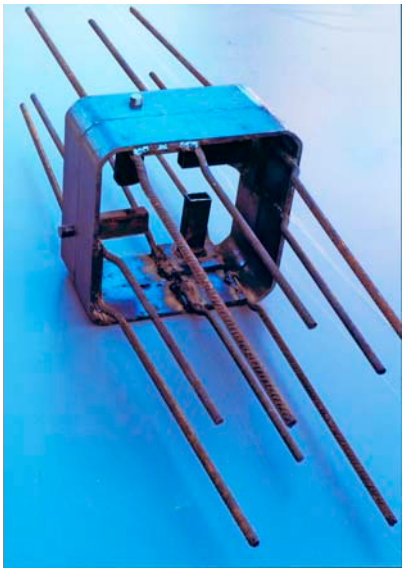

1.1

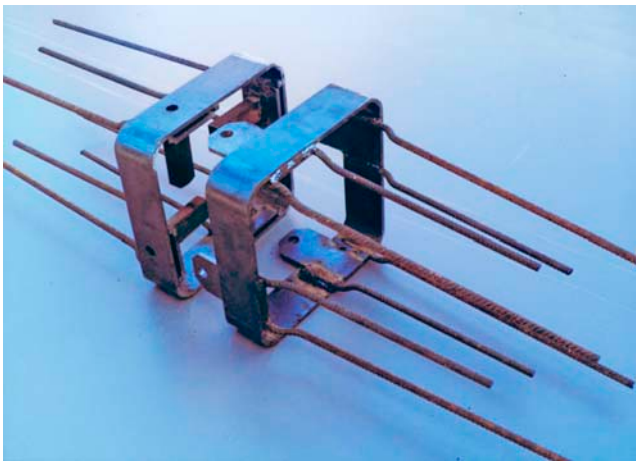

1.2

Obnovitve registracij modelov

(11) **200250044** (15) 17.03.2017
(28) 1 (18) 25.03.2022
(21) 200250044 (22) 25.03.2002
(45) 31.08.2002
(73) POZNIK VILI,
CelovŠka 10, 3000 Celje, SI

(11) **201250020** (15) 17.03.2017
(28) 1 (18) 08.03.2022
(21) 201250020 (22) 08.03.2012
(45) 29.03.2013
(73) Starčič Daniela,
Sneberško nab. 6, 1260 Ljubljana, SI

Kazalo po imetnikih

V kazalu so navedeni (73) - imetniki modelov. Vsaki navedbi sledi (11) - ena ali več registrskih številk, ki dajo reference na bibliografske zapise v razdelkih **Registracije modelov** in **Obnovitve registracij modelov** (*).

BOJAN TOMC, SI
201650076

Danijel Šulc, SI
201750008

Okusne dobrote d.o.o., SI
201750006

POZNIK VILI, SI
200250044 *

SILVA VOVK KETE, SI
201650076

Starčič Daniela, SI
201250020 *

TEBAG, d.o.o., Zagorje ob Savi, SI
201750019

ZNAMKE

Prijave znamk

Objave prijav

V skladu s členom 99(2) zakona o industrijski lastnini (Uradni list RS, št. 51/2006 — uradno prečiščeno besedilo in 100/2013, v nadaljnjem besedilu: zakon) so v tem razdelku objavljene prijave znamk.

V treh mesecih od dneva objave prijave se lahko v skladu s 101. členom zakona vloži ugovor zoper registracijo znamke, ki lahko temelji le na razlogih iz 44. člena zakona. Če ugovor ni bil vložen ali če je bil zavrnjen ali se je štelo, da ni bil vložen, Urad pozove prijavitelja, naj plača pristojbino za registracijo znamke. Po plačilu pristojbine izda Urad odločbo o registraciji znamke, vpiše znamko v register in objavi podatke o registraciji znamke v razdelku **Registracije znamk**. Če prijavitelj ne plača pravočasno pristojbine, se šteje, da je prijava umaknjena, kar je objavljeno v razdelku **Prijave se štejejo za umaknjene**.

Če je ugovor utemeljen, se prijava znamke v celoti ali delno zavrne. Podatki o prijavah, ki so zavrnjene v celoti, so navedeni v razdelku **Zavrnitve prijav**, pri delni zavrnitvi pa se v razdelku **Registracije znamk** ponovno objavi seznam blaga oziroma storitev v zoženem obsegu.

Podatki o objavljenih prijavah znamk, ki so bile kasneje umaknjene, so objavljeni v razdelku **Umiki prijav**.

Bibliografski zapisi so urejeni po številkah prijav. Podatki so označeni s kodami INID * za znamke (WIPO standard ST.60), ki imajo naslednji pomen:

(210)	številka prijave	(220)	datum vložitve prijave
(230)	podatki o razstavni prednostni pravici	(441)	datun objave prijave
(300)	zahtevana prednostna pravica: datum, država oz. mednarodni urad, številka		
(641)	številka prvotne prijave, če je objavljena prijava nastala ob delitvi prvotne prijave v skladu s členom 97(4) zakona		
(731)	prijavitelj		
(740)	zastopnik		
(531)	Dunajska klasifikacija figurativnih elementov znamk		
(540)	prikaz znaka		
(551)	navedba, da je prijava vložena za kolektivno znamko		
(554)	navedba, da gre za tridimenzionalen znak		
(556)	navedba, da gre za prijavo zvočne znamke		
(561)	transkripcija znaka		
(591)	navedba barv ali kombinacije barv, če je znak v barvi		
(511)	navedba razredov po Nicejski klasifikaciji blaga in storitev; navedba izdaje klasifikacije		
(510)	seznam blaga oziroma storitev		

* **I**nternationally agreed **N**umbers for the **I**dentification of **D**ata

(210) **201670458** (220) 14.04.2016
(441) 26.04.2017

(731) ZVEZA PRIJATELJEV MLADINE LJUBLJANA MOSTE POLJE,
Proletarska cesta 1, 1000 Ljubljana, SI

(740) Patentna pisarna d.o.o.,
Čopova 14, p.p. 1725, 1001 Ljubljana, SI

(540)

BOTRSTVO V SLOVENIJI

(510,511)

16: papir; tiskovine (izdelki tiskarn); fotografije; pisarniški material; pisarniški pribor; potrebščine za umetnike; čopiči; material za učenje ali poučevanje (razen aparatov); albumi; almanahi; letaki; zvezki; beležnice; bloki (pisarniški); plakati (posterji); nalepke (pisalne potrebščine); označevalni trakovi za knjige; fascikli; mape (pisalne potrebščine); ovitki za dokumente; peresnice; pisalne potrebščine; pisalne krede; barvice; svinčniki; kemični svinčniki; nalivna peresa; radirke; šilčki; učbeniki; časopisi; revije; pesmarice; koledarji; voščilnice; glasbene voščilnice; namizne serviete iz papirja; namizni podstavki iz papirja.

25: oblačila; majice; puloverji; oblačila za šport in prosti čas; telovadni dresi; pižame; kopalni plašči; nogavice; rokavice (oblačila); obutev; čevlji; sandali; športni čevlji; športni copati; telovadni copati; copati, natikači; pokrivala; kape; rute; čepice.

35: oglasna dejavnost; vodenje komercialnih poslov; poslovna administracija; pisarniški posli; administrativne storitve; objavljanje reklamnih besedil; oglaševanje po računalniški mreži; razširjanje reklamnih materialov; organizacija razstav za komercialne ali reklamne namene; organiziranje trgovinskih sejmov za komercialne ali reklamne namene; poslovne poizvedbe; poslovne raziskave; poslovno organizacijsko svetovanje; raziskovanje in zbiranje podatkov iz medijev; sistemiziranje informacij v računalniške baze; stiki z javnostjo; trženje (marketing).

36: finančni posli; finančna pomoč; denarni posli; posli v zvezi s posredovanjem nepremičnin; zbiranje finančnih sredstev in sponzoriranje; storitve dobrodelnih skladov; storitve skladov za socialno pomoč; upravljanje skladov za socialno pomoč; zbiranje sredstev v dobrodelne namene; storitve zbiranja sredstev v dobrodelne namene za otroke; vlaganje sredstev v dobrodelne namene; nudenje informacij v zvezi z zbiranjem prispevkov za dobrodelne namene.

39: prevozništvo; dobrodelne storitve, in sicer nudenje prevoza; pakiranje in skladiščenje blaga; dobrodelne storitve, in sicer distribucija oblačil; dobrodelne storitve, in sicer dibstribucija odej; organizacija potovanj; dobrodelne storitve, in sicer organizacija turističnih ogledovanj, izletov in letovanj.

41: izobraževanje; pouk; razvedrilo; športne in kulturne dejavnosti; knjižnice; nudenje on-line elektronskih publikacij, ki jih ni mogoče naložiti preko računalniške mreže; objavljanje besedil (razen reklam); objavljanje elektronskih knjig in revij na računalniški mreži; organizacija tekmovanj (zabavnih in izobraževalnih); zabave; zabaviščne dejavnosti; televizijski zabavni program; organizacija športnih tekmovanj; poučevanje; praktično izpopolnjevanje (predstavitve); usposabljanje (coaching); organiziranje in vodenje učnih delavnic (šolanje); usposabljanje staršev za organizacijo skupin za pomoč staršem; inštruiranje; življensko inštruiranje; organizacija in izvedba seminarjev; organizacija in vodenje koncertov; organizacija in vodenje konferenc, kongresov in simpozijev; organizacija kulturnih in izobraževalnih razstav; oskrba z rekreacijskimi pripomočki; planiranje družabnih prireditev; prevajanje jezika kretenj; športni tabori; počitniški tabori; telesna vzgoja; otroški vrtci; zdravstveni klubi (zdravstvena in fitnes vadba).

43: nudenje hrane in pijače; nudenje začasne nastanitve; storitve počitniških kampov; dobrodelne storitve, in sicer nudenje začasne nastanitve ter nudenje hrane in pijače.

44: ljudske kuhinje; medicinske storitve; dobrodelne storitve, in sicer nudenje medicinskih storitev ljudem v stiski; storitve terapij; storitve psihologov; masaža; higienska in lepotilna nega za ljudi; frizerski saloni.

45: nudenje oblačil in obutve pomoči potrebnim ljudem (dobrodelne storitve); storitve pravne pomoči; mediacija (nudenje pravne pomoči); varovanje majhnih otrok.

(210) **201670942** (220) 04.08.2016
(441) 26.04.2017

(731) Černelč Primož,
Ob Savinji 142, 3313 Polzela, SI

(540)

Juharna

(510,511)

29: juhe; juhe - preparati; jušni koncentrati za mesne juhe; mesne juhe.

41: izobraževanje; fotografiranje; informiranje o izobraževanju; informiranje o prireditvah; objavljanje knjig; objavljanje besedil; organiziranje in vodenje učnih delavnic; praktično izpopolnjevanje (predstavitve); kuharski tečaji.

43: nudenje gostinskih storitev; oskrba s hrano (catering); mešanje in priprava cocktailov; priprava hrane.

(210) **201671103** (220) 20.09.2016
(441) 26.04.2017

(731) Zavod mladi podjetnik,
Kunaverjeva ulica 9, 1000 Ljubljana, SI

(540)

Mladi podjetnik leta

(510,511)

16: kartice za sedežni red; adresarji; bilteni (tiskovina); informacijski letaki; knjige obiskovalcev; koledarji; oglasni znaki iz kartona; oglasni znaki iz papirja; okrožnice; papirnati plakati (posterji); plakati iz kartona; periodične publikacije; plakati (posterji); planerji (tiskovine); programi dogodkov; programi prireditev; promocijske publikacije; promocijski tiskani

material; reklamni pamfleti; reklamni plakati; reklamni transparenti iz papirja; rokovniki; tiskane brošure; vizitke; vstopnice; zahvalne kartice; prireditveni programi.

35: izdajanje oglasnega materiala; maloprodajno trženje; informacijske storitve v zvezi z oglaševanjem; internetno oglaševanje za tretje osebe; neposredno tržno oglaševanje; oglaševanje in marketing; oglaševanje in reklamiranje; oglaševanje poslovnih spletnih strani; oglaševanje preko interneta; dajanje oglasnega prostora in oglaševalnih materialov v najem; najem oglaševalskega prostora na internetu; najem oglaševalskega prostora na spletnih straneh; najem oglaševalskega prostora na spletu; najem oglasnega prostora; nudenje in najem oglaševalskega prostora na internetu; nudenje in najem oglasnega prostora na internetu; nudenje oglaševalskega prostora; nudenje oglasnega prostora v periodičnih publikacijah, časopisih in revijah; nudenje oglasnega prostora z elektronskimi sredstvi in globalnimi informacijskimi mrežami; nudenje oglasnega prostora s pomočjo elektronskih sredstev in globalnih informacijskih omrežij; nudenje prostora na spletnih straneh za oglaševanje blaga in storitev; zagotavljanje računalniško podprtih oglaševalskih storitev; zakup oglasnega prostora na brošurah; širjenje oglaševanja za druge; širjenje oglasov; širjenje oglasnih materialov; širjenje oglasov in oglasnega materiala (letakov, brošur, prospektov in vzorcev); širjenje reklamnega gradiva preko interneta za druge.

41: objavljanje koledarjev za prireditve; izvajanje in vodenje seminarjev; izvajanje izobraževalnih seminarjev; izvajanje seminarjev in kongresov; izvajanje seminarjev za usposabljanje; izvajanje tekmovanj na internetu; načrtovanje predavanj za izobraževalne namene; načrtovanje seminarjev za izobraževalne namene; organizacija in izvajanje izobraževalnih konferenc; organizacija in izvedba izobraževalnih seminarjev; organizacija in izvedba tekmovanj; organizacija in vodenje konferenc in seminarjev; organizacija in vodenje komercialnih, trgovskih in poslovnih konferenc; organizacija in vodenje kongresov; organizacija in vodenje konferenc; organizacija in vodenje slovesnih podelitev nagrad; organizacija in vodenje simpozijev; organizacija in vodenje seminarjev; organizacija izobraževalnih tekmovanj; organizacija konferenc v zvezi s poslovanjem; organizacija predavanj; organizacija razvedrilnih tekmovanj; organizacija seminarjev; organizacija seminarjev in konferenc; organizacija tekmovanj; organizacija tekmovanj in podelitev nagrad; organizacija tekmovanj (izobraževalnih ali razvedrilnih); organizacija tekmovanj (razvedrilnih in izobraževalnih); organiziranje in izvajanje konferenc in seminarjev; organiziranje izobraževalnih konferenc; organiziranje izobraževalnih konvencij; organiziranje izobraževalnih seminarjev; organiziranje natečajev; prirejanje seminarjev v zvezi s podjetništvom; prirejanje tekmovanj prek interneta; prirejanje, vodenje in organiziranje seminarjev; prirejanje tekmovanj za razvedrilne namene; prirejanje tekmovanj v kulturne namene; prirejanje, vodenje in organizacija kongresov; prirejanje, vodenje in organizacija konferenc; prirejanje, vodenje in organizacija simpozijev; seminarji; simpozijev (organizacija in vodenje -); simpoziji v zvezi z izobraževanjem; storitve za organiziranje tekmovanj; svetovalne in informacijske storitve v zvezi s prirejanjem, vodenjem in organizacijo kongresov; svetovalne in informacijske storitve v zvezi s prirejanjem, vodenjem in organizacijo simpozijev; svetovalne in informacijske storitve v zvezi s prirejanjem, vodenjem in organizacijo kolokvijev; svetovalne in informacijske storitve v zvezi s prirejanjem, vodenjem in organizacijo konferenc; zagotavljanje informacij o kongresnih dogodkih.

---

(210) **201671269** (220) 26.10.2016
(441) 26.04.2017

(731) SLOVENSKE ŽELEZNICE, d.o.o., Kolodvorska ulica 11, 1000 Ljubljana, SI

(740) Nina Zidar Klemenčič - odvetnica, Slovenska cesta 54, 1000 Ljubljana, SI

(540)

SLOVENSKE ŽELEZNICE

(510,511)

06: aluminij; aluminijasta folija; aluminijaste žice; baker, nepredelan ali polpredelan; bakrena žica, neizolirana; bele kovine; bodeča žica; bron; cevi iz kovine; cevne napeljave iz kovine; cevne objemke kovinske; cevne spojke; cink; embalažni (pakirni) kontejnerji iz kovine; gradbene plošče iz kovine; gradbeni kovinski materiali; gradbeni kovinski paneli; gradbeni odri kovinski; jeklena pločevina; jeklene cevi; jeklene žice; jeklo, nepredelano ali delno predelano; kljuke; kolena za cevi iz kovine; kontejnerji iz kovine; konzole iz kovine za gradbeništvo; kovčki za orodje (prazni) kovinski; kovine za ležaje; kovinske armature za beton; kovinske prijemalne čeljusti; kovinske rude; kovinske verige; kovinske vezi za zaboje; kovinski lomljivi gradbeni materiali; kovinski napušči; kovinski pritrdilni elementi za strojne jermene; kovinski stebri za gradbeništvo; kratke kovinske cevi (prstan) za vezavo kabla s kovinsko cevjo; krogle iz jekla; krom; lito jeklo (jeklene zlitine); lito železo, nepredelano ali polpredelano; matice kovinske; nakovala; nakovala (prenosna); navadne kovine, nepredelane ali polpredelane; nikelj; nosilci iz kovine; nosilno ogrodje iz kovine za prenos tovora; objemke (železnina); oglasni stebri, kovinski; ograje iz kovine; okvirji iz kovine za gradbeništvo; okvirji kovinski za gradbeništvo; opaž iz kovine; opaži za beton, kovinski; opore kovinske; oprema iz kovine za gradbeništvo; prijemalke (kleme) kovinske za kable; priponke iz kovine za vozila; profili kovinski za železniške vagone; razdelilci kovinski za cevovode; signalizacije kovinske (nesvetleče in nemehanske); signalne plošče iz kovine (nesvetlikajoče in nemehanične); signalne plošče kovinske; spajkanje; spenjalni trakovi iz kovine; spoji iz kovine za cevi; sponke (kovinske) za kable in cevi; stebri iz kovine; tračnice iz kovine; trakovi (kovinski) za spenjanje in prenašanje tovora; transportne palete iz kovine; zanke (kovinske) za delo s tovori; zapirači kovinski za kontejnerje, rezervoarje; železne plošče; železne žice; železni trakovi; železnina; železniške kretnice; železniški materiali iz kovine; železniški pragovi iz kovine; železniški preklopi; železo, nepredelano ali polpredelano; železove rude; žica iz kovine; žice iz navadnih kovinskih zlitin (razen za varovalke); žična vrv.

12: avtobusi; avtomobili; blažilniki udarcev pri vozilih; brisalci za žaromete; brisalci vetrobranov; brisalci vetrobranskih stekel; dimniki za lokomotive; hidravlične napeljave za vozila; hladilni železniški vagoni; ležišča v kabinah vozil; lokomotive; lokomotive, vagoni za železnice; lokomotive, vagoni za žične železnice (vzpenjače); naprave proti drsenju koles vozil; notranje obloge za vozila; odbijači za železniška vozila, okna za vozila - vagone; prekucne naprave za tovornjake in vagone; prekucni vagončki; prirobnica za železniška kolesa; spalni vagoni; tramvaji; vagoni; vlečne kljuke za vozila; vozički za prtljago; vozila za gibanje po zemlji, zraku, vodi in tirih; vrata za vozila; zavore za vozila; železniške vagonske spojke; železniški vagoni; žične transportne naprave in napeljave; žične železnice (vzpenjače).

20: cisterne za tekoča goriva, nekovinske; delovne mize; embalaža za steklenice, lesena; izveski iz lesa ali plastike; kabelske objemke, nekovinske; kabelske spojke, nekovinske; ključavnice, nekovinske, za prevozna sredstva; klopi (pohištvo); kontejnerji za skladiščenje in transport, nekovinski; kovinske mize; kovinski stoli; kovinsko pohištvo; matice vijakov, nekovinske; mize; odmične stopnice za potnike, nekovinske; oglasni panoji; pisarniško pohištvo; plastične embalažne posode; plastične kartice (ključi) (nekodirane); pohištvo; rezervoarji (nekovinski, nezidani); stoli; tanki, rezervoarji (nekovinski, nezidani); zakovice, nekovinske.

35: administrativna obdelava nakupnih naročil; administrativne storitve; fakturiranje; izpopolnjevanje reklamnega gradiva; izposoja pisarniških strojev in opreme; javno plakatiranje; javnomnenjske raziskave; kadrovanje; knjigovodstvo; neposredno reklamno oglaševanje po pošti; oblikovanje reklamnih besedil; oblikovanje besedil; obračunavanje plač; oddajanje oglasnih površin v najem; oddajanje oglaševalskega prostora v komunikacijskih medijih; oglaševanje po računalniški mreži; organizacija razstav za komercialne ali reklamne namene; organizacija trgovinskih sejmov za komercialne ali reklamne namene; plakatiranje; poslovne poizvedbe; poslovne raziskave, poizvedbe; predstavitev blaga v komunikacijskih medijih (prodaja na drobno); priprava sporočil za javnost; produkcija oglaševalskih filmov; računovodstvo; raziskovanje in zbiranje podatkov iz medijev; razširjanje reklamnih materialov; reklamiranje, reklamiranje po pošti; reklamne storitve; reklamno oglaševanje po radiu; reklamno oglaševanje po televiziji; reprodukcija dokumentov; saldakonti; sestavljanje statistik; stiki z javnostjo; storitve TV trženja; storitve urejanja v oglaševalske namene; trženje (marketing); tržne študije; tržne raziskave; upravljanje programov zvestobe za potrošnike.

37: asfaltna dela; brušenje nožev; čiščene stavb (notranje); čiščenje vozil; gradbene izolacije; gradbeni nadzor,; gradbeno svetovanje; gradbeništvo; gradnja in popravljanje skladišč; gradnja tovarn; gradnja zidarskih odrov; hidroizolacijska dela na zgradbah; informacije o gradbenih delih; informacije o popravilih; instalacija in popravljanje električnih naprav; instalacija in popravljanje grelnih naprav; instalacija in popravljanje hladilnih naprav; instalacija in popravljanje klimatskih naprav; instalacija in popravljanje namakalnih naprav; instalacija in popravljanje protipožarnih alarmnih naprav; instalacija, vzdrževanje in popravljanje strojev; izposoja bagrov; izposoja buldožerjev; izposoja gradbenih strojev; kamnolom (vključno vse vrste separacije peska); kleparstvo; montiranje vrat in oken, napisi (nanašanje in popravljanje); obnovitve izrabljenih ali poškodovanih motorjev; obnovitve izrabljenih ali poškodovanih strojev; odpravljanje motenj v električnih aparatih; peskanje; polaganje kablov; popravljanje črpalk; podmazovanje vozil; polaganje kablov; popravljanje vozil pri okvarah med vožnjo; protikorozijska dela; protikorozijska zaščita vozil; rudarska dela; rušenje zgradb; smirkanje; storitve krovcev; tlakovanje cest; vzdrževanje in popravljanje motornih vozil; vzdrževanje vozil; zatesnitev zgradb; zidarska dela; zunanje čiščenje zgradb.

39: avtobusni transport; avtomobilski transport; avtotaksi; dajanje garaž v najem; dostava blaga; informacije o skladiščenju; informacije o transportu; izposoja železniških vagonov; izposoja skladiščnih kontejnerjev; izposoja tovornih vozil; izposoja vozil; nošenje (predmetov); oddajanje parkirnih prostorov v najem; oddajanje skladišč v najem; odvoz blaga za reciklažo; paketna dostava; parkiranje vozil; posredništvo špedicijskih storitev; posredništvo transportnih storitev; potniški transport; prevoz potnikov; potovalne rezervacije; prevozništvo; shranjevanje blaga; skladiščenje blaga; storitve prekladanja; šoferske storitve; špedicija; transport; transport (storitve logistike); transport in shranjevanje odpadkov; transport s tovornimi vozili; transportne rezervacije; vleka; vleka vozil; železniški transport.

41: akademije (izobraževanje); filmska produkcija, razen oglaševalskih filmov; fotografiranje; fotografske reportaže, informiranje o prireditvah; izobraževanje; izposoja opreme za igre; izposoja športne opreme (razen vozil); klubske storitve (za zabave ali za izobraževanje); muzeji (muzejske razstave in predstavitve); namizno založništvo; obdelava (izdajanje) video-trakov; objavljanje besedil (razen reklam); objavljanje knjig; oddajanje v najem športnih igrišč; organizacija športnih tekmovanj; organizacija in vodenje učnih delavnic (šolanje); organiziranje zabavnih prireditev na ulici; planiranje družabnih prireditev; poučevanje; praktično izpopolnjevanje (predstavitve); produkcija filmov na video trakovih; produkcija gledaliških predstav; storitve agencij za prodajo kart (razvedrilo); usposabljanje (coaching); vodenje izletov; zabave.

42: geološke preiskave; geološke študije; geološke raziskave; grafično oblikovanje; industrijsko oblikovanje; inženirske storitve; kontrola kvalitete; konvertiranje podatkov ali dokumentov iz fizične v elektronsko obliko; načrtovanje konstrukcij; geodetske storitve; oblikovanje (industrijsko); oblikovanje embalaže; preizkušanje materialov; projektne študije (tehniške); računalniška programska oprema (oblikovanje); računalniška programska oprema (posodobitev); računalniške sistemske analize; računalniško programiranje; raziskave in razvoj (za druge); raziskave na področju strojništva; raziskave na področju varstva okolja; spremljanje računalniških sistemov na daljinsko upravljanje; svetovanje na področju varčevanja z energijo; tehnično testiranje primernosti vozil za vožnjo; tehniške raziskave; tehniški nadzor; tehniško pisanje; urbano načrtovanje; zemljemerstvo.

(210) **201671270** (220) 26.10.2016
(441) 26.04.2017

(731) SLOVENSKE ŽELEZNICE, d.o.o.,
Kolodvorska ulica 11, 1000 Ljubljana, SI

(740) Nina Zidar Klemenčič - odvetnica,
Slovenska cesta 54, 1000 Ljubljana, SI

(540)

SŽ

(510,511)

06: aluminij; aluminijasta folija; aluminijaste žice; baker, nepredelan ali polpredelan; bakrena žica, neizolirana; bele kovine; bodeča žica; bron; cevi iz kovine; cevne napeljave iz kovine; cevne objemke kovinske; cevne spojke; cink; embalažni (pakirni) kontejnerji iz kovine; gradbene plošče iz kovine; gradbeni kovinski materiali; gradbeni kovinski paneli; gradbeni odri kovinski; jeklena pločevina; jeklene cevi; jeklene žice; jeklo, nepredelano ali delno predelano; kljuke; kolena za cevi iz kovine; kontejnerji iz kovine; konzole iz kovine za gradbeništvo; kovčki za orodje (prazni) kovinski; kovine za ležaje; kovinske armature za beton; kovinske prijemalne čeljusti; kovinske rude; kovinske verige; kovinske vezi za zaboje; kovinski lomljivi gradbeni materiali; kovinski napušči; kovinski pritrdilni elementi za strojne jermene; kovinski stebri za gradbeništvo; kratke kovinske cevi (prstan) za vezavo kabla s kovinsko cevjo; krogle iz jekla; krom; lito jeklo (jeklene zlitine); lito železo, nepredelano ali polpredelano; matice kovinske; nakovala; nakovala (prenosna); navadne kovine, nepredelane ali polpredelane; nikelj; nosilci iz kovine; nosilno ogrodje iz kovine za prenos tovora; objemke (železnina); oglasni stebri, kovinski; ograje iz kovine; okvirji iz kovine za gradbeništvo; okvirji kovinski za gradbeništvo; opaž iz kovine; opaži za beton, kovinski; opore kovinske; oprema iz kovine za gradbeništvo; prijemalke (kleme) kovinske za kable; priponke iz kovine za vozila; profili kovinski za železniške vagone; razdelilci kovinski za cevovode; signalizacije kovinske (nesvetleče in nemehanske); signalne plošče iz kovine (nesvetlikajoče in nemehanične); signalne plošče kovinske; spajkanje; spenjalni trakovi iz kovine; spoji iz kovine za cevi; sponke (kovinske) za kable in cevi; stebri iz kovine; tračnice iz kovine; trakovi (kovinski) za spenjanje in prenašanje tovora; transportne palete iz kovine; zanke (kovinske) za delo s tovori; zapirači kovinski za kontejnerje, rezervoarje; železne plošče; železne žice; železni trakovi; železnina; železniške kretnice; železniški materiali iz kovine; železniški pragovi iz kovine; železniški preklopi; železo, nepredelano ali polpredelano; železove rude; žica iz kovine; žice iz navadnih kovinskih zlitin (razen za varovalke); žična vrv.

12: avtobusi; avtomobili; blažilniki udarcev pri vozilih; brisalci za žaromete; brisalci vetrobranov; brisalci vetrobranskih stekel; dimniki za lokomotive; hidravlične napeljave za vozila; hladilni železniški vagoni; ležišča v kabinah vozil; lokomotive; lokomotive, vagoni za železnice; lokomotive, vagoni za žične železnice (vzpenjače); naprave proti drsenju koles vozil; notranje obloge za vozila; odbijači za železniška vozila, okna za vozila - vagone; prekucne naprave za tovornjake in vagone; prekucni vagončki; prirobnica za železniška kolesa; spalni vagoni; tramvaji; vagoni; vlečne kljuke za vozila; vozički za prtljago; vozila za gibanje po zemlji, zraku, vodi in tirih; vrata za vozila; zavore za vozila; železniške vagonske spojke; železniški vagoni; žične transportne naprave in napeljave; žične železnice (vzpenjače).

20: cisterne za tekoča goriva, nekovinske; delovne mize; embalaža za steklenice, lesena; izveski iz lesa ali plastike; kabelske objemke, nekovinske; kabelske spojke, nekovinske; ključavnice, nekovinske, za prevozna sredstva; klopi (pohištvo); kontejnerji za skladiščenje in transport, nekovinski; kovinske mize; kovinski stoli; kovinsko pohištvo; matice vijakov, nekovinske; mize; odmične stopnice za potnike, nekovinske; oglasni panoji; pisarniško pohištvo; plastične embalažne posode; plastične kartice (ključi) (nekodirane); pohištvo; rezervoarji (nekovinski, nezidani); stoli; tanki, rezervoarji (nekovinski, nezidani); zakovice, nekovinske.

35: administrativna obdelava nakupnih naročil; administrativne storitve; fakturiranje; izpopolnjevanje reklamnega gradiva; izposoja pisarniških strojev in opreme; javno plakatiranje; javnomnenjske raziskave; kadrovanje; knjigovodstvo; neposredno reklamno oglaševanje po pošti; oblikovanje reklamnih besedil; oblikovanje besedil; obračunavanje plač; oddajanje oglasnih površin v najem; oddajanje oglaševalskega prostora v komunikacijskih medijih; oglaševanje po računalniški mreži; organizacija razstav za komercialne ali reklamne namene; organizacija trgovinskih sejmov za komercialne ali reklamne namene; plakatiranje; poslovne poizvedbe; poslovne raziskave, poizvedbe; predstavitev blaga v komunikacijskih medijih (prodaja na drobno); priprava sporočil za javnost; produkcija oglaševalskih filmov; računovodstvo; raziskovanje in zbiranje podatkov iz medijev; razširjanje reklamnih materialov; reklamiranje, reklamiranje po pošti; reklamne storitve; reklamno oglaševanje po radiu; reklamno oglaševanje po televiziji; reprodukcija dokumentov; saldakonti; sestavljanje statistik; stiki z javnostjo; storitve TV trženja; storitve urejanja v oglaševalske namene; trženje (marketing); tržne študije; tržne raziskave; upravljanje programov zvestobe za potrošnike.

37: asfaltna dela; brušenje nožev; čiščene stavb (notranje); čiščenje vozil; gradbene izolacije; gradbeni nadzor,; gradbeno svetovanje; gradbeništvo; gradnja in popravljanje skladišč; gradnja tovarn; gradnja zidarskih odrov; hidroizolacijska dela na zgradbah; informacije o gradbenih delih; informacije o popravilih; instalacija in popravljanje električnih naprav; instalacija in popravljanje grelnih naprav; instalacija in popravljanje hladilnih naprav; instalacija in popravljanje klimatskih naprav; instalacija in popravljanje namakalnih naprav; instalacija in popravljanje protipožarnih alarmnih naprav; instalacija, vzdrževanje in popravljanje strojev; izposoja bagrov; izposoja buldožerjev; izposoja gradbenih strojev; kamnolom (vključno vse vrste separacije peska); kleparstvo; montiranje vrat in oken, napisi (nanašanje in popravljanje); obnovitve izrabljenih ali poškodovanih motorjev; obnovitve izrabljenih ali poškodovanih strojev; odpravljanje motenj v električnih aparatih; peskanje; polaganje kablov; popravljanje črpalk; podmazovanje vozil; polaganje kablov; popravljanje vozil pri okvarah med vožnjo; protikorozijska dela;

protikorozijska zaščita vozil; rudarska dela; rušenje zgradb; smirkanje; storitve krovcev; tlakovanje cest; vzdrževanje in popravljanje motornih vozil; vzdrževanje vozil; zatesnitev zgradb; zidarska dela; zunanje čiščenje zgradb.

39: avtobusni transport; avtomobilski transport; avtotaksi; dajanje garaž v najem; dostava blaga; informacije o skladiščenju; informacije o transportu; izposoja železniških vagonov; izposoja skladiščnih kontejnerjev; izposoja tovornih vozil; izposoja vozil; nošenje (predmetov); oddajanje parkirnih prostorov v najem; oddajanje skladišč v najem; odvoz blaga za reciklažo; paketna dostava; parkiranje vozil; posredništvo špedicijskih storitev; posredništvo transportnih storitev; potniški transport; prevoz potnikov; potovalne rezervacije; prevozništvo; shranjevanje blaga; skladiščenje blaga; storitve prekladanja; šoferske storitve; špedicija; transport; transport (storitve logistike); transport in shranjevanje odpadkov; transport s tovornimi vozili; transportne rezervacije; vleka; vleka vozil; železniški transport.

41: akademije (izobraževanje); filmska produkcija, razen oglaševalskih filmov; fotografiranje; fotografske reportaže, informiranje o prireditvah; izobraževanje; izposoja opreme za igre; izposoja športne opreme (razen vozil); klubske storitve (za zabave ali za izobraževanje); muzeji (muzejske razstave in predstavitve); namizno založništvo; obdelava (izdajanje) video-trakov; objavljanje besedil (razen reklam); objavljanje knjig; oddajanje v najem športnih igrišč; organizacija športnih tekmovanj; organizacija in vodenje učnih delavnic (šolanje); organiziranje zabavnih prireditev na ulici; planiranje družabnih prireditev; poučevanje; praktično izpopolnjevanje (predstavitve); produkcija filmov na video trakovih; produkcija gledaliških predstav; storitve agencij za prodajo kart (razvedrilo); usposabljanje (coaching); vodenje izletov; zabave.

42: geološke preiskave; geološke študije; geološke raziskave; grafično oblikovanje; industrijsko oblikovanje; inženirske storitve; kontrola kvalitete; konvertiranje podatkov ali dokumentov iz fizične v elektronsko obliko; načrtovanje konstrukcij; geodetske storitve; oblikovanje (industrijsko); oblikovanje embalaže; preizkušanje materialov; projektne študije (tehniške); računalniška programska oprema (oblikovanje); računalniška programska oprema (posodobitev); računalniške sistemske analize; računalniško programiranje; raziskave in razvoj (za druge); raziskave na področju strojništva; raziskave na področju varstva okolja; spremljanje računalniških sistemov na daljinsko upravljanje; svetovanje na področju varčevanja z energijo; tehnično testiranje primernosti vozil za vožnjo; tehniške raziskave; tehniški nadzor; tehniško pisanje; urbano načrtovanje; zemljemerstvo.

---

(210) **201671271** (220) 26.10.2016
(441) 26.04.2017

(731) SLOVENSKE ŽELEZNICE, d.o.o., Kolodvorska ulica 11, 1000 Ljubljana, SI

(740) Nina Zidar Klemenčič - odvetnica, Slovenska cesta 54, 1000 Ljubljana, SI

(531) 26.11; 27.5; 29.1

(540)

(591) modra, črna

(510,511)

06: aluminij; aluminijasta folija; aluminijaste žice; baker, nepredelan ali polpredelan; bakrena žica, neizolirana; bele kovine; bodeča žica; bron; cevi iz kovine; cevne napeljave iz kovine; cevne objemke kovinske; cevne spojke; cink; embalažni (pakirni) kontejnerji iz kovine; gradbene plošče iz kovine; gradbeni kovinski materiali; gradbeni kovinski paneli; gradbeni odri kovinski; jeklena pločevina; jeklene cevi; jeklene žice; jeklo, nepredelano ali delno predelano; kljuke; kolena za cevi iz kovine; kontejnerji iz kovine; konzole iz kovine za gradbeništvo; kovčki za orodje (prazni) kovinski; kovine za ležaje; kovinske armature za beton; kovinske prijemalne čeljusti; kovinske rude; kovinske verige; kovinske vezi za zaboje; kovinski lomljivi gradbeni materiali; kovinski napušči; kovinski pritrdilni elementi za strojne jermene; kovinski stebri za gradbeništvo; kratke kovinske cevi (prstan) za vezavo kabla s kovinsko cevjo; krogle iz jekla; krom; lito jeklo (jeklene zlitine); lito železo, nepredelano ali polpredelano; matice kovinske; nakovala; nakovala (prenosna); navadne kovine, nepredelane ali polpredelane; nikelj; nosilci iz kovine; nosilno ogrodje iz kovine za prenos tovora; objemke (železnina); oglasni stebri, kovinski; ograje iz kovine; okvirji iz kovine za gradbeništvo; okvirji kovinski za gradbeništvo; opaž iz kovine; opaži za beton, kovinski; opore kovinske; oprema iz kovine za gradbeništvo; prijemalke (kleme) kovinske za kable; priponke iz kovine za vozila; profili kovinski za železniške vagone; razdelilci kovinski za cevovode; signalizacije kovinske (nesvetleče in nemehanske); signalne plošče iz kovine (nesvetlikajoče in nemehanične); signalne plošče kovinske; spajkanje; spenjalni trakovi iz kovine; spoji iz kovine za cevi; sponke (kovinske) za kable in cevi; stebri iz kovine; tračnice iz kovine; trakovi (kovinski) za spenjanje in prenašanje tovora; transportne palete iz kovine; zanke (kovinske) za delo s tovori; zapirači kovinski za kontejnerje, rezervoarje; železne plošče; železne žice; železni trakovi; železnina; železniške kretnice; železniški materiali iz kovine; železniški pragovi iz kovine; železniški preklopi; železo, nepredelano ali polpredelano; železove rude; žica iz kovine; žice iz navadnih kovinskih zlitin (razen za varovalke); žična vrv.

12: avtobusi; avtomobili; blažilniki udarcev pri vozilih; brisalci za žaromete; brisalci vetrobranov; brisalci vetrobranskih stekel; dimniki za lokomotive; hidravlične napeljave za vozila; hladilni železniški vagoni; ležišča v kabinah vozil; lokomotive; lokomotive, vagoni za železnice; lokomotive, vagoni za žične železnice (vzpenjače); naprave proti drsenju koles vozil; notranje obloge za vozila; odbijači za železniška vozila, okna za vozila - vagone; prekucne naprave za tovornjake in vagone; prekucni vagončki; prirobnica za železniška kolesa; spalni vagoni; tramvaji; vagoni; vlečne kljuke za vozila; vozički za prtljago; vozila za gibanje po zemlji, zraku, vodi in tirih;

vrata za vozila; zavore za vozila; železniške vagonske spojke; železniški vagoni; žične transportne naprave in napeljave; žične železnice (vzpenjače).

20: cisterne za tekoča goriva, nekovinske; delovne mize; embalaža za steklenice, lesena; izveski iz lesa ali plastike; kabelske objemke, nekovinske; kabelske spojke, nekovinske; ključavnice, nekovinske, za prevozna sredstva; klopi (pohištvo); kontejnerji za skladiščenje in transport, nekovinski; kovinske mize; kovinski stoli; kovinsko pohištvo; matice vijakov, nekovinske; mize; odmične stopnice za potnike, nekovinske; oglasni panoji; pisarniško pohištvo; plastične embalažne posode; plastične kartice (ključi) (nekodirane); pohištvo; rezervoarji (nekovinski, nezidani); stoli; tanki, rezervoarji (nekovinski, nezidani); zakovice, nekovinske.

35: administrativna obdelava nakupnih naročil; administrativne storitve; fakturiranje; izpopolnjevanje reklamnega gradiva; izposoja pisarniških strojev in opreme; javno plakatiranje; javnomnenjske raziskave; kadrovanje; knjigovodstvo; neposredno reklamno oglaševanje po pošti; oblikovanje reklamnih besedil; oblikovanje besedil; obračunavanje plač; oddajanje oglasnih površin v najem; oddajanje oglaševalskega prostora v komunikacijskih medijih; oglaševanje po računalniški mreži; organizacija razstav za komercialne ali reklamne namene; organizacija trgovinskih sejmov za komercialne ali reklamne namene; plakatiranje; poslovne poizvedbe; poslovne raziskave, poizvedbe; predstavitev blaga v komunikacijskih medijih (prodaja na drobno); priprava sporočil za javnost; produkcija oglaševalskih filmov; računovodstvo; raziskovanje in zbiranje podatkov iz medijev; razširjanje reklamnih materialov; reklamiranje, reklamiranje po pošti; reklamne storitve; reklamno oglaševanje po radiu; reklamno oglaševanje po televiziji; reprodukcija dokumentov; saldakonti; sestavljanje statistik; stiki z javnostjo; storitve TV trženja; storitve urejanja v oglaševalske namene; trženje (marketing); tržne študije; tržne raziskave; upravljanje programov zvestobe za potrošnike.

37: asfaltna dela; brušenje nožev; čiščene stavb (notranje); čiščenje vozil; gradbene izolacije; gradbeni nadzor,; gradbeno svetovanje; gradbeništvo; gradnja in popravljanje skladišč; gradnja tovarn; gradnja zidarskih odrov; hidroizolacijska dela na zgradbah; informacije o gradbenih delih; informacije o popravilih; instalacija in popravljanje električnih naprav; instalacija in popravljanje grelnih naprav; instalacija in popravljanje hladilnih naprav; instalacija in popravljanje klimatskih naprav; instalacija in popravljanje namakalnih naprav; instalacija in popravljanje protipožarnih alarmnih naprav; instalacija, vzdrževanje in popravljanje strojev; izposoja bagrov; izposoja buldožerjev; izposoja gradbenih strojev; kamnolom (vključno vse vrste separacije peska); kleparstvo; montiranje vrat in oken, napisi (nanašanje in popravljanje); obnovitve izrabljenih ali poškodovanih motorjev; obnovitve izrabljenih ali poškodovanih strojev; odpravljanje motenj v električnih aparatih; peskanje; polaganje kablov; popravljanje črpalk; podmazovanje vozil; polaganje kablov; popravljanje vozil pri okvarah med vožnjo; protikorozijska dela; protikorozijska zaščita vozil; rudarska dela; rušenje zgradb; smirkanje; storitve krovcev; tlakovanje cest; vzdrževanje in popravljanje motornih vozil; vzdrževanje vozil; zatesnitev zgradb; zidarska dela; zunanje čiščenje zgradb.

39: avtobusni transport; avtomobilski transport; avtotaksi; dajanje garaž v najem; dostava blaga; informacije o skladiščenju; informacije o transportu; izposoja železniških vagonov; izposoja skladiščnih kontejnerjev; izposoja tovornih vozil; izposoja vozil; nošenje (predmetov); oddajanje parkirnih prostorov v najem; oddajanje skladišč v najem; odvoz blaga za reciklažo; paketna dostava; parkiranje vozil; posredništvo špedicijskih storitev; posredništvo transportnih storitev; potniški transport; prevoz potnikov; potovalne rezervacije; prevozništvo; shranjevanje blaga; skladiščenje blaga; storitve prekladanja; šoferske storitve; špedicija; transport; transport (storitve logistike); transport in shranjevanje odpadkov; transport s tovornimi vozili; transportne rezervacije; vleka; vleka vozil; železniški transport.

41: akademije (izobraževanje); filmska produkcija, razen oglaševalskih filmov; fotografiranje; fotografske reportaže, informiranje o prireditvah; izobraževanje; izposoja opreme za igre; izposoja športne opreme (razen vozil); klubske storitve (za zabave ali za izobraževanje); muzeji (muzejske razstave in predstavitve); namizno založništvo; obdelava (izdajanje) video-trakov; objavljanje besedil (razen reklam); objavljanje knjig; oddajanje v najem športnih igrišč; organizacija športnih tekmovanj; organizacija in vodenje učnih delavnic (šolanje); organiziranje zabavnih prireditev na ulici; planiranje družabnih prireditev; poučevanje; praktično izpopolnjevanje (predstavitve); produkcija filmov na video trakovih; produkcija gledaliških predstav; storitve agencij za prodajo kart (razvedrilo); usposabljanje (coaching); vodenje izletov; zabave.

42: geološke preiskave; geološke študije; geološke raziskave; grafično oblikovanje; industrijsko oblikovanje; inženirske storitve; kontrola kvalitete; konvertiranje podatkov ali dokumentov iz fizične v elektronsko obliko; načrtovanje konstrukcij; geodetske storitve; oblikovanje (industrijsko); oblikovanje embalaže; preizkušanje materialov; projektne študije (tehniške); računalniška programska oprema (oblikovanje); računalniška programska oprema (posodobitev); računalniške sistemske analize; računalniško programiranje; raziskave in razvoj (za druge); raziskave na področju strojništva; raziskave na področju varstva okolja; spremljanje računalniških sistemov na daljinsko upravljanje; svetovanje na področju varčevanja z energijo; tehnično testiranje primernosti vozil za vožnjo; tehniške raziskave; tehniški nadzor; tehniško pisanje; urbano načrtovanje; zemljemerstvo.

---

(210) **201671272** (220) 26.10.2016
(441) 26.04.2017

(731) SLOVENSKE ŽELEZNICE, d.o.o.,
Kolodvorska ulica 11, 1000 Ljubljana, SI

(740) Nina Zidar Klemenčič - odvetnica,
Slovenska cesta 54, 1000 Ljubljana, SI

(540)

SLOVENSKE ŽELEZNICE - POTNIŠKI PROMET

(510,511)

39: avtobusni transport; avtomobilski transport; avtotaksi; dajanje garaž v najem; dostava blaga; informacije o skladiščenju; informacije o transportu; izposoja železniških vagonov; izposoja skladiščnih kontejnerjev; izposoja vozil; oddajanje parkirnih prostorov v najem; potniški promet; prevoz potnikov; prevozništvo; prirejanje izletov; prometne informacije; spremljanje potnikov; transport; železniški transport.

---

(210) **201671273** (220) 26.10.2016
(441) 26.04.2017

(731) SLOVENSKE ŽELEZNICE, d.o.o., Kolodvorska ulica 11, 1000 Ljubljana, SI

(740) Nina Zidar Klemenčič - odvetnica, Slovenska cesta 54, 1000 Ljubljana, SI

(540)

SLOVENSKE ŽELEZNICE - TOVORNI PROMET

(510,511)

39: avtobusni transport; avtomobilski transport; dajanje garaž v najem; dostava blaga; informacije o skladiščenju; informacije o transportu; izposoja železniških vagonov; izposoja skladiščnih kontejnerjev; izposoja tovornih vozil; izposoja vozil; nošenje (predmetov); oddajanje parkirnih prostorov v najem; oddajanje skladišč v najem; odvoz blaga za reciklažo; paketna dostava; pakiranje blaga; phištveni transport; posredništvo špedicijskih storitev; posredništvo transportnih storitev; potniški transport; prevoz potnikov; prevozništvo; shranjevanje blaga; skladiščenje blaga; storitve prekladanja; špedicija; transport; transport (storitve logistike); transport in shranjevanje odpadkov; transport s tovornimi vozili; vleka; vleka vozil; železniški transport.

---

(210) **201671274** (220) 26.10.2016
(441) 26.04.2017

(731) SLOVENSKE ŽELEZNICE, d.o.o., Kolodvorska ulica 11, 1000 Ljubljana, SI

(740) Nina Zidar Klemenčič - odvetnica, Slovenska cesta 54, 1000 Ljubljana, SI

(531) 26.11; 27.5; 29.1

(540)

(591) modra, črna

(510,511)

39: avtobusni transport; avtomobilski transport; avtotaksi; dajanje garaž v najem; dostava blaga; informacije o skladiščenju; informacije o transportu; izposoja železniških vagonov; izposoja skladiščnih kontejnerjev; izposoja vozil; oddajanje parkirnih prostorov v najem; potniški promet; prevoz potnikov; prevozništvo; prirejanje izletov; prometne informacije; spremljanje potnikov; transport; železniški transport.

---

(210) **201671275** (220) 26.10.2016
(441) 26.04.2017

(731) SLOVENSKE ŽELEZNICE, d.o.o., Kolodvorska ulica 11, 1000 Ljubljana, SI

(740) Nina Zidar Klemenčič - odvetnica, Slovenska cesta 54, 1000 Ljubljana, SI

(531) 26.11; 27.5; 29.1

(540)

(591) modra, črna

(510,511)

39: avtobusni transport; avtomobilski transport; dajanje garaž v najem; dostava blaga; informacije o skladiščenju; informacije o transportu; izposoja železniških vagonov; izposoja skladiščnih kontejnerjev; izposoja tovornih vozil; izposoja vozil; nošenje (predmetov); oddajanje parkirnih prostorov v najem; oddajanje skladišč v najem; odvoz blaga za reciklažo; paketna dostava; pakiranje blaga; pohištveni transport; posredništvo špedicijskih storitev; posredništvo transportnih storitev; potniški transport; prevoz potnikov; prevozništvo; shranjevanje blaga; skladiščenje blaga; storitve prekladanja; špedicija; transport; transport (storitve logistike); transport in shranjevanje odpadkov; transport s tovornimi vozili; vleka; vleka vozil; železniški transport.

---

(210) **201671276** (220) 26.10.2016
(441) 26.04.2017

(731) SLOVENSKE ŽELEZNICE, d.o.o., Kolodvorska ulica 11, 1000 Ljubljana, SI

(740) Nina Zidar Klemenčič - odvetnica, Slovenska cesta 54, 1000 Ljubljana, SI

(540)

SLOVENSKE ŽELEZNICE - INFRASTRUKTURA

(510,511)

37: asfaltna dela; čiščene stavb (notranje); čiščenje vozil; gradbene izolacije; gradbeni nadzor; gradbeno svetovanje; gradbeništvo; gradnja in popravljanje skladišč; informacije o gradbenih delih; informacije o popravilih; instalacija in popravljanje električnih naprav; instalacija, vzdrževanje in popravljanje strojev; izposoja gradbenih strojev; kamnolom (vključno vse vrste separacije peska); obnovitve izrabljenih ali

poškodovanih motorjev; obnovitve izrabljenih ali poškodovanih strojev; polaganje kablov; popravljanje vozil pri okvarah med vožnjo; protikorozijska dela; rudarska dela; tlakovanje cest; vzdrževanje in popravljanje motornih vozil; vzdrževanje vozil; zidarska dela.

39: avtobusni transport; avtomobilski transport; dajanje garaž v najem; dostava blaga; informacije o skladiščenju; informacije o transportu; izposoja železniških vagonov; izposoja skladiščnih kontejnerjev; izposoja tovornih vozil; izposoja vozil; kurirske storitve; oddajanje parkirnih prostorov v najem; paketna dostava; posredništvo špedicijskih storitev; posredništvo transportnih storitev; prevozništvo; shranjevanje blaga; skladiščenje blaga; špedicija; transport; transport (storitve logistike); transport s tovornimi vozili; vleka; vleka vozil; železniški transport.

(210) **201671277** (220) 26.10.2016
(441) 26.04.2017

(731) SLOVENSKE ŽELEZNICE, d.o.o., Kolodvorska ulica 11, 1000 Ljubljana, SI

(740) Nina Zidar Klemenčič - odvetnica, Slovenska cesta 54, 1000 Ljubljana, SI

(531) 26.11; 27.5; 29.1

(540)

(591) modra, črna

(510,511)

37: asfaltna dela; čiščene stavb (notranje); čiščenje vozil; gradbene izolacije; gradbeni nadzor; gradbeno svetovanje; gradbeništvo; gradnja in popravljanje skladišč; informacije o gradbenih delih; informacije o popravilih; instalacija in popravljanje električnih naprav; instalacija, vzdrževanje in popravljanje strojev; izposoja gradbenih strojev; kamnolom (vključno vse vrste separacije peska); obnovitve izrabljenih ali poškodovanih motorjev; obnovitve izrabljenih ali poškodovanih strojev; polaganje kablov; popravljanje vozil pri okvarah med vožnjo; protikorozijska dela; rudarska dela; tlakovanje cest; vzdrževanje in popravljanje motornih vozil; vzdrževanje vozil; zidarska dela.

39: avtobusni transport; avtomobilski transport; dajanje garaž v najem; dostava blaga; informacije o skladiščenju; informacije o transportu; izposoja železniških vagonov; izposoja skladiščnih kontejnerjev; izposoja tovornih vozil; izposoja vozil; kurirske storitve; oddajanje parkirnih prostorov v najem; paketna dostava; posredništvo špedicijskih storitev; posredništvo transportnih storitev; prevozništvo; shranjevanje blaga; skladiščenje blaga; špedicija; transport; transport (storitve logistike); transport s tovornimi vozili; vleka; vleka vozil; železniški transport.

(210) **201671278** (220) 26.10.2016
(441) 26.04.2017

(731) SLOVENSKE ŽELEZNICE, d.o.o., Kolodvorska ulica 11, 1000 Ljubljana, SI

(740) Nina Zidar Klemenčič - odvetnica, Slovenska cesta 54, 1000 Ljubljana, SI

(540)

SLOVENSKE ŽELEZNICE - VLEKA IN TEHNIKA

(510,511)

37: čiščenje in popravljanje parnih kotlov; čiščenje vozil; gradbeništvo; instalacija in popravljanje električnih naprav; instalacija in popravljanje grelnih naprav; instalacija in popravljanje hladilnih naprav; instalacija in popravljanje klimatskih naprav; instalacija, vzdrževanje in popravljanje strojev; kleparstvo; obnovitve izrabljenih ali poškodovanih motorjev; obnovitve izrabljenih ali poškodovanih strojev; peskanje; podmazovanje vozil; polaganje kablov; poliranje vozil; popravljanje vozil pri okvarah med vožnjo; protikorozijska zaščita vozil; tlakovanje cest; vzdrževanje in popravljanje motornih vozil; vzdrževanje vozil.

39: dostava blaga; posredništvo transportnih storitev; prevozništvo; skladiščenje blaga; storitve prekladanja; špedicija; transport; transport (storitve logistike); transport s tovornimi vozili; vleka; vleka vozil; železniški transport.

(210) **201671279** (220) 26.10.2016
(441) 26.04.2017

(731) SLOVENSKE ŽELEZNICE, d.o.o., Kolodvorska ulica 11, 1000 Ljubljana, SI

(740) Nina Zidar Klemenčič - odvetnica, Slovenska cesta 54, 1000 Ljubljana, SI

(540)

SŽ-VIT

(510,511)

37: čiščenje in popravljanje parnih kotlov; čiščenje vozil; gradbeništvo; instalacija in popravljanje električnih naprav; instalacija in popravljanje grelnih naprav; instalacija in popravljanje hladilnih naprav; instalacija in popravljanje klimatskih naprav; instalacija, vzdrževanje in popravljanje strojev; kleparstvo; obnovitve izrabljenih ali poškodovanih motorjev; obnovitve izrabljenih ali poškodovanih strojev; peskanje; podmazovanje vozil; polaganje kablov; poliranje vozil; popravljanje vozil pri okvarah med vožnjo; protikorozijska zaščita vozil; tlakovanje cest; vzdrževanje in popravljanje motornih vozil; vzdrževanje vozil.

39: dostava blaga; posredništvo transportnih storitev; prevozništvo; skladiščenje blaga; storitve prekladanja; špedicija; transport; transport (storitve logistike); transport s tovornimi vozili; vleka; vleka vozil; železniški transport.

(210) **201671280** (220) 26.10.2016
(441) 26.04.2017

(731) SLOVENSKE ŽELEZNICE, d.o.o.,
Kolodvorska ulica 11, 1000 Ljubljana, SI

(740) Nina Zidar Klemenčič - odvetnica,
Slovenska cesta 54, 1000 Ljubljana, SI

(540)

SLOVENSKE ŽELEZNICE - ŽELEZNIŠKO GRADBENO PODJETJE

(510,511)

37: asfaltna dela; čiščene stavb (notranje); čiščenje vozil; gradbene izolacije; gradbeni nadzor; gradbeno svetovanje; gradbeništvo; gradnja in popravljanje skladišč; gradnja tovarn; gradnja zidarskih odrov; hidroizolacijska dela na zgradbah; informacije o gradbenih delih; instalacija in popravljanje električnih naprav; instalacija, vzdrževanje in popravljanje strojev; izposoja bagrov; izposoja gradbenih strojev; kamnolom (vključno vse vrste separacije peska); kleparstvo; montiranje vrat in oken; napisi (nanašanje in popravljanje); obnovitve izrabljenih ali poškodovanih motorjev; obnovitve izrabljenih ali poškodovanih strojev; oddajanje v najem žerjavov (gradbena oprema); peskanje; polaganje kablov; popravljanje vozil pri okvarah med vožnjo; protikorozijska zaščita vozil; rudarska dela; rušenje zgradb; storitve krovcev; tlakovanje cest; vzdrževanje in popravljanje motornih vozil; vzdrževanje vozil; zidarska dela; zunanje čiščenje zgradb.

(210) **201671281** (220) 26.10.2016
(441) 26.04.2017

(731) SLOVENSKE ŽELEZNICE, d.o.o.,
Kolodvorska ulica 11, 1000 Ljubljana, SI

(740) Nina Zidar Klemenčič - odvetnica,
Slovenska cesta 54, 1000 Ljubljana, SI

(531) 26.11; 27.5; 29.1

(540)

SŽVIT | SŽ - Vleka in tehnika

(591) modra, črna

(510,511)

37: čiščenje in popravljanje parnih kotlov; čiščenje vozil; gradbeništvo; instalacija in popravljanje električnih naprav; instalacija in popravljanje grelnih naprav; instalacija in popravljanje hladilnih naprav; instalacija in popravljanje klimatskih naprav; instalacija, vzdrževanje in popravljanje strojev; kleparstvo; obnovitve izrabljenih ali poškodovanih motorjev; obnovitve izrabljenih ali poškodovanih strojev; peskanje; podmazovanje vozil; polaganje kablov; poliranje vozil; popravljanje vozil pri okvarah med vožnjo; protikorozijska zaščita vozil; tlakovanje cest; vzdrževanje in popravljanje motornih vozil; vzdrževanje vozil.

39: dostava blaga; posredništvo transportnih storitev; prevozništvo; skladiščenje blaga; storitve prekladanja; špedicija; transport; transport (storitve logistike); transport s tovornimi vozili; vleka; vleka vozil; železniški transport.

(210) **201671282** (220) 26.10.2016
(441) 26.04.2017

(731) SLOVENSKE ŽELEZNICE, d.o.o.,
Kolodvorska ulica 11, 1000 Ljubljana, SI

(740) Nina Zidar Klemenčič - odvetnica,
Slovenska cesta 54, 1000 Ljubljana, SI

(531) 26.3; 26.5; 27.5; 29.1

(540)

ŽGP Creating connections

(591) modra, siva, rdeča

(510,511)

37: asfaltna dela; čiščene stavb (notranje); čiščenje vozil; gradbene izolacije; gradbeni nadzor; gradbeno svetovanje; gradbeništvo; gradnja in popravljanje skladišč; gradnja tovarn; gradnja zidarskih odrov; hidroizolacijska dela na zgradbah; informacije o gradbenih delih; instalacija in popravljanje električnih naprav; instalacija, vzdrževanje in popravljanje strojev; izposoja bagrov; izposoja gradbenih strojev; kamnolom (vključno vse vrste separacije peska); kleparstvo; montiranje vrat in oken; napisi (nanašanje in popravljanje); obnovitve izrabljenih ali poškodovanih motorjev; obnovitve izrabljenih ali poškodovanih strojev; oddajanje v najem žerjavov (gradbena oprema); peskanje; polaganje kablov; popravljanje vozil pri okvarah med vožnjo; protikorozijska zaščita vozil; rudarska dela; rušenje zgradb; storitve krovcev; tlakovanje cest; vzdrževanje in popravljanje motornih vozil; vzdrževanje vozil; zidarska dela; zunanje čiščenje zgradb.

(210) **201671283** (220) 26.10.2016
(441) 26.04.2017

(731) SLOVENSKE ŽELEZNICE, d.o.o.,
Kolodvorska ulica 11, 1000 Ljubljana, SI

(740) Nina Zidar Klemenčič - odvetnica,
Slovenska cesta 54, 1000 Ljubljana, SI

(540)

SŽ-ŽGP

(510,511)

37: asfaltna dela; čiščene stavb (notranje); čiščenje vozil; gradbene izolacije; gradbeni nadzor; gradbeno svetovanje; gradbeništvo; gradnja in popravljanje skladišč; gradnja tovarn; gradnja zidarskih odrov; hidroizolacijska dela na zgradbah; informacije o gradbenih delih; instalacija in popravljanje električnih

naprav; instalacija, vzdrževanje in popravljanje strojev; izposoja bagrov; izposoja gradbenih strojev; kamnolom (vključno vse vrste separacije peska); kleparstvo; montiranje vrat in oken; napisi (nanašanje in popravljanje); obnovitve izrabljenih ali poškodovanih motorjev; obnovitve izrabljenih ali poškodovanih strojev; oddajanje v najem žerjavov (gradbena oprema); peskanje; polaganje kablov; popravljanje vozil pri okvarah med vožnjo; protikorozijska zaščita vozil; rudarska dela; rušenje zgradb; storitve krovcev; tlakovanje cest; vzdrževanje in popravljanje motornih vozil; vzdrževanje vozil; zidarska dela; zunanje čiščenje zgradb.

(210) **201671284** (220) 26.10.2016
(441) 26.04.2017

(731) SLOVENSKE ŽELEZNICE, d.o.o., Kolodvorska ulica 11, 1000 Ljubljana, SI

(740) Nina Zidar Klemenčič - odvetnica, Slovenska cesta 54, 1000 Ljubljana, SI

(540)

SLOVENSKE ŽELEZNICE - ŽELEZNIŠKO INVALIDSKO PODJETJE

(510,511)

45: družabno spremstvo; izposoja oblačil; nadziranje prtljage v varnostne namene; nadziranje tovarn v varnostne namene; nočna čuvajska služba; svetovanje na področju varnosti; varnostniki.

(210) **201671285** (220) 26.10.2016
(441) 26.04.2017

(731) SLOVENSKE ŽELEZNICE, d.o.o., Kolodvorska ulica 11, 1000 Ljubljana, SI

(740) Nina Zidar Klemenčič - odvetnica, Slovenska cesta 54, 1000 Ljubljana, SI

(531) 24.17; 26.1; 27.5; 29.1

(540)

(591) rdeča, siva

(510,511)

45: družabno spremstvo; izposoja oblačil; nadziranje prtljage v varnostne namene; nadziranje tovarn v varnostne namene; nočna čuvajska služba; svetovanje na področju varnosti; varnostniki.

(210) **201671286** (220) 26.10.2016
(441) 26.04.2017

(731) SLOVENSKE ŽELEZNICE, d.o.o., Kolodvorska ulica 11, 1000 Ljubljana, SI

(740) Nina Zidar Klemenčič - odvetnica, Slovenska cesta 54, 1000 Ljubljana, SI

(540)

SŽ-ŽIP

(510,511)

45: družabno spremstvo; izposoja oblačil; nadziranje prtljage v varnostne namene; nadziranje tovarn v varnostne namene; nočna čuvajska služba; svetovanje na področju varnosti; varnostniki.

(210) **201671287** (220) 26.10.2016
(441) 26.04.2017

(731) SLOVENSKE ŽELEZNICE, d.o.o., Kolodvorska ulica 11, 1000 Ljubljana, SI

(740) Nina Zidar Klemenčič - odvetnica, Slovenska cesta 54, 1000 Ljubljana, SI

(531) 24.17; 26.11; 27.5; 29.1

(540)

(591) modra, črna, siva

(510,511)

42: geološke preiskave; geološke študije; geološke raziskave; industrijsko oblikovanje; inženirske storitve; kontrola kvalitete; načrtovanje konstrukcij; geodetske storitve; oblikovanje (industrijsko); preizkušanje materialov; projektne študije (tehniške); računalniška programska oprema (oblikovanje); računalniška programska oprema (posodobitev); računalniške sistemske analize; računalniško programiranje; raziskave in razvoj (za druge); raziskave na področju strojništva; raziskave na področju varstva okolja; spremljanje računalniških sistemov na daljinsko upravljanje; svetovanje na področju varčevanja z energijo; tehnično testiranje primernosti vozil za vožnjo; tehniške raziskave; tehniški nadzor; tehniško pisanje; urbano načrtovanje; zemljemerstvo.

(210) **201671289** (220) 26.10.2016
(441) 26.04.2017

(731) SLOVENSKE ŽELEZNICE, d.o.o., Kolodvorska ulica 11, 1000 Ljubljana, SI

(740) Nina Zidar Klemenčič - odvetnica, Slovenska cesta 54, 1000 Ljubljana, SI

(540)

FERSPED

(510,511)

39: avtobusni transport; avtomobilski transport; avtotaksi; dajanje garaž v najem; dostava blaga; informacije o skladiščenju; informacije o transportu; izposoja železniških vagonov; izposoja skladiščnih kontejnerjev; izposoja tovornih vozil; izposoja vozil; nošenje (predmetov); oddajanje parkirnih prostorov v najem; oddajanje skladišč v najem; odvoz blaga za reciklažo; paketna dostava; pakiranje blaga; posredništvo špedicijskih storitev; posredništvo transportnih storitev; potniški transport; prevoz potnikov; prevozništvo; shranjevanje blaga; skladiščenje blaga; storitve prekladanja; špedicija; transport; transport (storitve logistike); transport in shranjevanje odpadkov; transport s tovornimi vozili; transportne rezervacije; vleka; vleka vozil; železniški transport.

---

(210) **201671290** (220) 26.10.2016
(441) 26.04.2017

(731) SLOVENSKE ŽELEZNICE, d.o.o., Kolodvorska ulica 11, 1000 Ljubljana, SI

(740) Nina Zidar Klemenčič - odvetnica, Slovenska cesta 54, 1000 Ljubljana, SI

(531) 24.15; 24.17; 26.1; 27.5; 29.1

(540)

(591) modra, rdeča

(510,511)

39: avtobusni transport; avtomobilski transport; avtotaksi; dajanje garaž v najem; dostava blaga; informacije o skladiščenju; informacije o transportu; izposoja železniških vagonov; izposoja skladiščnih kontejnerjev; izposoja tovornih vozil; izposoja vozil; nošenje (predmetov); oddajanje parkirnih prostorov v najem; oddajanje skladišč v najem; odvoz blaga za reciklažo; paketna dostava; pakiranje blaga; posredništvo špedicijskih storitev; posredništvo transportnih storitev; potniški transport; prevoz potnikov; prevozništvo; shranjevanje blaga; skladiščenje blaga; storitve prekladanja; špedicija; transport; transport (storitve logistike); transport in shranjevanje odpadkov; transport s tovornimi vozili; transportne rezervacije; vleka; vleka vozil; železniški transport.

---

(210) **201671291** (220) 26.10.2016
(441) 26.04.2017

(731) SLOVENSKE ŽELEZNICE, d.o.o., Kolodvorska ulica 11, 1000 Ljubljana, SI

(740) Nina Zidar Klemenčič - odvetnica, Slovenska cesta 54, 1000 Ljubljana, SI

(531) 26.11; 27.5; 29.1

(540)

(591) modra, črna

(510,511)

40: apretiranje papirja; tekstila; barvanje; barvanje blaga; barvanje obutve; barvanje tekstila; barvanje usnja; fotograverstvo; graviranje; izdelava fotografij; knjigovezništvo; lasersko graviranje; litografsko tiskanje; obdelava papirja; ofset tiskanje; storitve barvne separacije; šablonsko tiskanje; tiskanje; tiskanje vzorcev.

---

(210) **201671292** (220) 26.10.2016
(441) 26.04.2017

(731) SLOVENSKE ŽELEZNICE, d.o.o., Kolodvorska ulica 11, 1000 Ljubljana, SI

(740) Nina Zidar Klemenčič - odvetnica, Slovenska cesta 54, 1000 Ljubljana, SI

(540)

SLOVENSKE ŽELEZNICE - ŽELEZNIŠKA TISKARNA

(510,511)

40: apretiranje papirja; tekstila; barvanje; barvanje blaga; barvanje obutve; barvanje tekstila; barvanje usnja; fotograverstvo; graviranje; izdelava fotografij; knjigovezništvo; lasersko graviranje; litografsko tiskanje; obdelava papirja; ofset tiskanje; storitve barvne separacije; šablonsko tiskanje; tiskanje; tiskanje vzorcev.

---

(210) **201671293** (220) 26.10.2016
(441) 26.04.2017

(731) SLOVENSKE ŽELEZNICE, d.o.o., Kolodvorska ulica 11, 1000 Ljubljana, SI

(740) Nina Zidar Klemenčič - odvetnica, Slovenska cesta 54, 1000 Ljubljana, SI

(531) 26.13; 27.5; 29.1

(540)

(591) rdeča, črna

(510,511)

37: asfaltna dela; brušenje nožev; čiščene stavb (notranje); čiščenje vozil; gradbene izolacije; gradbeni nadzor; gradbeno svetovanje; gradbeništvo; gradnja in popravljanje skladišč; gradnja tovarn; gradnja zidarskih odrov; hidroizolacijska dela na zgradbah; informacije o gradbenih delih; informacije o popravilih; instalacija in popravljanje električnih naprav; instalacija in popravljanje grelnih naprav; instalacija in popravljanje hladilnih naprav; instalacija in popravljanje klimatskih naprav; instalacija in popravljanje namakalnih naprav; instalacija in popravljanje protipožarnih alarmnih naprav; instalacija, vzdrževanje in popravljanje strojev; izposoja bagrov; izposoja buldožerjev; izposoja gradbenih strojev; kamnolom (vključno vse vrste separacije peska); kleparstvo; montiranje vrat in oken; obnovitve izrabljenih ali poškodovanih motorjev; obnovitve izrabljenih ali poškodovanih strojev; odpravljanje motenj v električnih aparatih; peskanje; polaganje kablov; popravljanje črpalk; podmazovanje vozil; popravljanje vozil pri okvarah med vožnjo; protikorozijska dela; protikorozijska zaščita vozil; rudarska dela; rušenje zgradb; smirkanje; storitve krovcev; tlakovanje cest; vrtanje vodnjakov; vzdrževanje in popravljanje motornih vozil; vzdrževanje vozil; zatesnitev zgradb; zidarska dela; zunanje čiščenje zgradb.

(210) **201671294** (220) 26.10.2016
(441) 26.04.2017

(731) SLOVENSKE ŽELEZNICE, d.o.o., Kolodvorska ulica 11, 1000 Ljubljana, SI

(740) Nina Zidar Klemenčič - odvetnica, Slovenska cesta 54, 1000 Ljubljana, SI

(540)

KAMNOLOM VERD

(510,511)

37: asfaltna dela; brušenje nožev; čiščene stavb (notranje); čiščenje vozil; gradbene izolacije; gradbeni nadzor; gradbeno svetovanje; gradbeništvo; gradnja in popravljanje skladišč; gradnja tovarn; gradnja zidarskih odrov; hidroizolacijska dela na zgradbah; informacije o gradbenih delih; informacije o popravilih; instalacija in popravljanje električnih naprav; instalacija in popravljanje grelnih naprav; instalacija in popravljanje hladilnih naprav; instalacija in popravljanje klimatskih naprav; instalacija in popravljanje namakalnih naprav; instalacija in popravljanje protipožarnih alarmnih naprav; instalacija, vzdrževanje in popravljanje strojev; izposoja bagrov; izposoja buldožerjev; izposoja gradbenih strojev; kamnolom (vključno vse vrste separacije peska); kleparstvo; montiranje vrat in oken; obnovitve izrabljenih ali poškodovanih motorjev; obnovitve izrabljenih ali poškodovanih strojev; odpravljanje motenj v električnih aparatih; peskanje; polaganje kablov; popravljanje črpalk; podmazovanje vozil; popravljanje vozil pri okvarah med vožnjo; protikorozijska dela; protikorozijska zaščita vozil; rudarska dela; rušenje zgradb; smirkanje; storitve krovcev; tlakovanje cest; vrtanje vodnjakov; vzdrževanje in popravljanje motornih vozil; vzdrževanje vozil; zatesnitev zgradb; zidarska dela; zunanje čiščenje zgradb.

(210) **201671295** (220) 26.10.2016
(441) 26.04.2017

(731) SLOVENSKE ŽELEZNICE, d.o.o., Kolodvorska ulica 11, 1000 Ljubljana, SI

(740) Nina Zidar Klemenčič - odvetnica, Slovenska cesta 54, 1000 Ljubljana, SI

(531) 26.11; 27.5; 29.1

(540)

(591) siva, rdeča

(510,511)

39: dostava blaga; dostava blaga po pošti; dostava sporočil; informacije o skladiščenju; informacije o transportu; kurirske storitve; paketna dostava; pakiranje blaga; pohištveni transport; posredništvo špedicijskih storitev; posredništvo transportnih storitev; selitvene storitve; shranjevanje blaga; skladiščenje blaga; storitve prekladanja; šoferske storitve; špedicija; transport; transport (storitve logistike); transport in shranjevanje odpadkov; transport s tovornimi vozili; zavijanje blaga; železniški transport.

(210) **201671296** (220) 26.10.2016
(441) 26.04.2017

(731) SLOVENSKE ŽELEZNICE, d.o.o., Kolodvorska ulica 11, 1000 Ljubljana, SI

(740) Nina Zidar Klemenčič - odvetnica, Slovenska cesta 54, 1000 Ljubljana, SI

(540)

SLOVENSKE ŽELEZNICE - EXPRESS

(510,511)

39: dostava blaga; dostava blaga po pošti; dostava sporočil; informacije o skladiščenju; informacije o transportu; kurirske storitve; paketna dostava; pakiranje blaga; pohištveni transport; posredništvo špedicijskih storitev; posredništvo transportnih storitev; selitvene storitve; shranjevanje blaga; skladiščenje blaga; storitve prekladanja; šoferske storitve; špedicija; transport; transport (storitve logistike); transport in shranjevanje odpadkov; transport s tovornimi vozili; zavijanje blaga; železniški transport.

(210) **201671297** (220) 26.10.2016
(441) 26.04.2017

(731) SLOVENSKE ŽELEZNICE, d.o.o., Kolodvorska ulica 11, 1000 Ljubljana, SI

(740) Nina Zidar Klemenčič - odvetnica, Slovenska cesta 54, 1000 Ljubljana, SI

(531) 27.5; 29.1

(540)

(591) oranžna, črna

(510,511)

41: akademije (izobraževanje); informiranje o prireditvah; informiranje o rekreaciji; izobraževanje; izposoja opreme za igre; izposoja športne opreme (razen vozil); klubske storitve (za zabave ali za izobraževanje); merjenje časa na športnih prireditvah; nastopanje v živo; oddajanje v najem športnih igrišč; oddajanje v najem teniških igrišč; organizacija športnih tekmovanj; oskrba z rekreacijskimi pripomočki; pisanje nereklamnih tekstov; planiranje družbenih prireditev; počitniški tabori; prostori za šport (dano na razpolago); storitve osebnih trenerjev (fitnes vadba); športni tabori; telesna vzgoja; poučevanje gimnastike; usposabljanje (coaching); vodenje fitnes skupin; vodenje izletov; zabave; zdravstveni klubi (zdravstvena in fitnes vadba).

---

(210) **201671298** (220) 26.10.2016
(441) 26.04.2017

(731) SLOVENSKE ŽELEZNICE, d.o.o., Kolodvorska ulica 11, 1000 Ljubljana, SI

(740) Nina Zidar Klemenčič - odvetnica, Slovenska cesta 54, 1000 Ljubljana, SI

(540)

VITALIS

(510,511)

41: akademije (izobraževanje); informiranje o prireditvah; informiranje o rekreaciji; izobraževanje; izposoja opreme za igre; izposoja športne opreme (razen vozil); klubske storitve (za zabave ali za izobraževanje); merjenje časa na športnih prireditvah; nastopanje v živo; oddajanje v najem športnih igrišč; oddajanje v najem teniških igrišč; organizacija športnih tekmovanj; oskrba z rekreacijskimi pripomočki; pisanje nereklamnih tekstov; planiranje družbenih prireditev; počitniški tabori; prostori za šport (dano na razpolago); storitve osebnih trenerjev (fitnes vadba); športni tabori; telesna vzgoja; poučevanje gimnastike; usposabljanje (coaching); vodenje fitnes skupin; vodenje izletov; zabave; zdravstveni klubi (zdravstvena in fitnes vadba).

---

(210) **201671299** (220) 26.10.2016
(441) 26.04.2017

(731) SLOVENSKE ŽELEZNICE, d.o.o., Kolodvorska ulica 11, 1000 Ljubljana, SI

(740) Nina Zidar Klemenčič - odvetnica, Slovenska cesta 54, 1000 Ljubljana, SI

(540)

ŽELEZNIŠKI MUZEJ SLOVENSKIH ŽELEZNIC

(510,511)

41: akademije (izobraževanje); filmska produkcija, razen oglaševalskih filmov; fotografiranje; fotografske reportaže; informiranje o izobraževanju; informiranje o prireditvah; izobraževanje; klubske storitve (za zabave in za izobraževanje); muzeji (muzejske razstave in predstavitve); namizno založništvo; obdelava (izdajanje) video-trakov; objavljanje besedil (razen reklam); objavljanje knjig; organizacija kulturnih in izobraževalnih razstav; organizacija in vodenje učnih delavnic (šolanje); organiziranje zabavnih prireditev na ulici; pisanje nereklamnih tekstov; planiranje družabnih prireditev; poučevanje; produkcija filmov na video trakovih; produkcija gledaliških predstav; produkcija predstav; vodenje izletov.

---

(210) **201671301** (220) 26.10.2016
(441) 26.04.2017

(731) SLOVENSKE ŽELEZNICE, d.o.o., Kolodvorska ulica 11, 1000 Ljubljana, SI

(740) Nina Zidar Klemenčič - odvetnica, Slovenska cesta 54, 1000 Ljubljana, SI

(531) 7.5; 15.7; 27.5; 29.1

(540)

(591) siva, črna

(510,511)

41: akademije (izobraževanje); filmska produkcija, razen oglaševalskih filmov; fotografiranje; fotografske reportaže; informiranje o izobraževanju; informiranje o prireditvah; izobraževanje; klubske storitve (za zabave in za izobraževanje); muzeji (muzejske razstave in predstavitve); namizno založništvo; obdelava (izdajanje) video-trakov; objavljanje besedil (razen reklam); objavljanje knjig; organizacija kulturnih in izobraževalnih razstav; organizacija in vodenje učnih delavnic (šolanje); organiziranje zabavnih prireditev na ulici; pisanje nereklamnih tekstov; planiranje družabnih prireditev; poučevanje; produkcija filmov na video trakovih; produkcija gledaliških predstav; produkcija predstav; vodenje izletov.

(210) **201671302** (220) 26.10.2016
(441) 26.04.2017

(731) SLOVENSKE ŽELEZNICE, d.o.o.,
Kolodvorska ulica 11, 1000 Ljubljana, SI

(740) Nina Zidar Klemenčič - odvetnica,
Slovenska cesta 54, 1000 Ljubljana, SI

(531) 18.1; 27.5; 29.1

(540)

GREMZVLAKOM

(591) črna, rdeča

(510,511)

35: administrativna obdelava nakupnih naročil; izpopolnjevanje reklamnega gradiva; javno plakatiranje; javnomnenjske raziskave; neposredno reklamno oglaševanje po pošti; objavljanje reklamnih besedil; oblikovanje besedil; oddajanje oglasnih površin v najem; oglaševanje po računalniški mreži; organizacija razstav za komercialne ali reklamne namene; pisanje reklamnih tekstov; plakatiranje; poslovne raziskave; priprava sporočil za javnost; produkcija oglaševalskih filmov; raziskovanje in zbiranje podatkov iz medijev; razširjanje reklamnih materialov; reklamiranje; reklamiranje po pošti; reklamne storitve; reklamno oglaševanje po radiu; reklamno oglaševanje po televiziji; stiki z javnostjo; storitve urejanja v oglaševalske namene; stroškovno - cenovne analize; trženje (marketing); tržne študije; tržne raziskave; upravljanje programov zvestobe za potrošnike.

38: brezžično predvajanje (wireless broadcasting); elektronska pošta; komuniciranje preko mobilne telefonije; komuniciranje preko računalniških terminalov; omogočanje dostopa do baz podatkov; omogočanje dostopa do globalne računalniške mreže; posredovanje sporočil; telefonske storitve; telefonsko komuniciranje; telekomunikacijsko usmerjanje in povezave; tiskovne agencije; zbiranje in distribucija novic.

39: avtobusni transport; avtomobilski transport; avtotaksi; posredništvo transportnih storitev; potniški transport; prevoz potnikov; potovalne rezervacije; prevozništvo; prirejanje izletov; spremljanje potnikov; transport; transport (storitve logistike); železniški transport.

41: akademije (izobraževanje); fotografiranje; fotografske reportaže; informiranje o prireditvah; izobraževanje; klubske storitve (za zabave ali za izobraževanje); namizno založništvo; objavljanje besedil (razen reklam); objavljanje knjig; organizacija kulturnih in izobraževalnih razstav; planiranje družabnih prireditev; produkcija filmov na video trakovih; produkcija gledaliških predstav; storitve agencij za prodajo kart (razvedrilo); vodenje izletov; zabave.

42: industrijsko oblikovanje; inženirske storitve; konvertiranje podatkov ali dokumentov iz fizične v elektronsko obliko; kopiranje računalniških programov; oblikovanje računalniške programske opreme; oddajanje računalniške programske opreme v najem; oddajanje spletnih serverjev; podatkovna konverzija računalniških programov in podatkov (ne fizična konverzija); ponovna vzpostavitev računalniških podatkov; posodobitev računalniške programske opreme; projektiranje računalniških sistemov; računalniška programska oprema (oblikovanje); računalniška programska oprema (posodobitve); računalniške sistemske analize; računalniško programiranje; spremljanje računalniških sistemov na daljinsko upravljanje; svetovanje na področju načrtovanja in razvoja računalniške opreme; svetovanje na področju računalniške programske opreme; svetovanje na področju računalniške varnosti; vgraditev računalniške programske opreme; vzdrževanje računalniške programske opreme.

(210) **201671308** (220) 11.02.2014
(441) 26.04.2017

(731) POLICHEM S.A.,
50, val Fleuri, L-1526 Lussemburgo, LU

(740) ZIVKO MIJATOVIC & PARTNERS, d.o.o.,
Ulica stare pravde 10, 1000 Ljubljana, SI

(540)

CICLOTAU

(510,511)

03: mila, ki vsebujejo ciklopiroks olamin, parfumerijski izdelki, eterična olja, kozmetična sredstva, ki vsebujejo ciklopiroks olamin, losjoni z lase, ki vsebujejo ciklopiroks olamin.

05: fatmacevtski pripravki, ki vsebujejo ciklopiroks olamin, sanitarni proizvodi za medicinske namene, ki vsebujejo ciklopiroks olamin, dietetske snovi za medicinsko uporabo, ki vsebujejo cikopiroks olamin, lepilni trakovi za medicinske namene, ki vsebujejo ciklopiroks olamin, materiali za obveze, ki vsebujejo ciklopiroks olamin.

(210) **201671314** (220) 27.10.2016
(441) 26.04.2017

(731) MARMELADA d.o.o.,
Vožarski pot 3, 1000 Ljubljana, SI

(540)

SLOVENIA WELL DONE

(510,511)

09: znanstveni, pomorski, geodetski, fotografski, kinematografski, optični, tehtalni, merilni, signalizacijski, kontrolni (nadzorni), reševalni ter učni aparati in instrumenti; aparati in instrumenti za prevajanje, preklapljanje, transformiranje, akumuliranje, regulacijo ali kontrolo električne energije; aparati za snemanje, prenos in reprodukcijo zvoka in slike; magnetni nosilci zapisov, zvočne plošče; CD-ji; DVD-ji in ostali zvočni mediji; mehanizmi za aparate na kovance; registrske blagajne, računski stroji, oprema za obdelavo informacij in računalniki; računalniška programska oprema gasilni aparati; elektronske publikacije, naložljive preko računalniške mreže (Internet).

16: papir, lepenka; tiskovine (izdelki tiskarn); knjige, knjižice; knjigoveški material; fotografije; pisarniški material; lepila za pisarniški material ali za gospodinjstvo; potrebščine za umetnike; čopiči; pisalni stroji in pisarniški pribor (razen pohištva); material za učenje ali poučevanje (razen aparatov); zavijalni materiali iz umetnih snovi; tiskarske črke; klišeji.

35: oglasna dejavnost; vodenje komercialnih poslov; poslovna administracija; pisarniški posli.

41: izobraževanje; pouk; razvedrilo; športne in kulturne dejavnosti.

---

(210) **201671315** (220) 27.10.2016
(441) 26.04.2017

(731) MARMELADA d.o.o.,
Vožarski pot 3, 1000 Ljubljana, SI

(540)

LJUBLJANA WELLL DONE

(510,511)

09: znanstveni, pomorski, geodetski, fotografski, kinematografski, optični, tehtalni, merilni, signalizacijski, kontrolni (nadzorni), reševalni ter učni aparati in instrumenti; aparati in instrumenti za prevajanje, preklapljanje, transformiranje, akumuliranje, regulacijo ali kontrolo električne energije; aparati za snemanje, prenos in reprodukcijo zvoka in slike; magnetni nosilci zapisov, zvočne plošče; CD-ji; DVD-ji in ostali zvočni mediji; mehanizmi za aparate na kovance; registrske blagajne, računski stroji, oprema za obdelavo informacij in računalniki; računalniška programska oprema gasilni aparati; elektronske publikacije, naložljive preko računalniške mreže (Internet).

16: papir, lepenka; tiskovine (izdelki tiskarn); knjige, knjižice; knjigoveški material; fotografije; pisarniški material; lepila za pisarniški material ali za gospodinjstvo; potrebščine za umetnike; čopiči; pisalni stroji in pisarniški pribor (razen pohištva); material za učenje ali poučevanje (razen aparatov); zavijalni materiali iz umetnih snovi; tiskarske črke; klišeji.

35: oglasna dejavnost; vodenje komercialnih poslov; poslovna administracija; pisarniški posli.

41: izobraževanje; pouk; razvedrilo; športne in kulturne dejavnosti.

---

(210) **201671419** (220) 30.11.2016
(441) 26.04.2017

(731) Interblock d.d.,
Gorenjska cesta 23, 1234 Mengeš, SI

(540)

PULSE PUNTO BANCO LIVE

(510,511)

09: strojna in programska opreme, zlasti za igralne avtomate v casinojih in igralnicah, z ali brez izplačila nagrade; računalniška programska in strojna oprema za uporabo na igralnih avtomatih.

28: igralni avtomati, in sicer igralne mize, kolesa in kocke; igralni avtomati, zlasti za komercialno uporabo v igralnicah in igralnih salonih; elektronske ali elektro mehanske igralne naprave, igralni avtomati in avtomatski igralni avtomati, igralni avtomati, ki se igrajo na kovance, žetone, bankovcev, karte ali s pomočjo elektronskih, magnetnih ali biometričnih medijev za shranjevanje; zlasti za komercialno uporabo v igralnicah in igralnih salonih, z ali brez izplačila nagrade; ohišja za igralne avtomate, igralni avtomati in avtomatski igralni avtomati, ki se igrajo na kovance, žetone, karte ali s pomočjo elektronskih, magnetnih ali biometričnih medijev za shranjevanje; električne, elektronske ali elektromehanske naprave za igre na srečo igre, loterijske ali video loterijske igre.

41: spletne igre na srečo oziroma spletne stavne platforme; prostori za casino in igralnice; igre na srečo prek telekomunikacijskega ali drugega omrežja in / ali interneta, z ali brez izplačila nagrade; igre na srečo z ali brez izplačila nagrad; igre na srečo z ali brez izplačila nagrad, igrane tudi preko interneta in preko telekomunikacijskih omrežij; igre na srečo, z ali brez nagradnih izplačil, za uporabo na telekomunikacijskih napravah; igre na srečo z ali brez izplačila nagrad, ki se igrajo prek mobilnih, internetnih ali drugih omrežij in v casinojih in igralnicah.

---

(210) **201671420** (220) 30.11.2016
(441) 26.04.2017

(731) Interblock d.d.,
Gorenjska cesta 23, 1234 Mengeš, SI

(540)

PULSE ROULETTE LIVE

(510,511)

09: strojna in programska opreme, zlasti za igralne avtomate v casinojih in igralnicah, z ali brez izplačila nagrade; računalniška programska in strojna oprema za uporabo na igralnih avtomatih.

28: igralni avtomati, in sicer igralne mize, kolesa in kocke; igralni avtomati, zlasti za komercialno uporabo v igralnicah in igralnih salonih; elektronske ali elektro mehanske igralne naprave, igralni avtomati in avtomatski igralni avtomati, igralni avtomati, ki se igrajo na kovance, žetone, bankovcev, karte ali s pomočjo elektronskih, magnetnih ali biometričnih medijev za shranjevanje; zlasti za komercialno uporabo v igralnicah in igralnih salonih, z ali brez izplačila nagrade; ohišja za igralne avtomate, igralni avtomati in avtomatski igralni avtomati, ki se igrajo na kovance, žetone, karte ali s pomočjo elektronskih, magnetnih ali biometričnih medijev za shranjevanje; električne, elektronske ali elektromehanske naprave za igre na srečo igre, loterijske ali video loterijske igre.

41: spletne igre na srečo oziroma spletne stavne platforme; prostori za casino in igralnice; igre na srečo prek telekomunikacijskega ali drugega omrežja in / ali interneta, z ali brez izplačila nagrade; igre na srečo z ali brez izplačila nagrad; igre na srečo z ali brez izplačila nagrad, igrane tudi preko interneta in preko

telekomunikacijskih omrežij; igre na srečo, z ali brez nagradnih izplačil, za uporabo na telekomunikacijskih napravah; igre na srečo z ali brez izplačila nagrad, ki se igrajo prek mobilnih, internetnih ali drugih omrežij in v casinojih in igralnicah.

(210) **201671433** (220) 01.12.2016
(441) 26.04.2017

(731) ROTAR D.O.O.,
Podsmreka 7B, 1356 Dobrova, SI

(540)

MELANY

(510,511)

04: industrijska olja in maščobe; maziva, goriva (vključno goriva za motorje,predvsem olja in maziva za dvo- in štiritaktne motorje), litijeva večnamenska mast, mineralna olja, delno sintetično olje z aditivom za 2-taktne motorje.

07: črpalke, kultivatorji (stroji), motokultivatorji, motorne žage, enoročne motorne žage, električne žage, motorne kosilnice, električne kosilnice, motorne kose, električne kose, vrtni traktor, motorni vertikut, električni vertikut, električne kosilnice, rider motorne kosilnice, motorne škarje za živo mejo, električne škarje za živo mejo, kompresorji, motorni vrtalniki, prekopalniki, motorni prekopalniki, sesalniki, motorni agregati, enofazni električni agregati, trifazni električni agregati, dizelski električni agregati, električni agregati, visokotlačni čistilci, snežne freze, motorne škarje za živo mejo, električne škarje za živo mejo, drobilniki, zračni kompresor s priborom, motorni vrtalnik za zemljo, električni drobilniki vej, motorni drobilniki vej, električni hidropaki, motorni prekopalniki za zemljo, električni prekopalniki za zemljo, motorni pometači, električne potopne črpalke, električne pretočne črpalke, motorne črpalke za vodo, motorne škropilnice, aku škropilnice, motorni razpršilniki, sesalci, črpalke (deli strojev), filtri (deli strojev), filtri za zrak, kompresorji stroji, listi žag (deli strojev), membrane (deli črpalk), močnostni generatorji za rezervno napajanje, noži (deli strojev), noži za kosilnice, motorni sesalniki-pihalniki, električni sesalniki-pihalniki, statorji (deli strojev), ščitniki (deli strojev), pokrovi (deli strojev), tlačni ventili (deli strojev), vakuumske črpalke (deli strojev), ventili (deli strojev), najlon glave z nitko za motorne kose in kosilnice, kosilne glave, jeklena rezila za motorne kose, kovinska rezila za motorne kose, priključki za vrtne traktorje, verige za motorne žage, meči za žage, oprema za verižne žage, električni stroji za brušenje verig, rezervni deli za zgoraj navedene stroje, pribor, dodatki in priključki za vse zgoraj naveden električne in motorne stroje, ki spadajo v ta razred.

08: ročne škropilnice, ročne pršilke, pribor za ročne škropilnice, posipalnik, sejalnik, črpalke za izsesavanje olja, univerzalni noži, ročne škarje za živo mejo, ročne škarje, orodje za višinsko nego dreves, ročni cepilniki, freze, gozdarske verige in oprema za gozdarje (škripci, zanke), vse ročno vrtnarsko in gozdarsko orodje in pripomočki, posode za gorivo, kombinirane posode za gorivo in olje.

09: zaščitne rokavice, zaščitne čelade, zaščitna očala, ščitnik čela, vizirji, glušniki, zaščitna oprema za gozdarje, zaščitna oprema za vrtnarjenje.

25: delovni čevlji in škornji, zaščitna obleka in obutev, delovna oblačila (hlače farmer, varilski zaščitni predpasnik, jakna, telovnik).

29: jedi iz kislega zelja, jedi iz klobas, krvavice, prekajene mesnine, slanina, salame, svinjska mast, šunka, kisle kumarice, razne paštete, juhe, krompirček pečeni, krompirček ocvrt, lešniki predelani, razne sadne marmelade, olivno olje, paradižnikov sok, paradižnikov pire, ribe v konzervah in razne ribje jedi, sadne solate, zelenjavne solate, sadne in zelenjavne vložnine, razni siri, mesnine prekajene.

30: bonboni, razno drobno čajno pecivo - piškoti, čokolada in izdelki iz nje, drobno kruhovo pecivo, fino pecivo iz krhkega testa, fino pecivo iz listnatega testa, kakav in kakavovi izdelki, razni kakavovi napitki, kave in kavne arome, napitki iz kave, keksi, ketchup, razni kolači z nadevom, sladkor, ledeni čaj, med, medenjaki in ostali izdelki iz medu za človeško prehrano, palačinke, pecivo razno, pizze, čokoladne pijače, kakavove pijače, kavne pijače, pokovka, proizvodi iz žitaric za človeško prehrano, moka razna oz. iz različnih žit, sendviči, sladkor, pšenični zdrob in izdelka iz njega, riž, sladoled, špageti in ostale vrste testenin.

32: gazirana voda, brezalkoholne pijače z okusom kave, brezalkoholne pijače z okusom čaja, koktajli brezalkoholni, likerji, limonade, mandljevo mleko za pitje, razne mineralne vode za pitje, namizne vode, piva razna, sadni sokovi, smoothieji, sorbeti, pijače iz medu, pitna voda, zelenjavni in sadni sokovi razni.

33: žgane alkoholne pijače, alkoholne pijače (razen piv), alkoholne sadne pijače, koktajli razni, likerji razni, medica, metin liker, rum, razna vina, vinjaki, viskiji, vodke, mešane alkoholne pijače, ki niso na osnovi piva, rum, vse mešane alkoholne pijače, ki so narejene iz zgoraj navedenih sestavin (razen piva), žgane pijače (narejene z destilacijo).

(210) **201671434** (220) 01.12.2016
(441) 26.04.2017

(731) ROTAR D.O.O.,
Podsmreka 7B, 1356 Dobrova, SI

(540)

MELANI

(510,511)

04: industrijska olja in maščobe; maziva, goriva (vključno goriva za motorje,predvsem olja in maziva za dvo- in štiritaktne motorje), litijeva večnamenska mast, mineralna olja, delno sintetično olje z aditivom za 2-taktne motorje.

07: črpalke, kultivatorji (stroji), motokultivatorji, motorne žage, enoročne motorne žage, električne žage, motorne kosilnice, električne kosilnice, motorne kose, električne kose, vrtni traktor, motorni vertikut, električni vertikut, električne kosilnice, rider motorne kosilnice, motorne škarje za živo mejo, električne škarje za živo mejo, kompresorji, motorni vrtalniki,

prekopalniki, motorni prekopalniki, sesalniki, motorni agregati, enofazni električni agregati, trifazni električni agregati, dizelski električni agregati, električni agregati, visokotlačni čistilci, snežne freze, motorne škarje za živo mejo, električne škarje za živo mejo, drobilniki, zračni kompresor s priborom, motorni vrtalnik za zemljo, električni drobilniki vej, motorni drobilniki vej, električni hidropaki, motorni prekopalniki za zemljo, električni prekopalniki za zemljo, motorni pometači, električne potopne črpalke, električne pretočne črpalke, motorne črpalke za vodo, motorne škropilnice, aku škropilnice, motorni razpršilniki, sesalci, črpalke (deli strojev), filtri (deli strojev), filtri za zrak, kompresorji stroji, listi žag (deli strojev), membrane (deli črpalk), močnostni generatorji za rezervno napajanje, noži (deli strojev), noži za kosilnice, motorni sesalniki-pihalniki, električni sesalniki-pihalniki, statorji (deli strojev), ščitniki (deli strojev), pokrovi (deli strojev), tlačni ventili (deli strojev), vakuumske črpalke (deli strojev), ventili (deli strojev), najlon glave z nitko za motorne kose in kosilnice, kosilne glave, jeklena rezila za motorne kose, kovinska rezila za motorne kose, priključki za vrtne traktorje, verige za motorne žage, meči za žage, oprema za verižne žage, električni stroji za brušenje verig, rezervni deli za zgoraj navedene stroje, pribor, dodatki in priključki za vse zgoraj naveden električne in motorne stroje, ki spadajo v ta razred.

08: ročne škropilnice, ročne pršilke, pribor za ročne škropilnice, posipalnik, sejalnik, črpalke za izsesavanje olja, univerzalni noži, ročne škarje za živo mejo, ročne škarje, orodje za višinsko nego dreves, ročni cepilniki, freze, gozdarske verige in oprema za gozdarje (škripci, zanke), vse ročno vrtnarsko in gozdarsko orodje in pripomočki, posode za gorivo, kombinirane posode za gorivo in olje.

09: zaščitne rokavice, zaščitne čelade, zaščitna očala, ščitnik čela, vizirji, glušniki, zaščitna oprema za gozdarje, zaščitna oprema za vrtnarjenje.

25: delovni čevlji in škornji, zaščitna obleka in obutev, delovna oblačila (hlače farmer, varilski zaščitni predpasnik, jakna, telovnik).

29: jedi iz kislega zelja, jedi iz klobas, krvavice, prekajene mesnine, slanina, salame, svinjska mast, šunka, kisle kumarice, razne paštete, juhe, krompirček pečeni, krompirček ocvrt, lešniki predelani, razne sadne marmelade, olivno olje, paradižnikov sok, paradižnikov pire, ribe v konzervah in razne ribje jedi, sadne solate, zelenjavne solate, sadne in zelenjavne vložnine, razni siri, mesnine prekajene.

30: bonboni, razno drobno čajno pecivo - piškoti, čokolada in izdelki iz nje, drobno kruhovo pecivo, fino pecivo iz krhkega testa, fino pecivo iz listnatega testa, kakav in kakavovi izdelki, razni kakavovi napitki, kave in kavne arome, napitki iz kave, keksi, ketchup, razni kolači z nadevom, sladkor, ledeni čaj, med, medenjaki in ostali izdelki iz medu za človeško prehrano, palačinke, pecivo razno, pizze, čokoladne pijače, kakavove pijače, kavne pijače, pokovka, proizvodi iz žitaric za človeško prehrano, moka razna oz. iz različnih žit, sendviči, sladkor, pšenični zdrob in izdelka iz njega, riž, sladoled, špageti in ostale vrste testenin.

32: gazirana voda, brezalkoholne pijače z okusom kave, brezalkoholne pijače z okusom čaja, koktajli brezalkoholni, likerji, limonade, mandljevo mleko za pitje, razne mineralne vode za pitje, namizne vode, piva razna, sadni sokovi, smoothieji, sorbeti, pijače iz medu, pitna voda, zelenjavni in sadni sokovi razni.

33: žgane alkoholne pijače, alkoholne pijače (razen piv), alkoholne sadne pijače, koktajli razni, likerji razni, medica, metin liker, rum, razna vina, vinjaki, viskiji, vodke, mešane alkoholne pijače, ki niso na osnovi piva, rum, vse mešane alkoholne pijače, ki so narejene iz zgoraj navedenih sestavin (razen piva), žgane pijače (narejene z destilacijo).

---

(210) **201671453** (220) 01.05.2004
(441) 26.04.2017

(731) X-Technology Swiss GmbH,
Samstagernstr. 45, CH-8832 Wollerau, CH

(740) ZIVKO MIJATOVIC & PARTNERS, d.o.o.,
Ulica stare pravde 10, 1000 Ljubljana, SI

(540)

X-Socks

(510,511)

25: oblačila, obutev, pokrivala, še posebno športna oblačila in nogavice.

---

(210) **201671458** (220) 08.12.2016
(441) 26.04.2017

(731) DON DON proizvodno in trgovsko podjetje d.o.o.,
Gasilska cesta 2, 1290 Grosuplje, SI

(740) MARK-INVENTA d.o.o.,
Glinška 14, 1000 Ljubljana, SI

(531) 26.1; 27.5; 29.1

(540)

(591) oranžna, bela

(510,511)

16: papir, lepenka; tiskarski izdelki; knjigoveški material; fotografije; pisarniški material; zavijalni materiali iz umetnih snovi (ki jih ne obsegajo drugi razredi).

21: priprave ter posode za gospodinjstvo ali kuhinjo (razen tistih iz žlahtnih kovin ali prevlečenih z njimi); glavniki in gobe; ščetke (razen čopičev); materiali za ščetkarstvo; čistilne priprave; jeklena volna; surovo ali delno obdelano steklo (razen stekla za gradbeništvo), steklenina, porcelan in fajansa, ki jih ne obsegajo drugi razredi.

29: meso, ribe, perutnina in divjačina; mesni ekstrakti; konzervirano, sušeno in kuhano sadje in zelenjava; želeji, marmelade; kompoti; jajca, mleko in mlečni izdelki; jedilno olje in maščoba.

30: kava, čaj, kakao, sladkor, riž, tapioka, sago, kavni nadomestki; moka in izdelki iz žitaric, kruh, pecivo in slaščice, sladoled; med, melasni sirup; kvas, pecilni prašek; sol, gorčica; kis, omake (začimba), začimbe; led.

31: poljedelski, vrtnarski, gozdarski proizvodi in semensko zrnje, ki jih ne obsegajo drugi razredi; žive živali; sveže sadje in zelenjava; semena, naravne rastline in sveže cvetje; živalska krmila, slad.

32: pivo; mineralne vode in sodavice ter druge brezalkoholne pijače; sadne pijače in sadni sokovi; sirupi in drugi pripravki za proizvodnjo pijač.

35: oglasna dejavnost; vodenje komercialnih poslov; poslovna administracija; pisarniški posli.

36: finančni posli; denarni posli; posli v zvezi s posredovanjem nepremičnin.

37: gradbeništvo; popravila, namreč popravila strojev in naprav za uporabo v pekarnah in hladilnicah; storitve v zvezi z montažo, namreč montaža strojev in naprav za uporabo v pekarnah in hladilnicah.

39: prevozništvo; pakiranje in skladiščenje blaga.

40: obdelava materialov, namreč storitve predelave hrane; storitve predelave pekovskih izdelkov in polizdelkov; konzerviranje, sušenje, mletje, dodajanje začimb, oblikovanje v oblike.

41: izobraževanje; pouk; razvedrilo; športne in kulturne dejavnosti.

42: znanstveno in industrijsko raziskovanje; računalniško programiranje.

43: gostinske storitve (prehrana); nudenje začasnega prenočišča.

---

(210) **201671463** (220) 09.12.2016
(441) 26.04.2017

(731) Anže Kancilja,
Štefanova 15, 1000 Ljubljana, SI

(540)

Mr. K

(510,511)

29: hamburgerji; pripravljena govedina; zrezki iz mesa; čebulni obročki.

33: aperitivi na osnovi destiliranih žganih pijač; belo vino; grozdno vino; namizna vina; ojačana vina; peneča vina; peneče grozdno vino; rdeče vino; rose vina; absint; bourbon (viski); brendi; aromatizirane krepilne žgane pijače; fermentirane žgane pijače; gin (žganje z okusom po brinovih jagodah); izvlečki žganih pijač; likerji; pitne žgane pijače; zeliščni likerji; žganja; žgane pijače (narejene z destilacijo); aperitivi; vino.

36: investicijsko bančne storitve; finančno ocenjevanje kreditnega stanja podjetja; storitve organiziranja kreditov; storitve ocenjevanja finančnih kreditov; finančno vrednotenje (bančništvo); nudenje finančnih informacij v zvezi s kreditno sposobnostjo podjetij in posameznikov; storitve finančnega vrednotenja; vrednotenje osnovnega kapitala; storitve v zvezi s tveganim kapitalom.

---

(210) **201671486** (220) 28.12.2016
(441) 26.04.2017

(731) Pinocchio d.o.o.,
Gosposka 1, 3000 Celje, SI

(531) 26.3; 27.5

(540)

KALEIDOPRINT

(510,511)

16: papir, lepenka; tiskovine (izdelki tiskarn); knjigoveški material; fotografije; pisarniški material; zavijalni materiali iz umetnih snovi; tiskarske črke; klišeji; albumi; almanahi; aparati za plastificiranje dokumentov za pisarniške potrebe arhitekturni modeli (makete) aritmetične tabele ; atlasi; barvne litografije ; beležnice ; blago za vezavo knjig ; bloki (pisarniški); etikete, ne iz tekstila ; etuiji za šablone fascikli ; filter papir; folije iz reciklirane celuloze za zavijanje ; formularji (tiskani); fotografije (tiskane); fotogravure ; geografske karte ; glasbene voščilnice ; grafične predstavitve ; grafične reprodukcije ; grafike (slike); gravirne plošče gravure; gumirane krpe za pisalne namene ; gumirani trakovi (pisalne potrebščine) izveski (napisi) iz papirja ali kartona ; jeklene črke; kamnotisk ; karbon papir ; karte; kartotečne kartice (pisarniške); katalogi ; kliše ; knjige knjigoveška sredstva ; kuponi (natisnjeni) platnice za knjige ; knjižice ; koledarji ; lepenka ; lesni papir ; letaki; mape (pisalne potrebščine); materiali za pakiranje iz škroba ; matrice, šablone ; načrti nalepke (pisalne potrebščine); namizna pregrinjala iz papirja ; namizne serviete iz papirja ; namizni podstavki iz papirja; namizni prti iz papirja ; oljni tisk; ovitki (etuiji) za čekovne knjižice ; ovitki (etuiji) za potne liste ; ovitki (pisalne potrebščine); ovitki za dokumente; ovitki za steklenice iz lepenke ali papirja; ovoji (pisalne potrebščine); ovojni papir ; ovojni trakovi za cigare ; ovojnice za spise ovojnice za steklenice iz lepenke ali papirja ; označevalne markice ; označevalni trakovi za knjige ; papir; papir za registrirne stroje; papirmaše; papirna prekrivala za cvetlične lončke ; papirna prekrivala za cvetlične lončke ; papirnate vrečke (stožčaste); papirnati filtri za kavo ; papirnati robčki ; papirne pentlje; papirne podloge za predalnike (odišavljene ali ne); papirne sponke; papirne zaponke; papirni listi (pisalne potrebščine); papirni trakovi ; papirni trakovi in kartice za zapisovanje računalniških programov; pergamentni papir ; pesmarice; pisalne mape (pisalne potrebščine); pisalni bloki ; pisemski papir ; plakati (posterji); plakati iz papirja ali lepenke; plastična folija za embaliranje, ovijanje; plastične mehurčkaste folije za zavijanje ali embaliranje; plastične oprijemljive folije, raztegljive, za paletizacijo platno za vezavo knjig; ploščice za pritrjevanje (pisarniški rekvizit) podstavki iz papirja posetnice (pisalne potrebščine); povoščen papir; pravokotna ravnila ; predmeti iz lepenke ; prenosne prelepnice prerisovalni papir prerisovalno blago (platno); prosojnice (pisalne potrebščine) prospekti radiogramski papir ravnila za risanje ; razglednice; registri (pisarniški pripomočki) ; revije; revije (periodične); risalne šablone ; rižev papir; samolepilni trakovi za pisalne in gospodinjske namene ; seti iz

papirja slikarsko platno ; slike; slike, fotografije uokvirjene ali neuokvirjene ; slinčki iz papirja ; stripi; stroji in aparati za vezanje knjig (pisarniška oprema); svetleči papir; škatle iz lepenke ali papirja škatle za barvice (šolske potrebščine); škatle za klobuke iz lepenke ; številke (tiskarske); tabla iz lesne lepenke (pisalne potrebščine); table; table iz papirja ali kartona (lepenke ; tiskane publikacije ; tiskani urniki ; tiskarske črke; tiskarske pisave simboli (številke in črke) tiskarske pole, ne iz tekstila ; tiskarske reglete; tiskarski seti prenosni (pisarniški pripomočki) ; ; tiskovine (knjigovezništvo); viskozne folije za zavijanje; vlažilci (pisarniški pripomočki); voščilnice; vozovnice (vstopnice); vpojni listi iz papirja ali plastike za embaliranje hrane; vreče (ovojnice, torbice)iz papirja ali plastike za embaliranje; vreče za odpadke iz papirja ali plastike; vrečke za mikrovalovno kuho; vrezi (graverski); xuan papir (za kitajsko slikanje in kaligrafijo); zastavice (papirnate); zaščitni znaki (v papirju); zvezki za pisanje ali risanje.

40: lasersko graviranje; obdelava blaga (tekstil); obdelovanje kovin; obdelovanje usnja; tiskanje; tiskanje vzorcev.

42: grafično oblikovanje; industrijsko oblikovanje; oblikovanje (industrijsko); oblikovanje embalaže; oblikovanje notranjosti prostorov.

---

(210) **201671523** (220) 21.12.2016
(441) 26.04.2017

(731) Franci Žižek,
Zgornja Hajdina 83, 2288 Hajdina, SI;
Urška Sancin,
Krožna pot 29, Hotinja vas, 2312 Orehova vas, SI;
Maja Topolovec,
Ulica Eve Lovše 8, 2000 Maribor, SI

(531) 27.5

(540)

EVOM

(510,511)

12: balance za dvokolesa, kolesa in motorna kolesa, blatnik, blatniki za dvokolesa, kolesa in motorna kolesa, blažilniki udarcev pri vozilih, dostavni tricikli, dvokolesa, električna vozila, elektromotorji za vozila, gonilke za dvokolesa, kolesa in motorna kolesa, invalidski vozički, kolesa in motorna kolesa, kolesa s prostim tekom za kopenska vozila, kolesa za dvokolesa, kolesa in motorna kolesa, kolesa za vozičke, kolesa za vozila, kolesne osi za vozila, košare, prirejene za kolesa, mopedi, motorji za dvokolesa, kolesa in motorna kolesa, motorna kolesa, motorna vlečna vozila za kopenska vozila, napenjalniki za napere na kolesih vozil (ključi), napere za dvokolesa, kolesa in motorna kolesa, napere za kolesa na vozilih, pedala, pedala za dvokolesa, kolesa in motorna kolesa, prestave za dvokolesa, kolesa in motorna kolesa, sedeži za dvokolesa, sedeži za dvokolesa, kolesa in motorna kolesa, sedeži za kolesa in motorna kolesa, skuterji (motorno kolo), smerni kazalci za dvokolesa, kolesa in motorna kolesa, smerni kazalci za vozila, stranske prikolice za motocikle, tricikli, verige za dvokolesa, vozila za po snegu, zavore za dvokolesa, kolesa in motorna kolesa, zelo majhni avtomobili na treh kolesih.

35: administrativna obdelava nakupnih naročil, administrativne storitve, ekonomske prognoze, fakturiranje, izposoja prodajnih avtomatov, objavljanje reklamnih besedil, oblikovanje besedil, obračunavanje plač, pomoč pri industrijskem ali poslovnem vodenju, pomoč pri poslovnem vodenju, poslovna administracija v zvezi z licenciranjem blaga in storitev za druge, poslovne cenitve, poslovne informacije, pospeševanje prodaje (za druge), predstavitev blaga v komunikacijskih medijih (prodaja na drobno), prikazi (demonstracije) izdelkov, priprava sporočil za javnost, računovodstvo, reklamiranje, reklamiranje po pošti, reklamne storitve, reklamno oglaševanje po radiu, reklamno oglaševanje po televiziji, strokovnjaki za poslovno učinkovitost, strokovno poslovno svetovanje, stroškovno - cenovne analize, trženje (marketing), tržne raziskave, tržne raziskave, uvozno - izvozne agencije.

42: fizikalne raziskave, grafično oblikovanje, industrijsko oblikovanje, inženirske storitve, kemične analize, kemijske raziskave, kemijske storitve, kontrola kvalitete, načrtovanje konstrukcij, oblikovanje (industrijsko), oblikovanje notranjosti prostorov (interierov), preizkušanje materialov, projektne študije (tehniške), raziskave in razvoj (za druge), raziskave na področju strojništva, raziskave na področju, varstva okolja, storitve znanstvenih laboratorijev, svetovanje na področju varčevanja z energijo, tehniške raziskave, tehniški nadzor, urbano načrtovanje, zagotavljanje znanstvenih informacij, nasvetov in svetovanja v zvezi z emisijsko izravnavo (carbon offsetting).

---

(210) **201671535** (220) 22.12.2016
(441) 26.04.2017

(731) Pivovarna Laško Union d.o.o.,
Pivovarniška ulica 2, 1000 Ljubljana, SI

(740) dr. Jure Marn, univ.dipl.inž., univ.dipl.prav.,
Ljubljanska ulica 9, 2000 Maribor, SI

(531) 3.4; 6.1; 24.17; 25.7; 26.1; 26.2; 26.11; 27.5; 27.7; 29.1

(540)

(591) zelena, rdeča, črna, bela, rumena

(510,511)

32: pivo; mešanice svetlega in temnega piva; brezalkoholno pivo; pivo z nižjo vsebnostjo kalorij in alkohola; hmeljni napitki; mešanice piva s sadnimi sokovi, sadnimi ekstrakti in/ali z okusom po sadju; mešanice piva in limonade ali oranžade; mešanice piva z brezalkoholnimi pijačami; mineralna voda; pitna voda; namizna voda; gazirana voda; voda iz izvirov; sodavice; limonade; aromatizirane pijače na osnovi mineralne vode in sadja ali ekstraktov sadja; brezalkoholne pijače s sadjem; sadne pijače in sadni sokovi; nektari; brezalkoholne pijače; sirupi in drugi pripravki za proizvodnjo pijač; sadne pijače in/ali sadni sokovi z dodatkom mleka, mlečnih izdelkov ali mlečnih desertov; zelenjavne pijače in sokovi; brezalkoholne pijače iz zelenjave ali z dodatkom zelenjave; brezalkoholne fermentirane pijače.

35: prodaja na debelo in drobno piva, mineralnih vod in sodavic ter drugih brezalkoholnih pijač, sadnih pijač in sadnih sokov, sirupov in drugih pripravkov za proizvodnjo pijač, pitne vode, vode z dodatki (brezalkoholna pijača); oglasna dejavnost; marketinške storitve, ekonomska propaganda; vodenje komercialnih poslov; poslovna administracija; pisarniški posli; administrativne storitve; javnomnenjske raziskave; licitiranje; neposredno reklamno oglaševanje po pošti; objavljanje reklamnih besedil; oddajanje oglasnih površin v najem; oglaševanje po računalniški mreži; prikazi (demonstracija) izdelkov; razširjanje reklamnih materialov; reklamiranje po pošti; reklamne agencije; reklamne storitve; reklamno oglaševanje po radiu; reklamno oglaševanje po televiziji; stiki z javnostjo; tržne raziskave; izdajanje in objavljanje tekstov, besedil in posnetih nosilcev zvočnega in slikovnega zapisa v komercialne in reklamne namene; pripravljanje, vodenje in organiziranje poslovnih posvetovanj, sejmov, razstav in prireditev v reklamne in komercialne namene.

39: storitve polnjenja, pakiranja in skladiščenja pijač, zlasti piv, mešanic piv, piv vseh vrst, brezalkoholnih pijač, mineralnih vod, pitnih vod, namiznih vod, sodavic, sokov, mešanic piv in sokov, alkoholnih pijač; prevozništvo; organizacija potovanj; avtobusni transport; avtomobilski transport; dostava blaga; dostava blaga po pošti; dostava sporočil; informacije o skladiščenju; informacije o transportu; izposoja skladiščnih kontejnerjev; izposoja tovornih vozil; izposoja vozil; kurirske storitve; ladijski transport; oddajanje hladilnih prostorov v najem; oddajanje skladišč v najem; posredništvo špedicijskih storitev; posredništvo transportnih storitev; potniški transport; shranjevanje blaga; skladiščenje blaga; šoferske storitve; špedicija; transport s tovornimi vozili; zračni transport; železniški transport.

---

(210) **201671536** (220) 22.12.2016
(441) 26.04.2017

(731) Pivovarna Laško Union d.o.o., Pivovarniška ulica 2, 1000 Ljubljana, SI

(740) dr. Jure Marn, univ.dipl.inž., univ.dipl.prav., Ljubljanska ulica 9, 2000 Maribor, SI

(531) 3.4; 6.1; 24.17; 25.7; 26.1; 26.2; 26.11; 27.5; 27.7; 29.1

(540)

(591) rjava, bela, črna, modra, rdeča, rumena

(510,511)

32: pivo; mešanice svetlega in temnega piva; brezalkoholno pivo; pivo z nižjo vsebnostjo kalorij in alkohola; hmeljni napitki; mešanice piva s sadnimi sokovi, sadnimi ekstrakti in/ali z okusom po sadju; mešanice piva in limonade ali oranžade; mešanice piva z brezalkoholnimi pijačami; mineralna voda; pitna voda; namizna voda; gazirana voda; voda iz izvirov; sodavice; limonade; aromatizirane pijače na osnovi mineralne vode in sadja ali ekstraktov sadja; brezalkoholne pijače s sadjem; sadne pijače in sadni sokovi; nektari; brezalkoholne pijače; sirupi in drugi pripravki za proizvodnjo pijač; sadne pijače in/ali sadni sokovi z dodatkom mleka, mlečnih izdelkov ali mlečnih desertov; zelenjavne pijače in sokovi; brezalkoholne pijače iz zelenjave ali z dodatkom zelenjave; brezalkoholne fermentirane pijače.

35: prodaja na debelo in drobno piva, mineralnih vod in sodavic ter drugih brezalkoholnih pijač, sadnih pijač in sadnih sokov, sirupov in drugih pripravkov za proizvodnjo pijač, pitne vode, vode z dodatki (brezalkoholna pijača); oglasna dejavnost; marketinške storitve, ekonomska propaganda; vodenje komercialnih poslov; poslovna administracija; pisarniški posli; administrativne storitve; javnomnenjske raziskave; licitiranje; neposredno reklamno oglaševanje po pošti; objavljanje reklamnih besedil; oddajanje oglasnih površin v najem; oglaševanje po računalniški mreži; prikazi (demonstracija) izdelkov; razširjanje reklamnih materialov; reklamiranje po pošti; reklamne agencije; reklamne storitve; reklamno oglaševanje po radiu; reklamno oglaševanje po televiziji; stiki z javnostjo; tržne raziskave; izdajanje in objavljanje tekstov, besedil in posnetih nosilcev zvočnega in slikovnega zapisa v komercialne in reklamne namene; pripravljanje, vodenje in organiziranje poslovnih posvetovanj, sejmov, razstav in prireditev v reklamne in komercialne namene.

39: storitve polnjenja, pakiranja in skladiščenja pijač, zlasti piv, mešanic piv, piv vseh vrst, brezalkoholnih pijač, mineralnih vod, pitnih vod, namiznih vod, sodavic, sokov, mešanic piv in sokov, alkoholnih pijač; prevozništvo; organizacija potovanj; avtobusni transport; avtomobilski transport; dostava blaga; dostava blaga po pošti; dostava sporočil; informacije o

skladiščenju; informacije o transportu; izposoja skladiščnih kontejnerjev; izposoja tovornih vozil; izposoja vozil; kurirske storitve; ladijski transport; oddajanje hladilnih prostorov v najem; oddajanje skladišč v najem; posredništvo špedicijskih storitev; posredništvo transportnih storitev; potniški transport; shranjevanje blaga; skladiščenje blaga; šoferske storitve; špedicija; transport s tovornimi vozili; zračni transport; železniški transport.

(210) **201671537** (220) 22.12.2016
(441) 26.04.2017

(731) Pivovarna Laško Union d.o.o., Pivovarniška ulica 2, 1000 Ljubljana, SI

(740) dr. Jure Marn, univ.dipl.inž., univ.dipl.prav., Ljubljanska ulica 9, 2000 Maribor, SI

(531) 3.4; 6.1; 25.7; 26.2; 26.4; 27.5; 27.7; 29.1

(540)

(591) zelena, črna, bela, rumena, modra

(510,511)

32: pivo; mešanice svetlega in temnega piva; brezalkoholno pivo; pivo z nižjo vsebnostjo kalorij in alkohola; hmeljni napitki; mešanice piva s sadnimi sokovi, sadnimi ekstrakti in/ali z okusom po sadju; mešanice piva in limonade ali oranžade; mešanice piva z brezalkoholnimi pijačami; mineralna voda; pitna voda; namizna voda; gazirana voda; voda iz izvirov; sodavice; limonade; aromatizirane pijače na osnovi mineralne vode in sadja ali ekstraktov sadja; brezalkoholne pijače s sadjem; sadne pijače in sadni sokovi; nektari; brezalkoholne pijače; sirupi in drugi pripravki za proizvodnjo pijač; sadne pijače in/ali sadni sokovi z dodatkom mleka, mlečnih izdelkov ali mlečnih desertov; zelenjavne pijače in sokovi; brezalkoholne pijače iz zelenjave ali z dodatkom zelenjave; brezalkoholne fermentirane pijače.

35: prodaja na debelo in drobno piva, mineralnih vod in sodavic ter drugih brezalkoholnih pijač, sadnih pijač in sadnih sokov, sirupov in drugih pripravkov za proizvodnjo pijač, pitne vode, vode z dodatki (brezalkoholna pijača); oglasna dejavnost; marketinške storitve, ekonomska propaganda; vodenje komercialnih poslov; poslovna administracija; pisarniški posli; administrativne storitve; javnomnenjske raziskave; licitiranje; neposredno reklamno oglaševanje po pošti; objavljanje reklamnih besedil; oddajanje oglasnih površin v najem; oglaševanje po računalniški mreži; prikazi (demonstracija) izdelkov; razširjanje reklamnih materialov; reklamiranje po pošti; reklamne agencije; reklamne storitve; reklamno oglaševanje po radiu; reklamno oglaševanje po televiziji; stiki z javnostjo; tržne raziskave; izdajanje in objavljanje tekstov, besedil in posnetih nosilcev zvočnega in slikovnega zapisa v komercialne in reklamne namene; pripravljanje, vodenje in organiziranje poslovnih posvetovanj, sejmov, razstav in prireditev v reklamne in komercialne namene.

39: storitve polnjenja, pakiranja in skladiščenja pijač, zlasti piv, mešanic piv, piv vseh vrst, brezalkoholnih pijač, mineralnih vod, pitnih vod, namiznih vod, sodavic, sokov, mešanic piv in sokov, alkoholnih pijač; prevozništvo; organizacija potovanj; avtobusni transport; avtomobilski transport; dostava blaga; dostava blaga po pošti; dostava sporočil; informacije o skladiščenju; informacije o transportu; izposoja skladiščnih kontejnerjev; izposoja tovornih vozil; izposoja vozil; kurirske storitve; ladijski transport; oddajanje hladilnih prostorov v najem; oddajanje skladišč v najem; posredništvo špedicijskih storitev; posredništvo transportnih storitev; potniški transport; shranjevanje blaga; skladiščenje blaga; šoferske storitve; špedicija; transport s tovornimi vozili; zračni transport; železniški transport.

(210) **201671538** (220) 23.12.2016
(441) 26.04.2017

(731) ČZD KMEČKI GLAS d.o.o., Vurnikova ulica 2, 1000 Ljubljana, SI

(531) 2.9; 5.5; 14.9; 26.4; 27.5; 29.1

(540)

(591) modra, zelena, oker, bela, črna

(510,511)

09: aparati za snemanje, prenos in reprodukcijo zvoka in slike; magnetni nosilci zapisov; CD-ji, DVD-ji in ostali mediji.

41: izobraževanje; pouk; razvedrilo; športne in kulturne dejavnosti.

(210) **201671539** (220) 23.12.2016
(441) 26.04.2017

(731) ČZD KMEČKI GLAS d.o.o., Vurnikova ulica 2, 1000 Ljubljana, SI

(531) 2.9; 5.5; 14.9; 26.4; 27.5; 29.1

(540)

(591) modra, zelena, oker, bela, črna

(510,511)

09: aparati za snemanje, prenos in reprodukcijo zvoka in slike; magnetni nosilci zapisov; CD-ji, DVD-ji in ostali mediji.

41: izobraževanje; pouk; razvedrilo; športne in kulturne dejavnosti.

---

(210) **201671547** (220) 28.12.2016
(441) 26.04.2017

(731) ROTAR D.O.O.,
Podsmreka 7B, 1356 Dobrova, SI

(531) 15.1; 27.5

(540)

(510,511)

04: industrijska olja in maščobe; maziva, goriva (vključno goriva za motorje,predvsem olja in maziva za dvo- in štiritaktne motorje), litijeva večnamenska mast, mineralna olja, delno sintetično olje z aditivom za 2-taktne motorje.

07: črpalke, kultivatorji (stroji), motokultivatorji, motorne žage, enoročne motorne žage, električne žage, motorne kosilnice, električne kosilnice, motorne kose, električne kose, vrtni traktor, motorni vertikut, električni vertikut, električne kosilnice, rider motorne kosilnice, motorne škarje za živo mejo, električne škarje za živo mejo, kompresorji, motorni vrtalniki, prekopalniki, motorni prekopalniki, sesalniki, motorni agregati, enofazni električni agregati, trifazni električni agregati, dizelski električni agregati, električni agregati, visokotlačni čistilci, snežne freze, motorne škarje za živo mejo, električne škarje za živo mejo, drobilniki, zračni kompresor s priborom, motorni vrtalnik za zemljo, električni drobilniki vej, motorni drobilniki vej, električni hidropaki, motorni prekopalniki za zemljo, električni prekopalniki za zemljo, motorni pometači, električne potopne črpalke, električne pretočne črpalke, motorne črpalke za vodo, motorne škropilnice, aku škropilnice, motorni razpršilniki, sesalci, črpalke (deli strojev), filtri (deli strojev), filtri za zrak, kompresorji stroji, listi žag (deli strojev), membrane (deli črpalk), močnostni generatorji za rezervno napajanje, noži (deli strojev), noži za kosilnice, motorni sesalniki-pihalniki, električni sesalniki-pihalniki, statorji (deli strojev), ščitniki (deli strojev), pokrovi (deli strojev), tlačni ventili (deli strojev), vakuumske črpalke (deli strojev), ventili (deli strojev), najlon glave z nitko za motorne kose in kosilnice, kosilne glave, jeklena rezila za motorne kose, kovinska rezila za motorne kose, priključki za vrtne traktorje, verige za motorne žage, meči za žage, oprema za verižne žage, električni stroji za brušenje verig, rezervni deli za zgoraj navedene stroje, pribor, dodatki in priključki za vse zgoraj naveden električne in motorne stroje, ki spadajo v ta razred.

08: ročne škropilnice, ročne pršilke, pribor za ročne škropilnice, posipalnik, sejalnik, črpalke za izsesavanje olja, univerzalni noži, ročne škarje za živo mejo, ročne škarje, orodje za višinsko nego dreves, ročni cepilniki, freze, gozdarske verige in oprema za gozdarje (škripci, zanke), vse ročno vrtnarsko in gozdarsko orodje in pripomočki, posode za gorivo, kombinirane posode za gorivo in olje.

25: delovni čevlji in škornji, zaščitna obleka in obutev, delovna oblačila (hlače farmer, varilski zaščitni predpasnik, jakna, telovnik), čepice in kape (pokrivala), kratke hlače, majice (T-shirt), moške srajce z dolgimi in kratkimi rokavi nogavice, oblačila (športna oblačila), obleke in obutev, puloverji, puloverji (kot oblačila), rokavice (oblačila), konfekcijska oblačila, kratke nogavice, legice (hlače brez stopal), pižame, rute, šali, ženski šal - ogrinjalo.

---

(210) **201770008** (220) 05.01.2017
(441) 26.04.2017

(731) Renault Nissan Slovenija d.o.o.,
Dunajska cesta 22, 1000 Ljubljana, SI

(540)

Freedom

(510,511)

12: avtomobili; motorna vozila.

35: distribucija oglaševalskega, tržnega in promocijskega materiala; elektronsko objavljanje tiskanega gradiva za oglaševalske namene; internetno oglaševanje avtomobilov, ki so na prodaj; informacijske storitve v zvezi z oglaševanjem; grafične oglaševalske storitve; izdaja reklamnih letakov; izdajanje in posodabljanje oglaševalskih besedil; izdajanje oglaševalskega gradiva; izdajanje oglasnega materiala; izdajanje reklamnih besedil; izdajanje reklamnih letakov; izdajanje tiskovin v oglaševalske namene; izdajanje tiskovin v oglaševalske namene v elektronski obliki; izdelava oglasnega gradiva; izdelava oglasnega materiala; izdelava reklamnega materiala; izposoja vsega reklamnega in tržnega prezentacijskega materiala; objavljanje oglasnih besedil; objavljanje reklamnega materiala na spletu; objavljanje reklamnih besedil; objavljanje reklamnih materialov; objavljanje reklamnih materialov in besedil; objavljanje reklamnih tekstov; oglaševalske in oglasne storitve; oglaševalske in promocijske storitve; oglaševalske in reklamne storitve; oglaševalske storitve; oglaševalske storitve v zvezi s prodajo motornih vozil; oglaševalske storitve v zvezi z motornimi vozili; oglaševanje in oglaševalske storitve; oglaševanje in marketing.

(210) **201770022** (220) 11.01.2017
(441) 26.04.2017

(731) Robert Slak,
Spodnje Pirniče 53b, 1133 Ljubljana - Brod, SI;
Alojzij Slak,
Spodnje Pirniče 49h, 1133 Ljubljana - Brod, SI

(540)

BOŠ VIDEL KAJ DELA DOLEN'C

(510,511)

41: filmska produkcija, razen oglaševalskih filmov; informiranje o prireditvah; obdelava (izdajanje) videotrakov; organizacija in vodenje koncertov; organizacija in vodenje simpozijev; organizacija tekmovanj (zabavnih in izobraževalnih); organiziranje plesov; organiziranje nastopov (storitve impresarijev); organiziranje zabavnih prireditev na ulici; orkestralni nastopi; pisanje scenarijev; planiranje družabnih prireditev; produkcija filmov na video trakovih; produkcija glasbe; produkcija gledaliških predstav; produkcija predstav; produkcija radijskih in televizijskih programov; radijske oddaje za zabavo; snemanje videotrakov; storitve agencij za prodajo kart (razvedrilo); storitve glasbenega komponiranja; storitve karaok; televizijski zabavni program; vodenje izletov; zabave.

(210) **201770032** (220) 15.02.2017
(441) 26.04.2017

(731) HUNGARIKUM d.o.o.,
Glavna ulica 115, 9220 Lendava, SI

(531) 27.5; 29.1

(540)

HUNGARIKUM
Trgovina - Bolt

(591) rdeča, zelena, črna

(510,511)

21: priprave ter posode za gospodinjstvo ali kuhinjo; glavniki in gobe; ščetke (razen čopičev); materiali za ščetkarstvo; čistilne priprave; jeklena volna; surovo ali delno obdelano steklo (razen stekla za gradbeništvo), steklenina, porcelan in fajansa, ki jih ne obsegajo drugi razredi; posoda iz porcelana; umetnine iz porcelana, gline ali stekla.

24: tkanine in tekstilni proizvodi, ki jih ne obsegajo drugi razredi; pregrinjala za postelje in mize; vezeno blago; tekstilije (blago, tkanine); namizni prti, ne papirnati ; namizni prtički iz tekstila (blaga).

26: čipke in vezenine, trakovi in vezalke; gumbi, kaveljčki in ušesca, bucike in igle; umetno cvetje; čipkaste obrobe; čipkasti naborki; čipke za obrobo.

29: meso, ribe, perutnina in divjačina; mesni ekstrakti; konzervirano, zamrznjeno, sušeno ter kuhano sadje in zelenjava; želeji, marmelade, kompoti; jajca, mleko in mlečni izdelki; jedilno olje in maščoba; klobase; siri; maslo.

30: kava, čaj, kakao in kavni nadomestki; riž, tapioka, sago; moka in izdelki iz žitaric, kruh, pecivo in slaščice, sladoled; sladkor, med, melasni sirup; kvas, pecilni prašek; sol, gorčica; kis, omake(začimba), začimbe; led; testenine.

33: alkoholne pijače (razen piva); vina; žgane pijače (narejene z destilacijo).

(210) **201770063** (220) 24.01.2017
(441) 26.04.2017

(731) TISA d.o.o.,
Cesta v Prod 84, 1000 Ljubljana, SI

(531) 5.1; 24.17; 26.11; 27.5; 29.1

(540)

TISA d.o.o.

(591) zelena

(510,511)

40: predelava odpadkov, obdelava odpadkov (recikliranje).

44: gozdarske, vrtnarske in kmetijske storitve.

(210) **201770067** (220) 25.01.2017
(441) 26.04.2017

(731) ŽAN - STORITVE, d.o.o.,
Šentjernejska cesta 8, 8000 Novo mesto, SI

(531) 9.7; 20.7; 27.5; 29.1

(540)

Prevod povzetka
Tehnično oblikovanje
Lektoriranje
VSE ZA DIPLOMO

(591) črna, siva, modra

(510,511)

35: analiza podatkov tržnih raziskav, prepis podatkov, storitve agencij za tipkanje, statistična analiza in poročanje; urejanje besedil

41: lektoriranje dokumentov, prevajanje, storitve v zvezi z izobraževanjem.

(210) **201770076** (220) 30.01.2017
(441) 26.04.2017

(731) MAMUT ŠPORT, TURIZEM D.O.O.,
Cesta svobode 4A, 4260 Bled, SI

(531) 3.2; 27.5; 29.1

(540)

(591) zelena, črna, bela

(510,511)

39: organizacija potovanj; avtobusni transport; avtomobilski transport; dostava blaga po pošti; informacije o transport; izposoja avtomobilov; izposoja čolnov; izposoja konjev; izposoja letal; izposoja potapljaških oblek; izposoja potniških vozil; izposoja vozil; posredništvo transportnih storitev; potniški transport; prevoz potnikov; potovalne rezervacije; prirejanje izletov; prirejanje križarjenj; prirejanje turističnih ogledovanj; rezervacije sedežev za potovanja; spremljanje potnikov; transport s čolni za zabavo; transportne rezervacije.

41: razvedrilo; športne in kulturne dejavnosti; fotografske reportaže; informiranje o prireditvah; informiranje o rekreaciji; inštruiranje; izposoja športne opreme (razen vozil); merjenje časa na športnih prireditvah; oddajanje v najem športnih igrišč; oddajanje v najem teniških igrišč; organizacija in vodenje koncertov; organizacija športnih tekmovanj; organizacija tekmovanj (zabavnih in izobraževalnih); organiziranje in vodenje učnih delavnic (šolanje); oskrba z rekreacijski pripomočki; počitniški tabori; prostori za šport (dano na razpolago); športni tabori.

(210) **201770105** (220) 02.02.2017
(441) 26.04.2017

(731) Maraco d.o.o.,
Vosek 39, 2231 Pernica, SI

(540)

Slimtox

(510,511)

03: pripomočki za hujšanje (kozmetični), razen za medicinske namene.

05: zdravilni pripravki za hujšanje.

30: čaji.

(210) **201770106** (220) 03.02.2017
(441) 26.04.2017

(731) Pharmaceutical Chemical Cosmetic industry
ALKALOID AD - Skopje,
Blvd. Aleksandar Makedonski 12, 1000 Skopje, MK

(740) ZIVKO MIJATOVIC & PARTNERS, d.o.o.,
Ulica stare pravde 10, 1000 Ljubljana, SI

(531) 1.15; 3.2; 9.3; 24.17; 26.1; 26.11; 27.5; 27.7; 29.1

(540)

(591) bela, modra, roza, zelena, rumena

(510,511)

03: tekoči detergent in mehčalec.

(210) **201770107** (220) 03.02.2017
(441) 26.04.2017

(731) Pharmaceutical chemical cosmetic industry
ALKALOID AD Skopje,
Blvd. Aleksandar Makedonski 12, 1000 Skopje, MK

(740) ZIVKO MIJATOVIC & PARTNERS, d.o.o.,
Ulica stare pravde 10, 1000 Ljubljana, SI

(531) 1.15; 3.2; 9.3; 26.1; 26.11; 27.5; 29.1

(540)

(591) modra, bela, rumena, zelena, roza

(510,511)

03: tekoči detergent.

(210) **201770108** (220) 03.02.2017
(441) 26.04.2017

(731) Pharmaceutical chemical cosmetic industry
ALKALOID AD Skopje,
Blvd. Aleksandar Makedonski 12, 1000 Skopje, MK

(740) ZIVKO MIJATOVIC & PARTNERS, d.o.o.,
Ulica stare pravde 10, 1000 Ljubljana, SI

(531) 1.15; 3.2; 9.3; 26.1; 26.11; 27.5; 29.1

(540)

(591) modra, bela, rumena, zelena, roza

(510,511)

03: mehčalec.

(210) **201770112** (220) 06.02.2017
(441) 26.04.2017

(731) HELIOS sestavljeno podjetje
za kapitalske naložbe in razvoj, d.o.o.,
Količevo 2, 1230 Domžale, SI

(740) dr. Jure Marn, univ.dipl.inž., univ.dipl.prav.,
Ljubljanska ulica 9, 2000 Maribor, SI

(531) 11.7; 26.4; 27.5; 29.1

(540)

(591) črna, zelena

(510,511)

01: neobdelane epoksi smole, neobdelani epoksi premazi, zlasti prilagojeni za industrijske talne obloge; kemični proizvodi in polproizvodi za industrijo, znanost ter fotografijo; sintetične smole v surovem stanju; nepredelane umetne plastike; aditivi; dodatki za umetne snovi, in sicer antioksidanti, stabilizatorji, plastifikatorji, ločevalna sredstva, pospeševalci, razredčila, polnila; lepila; veziva za industrijo; konstrukcijska lepila; epoksialna lepila; poliuretanska lepila; metakrilatna lepila; toplotno taljiva lepila; elastična in tesnilna lepila; lepila za strjevanje s svetlobo; silikonski žigi; cianoakrilatna in anaerobna lepila; lepila in laki za strjevanje z uv-svetlobo; smole in drugi materiali za strjevanje z UV-svetlobo, ki jih zajema ta razred; epoksidne smole za laminiranje; smole za laminiranje; smole za proizvodnjo laminatov (kompozitov); smole za uporabo v mokrih navijalnih postopkih; epoksidne in poliuretanske smole; mate z emulzijskim vezivom; mate s praškastim vezivom; hibridi, površinski premazi (gelcoat); smole za vlečenje (pultruzijo); PVC sendvič materiali; PET sendvič materiali; PU (poliuretani); smole za impregnacijo navitij ter za laminate; smole za kalupe in izolatorje; smole za zalivanje komponent (potting); smole in drugi kemični proizvodi za uporabo na transformatorjih, kabelskih spojkah, napajalnih modulih, rudniški opremi, ki jih obsega ta razred; fotopolimerne maske za proizvodnjo tiskanih plošč; smole za proizvodnjo svetlečih diod; epoksi/poliuretanske smole za hermetizacijo, impregnacijo in vlivanje; materiali za zalivanje elektronskih komponent; lepila za elektroniko; pripravki za spajkanje; toplotno prevodne paste; električno prevodna lepila; paste za spajkanje; varilni praški in mikrogranule; SMD-lepila; kalupni silikoni; kondenzacijski silikoni (RTV-2); adicijski silikoni (RTV-2); posebni silikoni; tekoči silikon (LSR) in silikoni za visoke temperature (HTV) za stiskanje in brizganje; RTV-silikoni; akrilne dekorativne smole; smole za strjevanje z UV-svetlobo; smole za stereolitografijo; gelcoati/smole za površinsko zaščito; površinski premazi na osnovi poliestrske smole (gelcoat); površinski premazi na osnovi ortoftalne smole (gelcoat); površinski premazi na osnovi izoftalne smole (gelcoat); površinski premazi na osnovi na osnovi izoftal-neopentilglikol poliestrske smole (gelcoat); površinski premazi na osnovi vinilester smole (gelcoat); površinski premazi (gelcoat) za kalupe; ločevalni vosek; semi-permanentna ločevalna sredstva; smole za prototipe; paste in lopatice za modeliranje; paste za laminiranje; kemikalije za proizvodnjo z uporabo vakuumske vreče in infuzije; neorganski papir in elastični večslojni laminati; duroplasti - termoreaktivne snovi za stiskanje in brizganje; epoksidne zmesi za kalupe; poliestrske zmesi za kalupe; fenol za kalupe; vinilester in poliuretanske kalupne smole; smola za prototipe, modele in kalupe; globinska sredstva; kemična in topilna čistilna sredstva za uporabo v industriji; sredstva za ločevanje, ki jih obsega ta razred; sredstva za kalupe: silikonska, brezsilikonska sredstva za ločevanje; čistila za kalupe; materiali za vzdrževanje kalupov; silikonski, fluoro-slikonski, fenil-silkonski kavčuk v HCR, HTV, RTV in LSR obliki; posebni proizvodi na osnovi silikonov in siloksanov; silikonske smole; anhidridi, amini, katalizatorji, peroksidi; nenasičena poliestrska smola (UP) ter vinilester smola, tudi z razredčevalci, monomeri in dodatki.

02: neobdelane epoksi smole, neobdelani epoksi premazi, zlasti prilagojeni za industrijske talne obloge; kemični proizvodi in polproizvodi za industrijo, znanost ter fotografijo; sintetične smole v surovem stanju; nepredelane umetne plastike; aditivi; dodatki za

umetne snovi, in sicer antioksidanti, stabilizatorji, plastifikatorji, ločevalna sredstva, pospeševalci, razredčila, polnila; lepila; veziva za industrijo; konstrukcijska lepila; epoksialna lepila; poliuretanska lepila; metakrilatna lepila; toplotno taljiva lepila; elastična in tesnilna lepila; lepila za strjevanje s svetlobo; silikonski žigi; cianoakrilatna in anaerobna lepila; lepila in laki za strjevanje z uv-svetlobo; smole in drugi materiali za strjevanje z UV-svetlobo, ki jih zajema ta razred; epoksidne smole za laminiranje; smole za laminiranje; smole za proizvodnjo laminatov (kompozitov); smole za uporabo v mokrih navijalnih postopkih; epoksidne in poliuretanske smole; mate z emulzijskim vezivom; mate s praškastim vezivom; hibridi, površinski premazi (gelcoat); smole za vlečenje (pultruzijo); PVC sendvič materiali; PET sendvič materiali; PU (poliuretani); smole za impregnacijo navitij ter za laminate; smole za kalupe in izolatorje; smole za zalivanje komponent (potting); smole in drugi kemični proizvodi za uporabo na transformatorjih, kabelskih spojkah, napajalnih modulih, rudniški opremi, ki jih obsega ta razred; fotopolimerne maske za proizvodnjo tiskanih plošč; smole za proizvodnjo svetlečih diod; epoksi/poliuretanske smole za hermetizacijo, impregnacijo in vlivanje; materiali za zalivanje elektronskih komponent; lepila za elektroniko; pripravki za spajkanje; toplotno prevodne paste; električno prevodna lepila; paste za spajkanje; varilni praški in mikrogranule; SMD-lepila; kalupni silikoni; kondenzacijski silikoni (RTV-2); adicijski silikoni (RTV-2); posebni silikoni; tekoči silikon (LSR) in silikoni za visoke temperature (HTV) za stiskanje in brizganje; RTV-silikoni; akrilne dekorativne smole; smole za strjevanje z UV-svetlobo; smole za stereolitografijo; gelcoati/smole za površinsko zaščito; površinski premazi na osnovi poliestrske smole (gelcoat); površinski premazi na osnovi ortoftalne smole (gelcoat); površinski premazi na osnovi izoftalne smole (gelcoat); površinski premazi na osnovi na osnovi izoftal-neopentilglikol poliestrske smole (gelcoat); površinski premazi na osnovi vinilester smole (gelcoat); površinski premazi (gelcoat) za kalupe; ločevalni vosek; semi-permanentna ločevalna sredstva; smole za prototipe; paste in lopatice za modeliranje; paste za laminiranje; kemikalije za proizvodnjo z uporabo vakuumske vreče in infuzije; neorganski papir in elastični večslojni laminati; duroplasti - termoreaktivne snovi za stiskanje in brizganje; epoksidne zmesi za kalupe; poliestrske zmesi za kalupe; fenol za kalupe; vinilester in poliuretanske kalupne smole; smola za prototipe, modele in kalupe; globinska sredstva; kemična in topilna čistilna sredstva za uporabo v industriji; sredstva za ločevanje, ki jih obsega ta razred; sredstva za kalupe: silikonska, brezsilikonska sredstva za ločevanje; čistila za kalupe; materiali za vzdrževanje kalupov; silikonski, fluoro-slikonski, fenil-silkonski kavčuk v HCR, HTV, RTV in LSR obliki; posebni proizvodi na osnovi silikonov in siloksanov; silikonske smole; anhidridi, amini, katalizatorji, peroksidi; nenasičena poliestrska smola (UP) ter vinilester smola, tudi z razredčevalci, monomeri in dodatki.

04: premazni sestavi za ohranjanje kamna (olja); premazni sestavi za ohranjanje betona (olja); premazni sestavi za ohranjanje zidov (olja).

17: epoksidni samonivelirni pod; epoksidni film, razen za zavijanje; epoksidni film za uporabo pri tesnjenju in izolaciji; izolacijski in pregradni proizvodi in materiali; izdelki iz sintetične gume za tesnilne namene; izdelki iz gume za tesnilne namene; tesnilni obroči, izdelani iz sintetične gume; gumijasti distančniki za uporabo z optičnimi kabli; vzmetne podložke iz gume; gumijaste podložke za zaščito vijakov; gumijaste podložke za zaščito kavljev; tesnilne podložke iz gume (razen za vodovodne pipe); ekstrudirana plastika v obliki blokov, za uporabo v proizvodnji; folije iz celuloze za uporabo v proizvodnji; folije iz celuloze (ne za pakiranje ali zavijanje); folije iz regenerirane celuloze, ne za pakiranje; poliuretanska folija, razen za zavijanje; mineralna vlakna; poliuretanska folija za laminiranje stekla; folije iz plastike (polizdelki); plastične folije, razen za ovijanje; plastični material v ekstrudirani obliki za uporabo v proizvodnji; proizvodi in materiali za odpornost proti vodi in vlagi; grafitna polnila za črpalke, tesnila in ventile; poliuretanska folija za uporabo pri tesnjenju in izolaciji; poliuretanska folija za tesnjenje in izolacijo stavb; gumijasta tesnilna sredstva za spoje; izolacije s tesnilnimi funkcijami za zaščito pred toploto; gumijasta tesnila za namene mašenja in lepljenja; kiti; zmesi za stikališča; polnilni kompoziti za spoje; kompoziti za spajanje cevi, za zatesnjevanje navojev cevi; tesnilni kompoziti za spoje, iz silikonske gume; kemični kompoziti za oblaganje cevi za preprečevanje iztekanja; kemični kompoziti za zatesnjene spojev cevnih stikov; tesnilni obroči za fitinge cevi (nekovinski); nekovinski radialni obročki za gred; nekovinska tesnila (ne pečati); tesnilna sredstva za zgradbe; tesnila za pokrove ekspanzijskih spojev; tesnilne mase za spoje; tesnila za spoje; tesnilna sredstva za spoje za gradbene namene; tesnilna sredstva za konstrukcijsko dejavnost; nekovinska oljna tesnila; ognjevzdržna tesnila; nekovinski tesnilni sklopi; gumijasti čepi za uporabo v proizvodnji; gumijasti čepi (za industrijske pakirne posode); razpoke (kemične snovi za zatesnitev).

---

(210) **201770117** (220) 06.02.2017
(441) 26.04.2017

(731) Jure Novak,
Poklukarjeva ulica 25, 1000 Ljubljana, SI

(531) 24.5; 26.1; 27.5; 29.1

(540)

(591) rdeča, modra

(510,511)

09: znanstveni, pomorski, geodetski, fotografski, kinematografski, optični, tehtalni, merilni, signalizacijski, kontrolni (nadzorni), reševalni ter učni aparati in instrumenti; aparati in instrumenti za prevajanje, preklapljanje, transformiranje, akumuliranje, regulacijo ali kontrolo električne energije; aparati za snemanje, prenos in reprodukcijo

zvoka in slike; magnetni nosilci zapisov, zvočne plošče; CD - ji; DVD - ji in ostali zvočni mediji; mehanizmi za aparate na kovance; registrske blagajne, računski stroji, oprema za obdelavo informacij in računalniki; računalniška programska oprema gasilni aparati; aerometri; aktinometri (merilniki sevanja); akumulatorji, električni; akumulatorske posode; akustični spojnice; alarmi; alarmi na piskanje; alarmni zvonci, električni; alkoholmetri; altigrafi (višinomeri); ampermetri; anemometri (vetromeri); animirani filmi; anode; anodne baterije; antene; antikatode; aparati in oprema za reševanje človeških življenj; aparati za analizo hrane; aparati za analizo, razen za medicinske namene; aparati za fermentiranje (laboratorijski aparati); aparati za merjenje debeline kože; aparati za natančno merjenje; aparati za sušenje fotografij; aparati za zasteklitev fotografij; apertometri (optika); avdio in video sprejemniki; avdiovizualne učne naprave; avtomati za karte; avtomati za prodajo cigaret in drugih izdelkov na kovance; avtomatični kazalniki nizkega pritiska v zračnicah; avtomatizirana uradna okenca (bankomat); avtomatski kontrolni ventili (elektromagnetna stikala); avtomatski odzivniki; azbestne rokavice za zaščito pred poškodbami; azbestni ščiti za gasilce; bakrena žica, izolirana; barometri; baterije, električne; betatroni; bliskavice (fotografiranje); boje za označevanje; brenčači pri telefonu; brizgalne cevi; CD - ROM - i; celična stikala (elektrotehnika); centrirne naprave za diapozitive; cestni znaki, svetlobni ali mehanski; cevi na razelektrenje, razen za razsvetljavo; ciklotroni; čevlji za zaščito proti nesrečam, žarčenju in ognju; čipi (deli integriranih vezij); čistilne naprave za gramofonske plošče; čitalnik črtnih kod; čitalniki (računalniška oprema); daljinomeri; daljnogledi; daljnogledi za orožje; datoteke slik, naložljive preko računalniške mreže (internet); dekompresijske komore; densitometri (gostomeri); denzimetri (gostomeri); destilacijske naprave za znanstvene namene; detektorji; detektorji dima; detektorji ponarejenega denarja; detektorji za kovine za industrijske ali vojaške namene; diagnostični aparati, ne za medicinske namene; diapozitivi; diaprojektorji; dihalne maske, razen za umetno dihanje; dihalni aparati za potapljan je; dihalni aparati, razen za umetno dihanje; diktafoni; dinamometri; diode svetleče (LED); dioptersko merilo (del sekstanta); diskete; diskovni pogoni (za računalnike); DNA čipi (zgradba digitalnega omrežja); dozimetri; dozirne merilne žlice; drogovi za brezžične antene; držala za tuljave za električne žice; DVD - ji; električne naprave in napeljave za daljinsko upravljanje proizvodnih procesov; električni akumulatorji, za vozila; električni hišni zvonci; električni vodi; elektrificirane ograje; elektrificirane tirnice za premikanje reflektorjev; elektrodinamične naprave za daljinsko upravljanje signalizacije; elektrodinamične naprave za daljinsko upravljanje železniških kretnic; elektromagnetne tuljave; elektronke (visoko vakuumske radijske cevi); elektronska peresa (za optično čitanje podatkov); elektronske beležnice; elektronske etikete za proizvode; elektronske ovratnice za usposabljanje živali; elektronske publikacije, naložljive preko računalniške mreže (internet); elektronske table za obvestila; elektronski žepni prevajalniki; epidiaskopi; epruvete; ergom etri; etuiji za fotografske aparate in instrumente; etuiji za očala; etuiji za pametne telefone; faksi (naprave); fakturni stroji; filmi za rentgen, osvetljeni; filmi, osvetljeni; filmske kamere; filtri (fotografija); filtri za ultravijolične žarke (fotografija); filtri za zaščitne (dihalne) maske; fizikalne aparati in instrumenti; fleši, bliskavice (fotografija); fluorescentni zasloni; fotoelementi; fotografski aparati; fotokopirni stroji (fotografski, elektrostatični, termični); fotometri (svetlomeri); fototelegrafski aparati; galvanometri; galvanske celice; galvanske celice; gasilni aparati; gasilska vozila; gasilske cevi; gasilski čolni; glasbeni avtomati na kovance; glasbene datoteke (naložljive); globinske sonde; govorilne cevi; GPS (Sistemi za globalno pozicioniranje); gramofoni; gramofonske igle; gramofonske plošče; grezilne vrvi; gumbi za zvonce; heliografske naprave (naprave za signaliziranje); hidrometri; higrometri; hologrami; identifikacijske kartice, magnetne; igralne palice za uporabo z računalniki (ne za videoigre); induktorji (elektrika); inkubatorji za kulture bakterij; instrumenti z okularji; instrumenti za analizo plina; instrumenti za določanje azimuta; instrumenti za merjenje zemljišča; instrumenti za niveliranje; instrumenti za opazovanje; integrirana vezja; inverterji (elektrika); ionizatorji, razen za zrak ali vodo; iskalniki, fotografski; izplakovalne banjice (fotografija); jahalne čelade; juke - boxi (za računalnike); kabli, električni; kalibri (merilna naprava); kalorimetri; kapilarne cevi; kartice z integriranim vezjem (smart cards); kasete za video - igre; kasetofoni; katode; katodne naprave proti rjavenju; kazalniki hitrosti; kazalniki količine; kazalniki temperature; kazalniki tlaka; kemijski aparati in instrumenti; kinematografski filmi; kislinometri; kislinometri za akumulatorje; klinometri; ključavnice, električne; kljunasta merila; koaksialni kabli; kodirane magnetne kartice; kolektorji, električni; kompaktne plošče - CD - ji (a v dio, video); komparatorji; kompasi; kompasi (merilni inštrument i); komutatorji; komutatorji, električni (preklopne električne naprave); kondenzatorji, električni; konektorji (elektrika); kontakti (električni); kontaktne leče; kontrolne plošče (elektrika); kontrolni instrumenti za bojlerje; korekturne leče; kotomeri (merilni instrumenti); kozmografski inštrumenti; kristalni detektorji; krojaški metri; kromatografske aparati za laboratorijsko uporabo; kronografi (merilniki časa); kukala s povečevalnim steklom za vrata; laboratorijske centrifuge; laboratorijski pladnji; ladijske signalne naprave; ladijski kompasi; laktodensimetri; laktometri; laserji, razen za medicinske namene; la ternae magicae; libele (instrumenti za določanje horizontale); logaritemska računala; lutke za oživljanje (učni aparat); lutke za testiranje trkov (simulacija karambola); magneti; magneti (dekorativni); magnetna zapestnica za identifikacijo; magnetne žice; magnetni diski; magnetni kodirniki; magnetni nosilci podatkov; magnetni trakovi; magnetofoni; majhne precizne tehtnice; manometri (aparati za merjenje pritiska); maske za varjenje; matematični instrumenti; material za električno napeljavo (žice, kabli); megafoni; mehanični znaki; mehanizmi za aparate na kovance; mehanizmi za aparate na žetone; mehanizmi za TV sprejemnike na kovance; mere; merice iz stekla; merila; merila (mizarstvo); merila za navoje; merila za nivo tekočih goriv; merilne mize (merilni instrumenti); merilne naprave; merilne naprave (števci); merilne naprave, električne; merilni instrumenti; merilniki električne izgube; merilniki frekvence; merilniki hitrosti (fotografija); merilniki hitrosti na ladjah; merilniki tlaka;

merilniki valov; merilniki vrtljajev; meteorološki baloni; meteorološki instrumenti; metronomi (merilniki takta pri glasbi); mikrotomi; mikrofoni; mikrometri; mikrometrski vijaki za optične instrumente; mikroprocesorji; mikroskopi; miške (računalniška oprema); mizarski metri; modemi; monitorji (terminali) (računalniška oprema); monitorji (zasloni) (računalniški programi); mostične tehtnice; nadzorne naprave, električne; napeljave, električne; naprava za lomljenje svetlobe (mikroskopija); naprave in instrumenti za astronomijo; naprave in instrumenti za tehtanje; naprave in napeljave za proizvodnjo rentgenskih žarkov, razen za medicinske namene; naprave in stro ji za sondiranje; naprave proti motnjam (elektrika); naprave za analizo zraka; naprave za avtomatsko upravljanje vozil; naprave za beleženje časa; naprave za daljinsko upravljanje; naprave za elektrolizo; naprave za fotografske kopije; naprave za kontrolo hitrosti vozil; naprave za medsebojno zvezo; naprave za merjenje debeline usnja; naprave za merjenje naklonskega kota; naprave za merjenje oddaljenosti; naprave za merjenje razdalj; naprave za merjenje soli; naprave za montažo kinematografskih filmov; naprave za prenos zvoka; naprave za pretakanje kisika; naprave za razmagnetenje magnetofonskih trakov; naprave za reprodukcijo zvoka; naprave za rezanje filmov; naprave za snemanje zvoka; naprave za tehtanje; naprave za testiranje materialov; naprave za učenje; naprave za upravljanje liftov; naprave za uravnotežanje; naprave za zamenjavo gramofonskih igel; navigacijski aparati za vozila (panelni računalniki); navigacijski instrumenti; navijalne tuljave, vretenca (fotografija); navtični aparati in instrumenti; neonske znaki in izveski; neprave za pregledovanje jajc pri umetni luči; neprebojni jopiči; nitke, barvne, spletene za prepoznavanje električnih žic; nogavice z električnim gretjem; noniji (merilne naprave); nosilci zvoka; notesniki (osebni računalniki); objektivi (leče) (optika); objektivi za fotografiranje vesolja; oblačila izdelana posebej za laboratorije; obrazni zasloni za zaščito pri delu; obroči za kalibriranje; očala (optika); očala proti bleščanju; očala za šport; odbojne ploščice za zaščito v prometu, za osebno rabo; odcejalniki (fotografija); oddajniki (telefonija); oddajne naprave (telekomunikacije); oddajniki (telekomunikacije); oddajniki za elektronske signale; odjemne ročice za gramofone; odmerjevalniki; odsevni varnostni telovnik i; ogledala (optika); ognjevarna azbestna oblačila; ognjevarna oblačila; ohišja za akumulatorje; ohmmetri (merilniki upornosti pri elektriki); ojačevalci; ojačevalne elektronske cevi; ojačevalni elektronski ventili; oktanti; okularji; okvirčki za diapozitive; okviri za očala; okviri za fotografske plošče; omarice za zvočnike; omejilniki toka; opne (akustika); opne za znanstvene aparate; optična vlakna; optična vlakna (kabli); optične leče; optični aparati in instrumenti; optični pripomočki; optični čitalniki teksta; optični diski; optični nosilci podatkov; optični zgoščevalniki; optično steklo; oscilografi; osebni računalniki (laptopi); ovitki za pametne telefone; ovoji za prepoznavanje električnih žic; označevalniki robov pri šivanju; ozonizatorji (naprave za pridobivanje ozona); palice za fotografiranje (ročne); palice za iskanje vode (bajalice); palice za gašenje požara; pametna očala; pametne ure; pametne kartice; parkirne ure; peči za laboratorijske poizkuse; pečice za laboratorijske poizkuse; pedometri (naprave za merjenje korakov); periskopi; peščene ure za kuhanje jajc; pipete; pirometri; pisarniški stroji na kartice; pisemske tehtnice; piščalke za pse; planimetri (ploskvomeri); plaval ni jopiči; plavalni obroči; plavutke; plinski rezervoarji; plošče za električne akumulatorje; ploterji (velikoformatni tiskalniki); počivalniki za zapestja za rabo z računalniki; podloge za miške (računalniška opre ma); pohištvo za laboratorije; pokrovčki za leče (optika); pokrovčki za vtičnice; polarimetri; polnilci za akumulatorje; polnilniki za električne akumulatorje; polnilci za elektronske cigarete; polprevodniki; posodice za kontaktne leče; pospeševalniki delcev; potapljaške maske; potapljaške obleke; povečevalna stekla (optika); povečevalniki (fotografija); povečevalno steklo; požarne stopnice; požarni alarmi (javljalniki požara); predvajalne naprave za zgoščenke (CD - player); prenapetostni regulatorji; prenosni predvajalniki; prenosni računalniki (laptopi); prenosen radijski sprejemni in oddajni aparat (radiotelefon); prenosni radio (walkman); prenosni telefoni; pretvorniki, električni; prevodniki, električni; priključki za merilnike pritiska za ventile; priključki, električni; priključne doze (elektrika); prizme (optika); procesorji (centralne procesne enote); programi za računalniške igre; programi za računalniške sisteme (posneti); projekcijski zasloni; projektorji; prometna signalizacija (semaforji); protipožarna prekrivala; protipožarne črpalke; protivlomne napeljave, električne; protivlomne naprave; računala (abakusi); računala v obliki diska; računalniki; računalniške periferne enote; računalniške tipkovnice; računalniški programi - programska oprema, naložljiva preko računalniške mreže (internet); računalniški programi, registrirani; računalniški software, registriran; računalniški pomnilnik (naprave); računski strojčki; radarji; radijski sprejemniki; radioaparati za vozila; radiološke naprave za industrijske namene; radiotelefonski aparati; radiotelefonski osebni pozivniki; radiotelegrafske aparati; rasterji za fotogravuro; ravnila; ravnila (merilni instrumenti); razdelilne omare (elektrika); razdelilne omarice (elektrika); razdelilne plošče (elektrika); razdelilni pulti (elektrika); reducirke (elektrotehnika); refraktometri; refraktorji; registracijske ure (priprave za registracijo časa); registrske blagajne; regulacijske naprave, električne; regulatorji hitrosti pri gramofonih; regulatorji napetosti za vozila; regulatorji toplote; regulatorji za odrsko razsvetljavo; releji, električni; rentgenske cevi, razen za medicinske namene; rentgenske fotografije, razen za medicinske namene; rentgenski aparati, razen za medicinske namene; rentgenski ekrani za industrijsko uporabo; reostati; respiratorji za filtriranje zraka (filtri plinske maske); rešetke za električne akumulatorje; rešilne boje; rešilne mreže; rešilne ponjave; rešilni jopiči; rešilni pasovi; rešilni splavi; retorte; retorte za laboratorijske poizkuse; rimske tehtnice; ročne tehtnice na vzvod; rokavice za potapljače; rokavice za zaščito pred rentgenskimi žarki za industrijske namene; rotorji (elektrika); saharometri; sateliti za znanstvene namene; satelitski navigacijski aparati; sekstanti; seštevalni strojčki; sferometri (merilniki ukrivljenosti površin, na primer leč); signali za meglo, ne eksplozivni; signalne boje; signalne piščalke; signalne svetilke; signalne table, svetlobne ali mehanske; signalni zvonci; silicijeve rezine (za integrirana vezja); simulatorji vožnje ali nadzor vozil; sirene; skenerji (računalniška oprema); sledilci telesne aktivnosti (za nošenje); slušalke (naglavne); sonarji; sončna očala;

sončne baterije; sonde za znanstvene namene; sonometri (merilniki moči in lokacije zvoka); spektrografi; spektroskopi; spojke za električne žice; spojke za žice (elektrika); spojke, električne; spojnice (računalniška oprema); sponke za nos za potapljače in plavalce; sprožilci (fotografija); stativi za kamere (trinožna stojala); stekla za očala; steklo pokrito z električnim prevodnikom; stereoskopi; stereoskopske aparati; stikala za daljinsko upravljanje; stikala za reguliranje jakosti luči, električna stikala, električna; stikalne omare (elektrika); stikalne plošče; stikalne ure, avtomatične; stojala za fotografske aparat e; stojala za retorte; strelovodi; strojčki za kontrolo frankiranja; strojčki za štetje glasov; stroji za knjiženje; stroji za obdelovanje podatkov; stroji za štetje in sortiranje denarja; sulfitometri; sušilna stojala (fotografija); svetilke (optika); svetilke za temnice (fotografija); svetlobna elektronska kazala; svetlobne boje; svetlobni balast (za opozorila); svetlomeri; svinčene uteži; svinčnice (grezilne vrvi); svinec za svinčnice (grezilne vrvi); šablone (merilni instrumenti); ščitniki proti bleščanju; ščitniki za iskre; ščitniki za kolena za delavce; ščitniki za usta, za zaščito pri športu; ščitniki za glavo, za zaščito pri športu; ščitniki za zobe; škatle s priborom za seciranje (mikroskopija); škatlice za stekla za mikroskope; škropilni sistemi za zaščito proti ognju; števci kilometrov za vozila; števci milj za vozila; števne naprave (števci); tahometri; taksimetri; talilni lonci za laboratorije; tehtnice; telefonske slušalke; telefonske žice; telefonski aparati; telegrafske naprave; telegrafske žice; tele metri; teleprinterji; teleskopi (daljnogledi z eno cevjo); televizijski sprejemniki; temnice (fotografija); teodoliti; termoionske cevi (radio); termometri, ne za medicinske namene; termostati; termostati za vozila; tiskana vezja; tiskalniki za računalnike; tiskana vezja; tokovni prekinjevalniki; totalizatorji (seštevalniki); tračne enote za računalnike; trakovi za čiščenje snemalne glave; trakovi za snemanje zvoka; transformatorji (elektrika); transponderji; tranzistorji, elektronski; triode; tuljave - dušilke; tuljave, električne; upori, električni; urejevalniki besedila; urinometri; USB ključki; usmerjevalniki toka; ušesni zatiči za potapljače; uteži; utripajoče luči (svetlobni signali); utripalke (signalne luči); vakuum-metri; variometri; varnostne mreže; varnostni pasovi, ne za vozila in kot športna oprema; varnostni trikotniki za vozila; varovalke; varovalne mreže; verige za merjenje zemljišča; verižic e za očala; vetrna vreča (za določanje smeri vetra); vezni spoj za električne kable; video ekrani; video kasete; videokamere (camcorders); videorekorderji; video - telefoni; video-trakovi; viskozimetri; visoko frekvenčne naprave; vmesniki (za računalnike); vodne tehtnice (libele); vodniki zvoka; vodomeri; voltmetri; vrvice za očala; vtikači, vtičnice in drugi električni konektorji; vžigalne baterije; vžigalne naprave, električne, daljinske; vžigalni kabli za motorje; zaklopi (fotografija); zapiralniki tokokrogov; zasloni (fotografija); zasloni za branje teksta za TV napovedovalce (teleprompterji); zaslonke (fotografija); zaščitna oblačila proti ognju; zaščitna oblačila proti poškodbam, sevanju in ognju; zaščitna oblačila za letalce; zaščitne čelade; zaščitne čelade za šport; zaščitne folije prirejene za računalniške zaslone; zaščitne maske; zaščitne naprave proti poškodbam, za osebno rabo; zaščitne naprave proti rentgenskim žarkom, razen za medicinske namene; zaščitne obloge za električne kable; zaščitne rokavice; zemljemerske aparati in instrumenti; zemljemerske letve; zemljemerske vodne tehtnice; zemljemerski drogovi; znaki svetleči; znaki, svetleči ali mehanski; zrcala za nadzorovanje dela; zvočni alarmi; zvočni lijaki za zvočnike; zvočniki; zvonci (alarmne naprave); zvonjenja za prenosni telefon (naložljiva); železniške varnostne naprave; žepni računalniki; žice iz kovinske zlitine (za varovalke); žice za varovalke; žice, električne; živosrebrne libele.

35: oglasna dejavnost; vodenje komercialnih poslov; poslovna administracija; pisarniški posli; administrativna obdelava nakupnih naročil; administrativne storitve; agencije za poslovne informacije; davčne napovedi; dekoriranje izložb; distribucija vzorcev; ekonomske prognoze; fakturiranje; iskanje podatkov v računalniških datotekah (za druge); iskanje poroštev; izbiranje in vnašanje podatkov v računalniške baze; izpopolnjevanje reklamnega gradiva; izposoja prodajnih avtomatov; izposojanje pisarniških strojev in opreme; javno plakatiranje; javnomnenjske raziskave; kadrovanje; knjigovodska revizija; knjigovodstvo; licitiranje; manekenske storitve za reklamne namene ali prodajno promocijo; neposredno reklamno oglaševanje po pošti; objavljanje reklamnih besedil; oblikovanje besedil; obračunavanje plač; ocenjevanje volne; oddajanje oglasnih površin v najem; oddajanje oglaševalskega prostora v komunikacijskih medijih; oddajanje propagandnih sredstev v najem; oddajanje v najem fotokopirnih strojev; oglaševanje po računalniški mreži; organizacija časopisnih naročnin (za tretje osebe); organizacija modnih revij v reklamne namene; organizacija razstav za komercialne ali reklamne namene; organiziranje trgovinskih sejmov za komercialne ali reklamne namene; pisanje reklamnih tekstov; plakatiranje; pomoč pri industrijskem ali poslovnem vodenju; pomoč pri poslovnem vodenju; poslovna administracija v zvezi z licenciranjem blaga in storitev za druge; poslovne cenitve; poslovne informacije; poslovne informacije in nasveti za potrošnike; poslovne poizvedbe; poslovne raziskave; poslovne raziskave, poizvedbe; poslovno organizacijsko svetovanje; poslovne storitve za športnike; poslovno vodenje hotelov; poslovno zastopanje v zvezi z nastopi umetnikov; pospeševanje prodaje (za druge); predstavitev blaga v komunikacijskih medijih (prodaja na drobno); prikazi (demonstracije) izdelkov; priprava sporočil za javnost; produkcija oglaševalskih filmov; prokuratorske storitve (nabava blaga in storitev za druga podjetja); psihološko testiranje za potrebe kadrovanja; računovodstvo; raziskovanje in zbiranje podatkov iz medijev; razširjanje reklamnih materialov; reklamiranje; reklamiranje po pošti; reklamne agencije; reklamne storitve; reklamno oglaševanje po radiu; reklamno oglaševanje po televiziji; reprodukcija dokumentov; saldakonti; selitvene storitve za podjetja; sestavljanje statistik; sistemiziranje informacij v računalniške baze; spletno indeksiranje v reklamne ali prodajne namene; sprejemanje telefonskih klicev (za odsotne naročnike); stenografiranje; stiki z javnostjo; storitve fotokopiranja; storitve opomnika v zvezi s sestanki (pisarniško poslovanje); storitve primerjave cen; storitve pisanja scenarijev za oglase; storitve TV trženja; storitve urejanja urnika sestankov (pisarniško poslovanje); storitve urejanja v oglaševalske namene; storitve zunanjih izvajalcev, kot poslovna podpora

(outsourcing); strojepisje; strokovnjaki za poslovno učinkovitost; strokovno poslovno svetovanje; stroškovno - cenovne analize; svetovalne storitve s področja poslovnega vodenja; svetovanje pri kadrovanju; svetovanje pri poslovodenju; svetovanje s področja poslovne organizacije in vodenja; transkripcijske storitve; trženje (marketing); tržne študije; tržne raziskave; upravljanje programov zvestobe za letalske potnike; upravljanje programov zvestobe za potrošnike; uvozno - izvozne agencije; vodenje računalniških datotek; zaposlovalne agencije; zbiranje naročnin na telekomunikacijske storitve za druge.

41: izobraževanje; pouk; razvedrilo; športne in kulturne dejavnosti; akademije (izobraževanje); cirkusi; diskoteke; dopisno izobraževanje; dresura živali; filmska produkcija, razen oglaševalskih filmov; filmski studii; fotografiranje; fotografske reportaže; igre na srečo; igrišča za golf (dano na razpolago); informiranje o izobraževanju; informiranje o prireditvah; informiranje o rekreaciji; inštruiranje; internatske šole; izobrazbeni izpiti; izobraževanje; izposoja igrač; izposoja kasetnih videorekorderjev; izposoja kinematografskih filmov; izposoja kinoprojektorjev in pripomočkov; izposoja knjig; izposoja odrskih scen; izposoja opreme za igre; izposoja potapljaških oblačil; izposoja radijskih in televizijskih aparatov; izposoja scen za predstave; izposoja športne opreme (razen vozil); izposoja video trakov; izposoja zvočnih posnetkov; klubske storitve (za zabave ali za izobraževanje); knjižnice; loterijski posli; merjenje časa na športnih prireditvah; mobilne knjižnice; muzeji (muzejske razstave in predstavitve); namizno založništvo; nastopanje v živo; nudenje iger na računalniški mreži; nudenje on - line elektronskih publikacij (ki jih ni mogoče naložiti preko računalniške mreže); obdelava (izdajanje) video - trakov; objavljanje besedil (razen reklam); objavljanje elektronskih knjig in revij na računalniški mreži; objavljanje knjig; oddajanje stadionov v najem; oddajanje v najem avdio - opreme; oddajanje v najem reflektorskih naprav za gledališke scene in studia; oddajanje v najem športnih igrišč; oddajanje v najem teniških igrišč; oddajanje v najem video - kamer; oddajanje v najem video - kamer za predvajanje; organizacija in izvedba seminarjev; organizacija in vodenje kolokvijev; organizacija in vodenje koncertov; organizacija in vodenje konferenc; organizacija in vodenje kongresov; organizacija in vodenje simpozijev; organizacija kulturnih ali izobraževalnih razstav; organizacija modnih revij v razvedrilne namene; organizacija športnih tekmovanj; organizacija tekmovanj (zabavnih in izobraževalnih); organiziranje in vodenje učnih delavnic (šolanje); organiziranje lepotnih tekmovanj; organiziranje nastopov (storitve impresarijev); organiziranje plesov; organiziranje zabavnih prireditev na ulici; orkestralni nastopi; oskrba z rekreacijski pripomočki; otroški vrtci; pisanje pesmi (glasbenih kompozicij); pisanje scenarijev; pisanje nereklamnih tekstov; planiranje družabnih prireditev; počitniški tabori; podnaslavljanje; poklicna prekvalifikacija; poklicno usmerjanje; poučevanje; poziranje za umetnike; praktično izpopolnjevanje (predstavitve); predvajanje kinematografskih predstav; prevajalstvo; prevajanje jezika kretenj; prirejanje in vodenje izobraževalnih forumov v živo; produkcija filmov na video trakovih; produkcija glasbe; produkcija gledaliških predstav; produkcija predstav; produkcija radijskih in televizijskih programov; prostori za casino; prostori za glasbe ne prireditve; prostori za šport (dano na razpolago); radijske oddaje za zabavo; religiozno izobraževanje; rezerviranje vstopnic za predstave; sinhronizacijske storitve; snemalni studii; snemanje na mikrofilm; snemanje videotrakov; storitve agencij za prodajo kart (razvedrilo); storitve časopisnih poročevalcev; storitve disc-jockeyev; storitve glasbenega komponiranja; storitve karaok; storitve lepopisa (kaligrafija); storitve nočnih klubov; storitve osebnih trenerjev (fitnes vadba); storitve pisanja scenarijev; storitve prevajalcev; storitve urejanja publikacij (nereklamnih); športna tabori; telesna vzgoja; poučevanje gimnastike; televizijski zabavni program; usposabljanje (coaching); vodenje fitnes skupin; vodenje izletov; zabave; zabaviščne dejavnosti; zabaviščni parki; zdravstveni klubi (zdravstvena in fitnes vadba); živalski vrtovi.

---

(210) **201770119** (220) 07.02.2017
(441) 26.04.2017

(731) SWATYCOMET d.o.o.,
Titova cesta 60, 2000 Maribor, SI

(740) Patentna pisarna d.o.o.,
Čopova 14, p.p. 1725, 1001 Ljubljana, SI

(531) 26.11; 27.5; 29.1

(540)

(591) siva, bela

(510,511)

03: pripravki za brušenje; sredstva za brušenje, pripravki za poliranje; polirna sredstva; polirne paste; polirne kreme; abrazivi; diamantin (abraziv); korund (abraziv); kovinski karbidi (abrazivi); silicijev karbid (abraziv); abrazivni papir; abrazivno platno; gladilni kamni; polirni kamni; polirni papir; polirni vosek; platno za poliranje; plovec (kamen za poliranje); raskavec (papir); steklen papir (raskavec); smirek; smirkov papir; smirkovo platno.

07: stroji in strojna orodja za obdelavo materialov, proizvodnjo in industrijo; stroji in aparati za rezanje, vrtanje, brušenje, ostrenje in površinsko obdelavo; stroji in strojna orodja za obdelavo kovin; stroji za rezanje in brušenje kovin in nekovin; stroji za rezanje; stroji za precizno brušenje; stroji za brušenje rezil; umetni brusi za rabo na teh strojih; stroji in naprave za izdelavo umetnih brusov; brusi za poliranje (deli strojev); brusna orodja (deli strojev); strojni in rezni elementi in oprema za stroje; brusni koluti (deli strojev).

08: ročno orodje in naprave (za ročno upravljanje); ročna orodja za rezanje, vrtanje, brušenje, ostrenje in obdelavo površin; brusi; brusilna orodja (za ročno upravljanje); ročni brusi in brusi za poliranje; ročna brusna orodja, njihovi sestavni deli in oprema, ki sodi v ta razred; brusne plošče.

(210) **201770138** (220) 28.02.2013
(441) 26.04.2017

(731) Grupo Bimbo, S.A.B. de C.V.,
Prolongacion Paseo de la Reforma No. 1000,
Colonia Pena Blanca Santa Fe,
Delegacion Alvaro Obregon,
Distrito Federal 01210 Mexico, MX

(740) ITEM d.o.o.
Zastopniška pisarna za patente in blagovne znamke,
Resljeva 16, 1000 Ljubljana, SI

(540)

BIMBO

(510,511)

30: moka, kruh in pripravki in izdelki iz žitaric, pecivo in slaščice.

(210) **201770151** (220) 13.03.2017
(441) 26.04.2017

(731) Prino investicije d.o.o.,
Cesta v mestni log 55, 1000 ljubljana, SI

(540)

louis lunch

(510,511)

29: burgerji; hamburgerji; mesni burgerji; mesni izdelki v obliki burgerjev; nekuhane pleskavice za hamburger; puranje pleskavice za hamburger; rezine govedine; zrezki iz mlete govedine; zrezki iz mesa.

30: hamburgerji (sendviči); hot dog (hrenovke v kruhovi štručki); pite; pite z mletim mesom; sendviči; sendviči s piščancem; sendviči z mleto govedino; sesekljani zrezki v kruhovih štručkah; sendviči z nadevi; sendviči z mesom; sendviči s solato; sendviči s hrenovkami; toast sendvič s sirom; toast sendvič s sirom in s šunko.

(210) **201770152** (220) 13.03.2017
(441) 26.04.2017

(731) Prino investicije d.o.o.,
Cesta v mestni log 55, 1000 ljubljana, SI

(540)

Billy Bob Bacon

(510,511)

29: burgerji; hamburgerji; mesni burgerji; mesni izdelki v obliki burgerjev; nekuhane pleskavice za hamburger; puranje pleskavice za hamburger; rezine govedine; zrezki iz mesa; zrezki iz mlete govedine.

30: hamburgerji (sendviči); hot dog (hrenovke v kruhovi štručki); pite; pite z mletim mesom; sendviči z nadevi; sendviči z mesom; sendviči s solato; sendviči s piščancem; sendviči; sesekljani zrezki v kruhovih štručkah; sendviči z mleto govedino; sendviči s hrenovkami; sirovi sendviči (cheeseburger); toast sendvič s sirom; toast sendvič s sirom in s šunko.

(210) **201770159** (220) 13.02.2017
(441) 26.04.2017

(731) Kranjska stavbna družba d.o.o.,
Zaloška cesta 1, 1000 Ljubljana, SI

(540)

PALAIS SCHELLENBURG

(510,511)

35: trženje nepremičnin.

36: posredovanje nepremičnin; storitve upravljanja nepremičnin; nepremičninski posli.

37: vzdrževanje nepremičnin; gradnja nepremičnin; obnova nepremičnin.

(210) **201770160** (220) 13.02.2017
(441) 26.04.2017

(731) Kranjska stavbna družba d.o.o.,
Zaloška cesta 1, 1000 Ljubljana, SI

(540)

VILA SCHELLENBURG

(510,511)

35: trženje nepremičnin.

36: posredovanje nepremičnin; storitve upravljanja nepremičnin; nepremičninski posli.

37: vzdrževanje nepremičnin; gradnja nepremičnin; obnova nepremičnin.

(210) **201770163** (220) 13.02.2017
(441) 26.04.2017

(731) Publimedia, d.o.o.,
Leskoškova cesta 11, 1000 Ljubljana, SI

(531) 18.1; 26.1; 26.11; 29.1

(540)

(591) črna, zelena

(510,511)

41: produkcija radijskih in TV programov; storitve urejanja publikacij-nereklamnih; objavljanje besedil-razen reklam; organizacija tekmovanj.

42: tehnično testiranje primernosti vozil z vožnjo.

(210) **201770167** (220) 13.02.2017
(441) 26.04.2017

(731) ROBETA podjetje za turizem in trgovino d.o.o., Gmajna 21G, 2380 Slovenj Gradec, SI

(531) 18.1; 27.5; 29.1

(540)

(591) curry, črna

(510,511)

12: vozila; naprave za premikanje po zemlji, zraku ali vodi.

20: pohištvo, ogledala, okvirji za slike; neobdelana ali delno obdelana kost, roževina, slonovina, ribja kost ali biserna matica; školjke; morska pena; rumeni jantar.

35: oglasna dejavnost; vodenje komercialnih poslov; poslovna administracija; pisarniški posli.

(210) **201770168** (220) 13.02.2017
(441) 26.04.2017

(731) KULTURNO DRUŠTVO ŠPAS TEATER, Prešernova cesta 25, 1234 Mengeš, SI

(540)

MOŠKA COPATA

(510,511)

16: papir, lepenka; tiskovine (izdelki tiskarn); knjigoveški material; fotografije; pisarniški material; lepila za pisarniški material ali za gospodinjstvo; potrebščine za umetnike; čopiči; pisalni stroji in pisarniški pribor (razen pohištva); material za učenje ali poučevanje (razen aparatov); zavijalni materiali iz umetnih snovi; tiskarske črke; klišeji.

35: oglasna dejavnost; vodenje komercialnih poslov; poslovna administracija; pisarniški posli.

38: telekomunikacije.

41: izobraževanje; pouk; razvedrilo; športne in kulturne dejavnosti.

42: znanstvene in tehnološke storitve ter raziskave in storitve oblikovanja - projektiranja v zvezi s tem; industrijske analize in raziskave; oblikovanje in razvoj računalniške strojne in programske opreme.

(210) **201770170** (220) 13.02.2017
(441) 26.04.2017

(731) ČZD KMEČKI GLAS, d.o.o., Vurnikova ulica 2, 1000 Ljubljana, SI

(531) 5.3; 5.7; 25.1; 27.5; 29.1

(540)

(591) rjava, bela, zelena, oranžna, rdeča, rumena

(510,511)

09: aparati za snemanje, prenos in reprodukcijo zvoka in slike, oprema za obdelavo informacij.

16: časopisi, tiskane publikacije.

41: izobraževanje, pouk, razvedrilo, športne in kulturne dejavnosti.

(210) **201770176** (220) 14.02.2017
(441) 26.04.2017

(731) PETROL, Slovenska energetska družba, d.d., Ljubljana, Dunajska cesta 50, 1000 Ljubljana, SI

(740) dr. Jure Marn, univ.dipl.inž., univ.dipl.prav., Ljubljanska ulica 9, 2000 Maribor, SI

(531) 7.1; 26.4; 27.5

(540)

(510,511)

04: industrijska olja in maščobe; maziva; sredstva za absorbiranje prahu, omočenje prahu in vezanje prahu; goriva (vključno goriva za motorje) in snovi za osvetljevanje; sveče in stenji za osvetljevanje; kuriva; drva; oglje; premog; briketi in oglje za žar; kurilno olje, ekstra lahko, lahko; mazut; plinsko olje; naftni derivati, vključno z bencinom; dizelsko gorivo; petrolej; zemeljski plin; plini v trdnem stanju; generatorski plin; oljni plin; plin za razsvetljavo; nafta; petrolej-surov ali rafiniran; petroleter; gorivo in sicer šota/gorivo, plinsko gorivo, mineralno gorivo, uparjene mešanice goriva; aditivi k motornim gorivom (nekemijski); električna energija.

09: znanstveni, pomorski, geodetski, fotografski, kinematografski, optični, tehtalni, merilni, signalizacijski, kontrolni (nadzorni), reševalni ter učni aparati in instrumenti; aparati in instrumenti za prevajanje, preklapljanje, transformiranje, akumuliranje, regulacijo ali kontrolo električne

energije; aparati za snemanje, prenos in reprodukcijo zvoka in slike; magnetni nosilci zapisov, zvočne plošče; CD-ji; DVD-ji in ostali zvočni mediji; mehanizmi za aparate na kovance; registrske blagajne, računski stroji, oprema za obdelavo informacij in računalniki; računalniški software; gasilni aparati.

11: toplotne postaje; prenosniki toplote; naprave za osvetljevanje, ogrevanje, proizvodnjo pare, kuhanje, hlajenje, sušenje, prezračevanje, vodovodne in sanitarne instalacije; toplotne črpalke, različni kotli, kamini, plinske peči, ogrevalni in hladilni sistemI, kot so toplotne črpalke, različni kotli, kamini, plinske peči.

35: oglasna dejavnost; vodenje komercialnih poslov; poslovna administracija; pisarniški posli; prodaja na debelo in drobno energentov; prodaja na debelo in drobno goriv, zlasti kuriva, drva, oglje, premog, briketi in oglje za žar, kurilno olje, estra lahko, lahko, mazut, plinsko olje, naftni derivati, vključno z bencinom, dizelsko gorivo, petrolej, zemeljski plin, plini v trdnem stanju, generatorski plin, oljni plin, plin za razsvetljavo, nafta, petrolej-surov ali rafiniran, petroleter, plinsko olje, gorivo in sicer šota/gorivo, plinsko gorivo, mineralno gorivo, uparjene mešanice goriva, aditivi k motornim gorivom (nekemijski); prodaja neživilskih proizvodov, namreč obleke, obutve, pokrival, športnih potrebščin, rezervnih delov za vozila; prodaja na debelo in drobno blaga toplotne postaje, prenosniki toplote, naprave za osvetljevanje, ogrevanje, proizvodnjo pare, kuhanje, hlajenje, sušenje, prezračevanje, vodovodne in sanitarne instalacije; prodaja na debelo in drobno blaga toplotne črpalke, različni kotli, kamini, plinske peči, ogrevalnih in hladilnih sistemov, kot so toplotne črpalke, različni kotli, kamini, plinske peči.

36: trgovanje z električno energijo, plinom, energenti; borzni posli z električno energijo, plinom, energenti; zavarovalništvo; finančni posli; denarni posli; posli v zvezi s posredovanjem nepremičnin.

37: montaža energetsko varčnih elementov v gradbeništvu; izgradnja in montaža energetske infrastrukture; gradbeništvo; montaža, namreč montaža zunanjih in notranjih enot ogrevalnih in hladilnih naprav; montaža plinskih instalacij; montaža elektro povezav; vakuumiranje sistema in polnjenje s hladilnim medijem, polnjenje z vodo; priklop ogrevanja; priklop sanitarne vode; montaža in/ali strojna vezava elementov: kroglični ventil, varnostni ventil, zaporni ventil, raztezna posoda za sanitarno vodo, nepovratni ventil, cevna držala; montaža in popravila Cu cevi, tesnilnega materiala; tlačni preizkus; odklop ogrevalnih in hladilnih naprav, zlasti peči in uparjalnikov; elektro povezava ogrevalnih, hladilnih naprav, črpalk; odzračevanje sistema; montaža in popravilo hranilnikov toplote; priklop elektronsko nadzornih naprav, gorilnika peči, črpalke, polža; popravilo ogrevalnih in hladilnih naprav vseh vrst in njih elementov.

39: prevozništvo; pakiranje in skladiščenje blaga; organizacija potovanj; distribucija in dobava tretjim energije električne energije, plina; distribucija in dobava tretjim energije; prevozništvo s cisternami; prevozništvo goriv; pakiranje blaga; skladiščenje blaga; skladiščenje plina, energentov; dajanje v najem vozil, zlasti osebnih vozil, cestnih cistern in avtobusov.

40: proizvodnja energije; proizvodnja električne energije; razvoj okoljsko prijaznih oblik energije; priprava in procesiranje goriv in drugih virov energije; uporaba toplote iz geotermalnih virov energije; obdelava materialov; barvanje; osveževanje zraka (klimatizacija); uničevanje ostankov in odpadkov; valjanje; žaganje; obdelava materialov, namreč obdelava kovin in plastičnih materialov kot je izdelava in obdelava zapornih ventilov, prehodnih kosov, cevnih instalacij, privijal, spojnih kosov, cevnih držal, cevi, ostalega drobnega montažnega materiala, sestavnih delov za pravilno montažo sistemov za ogrevanje in hlajenje.

42: svetovanje na področju smotrne uporabe energije, energetike, goriv, električne energije, plina; projektiranje na področju smotrne uporabe energije, energetike, goriv, električne energije, plina; energetsko upravljanje za tretje; znanstvene in tehnološke storitve ter raziskave in storitve oblikovanja - projektiranja v zvezi s tem; industrijske analize in raziskave; oblikovanje in razvoj računalniške strojne in programske opreme.

---

(210) **201770177** (220) 14.02.2017
(441) 26.04.2017

(731) PETROL, Slovenska energetska družba, d.d., Ljubljana, Dunajska cesta 50, 1000 Ljubljana, SI

(740) dr. Jure Marn, univ.dipl.inž., univ.dipl.prav., Ljubljanska ulica 9, 2000 Maribor, SI

(531) 27.5

(540)

(510,511)

09: znanstveni, pomorski, geodetski, fotografski, kinematografski, optični, tehtalni, merilni, signalizacijski, kontrolni (nadzorni), reševalni ter učni aparati in instrumenti; aparati in instrumenti za prevajanje, preklapljanje, transformiranje, akumuliranje, regulacijo ali kontrolo električne energije; aparati za snemanje, prenos in reprodukcijo zvoka in slike; magnetni nosilci zapisov, zvočne plošče; CD-ji; DVD-ji in ostali zvočni mediji; mehanizmi za aparate na kovance; registrske blagajne, računski stroji, oprema za obdelavo informacij in računalniki; računalniška programska oprema; gasilni aparati.

29: meso, ribe in divjačina; mesni ekstrakti; konzervirano, zmrznjeno, sušeno in kuhano sadje in zelenjava; želeji, marmelade, kompoti; jajca, mleko in mlečni izdelki; jedilno oljein maščoba; ajvar (konzervirana predelana paprika); albuminsko mleko; alginati za kuhanje; aloa vera za človeško prehrano; anhidrid mlečne maščobe (mlečna maščoba, ki ji odvzamemo vodo), kremno maslo; arašidi predelani; arašidno maslo; beljaki; beljakovine za kuhanje; brusnični kompot; bube sviloprejke za človeško prehrano; čebula, konzervirana; česen, konzerviran; čips z nizko vsebnostjo maščob; dagnje, ne žive; datlji; divjačina, meso; džemi; ekstrakti iz alg za prehrano; fižol, konzerviran; garnele, ne žive (jamske kozice, raki brez

klešč); gobe, konzervirane; gomoljke, konzervirane; grah, konzerviran; hummus (pasta iz čičerike); ingverjev džem; jabolčna čežana; jajca v prahu; jajčni liker, nealkoholni; jajčni rumenjak; jastogi, ne živi; jetra; jetrene pastete; jogurt; juhe; juhe, preparati; jušni koncentrati za mesne juhe; kakavovo maslo; kandirano sadje; kaviar; kefir (mlečni napitek); kislo zelje; klobase; kokosova mast; kokosovi orehi, posušeni; kokosovo maslo; kokosovo olje; koruzno olje; kostno olje, jedilno; kroketi; krompirček, pečen; krompirjevi kosmiči; krompirjevi ocvrtki; krvavice; kumarice, kisle; kumis (kobilje ali kamelje kislo mleko); lalneno olje za kuhanje; languste, ne žive (vrsta morskih rakov); leča, konzervirana; lecitin za kuhanje; loj, za prehrano; losos; lupinarji, ne živi; mandlji, predelani; margarina; marmelade; maščobne snovi iz katerih pridobivajo užitne maščobe; maslo; mešanice maščob za kruhove namaze; mesne juhe; mesni želeji; mesnine, prekajene; meso; meso,konzervirano; meso v konzervah; meso v razsolu; mlečni fermenti za kuhanje; mlečni napitki, kjer mleko prevladuje; mlečni proizvodi; mlečni shake (stepena pijača na osnovi mleka); mleko; morske kumare (ne žive); olive, konzervirane; olivno olje, jedilno; olje iz palmovega semena, za prehrano; oreščki, razni, predelani; ostrige, ne žive; palmovo olje, jedilno; panirane klobasice; paradižnikov pire; paradižnikov sok, za kuho; pektin za kuhanje; pelod (cvetni prah), za prehrano; perutnina, ne živa; piccalilli (močno začinjena zelenajva v slanici9; požja jajca, za prehrano; popečena ločika (solata); prehrana iz skisane zelenjave (kimchi); preparati za pripravo mesne juhe; prigrizki na osnovi sadja; raki, ne živi; repično olje za prehrano; ribe,konzervirane; ribe, ne žive; ribe v konzervah; ribja moka za človeško prehrano; ribja pena; ribje ikre (predelane); ribje jedi; ribji fileti; ribji klej, za prehrano; rozine; sadje, konzervirano; sadje kuhano (kompoti); sadje v alkoholu; sadje v konzervah; sadje, zamrznjeno; sadna pulpa; sadne solate; sadni krhlji; sadni olupki; sadni želeji; sardele; sardine; semena (predelana); sezamovo olje; siri (snovi za pospeševanje sirjenja); sirotka; škampi, ne živi; školjke venernice, ne žive; skuta; sladkovodni raki, ne živi; slaniki; slanina; smetana (mlečni proizvod); sojina zrna, konzervirana, za prehrano; sojino mleko (nadomestek mleka); soljene ribe; sončnična semena, obdelana; sončnično olje, jedilno; stepena smetana; šunka; svinjina; svinjska mast; jedilna; tahini (sezamova pasta); tofu; tune; užitna olja; užitna ptičja gnezda; užitne maščobe; vampi; želatina; želeji za prehrano; zelenjava, konzervirana; zelenjava, kuhana; zelenjava, posušena; zelenjava v kisu ali slanici; zelenjava v konzervah; zelenjavna pena; zelenjavne juhe, preparati, zelenjavne solate; zelenjavni sokovi, za kuho; živalski kostni mozeg, za prehrano.

30: kava, čaj, kakav in kavni nadomestki; riž; tapioka, sago; moka in izdelki iz žitaric; kruh, pecivo in slaščice; sladkor, med, melasni sirup; kvas, pecilni prašek; sol, gorčica; kis, omake (začimba); začimbe; led; arašidne slaščice; aromatični dodatki za prehrano; bonboni; brezkvasni kruh; brioši (pecivo); čaj; čajno pecivo; chow-chow (vrsta kitajske začimbe); cikorija (kavni nadomestek); cimet (začimba); čokolada; čokoladna pena; čokoladni napitki z mlekom; curry (začimba); dišave za torte, razen eteričnih olj; dišave, začimbe (rastlinskega izvora, največkrat v prahu); dodatki za izboljšanje okusa jedem; dodatki za mehčanje mesa, za gospodinjstva; drobno kruhovo pecivo; drobno pecivo (piškoti); esence za živila, razen eteričnih esenc in olj; fino pecivo iz krhkega in lisnatega testa; fižolova moka, grobo mleta; fondan slaščice; glazura za šunko; glukoza za kuhanje; gluteinski dodatki za kuhanje; gluten pripravljen za prehrano; gorčica; gorčična moka; halva; hrana na bazi ovsa; ingver (dišava); izredno tanki in drobni rezanci (vermicelli); jajčna krema; janež (seme); janeževi plodovi (zvezdice); ječmen, debelo mlat; ječmenova moka; jedilni led; jedilni škrob; kakv; kakavovi izdelki; kakavovi napitki z mlekom; kalijev tartrat-vinski kamen za kuhanje: kalijevtartrat-vinski kamen za uporabo pri kuhi; kapre; karamele (bonboni); kaša iz oluščenega ovsa za prehrano; kava; kava nepražena; kavne arome; kavni nadomestki; kavni napitki z mlekm; keksi, keksi iz slada; ketchup(pikantna paradižnikova omaka); kis; kis iz piva; kolač z nadevom (običajno sadnim); koruza, pečena; koruzna kaša (kuhana); koruzna moka, grobo mleta; koruzni kosmiči; koruzni zdrob; kosmiči iz žitaric; krekerji; kristaliziran sladkor; krompirjeva moka, jedilna; kruh; krušne drobtine; kuhinjska sol; kumina; kurkuma za prehrano (ingverju podobna rastlina); kuskus (pšenični zdrob); kvas; kvasila za testo (fermentatorji); kvasni nastavek; lakrice, palčke (slaščice iz sladkega korena); lakrice (slaščice iz sladkega korena); laneno seme za človeško prehrano; led, naraven ali umeten; led za osvežitev; ledeni čak; majoneza; makaroni; makroni (mandljevo pecivo iz beljakov); maltoza (sladni sladkor); mandljeve slaščice; mndljevo testo; marcipan; marinade; matični mleček; med; medenjaki (lect); melasa za prehrano, melasni sirup; mesne omake; mesne pastete; mlevski izdelki; močnate jedi; močno začinjeno sadje, vloženo (chutney); moka; mrska voda za kuhanje; muesli; muškatni orešček; nagljnove žbice (začimba); oluščen ječmen; oluščen oves; omake (začimbe); oves, debelo zmlet, ovsena mlečna kaša, za prehrano; ovsena moka; ovseni kosmiči; palačinke; paradižnikova omaka; pastete v testu; pastile (slaščice); pecilna soda (soda bikarbona za gospodinjstvo); pecilni prašek; pecivo; pepermint bonboni; pesto (omaka); petit beurre keksi(masleni keksi); pijače na bazi čokolade; pijače na bazi kakava; pijače na bazi kave; pijače na osnovi ledenega čaja; piment; pizze; pokovka; poper; poprova meta za slaščice; praline (čokoladni bonboni s praženimi mandlji); prašek za jedilni led; praški za torto; prepečenec; prigrizki na osnovi riža; prigrizki na osnovi žitaric; pripravljene omake iz sadja ali zelenjave, kot dodatek k hrani; proizvodi iz žitaric; propolis; pšenična moka; pšenični kalčki za človeško prehrano, pšenični zdrob; pudingi; quiche (vrsta narastka); rastlinske arome, razen eteričnih olj, za prehrano; rastlinske aroma za pijače, razen eteričnih olj, za prehrano; rastlinski preparati kot kavni nadomestki; ravioli; riževo pecivo; sadni prelivi; sadni želeji (slaščica); sago (škrobna moka iz stržena sagove palme); sendviči; šerbet (zmrzlina); široki rezanci; sirovi sendviči (cheesburger); slad za človeško prehrano; sladice za človeško prehrano; sladice v obliki slaščičarske pene; sladila, naravna; sladkor; sladni estrakti, jedilni; sladoled; slaščice; slaščice za okraševanje božičnega drevesa; sojina moka; sojina omaka; sol iz zelene; sol za konzerviranje hrane; solatne polivke; špageti; spomladanski zvitki; suši;

tabouli (tradicinalna arabska jed na osnovi žita); takos (prigrizki na žitni osnovi); tapioka; tapiokina moka, jedilna; testenine; testenine (pripravljeni obroki na osnovi testenin); testo iz sojinih zrn (začimba); testo za kolače; torte; tortilje; trdilec za stepeno smetano; vaflji; vanilij (nadomestek vanilije); vanilija (dišava); veziva za klobase; veziva za sladoled; vrtna zelišča, konzervirana (sezonska); začimbe, dišave iz alg; začimbni dodatki jedem (sol, kis, gorčica); žafran (začimba); zeliščni čaji, ne zdravilni; zgoščevalci za kuho; žitne ploščice z veliko vsebnostjo beljakovin; zmrzali za torte; zmrznjen jogurt (slaščičarski led); žvečilni gumi, ne za medicinske namene.

32: pivo, mineralne vode in sodavice ter druge brezalkoholne pijače; sadne pijače in sadni sokovi; sirupi in drugi pripravki za proizvodnjo pijač; aloa vera brezalkoholna pijača; aperitivi, brezalkoholni; brezalkoholni mošt; esence za izdelavo pijač; gazirana voda; gazirana voda, pripravki za izdelavo; ginger ale (pivo z ingverjevim okusom); hmeljevi ekstrakti za izdelavo piva; izotonične pijače; ječmenovka (za izdelavo piva); kikirikijevo mleko (brezalkoholna pijača); koktajli, brezalkoholni; likerji, pripravki za izdelavo; limonade; litijeva voda; mandljevo mleko, pijača; minerlne vode, pripravki za izdelavo; mineralne vode za pitje; mošt; mošt iz rozin, neprevret; namizne vode; nealkoholne pijače; nealkoholne pijače iz sadnih sokov; paradižnikov sok, pijača; pijače iz medu, nealkoholne; pijače iz sirotke; pivo; pivo iz slada; praški za peneče pijače; preparati za izdelavo pijač; rženo žganje (kvas-nealkoholna pijača); sadni ekstrakti, nealkoholni; sadni nektar (brezalkoholni); sadni sokovi; sarsaparilja (vrsta brezalkoholne pijače); setzer voda; šerbet (z ledom ohlajena pijača iz oranžnega soka, sladkorja in dišav); sirup iz madljevega mleka; sirupi za limonade; sirupi za pijače; sladna zelišča; smoothie (zmiksane pijače iz sadja ali zelenjave); sodavica; tablete za peneče pijače (šumeče tablete); voda (pitna); zelenjavni sokovi, pijače.

35: oglasna dejavnost; vodenje komercialnih poslov; poslovna administracija; pisarniški posli; administrativna obdelava nakupnih naročil; administrativne storitve; agencije za poslovne informacije; davčne napovedi; dekoriranje izložb; distribucije vzorcev; ekonomske prognoze; fakturiranje; iskanje podatkov v računalniških datotekah (za druge); iskanje poroštev; izbiranje in vnašanje podatkov v računalniške baze; izpopolnjevanje reklamnega gradiva; izposoja prodajnih avtomatov, izposojanje pisarniških strojev in opreme; javnomnenjske raziskave; kadrovanje; knjigovodska revizija; knjigovodstvo; licitiranje; manekenske storitve za reklamne namene ali prodajno promocijo; neposredno reklamno oglaševanje po pošti; objavljanje reklamnih besedil>, oblikovanje besedil; obračunavanje plač; oddajanje oglaševalskega prostora v komunikacijskih medijih; oddajanje oglasnih površin v najem; oddajanje propagandnih sredstev v najem ; oddajanje v najem fotokopirnih strojev; oglaševanje po računalniški mreži; organizacija časopisnih naročnin (za tretje osebe); organizacija modnih revij v reklamne namene; organizacija razstav za komercialne ali reklamne namene; organiziranje trgovinskih sejmov za komercialne in reklamne namene; pisanje reklamnih tekstov; plakatiranje; pomoč pri industrijskem ali poslovnem vodenju; pomoč pri poslovnem vodenju; poslovna administracija v zvezi z licenciranjem blaga in storitev za druge; poslovne cenitve; poslovne informacije in nasveti za potrošnike; poslovne poizvedbe; poslovne raziskave, poizvedbe; poslovne storitve za športnike; poslovno organizacijsko svetovanje; poslovno vodenje hotelov; poslovno zastopanje v zvezi z nastopi umetnikov; pospeševanje prodaje (za druge); predstavitev blaga v komunikacijskih medijih; prikazi (demonstracije) izdelkov; priprava sporočil za javnost; produkcija oglaševalskih filmov; prokuratorske storitve (nabava blaga in storitev za druga podjetja); psihološko testiranje za potrebe kadrovanja; raziskovanje in zbiranje podatkov iz medijev; razširjanje reklamnih materialov; reklamiranje; reklamiranje po pošti; reklamne agencije; reklamno oglaševanje po radiu; reklamno oglaševanje po televiziji; reprodukcija dokumentov; saldakonti; selitvene storitve za podjetja; sestavljanje statistik; sistemiziranje informacij v računalniške baze; sprejemanje telefonskih klicev (za odsotne naročnike); stenografiranje; stiki z javnostjo; storitve fotokopiranja; storitve primerjave cen; storitve TV trženja; storitve urejanja v oglaševalske namene; storitve zunanjih izvajalcev, kot poslovna podpora (outsourcing); strojepisje; strokovnjaki za poslovno učinkovitost; strokovno poslovno svetovanje; stroškovno-cenovne analize; svetovalne storitve s področja poslovnega vodenja; svetovanje pri kadrovanju; svetovanje pri poslovodenju; svetovanje s področja poslovne organizacije in vodenja; transkripcijske storitve; trženje (marketing); tržne raziskave; uvozno-izvozne agencije; vodenje računalniških datotek; zaposlovalne agencije; zbiranje naročnin za telekomunikacijske storitve za druge; prodaja na drobno in debelo blaga ročno orodje in naprave (za ročno upravljanje), noži, vilice in žlice, hladno orožje, brivniki ; prodaja na drobno in debelo blaga ; prodaja na drobno in debelo blaga znanstveni, pomorski, geodetski, fotografski, kinematografski, optični, tehtalni, merilni, signalizacijski, kontrolni (nadzorni), reševalni ter učni aparati in instrumenti, aparati in instrumenti za prevajanje, preklapljanje, transformiranje, akumuliranje, regulacijo ali kontrolo električne energije, aparati za snemanje, prenos in reprodukcijo zvoka in slike, magnetni nosilci zapisov, zvočne plošče, CD-ji, DVD-ji in ostali zvočni mediji, mehanizmi za aparate na kovance, registrske blagajne, računski stroji, oprema za obdelavo informacij in računalniki, računalniška programska oprema gasilni aparati; papir, lapenka in izdelki iz teh snovi, ki jih ne obsegajo drugi razredi, tiskarski izdelki, knjigoveški material, fotografije, pisarniški material, lepila za pisarniški material ali za gospodinjstvo, potrebščine za umetnike, čopiči, pisalni stroji in pisarniški pribor (razen pohištva), material za učenje ali poučevanje (razen aparatov), zavijalni materiali iz umetnih snovi (ki jih ne obsegajo drugi razredi), tiskarske črke, klišeji; prodaja na drobno in debelo blaga usnje in imitacije usnja, izdelki iz teh snovi, ki jih ne obsegajo drugi razredi, živalske kože, kovčki in potovalne torbe, dežniki, sončniki in sprehajalne palice, biči in sedlarski izdelki; prodaja na drobno in debelo blaga : oblačila, obutev, pokrivala; prodaja na drobno in debelo blaga igre, igrače, izdelki za gimnastiko in šport, ki jih ne obsegajo drugi razredi, okraski za novoletno jelko; prodaja na drobno in debelo blaga meso, ribe, perutnina in divjačina, mesni

ekstrakti, konzervirano, sušeno in kuhano sadje in zelenjava, želeji, marmelade, kompoti, jajca, mleko in mlečni izdelki, jedilno olje in maščoba; prodaja na drobno in debelo blaga kava, čaj, kakao, sladkor, riž, tapioka, sago, kavni nadomestki, moka, biskviti, piškoti, krekerji in izdelki iz žitaric, kruh, pecivo in slaščice, čaji, med, melasni sirup, kvas, pecilni prašek, sol, gorčica, kis, omake (razen solatnih omak), začimbe, led, sendviči, hladni sendviči, topli sendviči; prodaja na drobno in debelo blaga pivo, mineralne vode in sodavice ter druge brezalkoholne pijače, sadne pijače in sadni sokovi, sirupi in drugi pripravki za proizvodnjo pijač; prodaja na drobno in debelo blaga alkoholne pijače (razen piva).

43: storitve v zvezi z nudenjem hrane in pijače, zlasti gostinske storitve, priprava in strežba hrane in pijače, storitve hotelov, penzionov, motelov, počitniških kampov, turističnih domov, storitve bifejev, kantin, kavarn, restavracij, samopostrežnih restavracij, snack barov, oskrba s hrano (catering).

---

(210) **201770180** (220) 15.02.2017
(441) 26.04.2017

(731) The Procter & Gamble Company,
One Procter & Gamble Plaza,
45202 Cincinnati, Ohio, US

(740) ITEM d.o.o.
Zastopniška pisarna za patente in blagovne znamke,
Resljeva 16, 1000 Ljubljana, SI

(540)

LENOR

(510,511)

03: pripravki za nego, obdelavo in polepšanje tkanin; dišavne mešanice (potpuri); kadilo; olja za parfume in dišave; odišavljena voda za gospodinjsko uporabo in za uporabo na tkaninah; odišavljen les; arome; eterična olja; pripravki za odišavljenje zraka, atmosfere ali tkanin v obliki dima, hlapov ali plina.

04: sveče, olja, vosek in stenj.

05: sredstva za osvežitev zraka, pripravki za čiščenje zraka; dezodoranti, ne za ljudi ali za živali; pripravki za dezodoriranje tkanin, oblazinjenja in ambienta atmosfere; pripravki za nevtraliziranje vonjev.

11: naprave za dezodoriranje zraka, naprave za hlajenje zraka; naprave za ogrevanje zraka; naprave za sušenje zraka; instalacije za klimatizacijo; instalacije za filtriranje zraka; naprave in stroji za čiščenje zraka; sterilizatorji zraka; aparati za dezodoriranje zraka, ne za osebno uporabo; dezinfekcijski aparati; razkuževalni aparati, ne za medicinske namene.

---

(210) **201770191** (220) 16.02.2017
(441) 26.04.2017

(731) Emina Kabić,
Danila Kiša 7a, 21000 Novi Sad, RS;
Zoran Komlenski,
Ivana Boldižara 171, 21000 Novi Sad, RS

(740) Odvetniška pisarna Jadek & Pensa d.o.o.,
Tavčarjeva 6, 1000 Ljubljana, SI

(531) 27.5; 29.1

(540)

(510,511)

09: polnilci in baterije za fotoaparate in kamere in njihovi sestavni deli, ki spadajo v ta razred.

11: luči za fotoaparate in kamere in njihovi sestavni deli, ki spadajo v ta razred.

35: prodaja na debelo in drobno polnilcev in baterij za fotoaparate in kamere in njihovih sestavnih delov, ki spadajo v razred 9; prodaja na debelo in drobno luči za fotoaparate in kamere ter njihovih sestavnih delov, ki spadajo v razred 11.

---

(210) **201770212** (220) 20.02.2017
(441) 26.04.2017

(731) FOTONA d.o.o.,
Stegne 7, 1000 LJUBLJANA, SI

(740) Patentna pisarna d.o.o.,
Čopova 14, p.p. 1725, 1001 Ljubljana, SI

(540)

MatrixView

(510,511)

09: merilni aparati in instrumenti; temperaturni senzorji.

10: laserji za kirurško in medicinsko uporabo; laserji za dentalno uporabo; laserji za dermatološke in estetske namene; laserji za pomlajevanje ter zategovanje kože in sluznice; laserji za kozmetično zdravljenje obraza, kože in sluznice; laserji za kozmetično terapijo obraza in kože; temperaturni senzorji za medicinsko uporabo; temperaturni senzorji kot del laserskih sistemov za medicinske, kozmetične, dermatološke, estetske in dentalne postopke; kirurški in medicinski aparati in inštrumenti za uporabo v medicinskih in dentalnih postopkih; kirurški, medicinski in dentalni inštrumenti in aplikatorji.

44: zdravstvene storitve; nudenje laserske terapije za zdravljenje zdravstvenih stanj; storitve laserskega pomlajevanja kože in sluznice; storitve laserskega zategovanja kože in sluznice; kozmetično zdravljenje obraza, kože in sluznice; laserski estetski posegi, odstranjevanje tetovaž in pigmentnih lezij; laserski tretmaji v zobozdravstvu; nudenje novic in informacij na področju zdravljenja s pomočjo laserjev.

---

(210) **201770217** (220) 22.02.2017
(441) 26.04.2017

(731) Urad Vlade RS za komuniciranje,
Gregorčičeva 25, 1000 Ljubljana, SI

(531) 26.5; 27.5; 29.1

(540)

(591) zelena, bela, svetlo zelena

(510,511)

09: aparati in instrumenti za prevajanje, preklapljanje, transformiranje, akumuliranje, regulacijo ali kontrolo električne energije; aparati za snemanje, prenos in reprodukcijo zvoka in slike; elektronski informacijski portali; gasilni aparati; magnetni nosilci zapisov, zvočne plošče, posneti računalniški programi, diskete, trakovi, zgoščenke (CD-ji); magnetni nosilci zapisov, zvočne plošče; oprema za obdelavo informacij in računalniki; prodajni avtomati in mehanizmi za aparate na kovance; publikacije v elektronski obliki; registrske blagajne, računski stroji, oprema za obdelavo informacij in računalniki; znanstveni, pomorski, geodetski, fotografski, kinematografski, optični, tehtalni, merilni, signalizacijski, kontrolni (nadzorni), reševalni ter učni aparati in instrumenti.

16: čopiči; fotografije; grafične reprodukcije, razglednice; klišeji; knjigoveški material; lepila za pisarniški material ali za gospodinjstvo; material za učenje ali poučevanje (razen aparatov); papir, lepenka in izdelki iz teh snovi, ki jih ne obsegajo drugi razredi, turistični prospekti in plakati, papirnate vrečke, ovitki, papirnate kulise, grafike/slike, ovojni papir, zaščitni znaki (v papirju), namizni prti iz papirja, namizna pregrinjala iz papirja, koledarji, spominki izdelani iz papirja in lepenke; pisalni stroji in pisarniški pribor (razen pohištva); pisarniški material, pisarniški pribor (razen pohištva), zavijalni materiali iz umetnih snovi (ki jih ne obsegajo drugi razredi); plastična folija za zavijanje, embaliranje, načrti, mape, risalne šablone, matrice, papirnati trakovi, označevalni trakovi za knjige, voščilnice, pisalni pribor, poštne znamke, lesni papir, škatle iz lepenke ali papirja, posetnice, zastavice (papirnate), folije iz reciklirane celuloze za zavijanje, namizni prtički iz papirja, ovitki za steklenice iz lepenke ali papirja, plakati iz papirja ali lepenke, brisače iz papirja, etikete, ki sodijo v ta razred, viskozne folije za zavijanje; potrebščine za umetnike; tiskarske črke; tiskarski izdelki, tiskane publikacije, učbeniki, prospekti, revije, almanahi; zavijalni materiali iz umetnih snovi (ki jih ne obsegajo drugi razredi); pisemski papir, kamnotisk, knjižice.

18: biči in sedlarski izdelki, dežniki, sončniki in sprehajalne palice; kovčki in potovalne torbe; usnje in imitacije usnja, izdelki iz teh snovi, ki jih ne obsegajo drugi razredi; živalske kože.

20: izdelki (ki jih ne obsegajo drugi razredi) iz lesa, plute, trsa, rogoza, vrbovega protja, roževine, kosti, slonovine, ribje kosti, želvovine, jantarja, biserne matice, morske pene in nadomestkov vseh teh snovi ali iz umetnih snovi; pohištvo, ogledala, okviri.

21: čistilne priprave; delno obdelano steklo; glavniki in gobe; jeklena volna; keramični izdelki za dekoracijo in spominki iz keramike, ki jih ne zajemajo drugi razredi; kozarci; materiali za ščetkarstvo; porcelan in fajansa, ki jih ne obsegajo drugi razredi; priprave in posode za gospodinjstvo iz stekla; priprave ter posode za gospodinjstvo ali kuhinjo (razen tistih iz žlahtnih kovin ali prevlečenih z njimi; steklenice, steklenina, ki jih ne obsegajo drugi razredi; surovo ali delno obdelano steklo (razen stekla za gradbeništvo), steklenina, porcelan in fajansa, ki jih ne obsegajo drugi razredi; ščetke (razen čopičev).

25: oblačila, obutev, pokrivala.

28: igre, igrače; izdelki za gimnastiko in šport, ki jih ne obsegajo drugi razredi; okraski za novoletno jelko.

35: izdajanje in razširjanje turističnih publikacij in časnikov; oglasna dejavnost; opravljanje in posredovanje propagande in marketinške dejavnosti; pisarniški posli; plakatiranje, javno plakatiranje, razširjanje reklamnih materialov, fotokopiranje, neposredno reklamno oglaševanje po pošti, izpopolnjevanje reklamnega gradiva, tržne raziskave, reklamne storitve, reklamiranje, reklamno oglaševanje po radiu, stiki z javnostjo, reklamno oglaševanje po televiziji, organizacija razstav za komercialne ali reklamne namene, poslovno vodenj hotelov, poslovno zastopanje umetnikov v zvezi z nastopi, računalniške baze (sistemiziranje informacij), organizacija trgovinskih sejmov za komercialne ali reklamne namene; poslovna administracija; storitve komercializacije blaga, zlasti s turističnimi spominki in proizvodi iz razredov 16, 18 in 21; storitve raziskovanja trga in javnega mnenja; vodenje komercialnih poslov.

39: organizacija potovanj; organiziranje in vodenje strokovnih turističnih ogledov, pakiranje in skladiščenje blaga; posredovanje turističnih informacij; prevozništvo.

41: izdajanje strokovne turistične literature zlasti turističnih vodnikov, prospektov, turističnih zemljevidov in razglednic; izobraževanje; organizacija turističnih, kulturnih in zabavnih prireditev; organiziranje iger na srečo; pouk; razvedrilo; storitve v zvezi s produkcijo radijskih in televizijskih programov; športne in kulturne dejavnosti, organiziranje in prirejanje kulturnih, športnih in zabavnih prireditev, organiziranje in prirejanje koncertov, dejavnost zabaviščnih parkov in luna parkov; vodenje tiskovnih konferenc.

42: industrijske analize in raziskave; izdajanje certifikatov; nudenje pravne pomoči; oblikovanje, razvoj in izdelava aplikacij in programov za elektronske informacijske avtomate (portale); oblikovanje, razvoj in izdelava namenskih računalniških sistemov (gostinstvo, recepcija, hotelirstvo, zdravstvo); znanstvene in tehnološke storitve ter raziskave in storitve oblikovanja - projektiranja v zvezi s tem.

43: nudenje hrane in pijače; nudenje začasne nastanitve.

---

(210) **201770224** (220) 23.02.2017
(441) 26.04.2017

(731) Ars Pharmae d.o.o.,
Litostrojska 46 A, 1000 Ljubljana, SI

(540)

OmegaMulti

(510,511)

05: farmacevtski in veterinarski proizvodi, sanitarni proizvodi za medicinske namene; dietetske snovi za medicinsko ali veterinarsko uporabo, hrana za dojenčke; dietetični dodatki za ljudi in živali; obliži,obvezilni material; snovi za plombiranje zob in za zobne odtise; dezinfekcijska sredstva; pripravki za uničevanje škodljivcev; fungicidi, herbicidi.

---

(210) **201770226** (220) 23.02.2017
(441) 26.04.2017

(731) Dušan Jagrič,
Pavlova vas 65 a, 8255 Pišece, SI

(531) 19.3; 27.5; 29.1

(540)

(591) siva, svetlo zelena

(510,511)

16: papir, lepenka; tiskovine (izdelki tiskarn); knjigoveški material; fotografije; pisarniški material; lepila za pisarniški material ali za gospodinjstvo; potrebščine za umetnike; čopiči; pisalni stroji in pisarniški pribor (razen pohištva); material za učenje ali poučevanje (razen aparatov); zavijalni materiali iz umetnih snovi; tiskarske črke; klišeji; akvareli; albumi ; almanahi; aparati za plastificiranje dokumentov za pisarniške potrebe arhitekturni modeli (makete); barvne litografije; beležnice; biološki vzorci za mikroskopiranje (učni material); blago za vezavo knjig ; blazinice za štampiljke ; bloki (pisarniški); fotografije (tiskane); naslovne štampiljke ; ovitki (etuiji) za čekovne knjižice ; ovitki (etuiji) za potne liste ; ovitki (pisalne potrebščine); ovitki za dokumente; ovitki za steklenice iz lepenke ali papirja slike; slike, fotografije uokvirjene ali ne uokvirjene ; stojala za črnilo stojala za pisala (nalivna peresa in svinčniki); stojala za slikarske namene; stojala za štampiljke ; glavne poslovne knjige ; knjige knjigoveška sredstva kreda v spreju kuponi (natisnjeni) platnice za knjige ; knjižice ; knjižne opore ovojnice za steklenice iz lepenke ali papirja ; označevalne markice; označevalni trakovi za knjige ; označevalni žebljički za risalne namene pamfleti ; pantografi; plastične mehurčkaste folije za zavijanje ali embaliranje ; plastične oprijemljive folije, raztegljive, za paletizacijo ; plastika za modeliranje platno za vezavo knjig ; vrstičniki; vzorci za prerisovanje vzorci za vezenje.

35: oglasna dejavnost; vodenje komercialnih poslov; poslovna administracija; pisarniški posli; administrativna obdelava nakupnih naročil ; administrativne storitve ; agencije za poslovne informacije ; izpopolnjevanje reklamnega gradiva ; javno plakatiranje; neposredno reklamno oglaševanje po pošti objavljanje reklamnih besedil ; oblikovanje besedil oddajanje oglasnih površin v najem; oddajanje oglaševalskega prostora v komunikacijskih medijih; oglaševanje po računalniški mreži; pisanje reklamnih tekstov; pomoč pri poslovnem vodenju; poslovne informacije; poslovne informacije in nasveti za potrošnike; svetovalne storitve s področja poslovnega vodenja svetovanje pri poslovodenju; svetovanje s področja poslovne organizacije in vodenja ; trženje (marketing); poslovno organizacijsko svetovanje ; poslovne storitve za športnike ; poslovno vodenje hotelov pospeševanje prodaje (za druge); predstavitev blaga v komunikacijskih medijih (prodaja na drobno); prikazi (demonstracije) izdelkov priprava sporočil za javnost ; produkcija oglaševalskih filmov ; razširjanje reklamnih materialov reklamiranje ; reklamiranje po pošti ; reklamne agencije reklamne storitve reklamno oglaševanje po radiu ; reklamno oglaševanje po televiziji ; storitve urejanja v oglaševalske namene; storitve zunanjih izvajalcev, kot poslovna podpora (outsourcing); strokovnjaki za poslovno učinkovitost ; strokovno poslovno svetovanje ; tržne raziskave.

38: telekomunikacije; klepetalnice (spletne); komuniciranje preko mobilne telefonije ; omogočanje spletnih klepetalnic; omogočanje telekomunikacijskih kanalov za storitve TV- prodaje; posredovanje sporočil; prenos digitalnih datotek; prenos voščilnic na spletu; računalniško podprto prenašanje sporočil in slik; telekomunikacijski kanali (omogočanje) za TV-prodajo; zbiranje in distribucija novic.

---

(210) **201770227** (220) 23.02.2017
(441) 26.04.2017

(731) Dušan Jagrič,
Pavlova vas 65 a, 8255 Pišece, SI

(531) 11.1; 26.2; 27.3; 27.5; 29.1

(540)

(591) zelena, oranžna, rjava

(510,511)

35: oglasna dejavnost; vodenje komercialnih poslov; poslovna administracija; pisarniški posli; administrativna obdelava nakupnih naročil; administrativne storitve; agencije za poslovne informacije; izpopolnjevanje reklamnega gradiva; javno plakatiranje; neposredno reklamno oglaševanje po pošti; objavljanje reklamnih besedil; oblikovanje besedil; oddajanje oglasnih površin v najem;

oddajanje oglaševalskega prostora v komunikacijskih medijih; oglaševanje po računalniški mreži; pisanje reklamnih tekstov; pomoč pri poslovnem vodenju; poslovne informacije; poslovne informacije in nasveti za potrošnike; svetovalne storitve s področja poslovnega vodenja; svetovanje pri poslovodenju; svetovanje s področja poslovne organizacije in vodenja; trženje (marketing); poslovno organizacijsko svetovanje; poslovne storitve za športnike; poslovno vodenje hotelov; pospeševanje prodaje (za druge); predstavitev blaga v komunikacijskih medijih (prodaja na drobno); prikazi (demonstracije) izdelkov; priprava sporočil za javnost; produkcija oglaševalskih filmov; razširjanje reklamnih materialov; reklamiranje; reklamiranje po pošti; reklamne agencije; reklamne storitve; reklamno oglaševanje po radiu; reklamno oglaševanje po televiziji; storitve urejanja v oglaševalske namene; storitve zunanjih izvajalcev, kot poslovna podpora (outsourcing); strokovnjaki za poslovno učinkovitost; strokovno poslovno svetovanje; tržne raziskave.

42: znanstvene in tehnološke storitve ter raziskave in storitve oblikovanja - projektiranja v zvezi s tem; industrijske analize in raziskave; oblikovanje in razvoj računalniške strojne in programske opreme; grafično oblikovanje; industrijsko oblikovanje; inženirske storitve; načrtovanje in vzdrževanje spletnih strani za druge; oblikovanje (industrijsko); oblikovanje embalaže; oddajanje spletnih serverjev; podatkovna konverzija računalniških programov in podatkov (ne; računalniška programska oprema (posodobitev); računalniške sistemske analize; računalniško programiranje; raziskave in razvoj (za druge); načrtovanje in vzdrževanje spletnih strani za druge; oblikovanje (industrijsko); oblikovanje embalaže; storitve gostovanja na spletnem strežniku; storitve zaščite pred računalniškimi virusi; svetovanje na področju načrtovanja in razvoja računalniške opreme; svetovanje na področju računalniške programske opreme; svetovanje na področju računalniške varnosti; svetovanje na področju varčevanja z energijo; vzdrževanje računalniške programske opreme.

43: nudenje hrane in pijače; nudenje začasne nastanitve;; hotelske rezervacije; nastanitvene agencije (za hotele, apartmaje); penzioni; penzionske rezervacije; restavracije; rezervacije (za začasno bivanje).

---

(210) **201770228** (220) 23.02.2017
(441) 26.04.2017

(731) ELAN, d.o.o.,
Begunje na Gorenjskem 1,
4275 Begunje na Gorenjskem, SI

(740) Patentna pisarna d.o.o.,
Čopova 14, p.p. 1725, 1001 Ljubljana, SI

(540)

Always Good Times

(510,511)

25: oblačila; obutev; pokrivala; smučarska obutev; smučarski čevlji; snowboard čevlji; športni čevlji; oblačila za šport; oblačila za prosti čas; smučarska oblačila; majice; nogavice; smučarske rokavice; smučarska pokrivala; kape (pokrivala); naglavni trakovi.

28: izdelki za gimnastiko in šport, ki jih ne obsegajo drugi razredi; smuči; alpske smuči; turne smuči; snowboardi (deske za smučanje po snegu); smuči za smučanje na vodi; smučarske vezi; vezi za alpske smuči; vezi za turne smuči; vezi za snowboarde; tjulnove kože za smuči (psi za turno smuko); smučarske palice; voski za smuči; strgala za smuči; vreče za smuči; torbe za smuči; snežne krplje; sanke (športni artikel); bob sanke; drsalke; rolke; rolerji; telovadno orodje; tobogani (igralno ogrodje); plezalne vrvi (športni artikli); žoge, večje; žoge, manjše; mreže (športni artikel); palice za golf; teniške mreže; kotalke; skiroji; telovadne ročke za krepitev mišic; trampolini (športni artikli); mize za namizni tenis; mize za namizni nogomet; startni bloki (športni rekvizit).

---

(210) **201770237** (220) 26.02.2017
(441) 26.04.2017

(731) Gradbeništvo Ivančič d.o.o.,
Ulica Dušana Kvedra 5 a, 3320 Velenje, SI

(531) 2.1; 7.1; 27.5; 29.1

(540)

(591) rdeča, črna, bela

(510,511)

35: oglaševalske storitve v zvezi z nepremičninami; oglaševanje komercialnih ali stanovanjskih nepremičnin; trženje nepremičnin.

36: administracija finančnih zadev, ki se nanašajo na nepremičnine; administracija nepremičnin; agencije za posredovanje nepremičnin; agencije za posredovanje (nepremičnine); agencijske storitve za komisijsko prodajo nepremičnin; bančne storitve naložb v nepremičnine; časovni zakup nepremičnin; cenitev nepremičnin; cenitev nepremičnin (določitev cene); cenitev nepremičnin (finančna); cenitev nepremičnin (finančni posli); cenitev nepremičnin in vrednotenje; cenitve nepremičnin (vrednotenje); cenitve za zavarovalne zahtevke nepremičnin; dajanje nepremičnin v najem; dajanje v najem pisarn (nepremičnine); escrow storitve pri nakupu in prodaji nepremičnin; financiranje nepremičnin; finančna ocena o vrednosti nepremičnine; finančne cenitve nepremičnin v trajni in popolni lasti; finančne ocene (nepremičnine); finančne storitve v zvezi z lastništvom nepremičnin; finančne storitve v zvezi z nepremičninami; finančne storitve v zvezi z nepremičninami in zgradbami; finančne storitve v zvezi z razvojem nepremičnin; finančne storitve za nakup nepremičnin; finančno načrtovanje v zvezi z nepremičninami; finančno svetovanje v zvezi z naložbami v nepremičnine; finančno upravljanje nepremičninskih projektov; finančno vrednotenje

osebne lastnine in nepremičnin; finančno vrednotenje (v zavarovalništvu, bančništvu, pri nepremičninah); investiranje v nepremičnine; izbira in nakup nepremičnin (v imenu drugih); kapitalske naložbe v nepremičnine; lizing nepremičnin; načrtovanje vlaganja v nepremičnine; najem nepremičnin; najem premoženja (izključno nepremičnine); naložbe v premoženje (nepremičnino); naložbeno svetovalne storitve v zvezi z nepremičninami; nastanitvene agencije (nepremičnine); nepremičninska agencija; nepremičninske investicije; nepremičninske posojilne storitve; nepremičninske storitve v zvezi z upravljanjem naložb v nepremičnine; nepremičninski posli; nepremičninsko investicijsko svetovanje; nepremičninsko posredništvo; nepremičninsko posredovanje; nepremičninsko svetovanje; nudenje finančnih sredstev za razvoj nepremičnin; nudenje informacij v zvezi z nepremičninami; nudenje informacij v zvezi z lastnino (nepremičninami); nudenje informacij v zvezi s trgom nepremičnin; nudenje informacij v zvezi s cenitvijo nepremičnin; nudenje informacij v zvezi z nepremičninami in zemljišči; nudenje informacij v zvezi z nepremičninskimi posli preko interneta; nudenje posojil za nepremičnine; ocenjevanje in upravljanje nepremičnin; oddajanje nepremičnin v najem; pobiranje dolga pri najemu nepremičnin; pomoč pri nakupu nepremičnin; pomoč pri nakupu nepremičnin in povezanih finančnih interesih; ponudba finančnih garancij za zastavljene nepremičnine; posli v zvezi s posredovanjem nepremičnin; posojila na vrednost nepremičnine; posredništvo z nepremičninami; posredovanje nepremičnin; pravična delitev nepremičnin; pridobivanje nepremičnin (v imenu drugih); pridobivanje nepremičnin (za druge); računalniško podprte informacijske storitve v zvezi z nepremičninami; raziskovalne storitve v zvezi s pridobivanjem nepremičnin; sindiciranje nepremičnin; skrbništvo nad nepremičninami; storitve agencij za posredovanje poslovnih nepremičnin; storitve agencije za stanovanjske nepremičnine; storitve agencije za zakup nepremičnin; storitve cenitve in vrednotenja nepremičnin; storitve določanja vrednosti nepremičnin; storitve financiranja lastnine (nepremičnine); storitve finančnega posredovanja za nepremičnine; storitve nakupa nepremičnin za druge; storitve nepremičninske agencije za prodajo in najem poslovnih prostorov; storitve nepremičninske agencije za prodajo in najem zgradb; storitve nepremičninske agencije; storitve nepremičninske poravnave (finančne storitve); storitve nepremičninskih agentov; storitve nepremičninskih agencij v zvezi z nakupom in prodajo zemljišč; storitve nepremičninskih agencij za zakup zgradb; storitve nepremičninskih agencij v zvezi z nakupom in prodajo zgradb; storitve nepremičninskih agencij za zakup zemljišč; storitve poslovanja z nepremičninami; storitve posredništva nepremičnin; storitve posredovanja nepremičnin; storitve pridobivanja nepremičnin; storitve upravljanja naložb v nepremičnine; storitve upravljanja nepremičnin; storitve upravljanja nepremičnin v zvezi z industrijskimi prostori; storitve upravljanja nepremičnin v zvezi s pisarniškimi prostori; storitve upravljanja nepremičnin v zvezi s prizorišči za razvedrilne prireditve; storitve upravljanja nepremičnin v zvezi s stanovanjskimi zgradbami; storitve upravljanja nepremičnin v zvezi s prostori za prodajo na drobno; storitve upravljanja nepremičnin v zvezi s trgovskimi centri; storitve upravljanja nepremičnin v zvezi s poslovnimi stavbami; storitve upravljanja nepremičnin v zvezi s stanovanjskimi nepremičninami; storitve upravljanja nepremičnin v zvezi s kompleksi zgradb; storitve upravljanja posesti v zvezi z nepremičninskimi transakcijami; storitve v zvezi z obnovitvijo pogodbe o najemu nepremičnine; storitve v zvezi z odpovedjo pogodbe o najemu nepremičnine; storitve vrednotenja nepremičnin; storitve zavarovanja nepremičnin; svetovalne storitve v zvezi z lastništvom nepremičnin; svetovalne storitve v zvezi z vrednotenjem nepremičnin; svetovalne storitve v zvezi s podjetniškimi nepremičninami; svetovalne storitve v zvezi z nepremičninami; svetovanje ob nakupu nepremičnin; svetovanje v zvezi s hipotekami za stanovanjske nepremičnine; svetovanje v zvezi z nepremičninami; upravljanje lastnine (nepremičnine); upravljanje naložb v nepremičnine; upravljanje premoženja (nepremičnin); upravljanje z nepremičninami in lastnino; urejanje najema nepremičnin; urejanje nudenja financ za nakup nepremičnin; urejanje posojilnih pogodb zavarovanih z nepremičninami; urejanje skupnega lastništva nepremičnin; urejanje zakupa nepremičnin; urejanje zakupnih in najemnih pogodb za nepremičnine; urejanje zakupov (samo za nepremičnine); vrednotenje lastnine (nepremičnine); vrednotenje nepremičnin; zavarovalniške storitve v zvezi z nepremičninami; zavarovanje lastnine (nepremičnine); zavarovanje sredstev za nakup nepremičnine; zavarovanje za lastnike nepremičnin; zbiranje pristojbin za tuje nepremičnine.

37: gradbeništvo (nizka gradnja); gradnja avtocest; gradnja avtocest po naročilu; gradnja avtocestnih omrežij; gradnja bazenskih kompleksov; gradnja bolnišnic; gradnja cest; gradnja cest po naročilu; gradnja cevovodov; gradnja delov zgradb; gradnja dimnikov; gradnja domov po meri; gradnja drenažnih sistemov; gradnja elektrarn; gradnja elektrarn na energijo valovanja; gradnja galerij; gradnja hidroelektrarn; gradnja hiš; gradnja hiš po naročilu; gradnja hišnih prizidkov; gradnja in popravilo skladišč; gradnja in popravilo stavb; gradnja in postavljanje razstavnih stojnic in odrov; gradnja in rušenje; gradnja in vzdrževanje cevovodov; gradnja industrijskih nepremičnih; gradnja industrijskih peči; gradnja javnih del; gradnja javnih objektov; gradnja jedrskih elektrarn; gradnja jedrskih kotlov; gradnja jedrskih reaktorjev; gradnja jeklenih konstrukcij za zgradbe; gradnja jeklenih konstrukcij; gradnja jezov; gradnja kabin; gradnja kanalizacijskih sistemov; gradnja kanalskih zapornic; gradnja kmetijskih del; gradnja komercialnih centrov; gradnja kompleksov za prosti čas; gradnja kompleksov za rekreacijske namene; gradnja kompleksov za športne namene; gradnja konstrukcij nizke gradnje s pomočjo polaganja betona; gradnja konstrukcij nizkih gradenj z ulivanjem betona; gradnja konstrukcij nizkih gradenj z oblikovanjem betona; gradnja konstrukcij za proizvodnjo surove nafte; gradnja konstrukcij za proizvodnjo zemeljskega plina; gradnja konstrukcij za prevoz zemeljskega plina; gradnja konstrukcij za prevoz surove nafte; gradnja konstrukcij za skladiščenje surove nafte; gradnja konstrukcij za skladiščenje zemeljskega plina; gradnja konstrukcije z jekleno strukturo; gradnja kuhinj; gradnja ladij; gradnja lesenih stopnišč; gradnja letališč; gradnja

membranskih sten; gradnja montažnih hiš za podvodne konje; gradnja mostov; gradnja mostov po naročilu; gradnja naftovodov; gradnja nepremičnin; gradnja notranjih pregradnih sten; gradnja obratov za bogatenje urana; gradnja obzidij; gradnja opornikov; gradnja parkirnih površin; gradnja pisarn; gradnja počitniških nastanitev; gradnja podzemnih galerij; gradnja podzemnih jaškov; gradnja podzemnih konstrukcij; gradnja podzemnih transportnih omrežij; gradnja pomolov; gradnja pomorskih plovil; gradnja poslovnih kompleksov; gradnja poslovnih nepremičnin; gradnja (postavitev in zasteklitev) rastlinjakov; gradnja pregrad; gradnja pristanišč; gradnja proizvodnih cevovodov; gradnja proizvodnih obratov; gradnja proizvodnih ploščadi; gradnja prospekcijskih cevovodov; gradnja rastlinjakov; gradnja raziskovalnih ploščadi; gradnja savn; gradnja scen; gradnja šol; gradnja športnih aren; gradnja športnih igrišč; gradnja športnih terenov; gradnja stanovanjskih in poslovnih zgradb; gradnja stanovanjskih nepremičnin; gradnja stanovanjskih območij; gradnja stavb; gradnja sten; gradnja stropov; gradnja struktur nizkih gradenj; gradnja telekomunikacijskih stolpov; gradnja temeljev za ceste; gradnja temeljev za jezove; gradnja temeljev za mostove; gradnja temeljev za objekte nizke gradnje; gradnja temeljev za zgradbe; gradnja tovarn; gradnja tovarn po naročilu; gradnja trgovin; gradnja tunelov; gradnja ulic; gradnja valobranov; gradnja večnadstropnih avtomobilskih parkirišč; gradnja večstanovanjskih stavb; gradnja ventilacijskih jaškov; gradnja verand; gradnja vetrnih elektrarn; gradnja vozišč; gradnja vrtnih stavb (postavljanje in steklenje); gradnja zaslonov; gradnja zdravstvenih ustanov; gradnja železnic; gradnja železniških nasipov; gradnja zgradb in drugih struktur; gradnja zgradb po naročilu; gradnja zidarskih odrov; gradnja zimskih vrtov; gradnja zimskih vrtov in rastlinjakov; nizka gradnja, ki se nanaša na zaščito zemljišča pred poplavno vodo; nizka gradnja, ki se nanaša na zaščito zgradb pred poplavami; nizka gradnja, ki se nanaša na kmetijske površine; nizka gradnja, ki se nanaša na podeželje; podvodna gradnja, instalacija in popravilo; podzemna gradnja; polaganje in gradnja cevovodov; čiščenje nepremičnin; obnova nepremičnin; storitve nadzora gradnje za nepremičninske projekte; svetovalne storitve v zvezi s prenovo nepremičnin; vzdrževanje nepremičnin.

(210) **201770243** (220) 27.02.2017
(441) 26.04.2017

(731) BFT d.o.o.,
Polica 45, 1290 Grosuplje, SI

(531) 1.1; 27.5; 29.1

(540)

(591) rdeča, črna

(510,511)

18: oddajanje avtodomov v najem; oddajanje avtomobilov v najem; oddajanje old timer avtodomov v najem.

25: kratke majice; dolge majice; puloverji s kapuco; kape; jakne; spodnje hlače; nogavice; kratke hlače.

39: denarnice; torbe; nahrbtniki; potovalke.

(210) **201770244** (220) 27.02.2017
(441) 26.04.2017

(731) ZDRUŽENJE KONZORCIJ KRAŠKIH PRIDELOVALCEV TERANA,
Sejmiška pot 1A, 6210 Sežana, SI

(740) ITEM d.o.o.
Zastopniška pisarna za patente in blagovne znamke,
Resljeva 16, 1000 Ljubljana, SI

(540)

TERAN

(551) prijava za kolektivno znamko

(510,511)

33: vino z zaščiteno označbo porekla Teran.

(210) **201770246** (220) 27.02.2017
(441) 26.04.2017

(731) ŠAMPIONKA, proizvodnja in trgovina d.o.o.,
Šmarska cesta 5, 6000 Koper, SI

(531) 24.17; 27.5

(540)

VA - MO

(510,511)

03: detergenti (razen za uporabo v medicinske namene); pripravki in druge snovi za pranje; pripravki za mehčanje tkanin, pripravki za beljenje; pripravki za čiščenje, poliranje; razmaščevanje in brušenje; mila; čistilna sredstva.

05: farmacevtski, veterinarski in higienski proizvodi; dezinfekcijska sredstva; pripravki za uničevanje škodljivcev; fungicidi, herbicidi.

(210) **201770248** (220) 28.02.2017
(441) 26.04.2017

(731) Branko Žunec s.p.,
Partizanska cesta 13a, 2000 Maribor, SI

(531) 27.5; 29.1

(540)

(591) modra, oranžna

(510,511)

41: izobraževanje in poučevalne storitve; organizacija in izvajanje seminarjev za usposabljenje; organizaciranje in vodenje delavnic (šolanje); usposabljane.

---

(210) **201770249** (220) 01.05.2004
(441) 26.04.2017

(731) Sanofi Aventis Deutschland GmbH,
Brueningstrasse 50, 65926 Frankfurt Am Main, DE

(740) Patentna pisarna d.o.o.,
Čopova 14, p.p. 1725, 1001 Ljubljana, SI

(540)

BUSCOPAN

(510,511)

05: farmacevtski, veterinarski in sanitarni proizvodi.

---

(210) **201770251** (220) 27.02.2017
(441) 26.04.2017

(731) Katić Marko,
Velika vas 16a, 8273 Leskovec pri Krškem, SI

(740) KETNER, pravno svetovanje, zastopstvo in zaščita, d.o.o.,
Tržaška cesta 134, 1000 Ljubljana, SI

(531) 8.1; 26.4; 27.5; 29.1

(540)

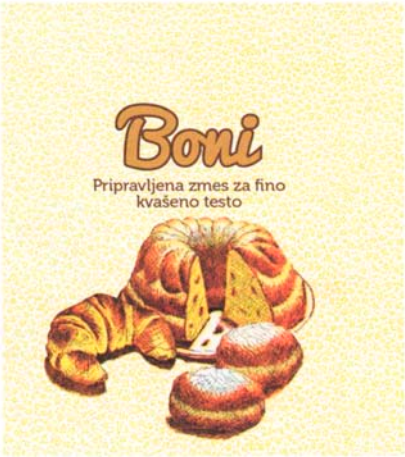

(591) rjava, oker, rumena, črna, bela

(510,511)

25: oblačila, obutev, pokrivala; baretke; body-ji; cokle; copati, natikači; čepice, kape (pokrivala); čevlji; delovne halje; delovne obleke; gornja oblačila; hlače; kapuce (oblačila); klobuki; kombinezoni (oblačila); konfekcijska oblačila; kratke hlače; majice; moške srajce; moške srajce s kratkimi rokavi; naglavni trakovi (oblačila); naušniki (oblačila); oblačila; obleke; obutev; pižame; pletenine; pletenine, nogavice; pokrivala; predpasniki (oblačila); rokavice (oblačila); rute, šali; senčniki (klobučarstvo); senčniki za čepice.

30: kava, čaj, kakao in kavni nadomestki; riž, tapioka, sago; moka in izdelki iz žitaric, kruh, pecivo in slaščice, sladoled; sladkor, med, melasni sirup; kvas, pecilni prašek; sol, gorčica; kis, omake (začimba), začimbe; led; pripravljena zmes za fino kvašeno testo.

35: oglasna dejavnost; vodenje komercialnih poslov; poslovna administracija; pisarniški posli; organizacija zabav za namene oglaševanja; organizacija zabav za namene oglaševanja radijske dejavnosti; organizacija prireditev za namene oglaševanja; organizacija prireditev za namene oglaševanja radijske dejavnosti; organizacija festivalov za namene oglaševanja; organizacija festivalov za namene oglaševanja radijske dejavnosti; administrativna obdelava nakupnih naročil; administrativne storitve; agencije za poslovne informacije; galerijska prodaja pripravljene zmesi za fino kvašeno testo; galerijska prodaja umetnin in umetniških izdelkov; iskanje podatkov v računalniških datotekah (za druge); izbiranje in vnašanje podatkov v računalniške baze; izpopolnjevanje reklamnega gradiva; javno plakatiranje; licitiranje; manekenske storitve za reklamne namene ali prodajno promocijo; neposredno reklamno oglaševanje po pošti; objavljanje reklamnih besedil; oblikovanje besedil; oddajanje oglasnih površin v najem; oddajanje oglaševalskega prostora v komunikacijskih medijih; oglaševanje po računalniški mreži; organizacija modnih revij v reklamne namene; organizacija razstav za komercialne ali reklamne namene; pisanje reklamnih tekstov; plakatiranje; poslovno zastopanje v zvezi z nastopi umetnikov; poslovno zastopanje v zvezi z nastopi glasbenikov; pospeševanje prodaje (za druge); predstavitev blaga v komunikacijskih medijih (prodaja na drobno); prikazi (demonstracije) izdelkov; priprava sporočil za javnost; produkcija oglaševalskih filmov; razširjanje reklamnih materialov; reklamiranje; reklamiranje po pošti; reklamne storitve; reklamno oglaševanje po radiu; reklamno oglaševanje po televiziji; storitve tv trženja; storitve urejanja v oglaševalske namene; storitve zunanjih izvajalcev, kot poslovna podpora (outsourcing); trženje (marketing); tržne raziskave; poslovne informacije s področja glasbe; reklamno oglaševanje po internetu; storitve internetnega trženja; trženje in poslovna komunikacija; predstavitve in promocija prireditev, glasbenikov in festivalov; on-line spletno oglaševanje; tv oglaševanje; radijsko oglaševanje; trgovina, trgovina na debelo, trgovina na drobno, maloprodaja, zastopstvo, distribucija, posredništvo, spletna trgovina oziroma spletna prodaja, trgovina na dom, in sicer proizvodov navedenih v razredu 25 in 30 tega seznama.

---

(210) **201770255** (220) 28.02.2017
(441) 26.04.2017

(731) VALY-ing, d.o.o.Polzela,
Ob železnici 26, 3313 Polzela, SI

(531) 26.4; 27.5; 29.1

(540)

(591) oranžna, modra

(510,511)

11: dekorativne fontane, škropilniki in namakalni sistemi; kapljični namakalni sistemi.

12: cestna kolesa; cestna tekmovalna kolesa; električna kolesa; gorska kolesa; kolesa; kolesa na motor; okvirji za kolesa; pogoni za kolesa; tekmovalna kolesa; zložljiva električna kolesa.

37: gradbeni nadzor; gradbeni nadzor projektov nizke gradnje; gradbeni nadzor v toku gradnje zgradb; nadzor gradnje, nadzor gradnje na mestu samem; nadzor gradnje stavb; nadzor obnove zgradb; nadzor podvodnih gradbenih del; nadzor popravila zgradbe; nadzor rušenja zgradb; storitve nadzora gradnje za nepremičninske projekte; storitve nadzora gradnje za gradbene projekte; svetovanje pri nadzoru gradnje stavb.

---

(210) **201770259** (220) 28.02.2017
(441) 26.04.2017

(731) BONVIVENT Maja Košir s.p.,
Ižanska cesta 295, 1000 Ljubljana, SI

(540)

Bonvivent

(510,511)

35: grafične oglaševalske storitve; informacijske storitve v zvezi z oglaševanjem; internetno oglaševanje za tretje osebe; izdaja oglaševalske literature; izdaja reklamnih letakov; izdajanje oglasnega materiala; izdajanje tiskovin v oglaševalske namene; izdajanje tiskovin v oglaševalske namene v elektronski obliki; izdelava oglasnega gradiva; izposoja vsega reklamnega in tržnega prezentacijskega materiala; načrtovanje tržnih strategij; neposredno tržno oglaševanje; nudenje informacij v zvezi z oglaševanjem; nudenje informacij v zvezi s trženjem; nudenje modelov za oglaševanje; nudenje modelov za promocijske namene; nudenje oglaševalskih storitev; objavljanje oglasnih besedil; objavljanje reklamnega materiala na spletu; objavljanje reklamnih materialov in besedil; oblikovanje oglaševalskega gradiva; oblikovanje oglasnih logotipov; oddajanje oglasnih materialov v najem; oglaševalne in reklamne ponudbe; oglaševalske in promocijske storitve; oglaševalske storitve, nudene preko interneta; oglaševalske storitve v zvezi s hoteli; oglaševalske storitve za promocijo pijač; oglaševalske storitve za promocijo elektronske trgovine; oglaševalske storitve za druge; oglaševalsko, tržno in promocijsko svetovanje ter pomoč; oglaševanje in marketing; optimizacija prometa na spletnih straneh; organiziranje oglaševanja; pisanje besedil za oglaševalske in promocijske namene; poslovna pomoč v zvezi s celostno podobo podjetja; poslovna pomoč v zvezi s podobo podjetja; pomoč pri upravljanju promocije podjetja; predstavitve podjetij na internetu in v drugih medijih; priprava audio-vizualnih prezentacij za uporabo v oglaševanju; priprava in izvedba medijskih in reklamnih načrtov in konceptov; prirejanje in izvajanje promocijskih dogodkov; prirejanje in izvajanje oglaševalskih prireditev; prirejanje in izvajanje trženjskih dogodkov; prirejanje predstavitev za oglasne namene; prirejanje tekmovanj za oglaševalne namene; prodajno promocijske storitve; prodajno promocijske storitve za tretje osebe; produkcija oglasnega materiala; promocija, oglaševanje in trženje internetnih spletnih strani; promocijske poslovne storitve; publikacija oglasnega gradiva; publikacija oglasnih besedil; razvoj promocijskih kampanj za podjetja; razvoj tržnih strategij in konceptov; reklamne in oglasne storitve; storitve na področju odnosov z javnostmi; storitve oglaševanja in trženja; storitve pozicioniranja blagovne znamke; storitve promocije trgovine; storitve trženja; testiranje izdelkov; trženje blaga in storitev drugih; zagotavljanje oglaševalskih informacij; zagotavljanje poslovnih trženjskih informacij; zbiranje informacij v zvezi z oglaševanjem; zasnova trženjskih raziskav; izvajanje študij na področju odnosov z javnostjo; pomoč pri upravljanju v komercialnih podjetjih v zvezi z odnosi z javnostmi; storitve poslovnega lobiranja; storitve svetovanja v zvezi z odnosi z javnostjo; svetovalne storitve v zvezi z stiki z javnostjo; demonstracija izdelkov; demonstracija izdelkov za oglasne namene; organizacija razstav za oglasne namene; predstavitev izdelkov in storitev; prodajne predstavitve (za druge); storitve razstavljanja trgovskega blaga; urejanje razstavnih stojal za poslovne namene; izvajanje poslovnih predstavitev; izvajanje trgovskih prireditev; načrtovanje in izvajanje trgovskih sejmov, razstav in predstavitev za ekonomske ali oglaševalske namene; organizacija razstav in dogodkov za komercialne ali oglaševalske namene; organizacija sejmov in razstav v komercialne namene in namene oglaševanja; organiziranje in vodenje sejmov in razstav za poslovne namene; prirejanje in izvajanje trgovskih sejmov; prirejanje poslovnih sejmov; prirejanje strokovnih sejmov; organizacija programov zvestobe za komercialne, promocijske ali oglaševalske namene; organizacija, vodenje in nadzor stimulacijskih shem; storitve, povezane s shemami zvestobe; dajanje oglasnega prostora in oglaševalnih materialov v najem; najem oglaševalskega prostora na spletnih straneh; nudenje in najem oglaševalskega prostora na internetu; distribucija in razširjanje oglasnih materialov (letakov, prospektov, tiskanih materialov, vzorcev); distribucija vzorcev; oglaševanje po pošti; marketinško svetovalne storitve; poslovno svetovanje v zvezi s trženjem; poslovno svetovanje v zvezi s strateškim trženjem; poslovno svetovanje v zvezi z marketingom; poslovno trženjske svetovalne storitve; posvetovanje za direktni marketing; strokovno svetovanje v zvezi s trženjem; svetovalne storitve na področju spletnega trženja; svetovalne storitve s področja poslovnega trženja; svetovalne storitve v zvezi s promocijskimi aktivnostmi; svetovalne storitve v zvezi s promocijo prodaje; svetovalne storitve v zvezi s promocijskimi dejavnostmi; svetovalne storitve v zvezi s pospeševanjem prodaje; svetovalne storitve v zvezi s celostno podobo podjetja; svetovalne storitve v zvezi z reklamiranjem; svetovanje o komunikacijski strategiji za oglaševanje; svetovanje pri oglaševanju v tisku; svetovanje pri segmentaciji trga; svetovanje pri upravljanju trženja; svetovanje v zvezi s poslovnim oglaševanjem; svetovanje v zvezi s poslovno promocijo; svetovanje v zvezi s promocijo prodaje; svetovanje v zvezi s storitvami oglaševanja in promocije; svetovanje v zvezi z oglaševanjem in trženjem; zagotavljanje informacij in svetovalnih storitev v zvezi z elektronskim poslovanjem; zagotavljanje marketinškega svetovanja prek

družbenih medijev; administrativna obdelava naročil; informacije o prodajnih metodah; izdelava ponudb; nudenje informacij o potrošniških izdelkih s področja živil in pijač; ocenjevanje nastanitev na podlagi primerjave cen; organizacija časopisnih naročnin (za druge); organiziranje naročnin na knjige, revije, časopise ali stripe; pogajanje o pogodbah o nabavi in prodaji blaga; posredniške storitve v zvezi z oglaševanjem; storitve cenovne analize; storitve nabave alkoholnih pijač za druge (nakup izdelkov za druga podjetja); storitve naročanja za tretje osebe; storitve naročanja za druge; storitve spletnega naročanja na področju restavracij, ki dostavljajo in kjer gostje odnesejo hrano s seboj; storitve spletnega naročanja; storitve upravljanja prodaje; upravljanje prodaje; maloprodajne storitve prek katalogov v zvezi z alkoholnimi pijačami (razen piva); maloprodajne storitve prek katalogov v zvezi z brezalkoholnimi pijačami; maloprodajne storitve v zvezi s hrano; nudenje storitev spletnih dražb; administracija v zvezi s trženjem; administracija poslovnih zadev; administrativna obdelava podatkov; izvajanje komercialnih poslov (za druge); načrtovanje poslovnega vodenja; načrtovanje poslovnih sestankov; najem pisarniške opreme; nudenje komercialnih in poslovnih kontaktnih informacij; nudenje pomoči pri poslovnem vodenju; nudenje poslovne pomoči; nudenje storitev poslovnega obveščanja v zvezi s trgi; pogajanje o poslovnih pogodbah za druge; pomoč pri poslovnem vodenju za delovanje restavracij; pomoč pri poslovodnem vodenju pri odprtju in delovanju restavracij; pomoč pri upravljanju; pomoč v zvezi s poslovno organizacijo; poslovno svetovalne in informacijske storitve; poslovno strateško načrtovanje; poslovno načrtovanje; poslovno svetovalne storitve; poslovno svetovanje in informiranje; poslovno svetovanje in upravljanje v zvezi z uvajanjem novih izdelkov na trg; poslovno svetovanje in upravljanje v zvezi z marketinškimi aktivnostmi; poslovno upravljalne storitve; storitve poslovne strategije in načrtovanja; storitve poslovnega mreženja; storitve poslovnega načrtovanja; storitve poslovnega upravljanja; storitve poslovnih raziskav; svetovalne, posvetovalne in informacijske storitve na področju poslovanja; svetovalne storitve v zvezi s poslovnimi analizami; upravljanje restavracije za druge; elektronska obdelava podatkov; izbira osebja (za tretje); kadrovsko svetovanje; pomoč v zvezi z zaposlovanjem in nameščanjem osebja; pomoč in nasveti v zvezi s poslovno organizacijo; pomoč in svetovanje pri poslovnem upravljanju; poslovno organizacijsko in poslovno ekonomsko svetovanje; poslovno svetovalne storitve v zvezi z razvojem izdelkov; poslovno svetovalne storitve v zvezi z odpiranjem restavracij; poslovno svetovalne storitve v zvezi z vodenjem restavracij; poslovno svetovalne storitve v zvezi z vodenjem okrepčevalnic; poslovno svetovalne storitve v zvezi s franšizami; poslovno svetovanje v zvezi s franšizingom restavracij; poslovno svetovanje za podjetja; poslovno svetovanje za posameznike; poslovodno in organizacijsko svetovanje; poslovodno svetovanje preko interneta; storitve na področju poslovnega svetovanja; svetovanje v zvezi s poslovno učinkovitostjo; svetovanje v zvezi s poslovnim načrtovanjem; svetovanje v zvezi s pridobivanjem poslov; informacije o poslovnih zadevah; informacijske storitve v zvezi s poslovnimi zadevami; informacijske storitve v zvezi s podjetji; izvajanje poslovnih raziskav; nudenje informacij glede komercialnega poslovanja ter komercialnih informacij, preko svetovnega računalniškega omrežja; ocena poslovnih priložnosti; raziskava poslovnih informacij; strateška poslovna analiza; tržna analiza; zagotavljanje poslovnih informacij; analiza odziva na oglaševanje; izvajanje tržnih raziskav; organizacija dogodkov.

41: elektronska objava besedil; elektronske publikacije (nenaložljive); elektronske spletne objave periodičnega tiska in knjig; elektronsko založništvo; izdajanje brošur; izdajanje časopisov; izdajanje elektronskih publikacij; izdajanje izobraževalnih knjig; izdajanje knjig in revij; izdajanje publikacij; multimedijsko objavljanje elektronskih publikacij; multimedijsko objavljanje revij; multimedijsko založništvo; nudenje informacij v zvezi z objavljanjem; nudenje spletnih elektronskih publikacij; nudenje spletnih publikacij; objava in urejanje tiskanega gradiva; objava izobraževalnih besedil; objavljanje besedil; objavljanje brošur; objavljanje dokumentov; objavljanje katalogov; objavljanje kritik; objavljanje tekstov; pisanje besedil; ponudba on-line elektronskih publikacij; publikacija prospektov; publikacija revij in knjig; storitve objavljanja knjig in revij; storitve pisanja blogov; storitve spletnega objavljanja; založniško svetovanje; avdio in video produkcija in fotografiranje; avdio razvedrilne storitve; avdio, video in multimedijska produkcija ter fotografija; delavnice za kulturne namene; gostoljubne storitve (razvedrilo); informacije o prireditvah; informacije v zvezi s kulturnimi dejavnostmi; informacije v zvezi z razvedrilom; izobraževanje in usposabljanje; izvajanje kulturnih prireditev; izvajanje kulturnih dejavnosti; izvajanje razvedrilnih dejavnosti; izvajanje razvedrilnih prireditev; izvajanje zabavnih prireditev v živo; načrotvanje posebnih dogodkov; načrtovanje posebnih prireditev; načrtovanje in izvajanje zabav (razvedrilo); nudenje informacij o razvedrilu in razvedrilnih prireditvah prek spletnih omrežij in interneta; nudenje informacij v zvezi z razvedrilom; nudenje prostorov in opreme za zabavo; nudenje prostorov in opreme za razvedrilo; nudenje prostorov za zabavo; organizacija dogodkov za kulturne, zabavne in športne namene; organizacija festivalov za razvedrilne namene; organizacija glasbenih koncertov; organizacija in izvajanje dogodkov za degustacijo vina za razvedrilne namene; organizacija in izvajanje zabavnih prireditev; organizacija in izvajanje kulturnih dejavnosti; organizacija in izvajanje razvedrilnih dejavnosti; organizacija in izvajanje izobraževalnih prireditev; organizacija in prirejanje sejmov za kulturne ali izobraževalne namene; organizacija kulturnih in umetniških prireditev; organizacija konferenc, razstav in tekmovanj; organizacija predstavitev za kulturne namene; organizacija prireditev za razvedrilne namene; organizacija razvedrila za rojstnodnevne zabave; organizacija svečanih dogodkov; organizacija zabav; organizacija zabavnih in kulturnih dogodkov; organiziranje dogodkov za razvedrilne namene; organiziranje dogodkov za kulturne namene; organiziranje in prirejanje razstav za razvedrilne namene; organiziranje praznovanj za razvedrilne namene; organiziranje praznovanj za kulturne namene; organiziranje razvedrilnih programov; organiziranje slovesnosti; organiziranje vizualnega in glasbenega razvedrila; pokušnja vina (razvedrilne storitve); priprava besedil za objavo; prirejanje

glasbenih dogodkov; prirejanje in izvajanje srečanj na področju razvedrila; prirejanje natečajev; razvedrilne storitve; razvedrilo v zvezi z degustacijami vina; rezervacije zabav; storitve avdio zabave; storitve zabavnih dogodkov za podjetja; svetovalne storitve na področju razvedrila; svetovalne storitve v zvezi z razvedrilom; svetovalne in informacijske storitve v zvezi s prirejanjem, vodenjem in organizacijo koncertov; svetovanje pri načrtovanju posebnih prireditev; svetovanje pri načrtovanju zabav; zagotavljanje informacij o kulturnih dejavnostih; izvajanje in vodenje seminarjev; izvajanje razstav za razvedrilne namene; izvajanje razstav za izobraževalne namene; izvajanje seminarjev in kongresov; organizacija in vodenje konferenc in seminarjev; organizacija predavanj; organiziranje srečanj in konferenc; svetovalne storitve na področju kulinaričnih tekmovanj; svetovanje v zvezi z organizacijo kulinaričnih tekmovanj; avdio in video snemalne storitve; avdio posnetki in produkcija; avdio produkcija; fotografiranje; fotografske storitve; nudenje avtomatskih video snemalnih storitev; produkcija avdio posnetkov; produkcija avdio razvedrila; produkcija avdiovizualnih posnetkov; produkcija avdiovizualnih predstavitev; storitve avdio in video urejanja; zvočno snemanje in produkcija; video produkcija; urejanje slik; urejanje fotografij; urejanje video posnetkov; delavnice za namene usposabljanja; dodatno izobraževanje; izobraževalne in poučevalne storitve; izobraževalne storitve v zvezi z enologijo; izobraževalne storitve v zvezi s kuhanjem; izobraževalne storitve v zvezi s strežbo; izobraževalno svetovalne storitve; izvajanje predavanj o prehrani; izvajanje tečajev.

43: nudenje informacij v zvezi z rezervacijo nastanitve; nudenje informacij o nudenju začasne nastanitve preko interneta; nudenje zmogljivosti za dogodke in srečanja ter nudenje začasne pisarne; rezervacija začasnih nastanitev; rezervacije nastanitev; storitve recepcij za začasno namestitev (vodenje prihodov in odhodov); storitve rezervacije nastanitev; informacije v zvezi s hoteli; nudenje informacij o nastanitvah preko interneta; nudenje informacij v zvezi s hoteli; ocenjevanje hotelskih nastanitev; najem konferenčnih dvoran; najem prostorov za družabne namene; najem sejnih sob; nudenje konferenčnih dvoran; nudenje opreme in prostorov za razstave; nudenje opreme in prostorov za konference; organizacija poročnih sprejemov (prizorišča); izposoja opreme za catering; najem kuhinjskih pultov za pripravo jedi za takojšnje zaužitje; najem stolov in miz; aranžiranje hrane; dajanje v najem opreme za bar; gostilniške storitve; hotelske storitve (hrana in pijača); kavarna; najem aparatov za kuhanje; najem aparatov za oskrbo s hrano; najem aparatov za točenje vode; najem avtomatov za točenje pijač; nudenje hrane in pijače v restavracijah in barih; nudenje hrane in pijače v bistrojih; nudenje hrane in pijače za goste; nudenje informacij o barskih storitvah; nudenje informacij o dejavnosti barmanov; nudenje informacij v obliki receptov za pijače; nudenje informacij v zvezi s pripravo hrane in pijače; nudenje informacij v zvezi z restavracijami; nudenje informacij v zvezi z bari; nudenje nastanitve ob družabnih dogodkih; nudenje storitev strankam prilagojenega načrtovanja obrokov prek spletne strani; ocenjevanje restavracij; organizacija poročnih sprejemov (hrana in pijača); organiziranje obrokov v hotelih; podjetniška gostoljubnost (nudenje hrane in pijače); priprava hrane in pijače; priprava hrane za druge na osnovi zunanjega izvajanja; priprava in nudenje hrane in pijače za takojšnje zaužitje; priprava obrokov; storitve barov; storitve agencij za rezervacijo restavracij; storitve degustacije vin (nudenje pijač); storitve hrane po dogovoru; storitve informacij o restavracijah; storitve kuhanja hrane; storitve mobilne restavracije; storitve nudenja pijač; storitve nudenja prigrizkov; storitve organizacije banketov; storitve osebnega kuharja; storitve pivnic; storitve pivnic za zasebne člane; storitve potovalnih agencij za rezervacije restavracij; storitve priprave hrane in pijač; storitve restavracij; storitve restavracij, ki jih nudijo hoteli; storitve rezervacij in prijav za restavracije in obroke; storitve rezervacije obrokov; storitve sommelierja; storitve vinotek; strežba hrane in pijače; strežba alkoholnih pijač; strežba hrane in pijače za goste; svetovalne storitve na področju kulinaričnih umetnosti; svetovalne storitve v zvezi s hrano; svetovalne storitve v zvezi s pripravo hrane; vinoteke; zagotavljanje ocene restavracij in barov; catering; nudenje storitev oskrbe s hrano in pijačo za razstavne prostore; nudenje storitev oskrbe s hrano in pijačo za sejemske in razstavne prostore; organizacija priprave in strežbe hrane in pijače za rojstnodnevne zabave; oskrba s hrano (catering); oskrba s hrano in pijačo za bankete; oskrba s hrano in pijačo za cocktail zabave; prehrambene storitve; storitve oskrbe s hrano in pijačo, za sobe za pogostitev; storitve zunanjega cateringa; svetovalne storitve na področju oskrbe s hrano in pijačo; svetovanje v zvezi s kuharskimi recepti.

---

(210) **201770260** (220) 01.03.2017
(441) 26.04.2017

(731) BONVIVENT Maja Košir s.p.,
Ižanska cesta 295, 1000 Ljubljana, SI

(531) 25.1; 26.1; 29.1

(540)

(591) odtenki modre, črna

(510,511)

35: grafične oglaševalske storitve; informacijske storitve v zvezi z oglaševanjem; internetno oglaševanje za tretje osebe; izdaja oglaševalske literature; izdaja reklamnih letakov; izdajanje oglasnega materiala; izdajanje tiskovin v oglaševalske namene; izdelava oglasnega gradiva; načrtovanje tržnih strategij; neposredno tržno

oglaševanje; nudenje informacij v zvezi z oglaševanjem; nudenje informacij v zvezi s trženjem; nudenje modelov za oglaševanje; nudenje modelov za promocijske namene; nudenje oglaševalskih storitev; objavljanje oglasnih besedil; objavljanje reklamnega materiala na spletu; objavljanje reklamnih materialov in besedil; oblikovanje oglaševalskega gradiva; oblikovanje oglasnih logotipov; oddajanje oglasnih materialov v najem; oglaševalne in reklamne ponudbe; oglaševalske in promocijske storitve; oglaševalske storitve, nudene preko interneta; oglaševalske storitve v zvezi s hoteli; oglaševalske storitve za promocijo pijač; oglaševalske storitve za promocijo elektronske trgovine; oglaševalske storitve za druge; oglaševalsko, tržno in promocijsko svetovanje ter pomoč; oglaševanje in marketing; optimizacija prometa na spletnih straneh; organiziranje oglaševanja; pisanje besedil za oglaševalske in promocijske namene; poslovna pomoč v zvezi s celostno podobo podjetja; poslovna pomoč v zvezi s podobo podjetja; pomoč pri upravljanju promocije podjetja; predstavitve podjetij na internetu in v drugih medijih; prirejanje in izvajanje promocijskih dogodkov; prirejanje in izvajanje oglaševalskih prireditev; prirejanje in izvajanje trženjskih dogodkov; prirejanje predstavitev za oglasne namene; prirejanje tekmovanj za oglaševalne namene; prodajno promocijske storitve; prodajno promocijske storitve za tretje osebe; produkcija oglasnega materiala; promocijske poslovne storitve; publikacija oglasnega gradiva; publikacija oglasnih besedil; razvoj promocijskih kampanj za podjetja; razvoj tržnih strategij in konceptov; reklamne in oglasne storitve; storitve na področju odnosov z javnostmi; storitve oglaševanja in trženja; storitve pozicioniranja blagovne znamke; storitve promocije trgovine; storitve trženja; testiranje izdelkov; trženje blaga in storitev drugih; zagotavljanje oglaševalskih informacij; zagotavljanje poslovnih trženjskih informacij; zbiranje informacij v zvezi z oglaševanjem; zasnova trženjskih raziskav; izvajanje študij na področju odnosov z javnostjo; storitve poslovnega lobiranja; storitve svetovanja v zvezi z odnosi z javnostjo; svetovalne storitve v zvezi z stiki z javnostjo; demonstracija izdelkov; demonstracija izdelkov za oglasne namene; organizacija razstav za oglasne namene; predstavitev izdelkov in storitev; prodajne predstavitve (za druge); storitve razstavljanja trgovskega blaga; urejanje razstavnih stojal za poslovne namene; izvajanje poslovnih predstavitev; izvajanje trgovskih prireditev; prirejanje in izvajanje trgovskih sejmov; prirejanje poslovnih sejmov; prirejanje strokovnih sejmov; organizacija, vodenje in nadzor stimulacijskih shem; storitve, povezane s shemami zvestobe; najem oglaševalskega prostora na spletnih straneh; nudenje in najem oglaševalskega prostora na internetu; distribucija vzorcev; oglaševanje po pošti; marketinško svetovalne storitve; poslovno svetovanje v zvezi s trženjem; poslovno svetovanje v zvezi s strateškim trženjem; poslovno svetovanje v zvezi z marketingom; poslovno trženjske svetovalne storitve; posvetovanje za direktni marketing; strokovno svetovanje v zvezi s trženjem; svetovalne storitve na področju spletnega trženja; svetovalne storitve s področja poslovnega trženja; svetovalne storitve v zvezi s promocijskimi aktivnostmi; svetovalne storitve v zvezi s promocijo prodaje; svetovalne storitve v zvezi s promocijskimi dejavnostmi; svetovalne storitve v zvezi s pospeševanjem prodaje; svetovalne storitve v zvezi s celostno podobo podjetja; svetovalne storitve v zvezi z reklamiranjem; svetovanje o komunikacijski strategiji za oglaševanje; svetovanje pri oglaševanju v tisku; svetovanje pri segmentaciji trga; svetovanje pri upravljanju trženja; svetovanje v zvezi s poslovnim oglaševanjem; svetovanje v zvezi s poslovno promocijo; svetovanje v zvezi s promocijo prodaje; svetovanje v zvezi s storitvami oglaševanja in promocije; svetovanje v zvezi z oglaševanjem in trženjem; administrativna obdelava naročil; informacije o prodajnih metodah; izdelava ponudb; ocenjevanje nastanitev na podlagi primerjave cen; organizacija časopisnih naročnin (za druge); pogajanje o pogodbah o nabavi in prodaji blaga; posredniške storitve v zvezi z oglaševanjem; storitve cenovne analize; storitve naročanja za tretje osebe; storitve naročanja za druge; storitve spletnega naročanja; storitve upravljanja prodaje; upravljanje prodaje; maloprodajne storitve v zvezi s hrano; nudenje storitev spletnih dražb; administracija v zvezi s trženjem; administracija poslovnih zadev; administrativna obdelava podatkov; izvajanje komercialnih poslov (za druge); načrtovanje poslovnega vodenja; načrtovanje poslovnih sestankov; najem pisarniške opreme; nudenje komercialnih in poslovnih kontaktnih informacij; nudenje pomoči pri poslovnem vodenju; nudenje poslovne pomoči; nudenje storitev poslovnega obveščanja v zvezi s trgi; pogajanje o poslovnih pogodbah za druge; pomoč pri poslovnem vodenju za delovanje restavracij; pomoč pri upravljanju; pomoč v zvezi s poslovno organizacijo; poslovno svetovalne in informacijske storitve; poslovno strateško načrtovanje; poslovno načrtovanje; poslovno svetovalne storitve; poslovno svetovanje in informiranje; poslovno upravljalne storitve; storitve poslovne strategije in načrtovanja; storitve poslovnega mreženja; storitve poslovnega načrtovanja; storitve poslovnega upravljanja; storitve poslovnih raziskav; svetovalne storitve v zvezi s poslovnimi analizami; upravljanje restavracije za druge; elektronska obdelava podatkov; izbira osebja (za tretje); kadrovsko svetovanje; pomoč v zvezi z zaposlovanjem in nameščanjem osebja; pomoč in nasveti v zvezi s poslovno organizacijo; pomoč in svetovanje pri poslovnem upravljanju; poslovno organizacijsko in poslovno ekonomsko svetovanje; poslovno svetovalne storitve v zvezi z razvojem izdelkov; poslovno svetovalne storitve v zvezi z vodenjem restavracij; poslovno svetovalne storitve v zvezi s franšizami; poslovno svetovanje v zvezi s franšizingom restavracij; poslovno svetovanje za podjetja; poslovno svetovanje za posameznike; poslovodno in organizacijsko svetovanje; poslovodno svetovanje preko interneta; storitve na področju poslovnega svetovanja; svetovanje v zvezi s poslovno učinkovitostjo; svetovanje v zvezi s poslovnim načrtovanjem; svetovanje v zvezi s pridobivanjem poslov; informacije o poslovnih zadevah; informacijske storitve v zvezi s poslovnimi zadevami; informacijske storitve v zvezi s podjetji; izvajanje poslovnih raziskav; ocena poslovnih priložnosti; raziskava poslovnih informacij; strateška poslovna analiza; tržna analiza; zagotavljanje poslovnih informacij; analiza odziva na oglaševanje; izvajanje tržnih raziskav; izdajanje tiskovin v oglaševalske namene v elektronski obliki; izposoja vsega reklamnega in tržnega prezentacijskega materiala; priprava avdio in/ali vizualnih predstavitev za podjetja; priprava in izvedba medijskih in reklamnih

načrtov in konceptov; promocija, oglaševanje in trženje internetnih spletnih strani; načrtovanje in izvajanje trgovskih sejmov, razstav in predstavitev za ekonomske ali oglaševalske namene; izvajanje, prirejanje in organizacija trgovskih sejmov in razstav za komercialne in oglaševalske namene; organizacija dogodkov; nudenje informacij glede komercialnega poslovanja ter komercialnih informacij, preko svetovnega računalniškega omrežja; poslovno svetovalne storitve v zvezi z odpiranjem restavracij; poslovno svetovalne storitve v zvezi z vodenjem okrepčevalnic; svetovalne, posvetovalne in informacijske storitve na področju poslovanja; poslovno svetovanje in upravljanje v zvezi z uvajanjem novih izdelkov na trg; poslovno svetovanje in upravljanje v zvezi z marketinškimi aktivnostmi; pomoč pri poslovodnem vodenju pri odprtju in delovanju restavracij; organizacija sejmov in razstav v komercialne namene in namene oglaševanja; organiziranje in vodenje sejmov in razstav za poslovne namene; organizacija programov zvestobe za komercialne, promocijske ali oglaševalske namene; dajanje oglasnega prostora in oglaševalnih materialov v najem; distribucija in razširjanje oglasnih materialov (letakov, prospektov, tiskanih materialov, vzorcev); zagotavljanje informacij in svetovalnih storitev v zvezi z elektronskim poslovanjem; zagotavljanje marketinškega svetovanja prek družbenih medijev; nudenje informacij o potrošniških izdelkih s področja živil in pijač; organiziranje naročnin na knjige, revije, časopise ali stripe; storitve nabave alkoholnih pijač za druge (nakup izdelkov za druga podjetja); storitve spletnega naročanja na področju restavracij, ki dostavljajo in kjer gostje odnesejo hrano s seboj; maloprodajne storitve prek katalogov v zvezi z alkoholnimi pijačami (razen piva); maloprodajne storitve prek katalogov v zvezi z brezalkoholnimi pijačami.

41: elektronska objava besedil; elektronske publikacije (nenaložljive); elektronske spletne objave periodičnega tiska in knjig; elektronsko založništvo; izdajanje brošur; izdajanje časopisov; izdajanje elektronskih publikacij; izdajanje izobraževalnih knjig; izdajanje knjig in revij; izdajanje publikacij; multimedijsko objavljanje elektronskih publikacij; multimedijsko objavljanje revij; multimedijsko založništvo; nudenje informacij v zvezi z objavljanjem; nudenje spletnih elektronskih publikacij; nudenje spletnih publikacij; objava in urejanje tiskanega gradiva; objava izobraževalnih besedil; objavljanje besedil; objavljanje brošur; objavljanje dokumentov; objavljanje katalogov; objavljanje kritik; objavljanje tekstov; pisanje besedil; ponudba on-line elektronskih publikacij; publikacija prospektov; publikacija revij in knjig; storitve objavljanja knjig in revij; storitve pisanja blogov; storitve spletnega objavljanja; založniško svetovanje; avdio in video produkcija in fotografiranje; avdio razvedrilne storitve; avdio, video in multimedijska produkcija ter fotografija; delavnice za kulturne namene; gostoljubne storitve (razvedrilo); informacije o prireditvah; informacije v zvezi s kulturnimi dejavnostmi; informacije v zvezi z razvedrilom; izobraževanje in usposabljanje; izvajanje kulturnih prireditev; izvajanje kulturnih dejavnosti; izvajanje razvedrilnih dejavnosti; izvajanje razvedrilnih prireditev; izvajanje zabavnih prireditev v živo; načrotvanje posebnih dogodkov; načrtovanje posebnih prireditev; načrtovanje in izvajanje zabav (razvedrilo); nudenje informacij v zvezi z razvedrilom; nudenje prostorov in opreme za zabavo; nudenje prostorov in opreme za razvedrilo; nudenje prostorov za zabavo; organizacija dogodkov za kulturne, zabavne in športne namene; organizacija festivalov za razvedrilne namene; organizacija glasbenih koncertov; organizacija in izvajanje zabavnih prireditev; organizacija in izvajanje kulturnih dejavnosti; organizacija in izvajanje razvedrilnih dejavnosti; organizacija in izvajanje izobraževalnih prireditev; organizacija kulturnih in umetniških prireditev; organizacija konferenc, razstav in tekmovanj; organizacija predstavitev za kulturne namene; organizacija prireditev za razvedrilne namene; organizacija razvedrila za rojstnodnevne zabave; organizacija svečanih dogodkov; organizacija zabav; organizacija zabavnih in kulturnih dogodkov; organiziranje dogodkov za razvedrilne namene; organiziranje dogodkov za kulturne namene; organiziranje in prirejanje razstav za razvedrilne namene; organiziranje praznovanj za razvedrilne namene; organiziranje praznovanj za kulturne namene; organiziranje razvedrilnih programov; organiziranje slovesnosti; organiziranje vizualnega in glasbenega razvedrila; pokušnja vina (razvedrilne storitve); priprava besedil za objavo; prirejanje glasbenih dogodkov; prirejanje in izvajanje srečanj na področju razvedrila; prirejanje natečajev; razvedrilne storitve; razvedrilo v zvezi z degustacijami vina; rezervacije zabav; storitve avdio zabave; storitve zabavnih dogodkov za podjetja; svetovalne storitve na področju razvedrila; svetovalne storitve v zvezi z razvedrilom; svetovanje pri načrtovanju posebnih prireditev; svetovanje pri načrtovanju zabav; zagotavljanje informacij o kulturnih dejavnostih; izvajanje in vodenje seminarjev; izvajanje razstav za razvedrilne namene; izvajanje razstav za izobraževalne namene; izvajanje seminarjev in kongresov; organizacija in vodenje konferenc in seminarjev; organizacija predavanj; organiziranje srečanj in konferenc; svetovalne storitve na področju kulinaričnih tekmovanj; svetovanje v zvezi z organizacijo kulinaričnih tekmovanj; avdio in video snemalne storitve; avdio posnetki in produkcija; avdio produkcija; fotografiranje; fotografske storitve; nudenje avtomatskih video snemalnih storitev; produkcija avdio posnetkov; produkcija avdio razvedrila; produkcija avdiovizualnih posnetkov; produkcija avdiovizualnih predstavitev; storitve avdio in video urejanja; zvočno snemanje in produkcija; video produkcija; urejanje slik; urejanje fotografij; urejanje video posnetkov; delavnice za namene usposabljanja; dodatno izobraževanje; izobraževalne in poučevalne storitve; izobraževalne storitve v zvezi z enologijo; izobraževalne storitve v zvezi s kuhanjem; izobraževalne storitve v zvezi s strežbo; izobraževalno svetovalne storitve; izvajanje predavanj o prehrani; izvajanje tečajev; nudenje informacij o razvedrilu in razvedrilnih prireditvah prek spletnih omrežij in interneta; organizacija in izvajanje dogodkov za degustacijo vina za razvedrilne namene; organizacija in izvajanje dogodkov za degustacijo vina za izobraževalne namene; organizacija in prirejanje sejmov za kulturne ali izobraževalne namene; svetovalne in informacijske storitve v zvezi s prirejanjem, vodenjem in organizacijo kongresov; svetovalne in informacijske storitve v zvezi s prirejanjem, vodenjem in organizacijo konferenc.

42: načrtovanje, oblikovanje, razvoj in vzdrževanje spletnih strani za tretje osebe; oblikovanje, izdelava in programiranje spletnih strani; oblikovanje sistemov za shranjevanje podatkov; posodabljanje spletnih strani za druge; vodenje računalniških projektov; internetna postavitev spletnih strani za druge; izdelava in nudenje spletnih strani za tretje osebe; oblikovanje domačih strani in spletnih strani; oblikovanje in izdelava spletnih strani za druge; oblikovanje in izdelava domačih in spletnih strani; oblikovanje in posodabljanje domačih in spletnih strani; storitve oblikovanja in ustvarjanja spletnih strani; vzdrževanje spletnih strani; elektronsko shranjevanje datotek in dokumentov; elektronsko shranjevanje slik; elektronsko shranjevanje fotografij; informacijske storitve v zvezi z informacijsko tehnologijo; informacijsko tehnološko svetovanje; nudenje raziskovalnih storitev; raziskava izdelkov; risarske storitve; grafično oblikovanje; grafično oblikovanje za kompilacijo spletnih strani na internetu; grafično umetniško oblikovanje; industrijsko in grafično oblikovanje; inženirsko oblikovanje in svetovanje; načrtovanje (oblikovanje) barov; načrtovanje (oblikovanje) gostiln; načrtovanje (oblikovanje) restavracij; načrtovanje (oblikovanje) trgovin; nudenje informacij na področju razvoja izdelkov; nudenje informacij na področju oblikovanja izdelka; oblikovalske in svetovalne storitve za opremljanje trgovin; oblikovalske storitve po meri; oblikovalske storitve v zvezi z restavracijami; oblikovalsko načrtovanje; oblikovalsko risanje embalaže, posod, namizne posode in namiznih pripomočkov; oblikovalsko svetovanje; oblikovanje avdiovizualnih kreativnih del; oblikovanje brošur; oblikovanje embalaže; oblikovanje embalaže za druge; oblikovanje grafične podobe in izdelava identitete podjetja; oblikovanje hotelov; oblikovanje in grafično oblikovanje za izdelovanje spletnih strani; oblikovanje in razvoj izdelkov; oblikovanje restavracij; oblikovanje sejemskih stojnic; oblikovanje vizitk; raziskave v zvezi z oblikovanjem; storitve oblikovanja embalaže; storitve oblikovanja internetnih spletnih strani; svetovanje pri oblikovanju spletnih strani; vizualno oblikovanje; oblikovanje vzorcev; oblikovanje znakov.

---

(210) **201770263** (220) 01.03.2017
(441) 26.04.2017

(731) Graziano Sluga,
Podlipoglav 15, 1261 Ljubljana-Dobrunje, SI

(740) IPRC, svetovanje in upravljanje z intelektualno lastnino, d.o.o.,
Regentova cesta 40, 1000 Ljubljana, SI

(531) 2.9; 5.3; 27.5; 29.1

(540)

(591) zelena, črna, rdeča, bela

(510,511)

44: storitve medicinske diagnostike (testiranje in analiza); zdravstvene storitve za diagnosticiranje stanja človeškega telesa; medicinska analiza za diagnosticiranje in zdravljenje oseb; storitve medicinskega testiranja v zvezi z diagnostiko in zdravljenjem bolezni; zdravstveni pregledi; pregled žilnega sistema; pregledi ocenjevanja zdravja; izvajanje zdravniških pregledov; storitve zdravniških pregledov; zdravniški pregled za posameznike; pregledi ocen zdravstvenega tveganja; storitve zdravstvenih pregledov na področju astme; nudenje informacij v zvezi z zdravniškimi pregledi; nudenje poročil v zvezi z zdravniškimi pregledi za posameznike; izvajanje pregledov za ugotavljanje tveganj bolezni srca in ožilja; storitve medicinskih pregledov v zvezi z boleznimi srca in ožilja; nudenje spletnih informacij v zvezi s preprečevanjem bolezni srca in ožilja ter kapi; osebne terapevtske storitve za izboljšanje krvnega obtoka; prehransko svetovanje; nudenje informacij o prehranskih dopolnilih in prehrani; nudenje informacij v zvezi s prehranskimi in hranilnimi dopolnili; nudenje informacij v zvezi s prehranskim svetovanjem in svetovanjem glede hranil; svetovanje v zvezi z alergijami; terapija za odvajanje od kajenja; avtogeni trening; informacijske in svetovalne storitve v zvezi z zdravjem; dobrodelne storitve, in sicer nudenje medicinskih storitev; fizična rehabilitacija; načrtovanje in nadzor diet; načrtovanje in nadzor shujševalne diete; nadzor programov za zmanjšanje telesne teže; nudenje informacij v zvezi z zobozdravstvom; nudenje informacij v zvezi s prehrano; nudenje storitev programov za zmanjševanje telesne teže; nudenje zdravstvenih informacij v zvezi s strupi; nudenje zdravstvenih informacij; osebne terapevtske storitve v zvezi z raztapljanjem maščob; posvetovanje v zvezi s prehrano; protikadilska terapija; spremljanje stanja pacienta; storitve alternativne medicine; storitve medicinskih pregledov na področju astme; storitve medicinskih pregledov; storitve meditacije; storitve nadziranja srca preko telefona; storitve nudenja informacij o zdravstveni negi; storitve za obvladovanje stresa; storitve za zmanjševanje telesne teže; storitve zdravstvenih pregledov na področju spalne apneje; storitve zdravstvenega testiranja, in sicer ocenjevanje telesne pripravljenosti; storitve zdravstvene oskrbe in analize v zvezi z zdravljenjem bolnikov; storitve zobozdravniške klinike; svetovalne storitve, ki se nanašajo na medicinske aparate in instrumente; svetovalne storitve v zvezi z medicinskimi instrumenti; svetovalne storitve v zvezi z degenerativnimi boleznimi; svetovalne storitve v zvezi z zdravljenjem degenerativnih bolezni; svetovalne storitve v zvezi z zdravstvenimi težavami; svetovalne storitve v zvezi z dieto; svetovanje na področju dietetike in nutricionizma; svetovanje na področju prehranjevanja in dietetike; svetovanje na področju zdravja zob; svetovanje v zvezi s prehrano; svetovanje v zvezi z bioritmi; svetovanje v zvezi z delovno terapijo; svetovanje v zvezi z dietami; svetovanje v zvezi z imunologijo; svetovanje v zvezi z zobozdravstvom; terapevtske storitve; terapevtske storitve za nespečnost; terapevtsko zdravljenje telesa; testiranje telesne pripravljenosti; zdravstvena oskrba v obliki organizacij za ohranjanje zdravja; zdravstvena oskrba v zvezi z relaksacijsko terapijo; zdravstvene storitve za ljudi; priprava psiholoških poročil; svetovalne storitve v

zvezi z medicinskimi storitvami; svetovalne storitve v zvezi z zdravstveno nego; svetovanje v zvezi s testi sluha; zdravljenje alergij; zdravstvene storitve za zdravljenje stanja človeškega telesa.

(210) **201770264** (220) 02.03.2017
(441) 26.04.2017

(731) ISOKON, d.o.o., Slovenske Konjice, Mestni trg 5A, 3210 Slovenske Konjice, SI

(740) dr. Marjan DELIĆ, univ. dipl. inž. str., Grajska ulica 3, 3210 Slovenske Konjice, SI

(540)

ISOTRACK

(510,511)

17: plastike v obliki plošč, folij, blokov, palic in cevi; ekstrudirana plastika (polizdelki); ekstrudirana plastika za proizvodnjo; ekstrudirana plastika v obliki blokov, za uporabo v proizvodnji; ekstrudirana plastika v obliki pelet, za uporabo v proizvodnji; ekstrudirana plastika v obliki palic, blokov, pelet, drogov, plošč in cevi za proizvodnjo; ekstrudirana plastika v obliki pol, za uporabo v proizvodnji; ekstrudirana plastika v obliki cevi, za uporabo v proizvodnji; ekstrudirane plastike v obliki palic, za uporabo v proizvodnji; reciklirana plastika; palice iz plastike; delno obdelana plastika; plastični izdelki v obliki profilov (polizdelki); plastični materiali v obliki trakov (polizdelki); plastični materiali v obliki blokov (polizdelki); plastični materiali v obliki panelov (polizdelki); paneli iz ekspandiranega polimera na osnovi polivinilklorida (polizdelki); plastični materiali v obliki plošč (polizdelki); plastični materiali v obliki tankih plošč (polizdelki); laminirani plastični materiali za zaščito površin; plastični materiali v obliki pasov (polizdelki); plastični materiali v obliki palic (polizdelki); plastična vlakna, ne za tekstilno uporabo; folije iz plastike (polizdelki); plastične folije, razen za ovijanje; polnilni materiali iz plastike; plastika za oblikovanje z vbrizgavanjem; reciklirana guma, mešana s plastičnim materialom; plastična tesnila; nekovinska tesnila; nekovinski tesnilni obroči; tesnilni trakovi (nekovinski); nekovinske tesnilne membrane; vlakna iz plastike za uporabo v proizvodnji tesnil; poliuretanska pena (polobdelana); poliuretanska pena v blokih; poliester; polivinilkloridni sestavki (polpredelani); plošče iz ekspandiranega polimera na osnovi polivinilklorida za uporabo v proizvodnji; sintetična guma; polpredelane sintetične smole; izolacijski materiali; izolacijski materiali iz plastičnih snovi; materiali iz plastične pene za uporabo v proizvodnji; filtrirni materiali (delno obdelane pene ali folije iz plastike); izolirni premazi plastičnih smol; izolacijske plošče; akustične izolacijske plošče, izdelane iz nekovinskih materialov; vodotesne obloge za zaščito temeljev; gutaperča; guma; azbest; sljuda; tesnilni materiali; talne obloge iz politena; gibke cevi (nekovinske); gibke cevi, narejene iz plastike; prožne cevi iz plastike; hidravlične cevi iz plastike; industrijske cevi iz plastike; nekovinske podtalne cevi; nekovinske tlačne cevi; nekovinske cevne puše; ojačevalni materiali, nekovinski, za cevi; spoji za cevi (nekovinski); polietilenska smola (polizdelek); pole premazanega polietilena, na katerega se lahko tiska; izolirni materiali iz polietilenske pene; izolirni materiali iz poliuretanske pene; pihan in oblikovan polietilen, ki se uporablja v proizvodnji; polietilenske sintetične smole za penaste kalupe (polpredelane); folija iz polietilena za polaganje čez okvire vrtnarskih konstrukcij; polietilenska folija za polaganje na zemljo za zatiranje plevela; pole iz polipropilena, na katerega se lahko tiska; folije iz polipropilena, razen za zavijanje ali pakiranje; polipropilenska folija, razen za zavijanje.

19: talne plošče; talne plošče (nekovinske); panel plošče; gradbeni paneli, ne iz kovine; nekovinski bloki za talne konstrukcije; nekovinske talne obloge za športne površine; sintetični materiali za prekrivanje tal ali stenske obloge; modularna obloga iz plastike, ki se uporablja kot talna obloga; nekovinske modularne gradbene enote; nekovinski podi; stropne plošče, nekovinske; nekovinske montažne ploščadi; izdelki za tlakovanje (nekovinski); tlakovne plošče, ne iz kovine; nekovinski paneli za obloge; industrijski gradbeni elementi (nekovinski); plošče za obloge (nekovinske); predoblikovani gradbeni profili (nekovinski); ploščadi iz nekovinskih materialov; strukture iz nekovinskih materialov; montažni elementi (nekovinski) za gradbeništvo; materiali za talne obloge (nekovinski); nekovinske gradbene komponente v obliki plošč; nekovinske modularne enote za gradnjo montažnih stavb; drsališča (ogrodja, ne iz kovine); pregradni materiali (nekovinski); nekovinski stenski paneli; nekovinske gradbene letve; nekovinski gradbeni profili; talne obloge; talni odtoki iz nekovinskih materialov; plastične gradbene plošče; nekovinske gradbene plošče; plastične talne plošče; plastične stenske plošče; prosojne gradbene plošče iz plastike; plošče za napušče iz plastike; plastične plošče za prekrivanje streh; plastične plošče za uporabo v gradbeništvu; plošče iz nekovinskih materialov za gradbeništvo; valovite plošče iz plastike (strešni material); večslojni plastični paneli za gradbeništvo; odbojne ograje iz plastike, za ceste; gradbeni elementi iz plastike; gradbeni materiali iz plastike; ekspandirana plastika za gradbeništvo; pokrovi za jaške (nekovinski); plastične ograje; nekovinski ograjni paneli; plastični stebri; plastične ploščice; talne ploščice, ne iz kovine; vodi iz plastike, za drenažo; cevi iz plastike za vodovodne inštalacije; vlagoodporne membrane iz sintetičnih plastičnih materialov; prenosni ležeči policaji iz gume ali plastike; fiksni ležeči policaji (nekovinske); nekovinske hitrostno-cestne ovire; naprave za drenažo deževnice iz plastičnih materialov; folije iz plastike, ki se uporabljajo v gradbeništvu; rezervoarji (nekovinske konstrukcije); livarski kalupi, ne iz kovine; nekovinske toge cevi; zgradbe (prenosne, nekovinske); polietilenske plošče kot nadomestek za les; valovite polipropilenske plošče (strešni material).

35: storitve prodaje na drobno v zvezi z opremo za gradbeništvo; storitve prodaje na debelo v zvezi z opremo za gradbeništvo; storitve prodaje na drobno v zvezi s športno opremo; storitve prodaje na debelo v zvezi s športno opremo; storitve prodaje na drobno v zvezi s talnimi oblogami; storitve prodaje na debelo v zvezi s talnimi oblogami; storitve prodaje na debelo v zvezi z medicinskimi pripomočki; storitve prodaje na drobno v zvezi z medicinskimi pripomočki; upravljanje prodaje; oglasna dejavnost; neposredno oglaševanje po pošti; reklamno oglaševanje po radiu; reklamno oglaševanje po televiziji; spletno oglaševanje preko računalniškega omrežja; storitve trženja; neposredno trženje; storitve tržnega raziskovanja; tržna analiza;

oddajanje oglasnih površin v najem; plakatiranje; širjenje oglasov; reprodukcija dokumentov; storitve na področju odnosov z javnostmi; vodenje komercialnih poslov; poslovna administracija; pisarniški posli; tajniške storitve; javnomnenjske raziskave; aranžiranje izložb; distribucija vzorcev; organizacija trgovskih sejmov za komercialne ali oglasne namene; razstave v komercialne ali oglaševalske namene; poslovne storitve razstave trgovskega blaga; uvozne in izvozne storitve; informacijske storitve v zvezi s podjetji; predstavitev podjetij ter njihovega blaga in storitev na internetu; poslovno vodenje trgovin.

(210) **201770265** (220) 02.03.2017
(441) 26.04.2017

(731) TKI HRASTNIK, d.d.,
Za Savo 6, 1430 Hrastnik, SI

(740) Patentna pisarna d.o.o.,
Čopova 14, p.p. 1725, 1001 Ljubljana, SI

(531) 26.4; 27.5; 29.1

(540)

(591) zelena, bela, rdeča

(510,511)

01: kemični proizvodi za poljedelstvo, vrtnarstvo in gozdarstvo; rastni substrati, gnojila in kemikalije za uporabo v poljedelstvu, vrtnarstvu in gozdarstvu; gnojila; foliarna gnojila; fosfati (gnojila); superfosfati (gnojila); dušikova gnojila; mineralna gnojila; tekoča gnojila; organska gnojila; biološka gnojila; anorganska gnojila; kompleksna gnojila; mešana gnojila; morska gnojila; gnojila z dodanimi mikroorganizmi; sestavki za gnojila; kemični dodatki za gnojila; kemikalije za hortikulturo, razen fungicidov, herbicidov, insekticidov in parazitocidov; poljedelske kemikalije razen fungicidov, zatiralcev plevela, herbicidov, insekticidov in parazitocidov; kemikalije za gozdarstvo, razen fungicidov, insekticidov, herbicidov, parazitocidov; kemijska sredstva za preprečevanje rastlinske rje; kemijska sredstva za zaščito proti pšenični rji (snet); biološki preparati (ne za medicinsko ali veterinarsko oskrbo); zemlja za gojenje rastlin; preparati za izboljšanje prsti; substrati za gojenje rastlin brez zemlje (kmetijstvo); glina za vodno rast rastlin (substrat); kompost; humus; humus za pokrivanje; šota (gnojilo); šotni lonci za hortikulturo.

05: pripravki za uničevanje škodljivcev; fungicidi; herbicidi; insekticidi; sredstva proti rastlinski plesni (snet); sredstva za steriliziranje zemlje; sredstva za uničevanje ličink; sredstva za uničevanje muh; sredstva za uničevanje polžev; strupi.

31: poljedelski, vrtnarski, gozdarski proizvodi in semensko zrnje, ki jih ne obsegajo drugi razredi; sveže sadje in zelenjava; semena; naravne rastline; sveže cvetje; živalska krmila; rastline; rastline, suhe, za dekoracijo; sadike; rožne čebulice; rožni grmi; drevesa.

44: poljedelske, vrtnarske in gozdarske storitve; uničevanje škodljivcev (v poljedelstvu, vrtnarstvu in gozdarstvu); zračno in površinsko razprševanje gnojil in drugih agrikulturnih kemikalij; hortikultura; vrtnarstvo; drevesnice; cvetličarske storitve; izdelovanje vencev; načrtovanje vrtov, parkov in nasadov; negovanje zelenic; urejanje krajine (načrtovanje pokrajine); izposoja kmetijskih strojev; svetovanje v zvezi s prej navedenimi storitvami; informacijske storitve v zvezi z uporabo gnojil v poljedelstvu, vrtnarstvu in gozdarstvu.

(210) **201770267** (220) 02.03.2017
(441) 26.04.2017

(731) GUARDIARIS d.o.o.,
Podjunska ulica 13, 1000 Ljubljana, SI

(540)

GUARDIARIX

(510,511)

09: računalniški programi; računalniški software; vsi omenjeni proizvodi se navezujejo na raziskave in razvoj naprednih tehnologij s področja realno časovnega prikaza virtualnih okolij, izračuna umetne inteligence, ter preciznih fizikalnih in balističnih simulacij.

42: oblikovanje računalniške programske opreme; računalniška programska oprema (oblikovanje); računalniška programska oprema (posodobitev); računalniško programiranje; raziskave in razvoj (za druge); vse omenjene storitve se navezujejo na raziskave in razvoj naprednih tehnologij s področja realno časovnega prikaza virtualnih okolij, izračuna umetne inteligence ter preciznih fizikalnih in balističnih simulacij.

(210) **201770269** (220) 02.03.2017
(441) 26.04.2017

(731) PUREBIO d.o.o.,
Železnikova ulica 18, 2000 Maribor, SI

(531) 26.5; 29.1

(540)

(591) rdeča, bela

(510,511)

05: prehranski dodatki.

16: tiskovine.

35: oglasna dejavnost; vodenje komercialnih poslov.

(210) **201770274** (220) 03.03.2017
(441) 26.04.2017

(731) Vinko Kaučič,
Ivanjševski vrh 56, 9245 Spodnji Ivanjci, SI

(531) 6.7; 26.1; 27.5; 29.1

(540)

(591) rjava, rumena, oker, zelena, modra, rdeča, črna, bela

(510,511)

29: meso, ribe perutnina in divjačina; mesni ekstrakti; konzervirano, zamrznjeno, sušeno ter kuhano sadje in zelenjava; želeji, marmelade, kompoti; jajca, mleko in mlečni izdelki; jedilno olje in maščobe.

32: pivo; mineralne vode in sodavice ter druge brezalkoholne pijače; sadne pijače in sadni sokovi; sirupi in drugi pripravki za proizvodnjo pijač.

33: alkoholne pijače (razen piva).

(210) **201770275** (220) 03.03.2017
(441) 26.04.2017

(731) Vinko Kaučič,
Ivanjševski vrh 56, 9245 Spodnji Ivanjci, SI

(531) 2.1; 26.1; 27.5; 29.1

(540)

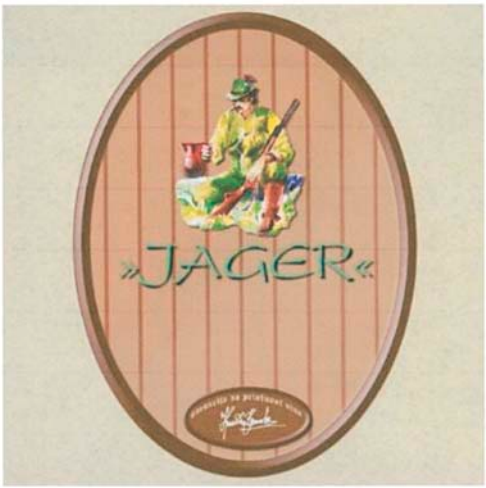

(591) rjava, zelena, rumena, rdeča, črna, bela, vijolična

(510,511)

29: meso, ribe perutnina in divjačina; mesni ekstrakti; konzervirano, zamrznjeno, sušeno ter kuhano sadje in zelenjava; želeji, marmelade, kompoti; jajca, mleko in mlečni izdelki; jedilno olje in maščobe.

32: pivo; mineralne vode in sodavice ter druge brezalkoholne pijače; sadne pijače in sadni sokovi; sirupi in drugi pripravki za proizvodnjo pijač.

33: alkoholne pijače (razen piva).

(210) **201770277** (220) 06.03.2017
(441) 26.04.2017

(731) UNICO & CO d.o.o.,
Novi trg 11, 3000 Celje, SI

(540)

PTUJSKIH 5

(510,511)

09: znanstveni, pomorski, geodetski, fotografski, kinematografski, optični, tehtalni, merilni, signalizacijski, kontrolni (nadzorni), reševalni ter učni aparati in instrumenti; aparati in instrumenti za prevajanje, preklapljanje, transformiranje, akumuliranje, regulacijo ali kontrolo električne energije; aparati za snemanje, prenos in reprodukcijo zvoka in slike; magnetni nosilci zapisov, zvočne plošče; CD-ji; DVD-ji in ostali zvočni mediji; mehanizmi za aparate na kovance; registrske blagajne, računski stroji, oprema za obdelavo informacij in računalniki; računalniška programska oprema gasilni aparati.; aerometri; aktinometri (merilniki sevanja); akumulatorji, električni; akumulatorske posode; akustični spojnice; alarmi; alarmi na piskanje; alarmni zvonci, električni; alkoholmetri; altigrafi (višinomeri); ampermetri; anemometri (vetromeri); animirani filmi; anode; anodne baterije; antene; antikatode; aparati in oprema za reševanje človeških življenj; aparati za analizo hrane; aparati za analizo, razen za medicinske namene; aparati za fermentiranje (laboratorijski aparati); aparati za merjenje debeline kože; aparati za natančno merjenje; aparati za sušenje fotografij; aparati za zasteklitev fotografij; apertometri (optika); avdio in video sprejemniki; avdiovizuelne učne naprave; avtomati za karte; avtomati za prodajo cigaret in drugih izdelkov na kovance; avtomatični kazalniki nizkega pritiska v zračnicah; avtomatizirana uradna okenca (bankomat); avtomatski kontrolni ventili (elektromagnetna stikala); avtomatski odzivniki; azbestne rokavice za zaščito pred poškodbami; azbestni ščiti za gasilce; bakrena žica, izolirana; barometri; baterije, električne; betatroni; bliskavice (fotografiranje); boje za označevanje; brenčači pri telefonu; brizgalne cevi; CD-ROM-i; celična stikala (elektrotehnika); centrirne naprave za diapozitive; cestni znaki, svetlobni ali mehanski; cevi na razelektrenje, razen za razsvetljavo; ciklotroni; čevlji za zaščito proti nesrečam, žarčenju in ognju; čipi (deli integriranih vezij); čistilne naprave za gramofonske plošče; čitalnik črtnih kod; čitalniki (računalniška oprema); daljinomeri; daljnogledi; daljnogledi za orožje; datoteke slik, naložljive preko računalniške mreže (internet…); dekompresijske komore; densitometri (gostomeri); denzimetri (gostomeri);

destilacijske naprave za znanstvene namene; detektorji; detektorji dima; detektorji ponarejenega denarja; detektorji za kovine za industrijske ali vojaške namene; diagnostični aparati, ne za medicinske namene; diapozitivi; diaprojektorji; dihalne maske, razen za umetno dihanje; dihalni aparati za potapljanje; dihalni aparati, razen za umetno dihanje; diktafoni; dinamometri; diode svetleče (LED); dioptersko merilo (del sekstanta); diskete; diskovni pogoni (za računalnike); DNA čipi (zgradba digitalnega omrežja); dozimetri; dozirne merilne žlice; drogovi za brezžične antene; držala za tuljave za električne žice; DVD-ji; električne naprave in napeljave za daljinsko upravljanje proizvodnih procesov; električni akumulatorji, za vozila; električni hišni zvonci; električni vodi; elektrificirane ograje; elektrificirane tirnice za premikanje reflektorjev; elektrodinamične naprave za daljinsko upravljanje signalizacije; elektrodinamične naprave za daljinsko upravljanje železniških kretnic; elektromagnetne tuljave; elektronke (visoko vakuumske radijske cevi); elektronska peresa (za optično čitanje podatkov); elektronske beležnice; elektronske etikete za proizvode; elektronske ovratnice za usposabljanje živali; elektronske publikacije, naložljive preko računalniške mreže (internet…); elektronske table za obvestila; elektronski žepni prevajalniki; epidiaskopi; epruvete; ergometri; etuiji za fotografske aparate in instrumente; etuiji za očala; etuiji za pametne telefone; faksi (naprave); fakturni stroji; filmi za rentgen, osvetljeni; filmi, osvetljeni; filmske kamere; filtri (fotografija); filtri za ultravijolične žarke (fotografija); filtri za zaščitne (dihalne) maske; fizikalne aparati in instrumenti; fleši, bliskavice (fotografija); fluorescentni zasloni; fotoelementi; fotografski aparati; fotokopirni stroji (fotografski, elektrostatični, termični); fotometri (svetlomeri); fototelegrafski aparati; galvanometri; galvanske celice; galvanske celice; gasilni aparati; gasilska vozila; gasilske cevi; gasilski čolni; glasbeni avtomati na kovance; glasbene datoteke (naložljive); globinske sonde; govorilne cevi; GPS (Sistemi za globalno pozicioniranje); gramofoni; gramofonske igle; gramofonske plošče; grezilne vrvi; gumbi za zvonce; heliografske naprave (naprave za signaliziranje); hidrometri; higrometri; hologrami; identifikacijske kartice, magnetne; igralne palice za uporabo z računalniki (ne za videoigre); induktorji (elektrika); inkubatorji za kulture bakterij; instrumenti z okularji; instrumenti za analizo plina; instrumenti za določanje azimuta; instrumenti za merjenje zemljišča; instrumenti za niveliranje; instrumenti za opazovanje; integrirana vezja; inverterji (elektrika); ionizatorji, razen za zrak ali vodo; iskalniki, fotografski; izplakovalne banjice (fotografija); jahalne čelade; juke-boxi (za računalnike); kabli, električni; kalibri (merilna naprava); kalorimetri; kapilarne cevi; kartice z integriranim vezjem (smart cards); kasete za video-igre; kasetofoni; katode; katodne naprave proti rjavenju; kazalniki hitrosti; kazalniki količine; kazalniki temperature; kazalniki tlaka; kemijski aparati in instrumenti; kinematografski filmi; kislinometri; kislinometri za akumulatorje; klinometri; ključavnice, električne; kljunasta merila; koaksialni kabli; kodirane magnetne kartice; kolektorji, električni; kompaktne plošče - CD-ji (avdio, video); komparatorji; kompasi; kompasi (merilni inštrumenti); komutatorji; komutatorji, električni (preklopne električne naprave); kondenzatorji, električni; konektorji (elektrika); kontakti (električni); kontaktne leče; kontrolne plošče (elektrika); kontrolni instrumenti za bojlerje; korekturne leče; kotomeri (merilni instrumenti); kozmografski inštrumenti; kristalni detektorji; krojaški metri; kromatografske aparati za laboratorijsko uporabo; kronografi (merilniki časa); kukala s povečevalnim steklom za vrata; laboratorijske centrifuge; laboratorijski pladnji; ladijske signalne naprave; ladijski kompasi; laktodensimetri; laktometri; laserji, razen za medicinske namene; laternae magicae; libele (instrumenti za določanje horizontale); logaritemska računala; lutke za oživljanje (učni aparat); lutke za testiranje trkov (simulacija karambola); magneti; magneti (dekorativni); magnetna zapestnica za identifikacijo; magnetne žice; magnetni diski; magnetni kodirniki; magnetni nosilci podatkov; magnetni trakovi; magnetofoni; majhne precizne tehtnice; manometri (aparati za merjenje pritiska); maske za varjenje; matematični instrumenti; material za električno napeljavo (žice, kabli); megafoni; mehanični znaki; mehanizmi za aparate na kovance; mehanizmi za aparate na žetone; mehanizmi za TV sprejemnike na kovance; mere; merice iz stekla; merila; merila (mizarstvo); merila za navoje; merila za nivo tekočih goriv; merilne mize (merilni instrumenti); merilne naprave; merilne naprave (števci); merilne naprave, električne; merilni instrumenti; merilniki električne izgube; merilniki frekvence; merilniki hitrosti (fotografija); merilniki hitrosti na ladjah; merilniki tlaka; merilniki valov; merilniki vrtljajev; meteorološki baloni; meteorološki instrumenti; metronomi (merilniki takta pri glasbi); microtomi; mikrofoni; mikrometri; mikrometrski vijaki za optične instrumente; mikroprocesorji; mikroskopi; miške (računalniška oprema); mizarski metri; modemi; monitorji (terminali) (računalniška oprema); monitorji (zasloni) (računalniški programi); mostične tehtnice; nadzorne naprave, električne; napeljave, električne; naprava za lomljenje svetlobe (mikroskopija); naprave in instrumenti za astronomijo; naprave in instrumenti za tehtanje; naprave in napeljave za proizvodnjo rentgenskih žarkov, razen za medicinske namene; naprave in stroji za sondiranje; naprave proti motnjam (elektrika); naprave za analizo zraka; naprave za avtomatsko upravljanje vozil; naprave za beleženje časa; naprave za daljinsko upravljanje; naprave za elektrolizo; naprave za fotografske kopije; naprave za kontrolo hitrosti vozil; naprave za medsebojno zvezo; naprave za merjenje debeline usnja; naprave za merjenje naklonskega kota; naprave za merjenje oddaljenosti; naprave za merjenje razdalj; naprave za merjenje soli; naprave za montažo kinematografskih filmov; naprave za prenos zvoka; naprave za pretakanje kisika; naprave za razmagnetenje magnetofonskih trakov; naprave za reprodukcijo zvoka; naprave za rezanje filmov; naprave za snemanje zvoka; naprave za tehtanje; naprave za testiranje materialov; naprave za učenje; naprave za upravljanje liftov; naprave za uravnotežanje; naprave za zamenjavo gramofonskih igel; navigacijski aparati za vozila (panelni računalniki); navigacijski instrumenti; navijalne tuljave, vretenca (fotografija); navtični aparati in instrumenti; neonske znaki in izveski; neprave za pregledovanje jajc pri umetni luči; neprebojni jopiči; nitke, barvne, spletene za prepoznavanje električnih žic; nogavice z električnim gretjem; noniji (merilne naprave); nosilci zvoka; notesniki (osebni računalniki); objektivi (leče) (optika); objektivi za fotografiranje vesolja; oblačila

izdelana posebej za laboratorije; obrazni zasloni za zaščito pri delu; obroči za kalibriranje; očala (optika); očala proti bleščanju; očala za šport; odbojne ploščice za zaščito v prometu, za osebno rabo; odcejalniki (fotografija); oddajniki (telefonija); oddajne naprave (telekomunikacije); oddajniki (telekomunikacije); oddajniki za elektronske signale; odjemne ročice za gramofone; odmerjevalniki; odsevni varnostni telovniki; ogledala (optika); ognjevarna azbestna oblačila; ognjevarna oblačila; ohišja za akumulatorje; ohmmetri (merilniki upornosti pri elektriki); ojačevalci; ojačevalne elektronske cevi; ojačevalni elektronski ventili; oktanti; okularji; okvirčki za diapozitive; okviri za očala; okviri za fotografske plošče; omarice za zvočnike; omejilniki toka; opne (akustika); opne za znanstvene aparate; optična vlakna; optična vlakna (kabli); optične leče; optični aparati in instrumenti; optični pripomočki; optični čitalniki teksta; optični diski; optični nosilci podatkov; optični zgoščevalniki; optično steklo; oscilografi; osebni računalniki (Lap top); ovitki za pametne telefone; ovoji za prepoznavanje električnih žic; označevalniki robov pri šivanju; ozonizatorji (naprave za pridobivanje ozona); palice za fotografiranje (ročne); palice za iskanje vode (bajalice); palice za gašenje požara; pametna očala; pametne ure; pametne kartice; parkirne ure; peči za laboratorijske poizkuse; pečice za laboratorijske poizkuse; pedometri (naprave za merjenje korakov); periskopi; peščene ure za kuhanje jajc; pipete; pirometri; pisarniški stroji na kartice; pisemske tehtnice; piščalke za pse; planimetri (ploskvomeri); plavalni jopiči; plavalni obroči; plavutke; plinski rezervoarji; plošče za električne akumulatorje; ploterji (velikoformatni tiskalniki); počivalniki za zapestja za rabo z računalniki; podloge za miške (računalniška oprema); pohištvo za laboratorije; pokrovčki za leče (optika); pokrovčki za vtičnice; polarimetri; polnilci za akumulatorje; polnilniki za električne akumulatorje; polnilci za elektronske cigarete; polprevodniki; posodice za kontaktne leče; pospeševalniki delcev; potapljaške maske; potapljaške obleke; povečevalna stekla (optika); povečevalniki (fotografija); povečevalno steklo; požarne stopnice; požarni alarmi (javljalniki požara); predvajalne naprave za zgoščenke (CD-player); prenapetostni regulatorji; prenosni predvajalniki; prenosni računalniki (lap-topi); prenosen radijski sprejemni in oddajni aparat (radiotelefon); prenosni radio (walkman); prenosni telefoni; pretvorniki, električni; prevodniki, električni; priključki za merilnike pritiska za ventile; priključki, električni; priključne doze (elektrika); prizme (optika); procesorji (centralne procesne enote); programi za računalniške igre; programi za računalniške sisteme (posneti); projekcijski zasloni; projektorji; prometna signalizacija (semaforji); protipožarna prekrivala; protipožarne črpalke; protivlomne napeljave, električne; protivlomne naprave; računala (abakusi); računala v obliki diska; računalniki; računalniške periferne enote; računalniške tipkovnice; računalniški programi - programska oprema, naložljiva preko računalniške mreže (internet…); računalniški programi, registrirani; računalniški software, registriran; računalniški pomnilnik (naprave); računski strojčki; radarji; radijski sprejemniki; radioaparati za vozila; radiološke naprave za industrijske namene; radiotelefonski aparati; radiotelefonski osebni pozivniki; radiotelegrafske aparati; rasterji za fotogravuro; ravnila; ravnila (merilni instrumenti); razdelilne omare (elektrika); razdelilne omarice (elektrika); razdelilne plošče (elektrika); razdelilni pulti (elektrika); reducirke (elektrotehnika); refraktometri; refraktorji; registracijske ure (priprave za registracijo časa); registrske blagajne; regulacijske naprave, električne; regulatorji hitrosti pri gramofonih; regulatorji napetosti za vozila; regulatorji toplote; regulatorji za odrsko razsvetljavo; releji, električni; rentgenske cevi, razen za medicinske namene; rentgenske fotografije, razen za medicinske namene; rentgenski aparati, razen za medicinske namene; rentgenski ekrani za industrijsko uporabo; reostati; respiratorji za filtriranje zraka (filtri plinske maske); rešetke za električne akumulatorje; rešilne boje; rešilne mreže; rešilne ponjave; rešilni jopiči; rešilni pasovi; rešilni splavi; retorte; retorte za laboratorijske poizkuse; rimske tehtnice; ročne tehtnice na vzvod; rokavice za potapljače; rokavice za zaščito pred rentgenskimi žarki za industrijske namene; rotorji (elektrika); saharometri; sateliti za znanstvene namene; satelitski navigacijski aparati; sekstanti; seštevalni strojčki; sferometri (merilniki ukrivljenosti površin, npr. leč); signali za meglo, ne eksplozivni; signalne boje; signalne piščalke; signalne svetilke; signalne table, svetlobne ali mehanske; signalni zvonci; silicijeve rezine (za integrirana vezja); simulatorji vožnje ali nadzor vozil; sirene; skenerji (računalniška oprema); sledilci telesne aktivnosti (za nošenje); slušalke (naglavne); sonarji; sončna očala; sončne baterije; sonde za znanstvene namene; sonometri (merilniki moči in lokacije zvoka); spectrografi; spektroskopi; spojke za električne žice; spojke za žice (elektrika); spojke, električne; spojnice (računalniška oprema); sponke za nos za potapljače in plavalce; sprožilci (fotografija); stativi za kamere (trinožna stojala); stekla za očala; steklo pokrito z električnim prevodnikom; stereoskopi; stereoskopske aparati; stikala za daljinsko upravljanje; stikala za reguliranje jakosti luči, električna; stikala, električna; stikalne omare (elektrika); stikalne plošče; stikalne ure, avtomatične; stojala za fotografske aparate; stojala za retorte; strelovodi; strojčki za kontrolo frankiranja; strojčki za štetje glasov; stroji za kjiženje; stroji za obdelovanje podatkov; stroji za štetje in sortiranje denarja; sulfitometri; sušilna stojala (fotografija); svetilke (optika); svetilke za temnice (fotografija); svetlobna elektronska kazala; svetlobne boje; svetlobni balast (za opozorila); svetlomeri; svinčene uteži; svinčnice (grezilne vrvi); svinec za svinčnice (grezilne vrvi); šablone (merilni instrumenti); ščitniki proti bleščanju; ščitniki za iskre; ščitniki za kolena za delavce; ščitniki za usta, za zaščito pri športu; ščitniki za glavo, za zaščito pri športu; ščitniki za zobe; škatle s priborom za seciranje (mikroskopija); škatlice za stekla za mikroskope; škropilni sistemi za zaščito proti ognju; števci kilometrov za vozila; števci milj za vozila; števne naprave (števci); tahometri; taksimetri; talilni lonci za laboratorije; tehtnice; telefonske slušalke; telefonske žice; telefonski aparati; telegrafske naprave; telegrafske žice; telemetri; teleprinterji; teleskopi (daljnogledi z eno cevjo); televizijski sprejemniki; temnice (fotografija); teodoliti; termoionske cevi (radio); termometri, ne za medicinske namene; termostati; termostati za vozila; tiskana vezja; tiskalniki za računalnike; tiskana vezja; tokovni prekinjevalniki; totalizatorji (seštevalniki); tračne enote za računalnike; trakovi za čiščenje snemalne glave; trakovi za snemanje zvoka;

transformatorji (elektrika); transponderji; tranzistorji, elektronski; triode; tuljave - dušilke; tuljave, električne; upori, električni; urejevalniki besedila; urinometri; USB ključki; usmerjevalniki toka; ušesni zatiči za potapljače; uteži; utripajoče luči (svetlobni signali); utripalke (signalne luči); vakuummetri; variometri; varnostne mreže; varnostni pasovi, ne za vozila in kot športna oprema; varnostni trikotniki za vozila; varovalke; varovalne mreže; verige za merjenje zemljišča; verižice za očala; vetrna vreča (za določanje smeri vetra); vezni spoj za električne kable; video ekrani; video kasete; video-kamere (camcorders); videorekorderji; video-telefoni; videotrakovi; viskozimetri; visoko frekvenčne naprave; vmesniki (za računalnike); vodne tehtnice (libele); vodniki zvoka; vodomeri; voltmetri; vrvice za očala; vtikači, vtičnice in drugi električni konektorji; vžigalne baterije; vžigalne naprave, električne, daljinske; vžigalni kabli za motorje; zaklopi (fotografija); zapiralniki tokokrogov; zasloni (fotografija); zasloni za branje teksta za TV napovedovalce (teleprompterji); zaslonke (fotografija); zaščitna oblačila proti ognju; zaščitna oblačila proti poškodbam, sevanju in ognju; zaščitna oblačila za letalce; zaščitne čelade; zaščitne čelade za šport; zaščitne folije prirejene za računalniške zaslone; zaščitne maske; zaščitne naprave proti poškodbam, za osebno rabo; zaščitne naprave proti rentgenskim žarkom, razen za medicinske namene; zaščitne obloge za električne kable; zaščitne rokavice; zemljemerske aparati in instrumenti; zemljemerske letve; zemljemerske vodne tehtnice; zemljemerski drogovi; znaki svetleči; znaki, svetleči ali mehanski; zrcala za nadzorovanje dela; zvočni alarmi; zvočni lijaki za zvočnike; zvočniki; zvonci (alarmne naprave); zvonjenja za prenosni telefon (naložljiva); železniške varnostne naprave; žepni računalniki; žice iz kovinske zlitine (za varovalke); žice za varovalke; žice, električne; živosrebrne libele.

41: izobraževanje; pouk; razvedrilo; športne in kulturne dejavnosti; akademije (izobraževanje); cirkusi; diskoteke; dopisno izobraževanje; dresura živali; filmska produkcija, razen oglaševalskih filmov; filmski studii; fotografiranje; fotografske reportaže; igre na srečo; igrišča za golf (dano na razpolago); informiranje o izobraževanju; informiranje o prireditvah; informiranje o rekreaciji; inštruiranje; internatske šole; izobrazbeni izpiti; izobraževanje; izposoja igrač; izposoja kasetnih videorekorderjev; izposoja kinematografskih filmov; izposoja kinoprojektorjev in pripomočkov; izposoja knjig; izposoja odrskih scen; izposoja opreme za igre; izposoja potapljaških oblačil; izposoja radijskih in televizijskih aparatov; izposoja scen za predstave; izposoja športne opreme (razen vozil); izposoja video trakov; izposoja zvočnih posnetkov; klubske storitve (za zabave ali za izobraževanje); knjižnice; loterijski posli; merjenje časa na športnih prireditvah; mobilne knjižnice; muzeji (muzejske razstave in predstavitve); namizno založništvo; nastopanje v živo; nudenje iger na računalniški mreži; nudenje on-line elektronskih publikacij (ki jih ni mogoče naložiti preko računalniške mreže); obdelava (izdajanje) video-trakov; objavljanje besedil (razen reklam); objavljanje elektronskih knjig in revij na računalniški mreži; objavljanje knjig; oddajanje stadionov v najem; oddajanje v najem avdio-opreme; oddajanje v najem reflektorskih naprav za gledališke scene in studia; oddajanje v najem športnih igrišč; oddajanje v najem teniških igrišč; oddajanje v najem video-kamer; oddajanje v najem video-kamer za predvajanje; organizacija in izvedba seminarjev; organizacija in vodenje kolokvijev; organizacija in vodenje koncertov; organizacija in vodenje konferenc; organizacija in vodenje kongresov; organizacija in vodenje simpozijev; organizacija kulturnih ali izobraževalnih razstav; organizacija modnih revij v razvedrilne namene; organizacija športnih tekmovanj; organizacija tekmovanj (zabavnih in izobraževalnih); organiziranje in vodenje učnih delavnic (šolanje); organiziranje lepotnih tekmovanj; organiziranje nastopov (storitve impresarijev); organiziranje plesov; organiziranje zabavnih prireditev na ulici; orkestralni nastopi; oskrba z rekreacijski pripomočki; otroški vrtci; pisanje pesmi (glasbenih kompozicij); pisanje scenarijev; pisanje nereklamnih tekstov; planiranje družabnih prireditev; počitniški tabori; podnaslavljanje; poklicna prekvalifikacija; poklicno usmerjanje; poučevanje; poziranje za umetnike; praktično izpopolnjevanje (predstavitve); predvajanje kinematografskih predstav; prevajalstvo; prevajanje jezika kretenj; prirejanje in vodenje izobraževalnih forumov v živo; produkcija filmov na video trakovih; produkcija glasbe; produkcija gledaliških predstav; produkcija predstav; produkcija radijskih in televizijskih programov; prostori za casino; prostori za glasbene prireditve; prostori za šport (dano na razpolago); radijske oddaje za zabavo; religiozno izobraževanje; rezerviranje vstopnic za predstave; sinhronizacijske storitve; snemalni studii; snemanje na mikrofilm; snemanje videotrakov; storitve agencij za prodajo kart (razvedrilo); storitve časopisnih poročevalcev; storitve disc jockeyev; storitve glasbenega komponiranja; storitve karaok; storitve lepopisa (kaligrafija); storitve nočnih klubov; storitve osebnih trenerjev (fitnes vadba); storitve pisanja scenarijev; storitve prevajalcev; storitve urejanja publikacij (nereklamnih); športni tabori; telesna vzgoja; poučevanje gimnastike; televizijski zabavni program; usposabljanje (coaching); vodenje fitnes skupin; vodenje izletov; zabave; zabaviščne dejavnosti; zabaviščni parki; zdravstveni klubi (zdravstvena in fitnes vadba); živalski vrtovi.

---

(210) **201770278** (220) 06.03.2017
(441) 26.04.2017

(731) GRIFFIN d.o.o.,
Linhartova 18, 3000 Celje, SI

(531) 26.4; 29.1

(540)

(591) temno vijolična, vijolična, temno modra, svetlno modra, temno siva

(510,511)

35: oglasna dejavnost; vodenje komercialnih poslov; poslovna administracija; pisarniški posli; organiziranje poslovnih procesov.

---

(210) **201770279** (220) 06.03.2017
(441) 26.04.2017

(731) ŠPORTNO DRUŠTVO SLOVENC, Kocenova ulica 4, 3000 Celje, SI

(531) 26.4; 27.5; 29.1

(540)

(591) rumena, vijolična

(510,511)

25: gornja oblačila; hlače; kopalke; kopalne hlačke; kratke hlače; kratke nogavice; majice; moške srajce; moške srajce s kratkimi rokavi; naglavni trakovi (oblačila); naušniki (oblačila); nogavice, ki vpijajo znoj; oblačila za gimnastiko; oblačila za kolesarje; oblačila za motoriste (oblačila); oblačila za na plažo; plašči; pledi (šali, rute); pletenine; pletenine, nogavice; rokavice (oblačila); športni copati; športni čevlji; telovadni copati; telovniki; ženske obleke.

35: javno plakatiranje; manekenske storitve za reklamne namene ali prodajno promocijo; neposredno reklamno oglaševanje po pošti; objavljanje reklamnih besedil; oblikovanje besedil; oddajanje oglasnih površin v najem; oddajanje oglaševalskega prostora v komunikacijskih medijih; oddajanje propagandnih sredstev v najem; oglaševanje po računalniški mreži; organizacija modnih revij v reklamne namene; organizacija razstav za komercialne ali reklamne namene; organiziranje trgovinskih sejmov za komercialne ali reklamne namene; pisanje reklamnih tekstov; plakatiranje; poslovne raziskave, poizvedbe; poslovno organizacijsko svetovanje; poslovne storitve za športnike; prikazi (demonstracije) izdelkov; priprava sporočil za javnost; produkcija oglaševalskih filmov; razširjanje reklamnih materialov; reklamiranje; reklamiranje po pošti; reklamne agencije; reklamne storitve; reklamno oglaševanje po radiu; reklamno oglaševanje po televiziji; stiki z javnostjo; storitve TV trženja; trženje (marketing); tržne raziskave.

41: fotografiranje; fotografske reportaže; informiranje o izobraževanju; informiranje o prireditvah; informiranje o rekreaciji; nastopanje v živo; nudenje on-line elektronskih publikacij (ki jih ni mogoče naložiti preko računalniške mreže); obdelava (izdajanje) video-trakov; objavljanje besedil (razen reklam); objavljanje elektronskih knjig in revij na računalniški mreži; objavljanje knjig; organizacija in izvedba seminarjev; organizacija in vodenje koncertov; organizacija in vodenje konferenc; organizacija modnih revij v razvedrilne namene; organiziranje lepotnih tekmovanj; organizacija športnih tekmovanj; organizacija tekmovanj (zabavnih in izobraževalnih); organiziranje zabavnih prireditev na ulici; pisanje nereklamnih tekstov; planiranje družabnih prireditev; počitniški tabori; produkcija radijskih in televizijskih programov; prostori za glasbene prireditve; prostori za šport (dano na razpolago); snemanje videotrakov; storitve agencij za prodajo kart (razvedrilo); storitve časopisnih poročevalcev; telesna vzgoja; televizijski zabavni program; usposabljanje (coaching); vodenje fitnes skupin; zabave; zabaviščne dejavnosti.

---

(210) **201770280** (220) 06.03.2017
(441) 26.04.2017

(731) ŠPORTNO DRUŠTVO SLOVENC, Kocenova ulica 4, 3000 Celje, SI

(531) 18.1; 27.5; 29.1

(540)

(591) črna, modra

(510,511)

25: gornja oblačila; hlače; kopalke; kopalne hlačke; kratke hlače; kratke nogavice; majice; moške srajce; moške srajce s kratkimi rokavi; naglavni trakovi (oblačila); naušniki (oblačila); nogavice, ki vpijajo znoj; oblačila za gimnastiko; oblačila za kolesarje; oblačila za motoriste (oblačila); oblačila za na plažo; plašči; pledi (šali, rute); pletenine; pletenine, nogavice; rokavice (oblačila); športni copati; športni čevlji; telovadni copati; telovniki; ženske obleke.

35: javno plakatiranje; manekenske storitve za reklamne namene ali prodajno promocijo; neposredno reklamno oglaševanje po pošti; objavljanje reklamnih besedil; oblikovanje besedil; oddajanje oglasnih površin v najem; oddajanje oglaševalskega prostora v komunikacijskih medijih; oddajanje propagandnih sredstev v najem; oglaševanje po računalniški mreži; organizacija modnih revij v reklamne namene; organizacija razstav za komercialne ali reklamne namene; organiziranje trgovinskih sejmov za komercialne ali reklamne namene; pisanje reklamnih tekstov; plakatiranje; poslovne raziskave, poizvedbe; poslovno organizacijsko svetovanje; poslovne storitve za športnike; prikazi (demonstracije) izdelkov; priprava sporočil za javnost; produkcija oglaševalskih filmov; razširjanje reklamnih materialov; reklamiranje; reklamiranje po pošti; reklamne agencije; reklamne storitve; reklamno oglaševanje po radiu; reklamno oglaševanje po televiziji; stiki z javnostjo; storitve TV trženja; trženje (marketing); tržne raziskave.

41: fotografiranje; fotografske reportaže; informiranje o izobraževanju; informiranje o prireditvah; informiranje o rekreaciji; nastopanje v živo; nudenje on-line elektronskih publikacij (ki jih ni mogoče naložiti preko računalniške mreže); obdelava (izdajanje) video-trakov; objavljanje besedil (razen reklam); objavljanje elektronskih knjig in revij na računalniški mreži; objavljanje knjig; organizacija in izvedba seminarjev; organizacija in vodenje koncertov; organizacija in vodenje konferenc; organizacija modnih revij v razvedrilne namene; organiziranje lepotnih tekmovanj; organizacija športnih tekmovanj; organizacija tekmovanj (zabavnih in izobraževalnih); organiziranje zabavnih prireditev na ulici; pisanje nereklamnih tekstov; planiranje družabnih prireditev; počitniški tabori; produkcija radijskih in televizijskih programov; prostori za glasbene prireditve; prostori za šport (dano na razpolago); snemanje videotrakov; storitve agencij za prodajo kart (razvedrilo); storitve časopisnih poročevalcev; telesna vzgoja; televizijski zabavni program; usposabljanje (coaching); vodenje fitnes skupin; zabave; zabaviščne dejavnosti.

(210) **201770282** (220) 07.03.2017
(441) 26.04.2017

(731) ERIK RAVBAR,
Nova cesta 5, 6215 Divača, SI

(531) 26.4; 26.11; 27.5

(540)

(510,511)

25: atletska oblačila; atletske majice; bikini kopalke; hlače za jogo; kopalke; kopalke za moške in ženske; oblačila, športna oblačila; oblačila za šport; oblačila za telovadbo; oblačila za vadbo; oblačila za ženske; oblačila, zlasti športna oblačila; pajkice (hlače); pajkice za šport; športne hlače; športne hlače, ki vpijajo vlago; športna oblačila (razen rokavic za golf); športne majice; športne majice in hlače; športne majice s kapuco; športne majice s kratkimi rokavi; športni modrčki; športni nedrčki; športni nedrčki, ki vpijajo vlago; telovadne kratke hlače; topi brez naramnic; topi (oblačila).

28: izdelki za telovadbo; pasovi za dvigovanje uteži (izdelki za šport); pasovi za dvigovanje uteži; rokavice za dviganje uteži; torbe, posebej prirejene za športno opremo.

(210) **201770285** (220) 08.03.2017
(441) 26.04.2017

(731) VSB, inženiring, trgovina in proizvodnja, d.o.o.,
Velesovska cesta 71, 4208 Šenčur, SI

(531) 3.5; 5.3; 5.7; 19.1; 27.5; 29.1

(540)

(591) rjava, rumena, zelena, črna, bela

(510,511)

32: pivo; brezalkoholno pivo; svetlo pivo; pšenično pivo; pivo lager; pivo iz slada; močno temno pivo; porter (temno pivo); črno pivo (pivo iz praženega sladu); pivovarski proizvodi; pivski slad.

35: storitve prodaje na drobno v zvezi s pivom; storitve prodaje na debelo v zvezi s pivom; maloprodajne storitve prek katalogov v zvezi s pivom; storitve maloprodaje z naročilom po pošti, povezane s pivom; storitve maloprodaje prek svetovnih računalniških omrežij, povezane s pivom; storitve prodaje na drobno v zvezi s stroji in opremo za varjenje piva; storitve prodaje na drobno v zvezi s sestavinami za verjenje piva.

40: pivovarske storitve; varjenje piva.

(210) **201770300** (220) 08.03.2017
(441) 26.04.2017

(731) SVET ZDRAVJA d.o.o.,
Ljubljanska cesta 106A, 1230 Domžale, SI

(740) Patentna pisarna d.o.o.,
Čopova 14, p.p. 1725, 1001 Ljubljana, SI

(540)

SVET ZDRAVJA

(510,511)

35: oglasna dejavnost; vodenje komercialnih poslov; poslovna administracija; pisarniški posli; oddajanje oglasnih površin v najem; oglaševanje po računalniški mreži; oddajanje oglaševalskega prostora v komunikacijskih medijih; razširjanje reklamnih materialov; neposredno reklamno oglaševanje po pošti; organizacija razstav za komercialne ali reklamne namene; organiziranje trgovinskih sejmov za komercialne ali reklamne namene; poslovne raziskave; poslovne poizvedbe; predstavitev blaga v

komunikacijskih medijih (prodaja na drobno); prikazi (demonstracije) izdelkov; raziskovanje in zbiranje podatkov iz medijev; tržne študije; trženje in prodaja ortopedskih pripomočkov, masažnih aparatov in aparatov za fizioterapijo, vključno spletna prodaja.

41: izobraževanje; pouk; razvedrilo; športne in kulturne dejavnosti; organizacija in izvedba seminarjev; organizacija in izvedba predavanj; organizacija in izvajanje predavanj o vadbi; organizacija in vodenje kolokvijev, konferenc, kongresov in simpozijev; organiziranje in vodenje učnih delavnic (šolanje); poučevanje; praktično izpopolnjevanje (predstavitve); usposabljanje (coaching); izobrazbeni izpiti; telesna vzgoja; organizirana vadba; individualna vadba; vadba za telesno moč in vzdržljivost; rekreacija; informiranje o rekreaciji; oskrba z rekreacijskimi pripomočki; zdravstveni klubi (zdravstvena in fitnes vadba); vodenje fitnes skupin; storitve osebnih trenerjev (fitnes vadba); nudenje plesnih tečajev; plesni studi; prostori za šport (dano na razpolago); oddajanje v najem športnih igrišč; organizacija športnih tekmovanj; počitniški tabori; športni tabori; storitve pisanja blogov; nudenje on-line elektronskih publikacij, ki jih ni mogoče naložiti preko računalniške mreže; objavljanje elektronskih knjig in revij na računalniški mreži; objavljanje knjig; objavljanje revij; nudenje informacij in svetovanje v zvezi z vsemi prej navedenimi storitvami.

44: medicinske storitve; storitve terapij; fizioterapija; fizioterapija na domu; masaža; ročna limfna drenaža; protibolečinska elektroterapija; kiropraktika; storitve aromaterapije; storitve psihologov; zdravstvene storitve za diagnosticiranje stanja človeškega telesa; storitve zdravilišč; storitve savn; turške kopeli; oddajanje v najem sanitarne opreme; nudenje informacij in svetovanje v zvezi z vsemi prej navedenimi storitvami.

(210) **201770301** (220) 08.03.2017
(441) 26.04.2017

(731) ZRNEC BARBKA - FIZIOTERAPIJA ZRNEC,
Dragomelj 44A, 1230 Domžale, SI

(740) Patentna pisarna d.o.o.,
Čopova 14, p.p. 1725, 1001 Ljubljana, SI

(540)

MEDILATES

(510,511)

35: oglasna dejavnost; vodenje komercialnih poslov; poslovna administracija; pisarniški posli; oddajanje oglasnih površin v najem; oglaševanje po računalniški mreži; oddajanje oglaševalskega prostora v komunikacijskih medijih; razširjanje reklamnih materialov; neposredno reklamno oglaševanje po pošti; organizacija razstav za komercialne ali reklamne namene; organiziranje trgovinskih sejmov za komercialne ali reklamne namene; poslovne raziskave; poslovne poizvedbe; predstavitev blaga v komunikacijskih medijih (prodaja na drobno); prikazi (demonstracije) izdelkov; raziskovanje in zbiranje podatkov iz medijev; tržne študije; trženje in prodaja ortopedskih pripomočkov, masažnih aparatov in aparatov za fizioterapijo, vključno spletna prodaja.

41: izobraževanje; pouk; razvedrilo; športne in kulturne dejavnosti; organizacija in izvedba seminarjev; organizacija in izvedba predavanj; organizacija in izvajanje predavanj o vadbi; organizacija in vodenje kolokvijev, konferenc, kongresov in simpozijev; organiziranje in vodenje učnih delavnic (šolanje); poučevanje; praktično izpopolnjevanje (predstavitve); usposabljanje (coaching); izobrazbeni izpiti; telesna vzgoja; organizirana vadba; individualna vadba; vadba za telesno moč in vzdržljivost; rekreacija; informiranje o rekreaciji; oskrba z rekreacijskimi pripomočki; zdravstveni klubi (zdravstvena in fitnes vadba); vodenje fitnes skupin; storitve osebnih trenerjev (fitnes vadba); nudenje plesnih tečajev; plesni studi; prostori za šport (dano na razpolago); oddajanje v najem športnih igrišč; organizacija športnih tekmovanj; počitniški tabori; športni tabori; storitve pisanja blogov; nudenje on-line elektronskih publikacij, ki jih ni mogoče naložiti preko računalniške mreže; objavljanje elektronskih knjig in revij na računalniški mreži; objavljanje knjig; objavljanje revij; nudenje informacij in svetovanje v zvezi z vsemi prej navedenimi storitvami.

44: medicinske storitve; storitve terapij; fizioterapija; fizioterapija na domu; masaža; ročna limfna drenaža; protibolečinska elektroterapija; kiropraktika; storitve aromaterapije; storitve psihologov; zdravstvene storitve za diagnosticiranje stanja človeškega telesa; storitve zdravilišč; storitve savn; turške kopeli; oddajanje v najem sanitarne opreme; nudenje informacij in svetovanje v zvezi z vsemi prej navedenimi storitvami.

(210) **201770303** (220) 08.03.2017
(441) 26.04.2017

(731) Ranđelović Zlatan,
Celovška 138, 1000 Ljubljana, SI

(531) 6.1; 6.3; 26.1; 27.1; 27.5; 29.1

(540)

(591) zelena, modra, rumena, črna

(510,511)

05: hrana za dojenčke.

29: jedilno olje.

30: sol in med.

32: brezalkoholne pijače.

33: alkoholna pijača.

35: vodenje komercialnih poslov.

(210) **201770304** (220) 09.03.2017
(441) 26.04.2017

(731) BB Consulting, razvoj potencialov d.o.o.
direktorica Ksenija Špiler Božič,
Dunajska cesta 199, 1000 Ljubgljana, SI

(740) Odvetniška družba Sibinčič Križanec Medak o.p. d.o.o., Dalmatinova ulica 2, 1000 Ljubljana, SI

(531) 27.5; 29.1

(540)

(591) svetlo modra

(510,511)

35: oglasna dejavnost; vodenje komercialnih poslov; poslovna administracija; pisarniški posli ; administrativne storitve; agencije za poslovne informacije; davčne napovedi; ekonomske prognoze; fakturiranje; javnomnenjske raziskave; kadrovanje; knjigovodska revizija; knjigovodstvo; obračunavanje plač; pomoč pri industrijskem ali poslovnem vodenju; pomoč pri poslovnem vodenju; poslovna administracija v zvezi z licenciranjem blaga in storitev za druge; poslovne cenitve; poslovne informacije; poslovne poizvedbe; poslovne raziskave; poslovne raziskave, poizvedbe; poslovno organizacijsko svetovanje; poslovne storitve za športnike; poslovno vodenje hotelov; pospeševanje prodaje (za druge); priprava sporočil za javnost; prokuratorske storitve (nabava blaga in storitev za druga podjetja); računovodstvo; raziskovanje in zbiranje podatkov iz medijev; storitve zunanjih izvajalcev, kot poslovna podpora (outsourcing); strokovnjaki za poslovno učinkovitost; strokovno poslovno svetovanje; stroškovno - cenovne analize; svetovalne storitve s področja poslovnega vodenja; svetovanje pri kadrovanju; svetovanje pri poslovodenju; svetovanje s področja poslovne organizacije in vodenja; trženje (marketing); tržne študije; tržne raziskave.

36: zavarovalništvo; finančni posli; denarni posli; posli v zvezi s prodajo nepremičnin ; davčno svetovanje in cenitve; finančne analize; finančne naložbe; finančni posli; finančno informiranje; finančno svetovanje; finančno upravljanje; likvidacije podjetij (finančne storitve).

41: izobraževanje; pouk; razvedrilo; športne in kulturne dejavnosti ; dopisno izobraževanje; informiranje o izobraževanju; inštruiranje; izobraževanje; namizno založništvo; nudenje on-line elektronskih publikacij (ki jih ni mogoče naložiti preko računalniške mreže); objavljanje besedil (razen reklam); objavljanje elektronskih knjig in revij na računalniški mreži; objavljanje knjig; organizacija in izvedba seminarjev; organizacija in vodenje konferenc; organizacija in vodenje kongresov; organizacija in vodenje simpozijev; organizacija kulturnih ali izobraževalnih razstav; organiziranje in vodenje učnih delavnic (šolanje); pisanje nereklamnih tekstov; poučevanje; storitve urejanja publikacij (nereklamnih); usposabljanje (coaching).

(210) **201770305** (220) 09.03.2017
(441) 26.04.2017

(731) BB Consulting, razvoj potencialov d.o.o. direktorica Ksenija Špiler Božič, Dunajska cesta 199, 1000 Ljubgljana, SI

(740) Odvetniška družba Sibinčič Križanec Medak o.p. d.o.o., Dalmatinova ulica 2, 1000 Ljubljana, SI

(531) 26.2; 27.5; 29.1

(540)

(591) svetlo modra

(510,511)

35: oglasna dejavnost; vodenje komercialnih poslov; poslovna administracija; pisarniški posli ; administrativne storitve; agencije za poslovne informacije; davčne napovedi; ekonomske prognoze; fakturiranje; javnomnenjske raziskave; kadrovanje; knjigovodska revizija; knjigovodstvo; obračunavanje plač; pomoč pri industrijskem ali poslovnem vodenju; pomoč pri poslovnem vodenju; poslovna administracija v zvezi z licenciranjem blaga in storitev za druge; poslovne cenitve; poslovne informacije; poslovne poizvedbe; poslovne raziskave; poslovne raziskave, poizvedbe; poslovno organizacijsko svetovanje; poslovne storitve za športnike; poslovno vodenje hotelov; pospeševanje prodaje (za druge); priprava sporočil za javnost; prokuratorske storitve (nabava blaga in storitev za druga podjetja); računovodstvo; raziskovanje in zbiranje podatkov iz medijev; storitve zunanjih izvajalcev, kot poslovna podpora (outsourcing); strokovnjaki za poslovno učinkovitost; strokovno poslovno svetovanje; stroškovno - cenovne analize; svetovalne storitve s področja poslovnega vodenja; svetovanje pri kadrovanju; svetovanje pri poslovodenju; svetovanje s področja poslovne organizacije in vodenja; trženje (marketing); tržne študije; tržne raziskave.

36: zavarovalništvo; finančni posli; denarni posli; posli v zvezi s prodajo nepremičnin ; davčno svetovanje in cenitve; finančne analize; finančne naložbe; finančni posli; finančno informiranje; finančno svetovanje; finančno upravljanje; likvidacije podjetij (finančne storitve).

41: izobraževanje; pouk; razvedrilo; športne in kulturne dejavnosti ; dopisno izobraževanje; informiranje o izobraževanju; inštruiranje; izobraževanje; namizno založništvo; nudenje on-line elektronskih publikacij (ki jih ni mogoče naložiti preko računalniške mreže); objavljanje besedil (razen reklam); objavljanje

elektronskih knjig in revij na računalniški mreži; objavljanje knjig; organizacija in izvedba seminarjev; organizacija in vodenje konferenc; organizacija in vodenje kongresov; organizacija in vodenje simpozijev; organizacija kulturnih ali izobraževalnih razstav; organiziranje in vodenje učnih delavnic (šolanje); pisanje nereklamnih tekstov; poučevanje; storitve urejanja publikacij (nereklamnih); usposabljanje (coaching).

(210) **201770306** (220) 09.03.2017
(441) 26.04.2017

(731) BB Consulting, razvoj potencialov d.o.o.
direktorica Ksenija Špiler Božič,
Dunajska cesta 199, 1000 Ljubgljana, SI

(740) Odvetniška družba Sibinčič Križanec Medak o.p. d.o.o.,
Dalmatinova ulica 2, 1000 Ljubljana, SI

(531) 26.2; 27.5; 29.1

(540)

(591) svetlo modra

(510,511)

35: oglasna dejavnost; vodenje komercialnih poslov; poslovna administracija; pisarniški posli ; administrativne storitve; agencije za poslovne informacije; davčne napovedi; ekonomske prognoze; fakturiranje; javnomnenjske raziskave; kadrovanje; knjigovodska revizija; knjigovodstvo; obračunavanje plač; pomoč pri industrijskem ali poslovnem vodenju; pomoč pri poslovnem vodenju; poslovna administracija v zvezi z licenciranjem blaga in storitev za druge; poslovne cenitve; poslovne informacije; poslovne poizvedbe; poslovne raziskave; poslovne raziskave, poizvedbe; poslovno organizacijsko svetovanje; poslovne storitve za športnike; poslovno vodenje hotelov; pospeševanje prodaje (za druge); priprava sporočil za javnost; prokuratorske storitve (nabava blaga in storitev za druga podjetja); računovodstvo; raziskovanje in zbiranje podatkov iz medijev; storitve zunanjih izvajalcev, kot poslovna podpora (outsourcing); strokovnjaki za poslovno učinkovitost; strokovno poslovno svetovanje; stroškovno - cenovne analize; svetovalne storitve s področja poslovnega vodenja; svetovanje pri kadrovanju; svetovanje pri poslovodenju; svetovanje s področja poslovne organizacije in vodenja; trženje (marketing); tržne študije; tržne raziskave.

36: zavarovalništvo; finančni posli; denarni posli; posli v zvezi s prodajo nepremičnin ; davčno svetovanje in cenitve; finančne analize; finančne naložbe; finančni posli; finančno informiranje; finančno svetovanje; finančno upravljanje; likvidacije podjetij (finančne storitve).

41: izobraževanje; pouk; razvedrilo; športne in kulturne dejavnosti ; dopisno izobraževanje; informiranje o izobraževanju; inštruiranje; izobraževanje; namizno založništvo; nudenje on-line elektronskih publikacij (ki jih ni mogoče naložiti preko računalniške mreže); objavljanje besedil (razen reklam); objavljanje elektronskih knjig in revij na računalniški mreži; objavljanje knjig; organizacija in izvedba seminarjev; organizacija in vodenje konferenc; organizacija in vodenje kongresov; organizacija in vodenje simpozijev; organizacija kulturnih ali izobraževalnih razstav; organiziranje in vodenje učnih delavnic (šolanje); pisanje nereklamnih tekstov; poučevanje; storitve urejanja publikacij (nereklamnih); usposabljanje (coaching).

(210) **201770307** (220) 09.03.2017
(441) 26.04.2017

(731) BB Consulting, razvoj potencialov d.o.o.
direktorica Ksenija Špiler Božič,
Dunajska cesta 199, 1000 Ljubgljana, SI

(740) Odvetniška družba Sibinčič Križanec Medak o.p. d.o.o.,
Dalmatinova ulica 2, 1000 Ljubljana, SI

(531) 27.5; 29.1

(540)

(591) svetlo modra

(510,511)

35: oglasna dejavnost; vodenje komercialnih poslov; poslovna administracija; pisarniški posli ; administrativne storitve; agencije za poslovne informacije; davčne napovedi; ekonomske prognoze; fakturiranje; javnomnenjske raziskave; kadrovanje; knjigovodska revizija; knjigovodstvo; obračunavanje plač; pomoč pri industrijskem ali poslovnem vodenju; pomoč pri poslovnem vodenju; poslovna administracija v zvezi z licenciranjem blaga in storitev za druge; poslovne cenitve; poslovne informacije; poslovne poizvedbe; poslovne raziskave; poslovne raziskave, poizvedbe; poslovno organizacijsko svetovanje; poslovne storitve za športnike; poslovno vodenje hotelov; pospeševanje prodaje (za druge); priprava sporočil za javnost; prokuratorske storitve (nabava blaga in storitev za druga podjetja); računovodstvo; raziskovanje in zbiranje podatkov iz medijev; storitve

zunanjih izvajalcev, kot poslovna podpora (outsourcing); strokovnjaki za poslovno učinkovitost; strokovno poslovno svetovanje; stroškovno - cenovne analize; svetovalne storitve s področja poslovnega vodenja; svetovanje pri kadrovanju; svetovanje pri poslovodenju; svetovanje s področja poslovne organizacije in vodenja; trženje (marketing); tržne študije; tržne raziskave.

36: zavarovalništvo; finančni posli; denarni posli; posli v zvezi s prodajo nepremičnin ; davčno svetovanje in cenitve; finančne analize; finančne naložbe; finančni posli; finančno informiranje; finančno svetovanje; finančno upravljanje; likvidacije podjetij (finančne storitve).

41: izobraževanje; pouk; razvedrilo; športne in kulturne dejavnosti ; dopisno izobraževanje; informiranje o izobraževanju; inštruiranje; izobraževanje; namizno založništvo; nudenje on-line elektronskih publikacij (ki jih ni mogoče naložiti preko računalniške mreže); objavljanje besedil (razen reklam); objavljanje elektronskih knjig in revij na računalniški mreži; objavljanje knjig; organizacija in izvedba seminarjev; organizacija in vodenje konferenc; organizacija in vodenje kongresov; organizacija in vodenje simpozijev; organizacija kulturnih ali izobraževalnih razstav; organiziranje in vodenje učnih delavnic (šolanje); pisanje nereklamnih tekstov; poučevanje; storitve urejanja publikacij (nereklamnih); usposabljanje (coaching).

---

(210) **201770308** (220) 09.03.2017
(441) 26.04.2017

(731) BB Consulting, razvoj potencialov d.o.o.
direktorica Ksenija Špiler Božič,
Dunajska cesta 199, 1000 Ljubgljana, SI

(740) Odvetniška družba Sibinčič Križanec Medak o.p. d.o.o.,
Dalmatinova ulica 2, 1000 Ljubljana, SI

(531) 26.2; 27.5; 29.1

(540)

(591) svetlo modra

(510,511)

35: oglasna dejavnost; vodenje komercialnih poslov; poslovna administracija; pisarniški posli ; administrativne storitve; agencije za poslovne informacije; davčne napovedi; ekonomske prognoze; fakturiranje; javnomnenjske raziskave; kadrovanje; knjigovodska revizija; knjigovodstvo; obračunavanje plač; pomoč pri industrijskem ali poslovnem vodenju; pomoč pri poslovnem vodenju; poslovna administracija v zvezi z licenciranjem blaga in storitev za druge; poslovne cenitve; poslovne informacije; poslovne poizvedbe; poslovne raziskave; poslovne raziskave, poizvedbe; poslovno organizacijsko svetovanje; poslovne storitve za športnike; poslovno vodenje hotelov; pospeševanje prodaje (za druge); priprava sporočil za javnost; prokuratorske storitve (nabava blaga in storitev za druga podjetja); računovodstvo; raziskovanje in zbiranje podatkov iz medijev; storitve zunanjih izvajalcev, kot poslovna podpora (outsourcing); strokovnjaki za poslovno učinkovitost; strokovno poslovno svetovanje; stroškovno - cenovne analize; svetovalne storitve s področja poslovnega vodenja; svetovanje pri kadrovanju; svetovanje pri poslovodenju; svetovanje s področja poslovne organizacije in vodenja; trženje (marketing); tržne študije; tržne raziskave.

36: zavarovalništvo; finančni posli; denarni posli; posli v zvezi s prodajo nepremičnin ; davčno svetovanje in cenitve; finančne analize; finančne naložbe; finančni posli; finančno informiranje; finančno svetovanje; finančno upravljanje; likvidacije podjetij (finančne storitve).

41: izobraževanje; pouk; razvedrilo; športne in kulturne dejavnosti ; dopisno izobraževanje; informiranje o izobraževanju; inštruiranje; izobraževanje; namizno založništvo; nudenje on-line elektronskih publikacij (ki jih ni mogoče naložiti preko računalniške mreže); objavljanje besedil (razen reklam); objavljanje elektronskih knjig in revij na računalniški mreži; objavljanje knjig; organizacija in izvedba seminarjev; organizacija in vodenje konferenc; organizacija in vodenje kongresov; organizacija in vodenje simpozijev; organizacija kulturnih ali izobraževalnih razstav; organiziranje in vodenje učnih delavnic (šolanje); pisanje nereklamnih tekstov; poučevanje; storitve urejanja publikacij (nereklamnih); usposabljanje (coaching).

---

(210) **201770309** (220) 09.03.2017
(441) 26.04.2017

(731) BB Consulting, razvoj potencialov d.o.o.
direktorica Ksenija Špiler Božič,
Dunajska cesta 199, 1000 Ljubgljana, SI

(740) Odvetniška družba Sibinčič Križanec Medak o.p. d.o.o.,
Dalmatinova ulica 2, 1000 Ljubljana, SI

(531) 27.5; 29.1

(540)

(591) svetlo modra

(510,511)

35: oglasna dejavnost; vodenje komercialnih poslov; poslovna administracija; pisarniški posli ;

administrativne storitve; agencije za poslovne informacije; davčne napovedi; ekonomske prognoze; fakturiranje; javnomnenjske raziskave; kadrovanje; knjigovodska revizija; knjigovodstvo; obračunavanje plač; pomoč pri industrijskem ali poslovnem vodenju; pomoč pri poslovnem vodenju; poslovna administracija v zvezi z licenciranjem blaga in storitev za druge; poslovne cenitve; poslovne informacije; poslovne poizvedbe; poslovne raziskave; poslovne raziskave, poizvedbe; poslovno organizacijsko svetovanje; poslovne storitve za športnike; poslovno vodenje hotelov; pospeševanje prodaje (za druge); priprava sporočil za javnost; prokuratorske storitve (nabava blaga in storitev za druga podjetja); računovodstvo; raziskovanje in zbiranje podatkov iz medijev; storitve zunanjih izvajalcev, kot poslovna podpora (outsourcing); strokovnjaki za poslovno učinkovitost; strokovno poslovno svetovanje; stroškovno - cenovne analize; svetovalne storitve s področja poslovnega vodenja; svetovanje pri kadrovanju; svetovanje pri poslovodenju; svetovanje s področja poslovne organizacije in vodenja; trženje (marketing); tržne študije; tržne raziskave.

36: zavarovalništvo; finančni posli; denarni posli; posli v zvezi s prodajo nepremičnin ; davčno svetovanje in cenitve; finančne analize; finančne naložbe; finančni posli; finančno informiranje; finančno svetovanje; finančno upravljanje; likvidacije podjetij (finančne storitve).

41: izobraževanje; pouk; razvedrilo; športne in kulturne dejavnosti ; dopisno izobraževanje; informiranje o izobraževanju; inštruiranje; izobraževanje; namizno založništvo; nudenje on-line elektronskih publikacij (ki jih ni mogoče naložiti preko računalniške mreže); objavljanje besedil (razen reklam); objavljanje elektronskih knjig in revij na računalniški mreži; objavljanje knjig; organizacija in izvedba seminarjev; organizacija in vodenje konferenc; organizacija in vodenje kongresov; organizacija in vodenje simpozijev; organizacija kulturnih ali izobraževalnih razstav; organiziranje in vodenje učnih delavnic (šolanje); pisanje nereklamnih tekstov; poučevanje; storitve urejanja publikacij (nereklamnih); usposabljanje (coaching).

(210) **201770310** (220) 09.03.2017
(441) 26.04.2017

(731) ZADRUŽNA ZVEZA SLOVENIJE,
zadruga z omejeno odgovornostjo, Ljubljana,
Miklošičeva 4, 1000 Ljubljana, SI

(531) 5.7

(540)

(551) prijava za kolektivno znamko

(510,511)

16: časopisi, revije.

35: oglasna dejavnost, vodenje komercialnih poslov, poslovna administracija, poslovno zastopanje interesov gospodarskih subjektov zlasti s področja kmetijstva, gozdarstva in zadružništva.

36: finančno svetovanje, finančne analize, davčno svetovanje in cenitve, finančni posli, finančno upravljanje, finančne naložbe, denarni posli, posli v zvezi s posredovanjem nepremičnin zlasti posredništvo, upravljanje nepremičnin, dajanje nepremičnin v najem.

41: izobraževanje, pouk zlasti izobraževanje, poučevanje, inštruiranje, organizacija, izvedba in vodenje seminarjev, učnih delavnic, kolokvijev, simpozijev, kongresov in konferenc, informiranje o izobraževanju, praktično izpopolnjevanje, predstavitve s področja znanosti, izobraževanja in tehnike, izobrazbeni izpiti, objavljanje strokovne literature, objavljanje nereklamnih besedil in knjig, organizacija tekmovanj, uredniške storitve, strokovno svetovanje gospodarskih subjektov zlasti s področja kmetijstva, gozdarstva in zadružništva.

42: znanstveno in industrijsko raziskovanje; računalniško programiranje.

43: gostinske storitve.

44: veterinarske, poljedelske, vrtnarske in gozdarske storitve.

45: nudenje pravne pomoči.

(210) **201770311** (220) 10.03.2017
(441) 26.04.2017

(731) Franc Čadež,
Studenčice 23, 1215 Medvode, SI

(540)

MODIFIX

(510,511)

01: silikati; sredstva za zaščito pred ognjem; sredstva za konzervacijo opeke, razen premazov in olj; vodoodporni zaščitni površinski premazi (kemični, razen barv).

02: sredstva za zaščito lesa, sredstva za konzerviranje lesa; ognjeodporni končni premazi v obliki barve; barva, odporna proti plamenom; premazi, odporni na vremenske vplive (barve); premazi za les (barve); premazi za zaščito betona pred vodo (barve ali olja); premazi za zaščito kamna pred vodo (barve ali olja); prosijni končni premazi za les; slilikonski končni premazi; zaščitni premazi za betonske strukture (barve).

37: premazovanje betona.

(210) **201770323** (220) 13.03.2017
(441) 26.04.2017

(731) KRKA, tovarna zdravil, d.d., Novo mesto,
Šmarješka cesta 6, 8000 Novo mesto, SI

(531) 28.5

(540)

СЛИПЗОУН

(561) SLEEPZONE

(510,511)

05: farmacevtski proizvodi.

(210) **201770324** (220) 13.03.2017
(441) 26.04.2017

(731) KRKA, tovarna zdravil, d.d., Novo mesto, Šmarješka cesta 6, 8000 Novo mesto, SI

(531) 28.5

(540)

СЛІПЗОН

(561) SLEEPZONE

(510,511)

05: farmacevtski proizvodi.

(210) **201770328** (220) 15.03.2017
(441) 26.04.2017

(731) Philip Morris Products S.A., Quai Jeanrenaud 3, Neuchatel, 2000, CH

(740) Marjan Pipan, inž. el., Kotnikova 5, 1000 Ljubljana, SI

(540)

EVE GREEN

(510,511)

34: surov ali predelan tobak; tobačni izdelki; cigare, cigarete, cigarilosi, tobak za zvijanje cigaret, tobak za pipe, tobak za žvečenje, njuhanec (tobak za njuhanje), cigarete iz mešanic tobaka in klinčkov (kretek); snus tobak; nadomestki za tobak (ne za medicinske namene); elektronske cigarete; tobačni izdelki namenjeni za segrevanje; elektronske naprave in njihovi deli za segrevanje cigaret ali tobaka, da sproščajo aerosol z vsebnostjo nikotina za inhalacijo; proizvodi za kadilce, cigaretni papir, cigaretni tulci, cigaretni filtri, pločevinke za shranjevanje tobaka, cigaretnice, pepelniki, pipe za kajenje tobaka, žepni aparati za zavijanje cigaret, vžigalniki; vžigalice.

(210) **201770330** (220) 14.03.2017
(441) 26.04.2017

(731) KRKA, tovarna zdravil, d.d., Novo mesto, Šmarješka cesta 6, 8000 Novo mesto, SI

(531) 28.5

(540)

БЛОКСАЗОК

(561) BLOXAZOC

(510,511)

05: farmacevtski proizvodi.

(210) **201770333** (220) 14.03.2017
(441) 26.04.2017

(731) Schuelke & Mayr GmbH, Robert-Koch-Strasse 2 22851, 22851 Norderstedt, DE

(740) ZIVKO MIJATOVIC & PARTNERS, d.o.o., Ulica stare pravde 10, 1000 Ljubljana, SI

(540)

OFENOSEPT

(510,511)

05: farmacevtski, veterinarski pripravki in sanitarni proizvodi; dermatološki preparati; pripravki za celjenje ran; dezinfekcijska sredstva; antiseptiki, ki imajo terapevtske in / ali profilaktične učinke; kemikalije, ki imajo terapevtske in / ali profilaktične učinke za uporabo v medicini; kemikalije za sanitarne namene; pripravki za uničevanje škodljivcev; fungicidi; herbicidi.

(210) **201770336** (220) 15.03.2017
(441) 26.04.2017

(731) NOVARTIS AG, 4002 Basel, CH

(740) Marjan Pipan, inž. el., Kotnikova 5, 1000 Ljubljana, SI

(540)

AIRBOFU

(510,511)

05: farmacevtski pripravki za preprečevanje in zdravljenje bolezni in motenj respiratornega sistema.

(210) **201770341** (220) 17.03.2017
(441) 26.04.2017

(731) AC KONDOR, d.o.o., Ljubljana, Letališka cesta 9A, 1000 Ljubljana, SI

(531) 26.11; 27.5; 29.1

(540)

(591) bela, črna, modra

(510,511)

35: oglasna dejavnost; vodenje komercialnih poslov; poslovna administracija; pisarniški posli, organizacija razstav za komercialne ali reklamne namene, administrativne storitve, pospeševanje prodaje za druge (za druge), predstavitev blaga v komunikacijskih medijih (prodaja na drobno), reklamiranje, reklamno oglaševanje po radiu, reklamno oglaševanje po televiziji, uvozno-izvozne agencije.

37: gradbeništvo; popravila; storitve v zvezi z montažo, avtopralniška dela, avtoservisne delavnice (oskrba z gorivom in vzdrževanje), čiščenje vozil pranje motornih vozil obnavljanje avtoplaščev, obnovitve izrabljenih ali poškodovanih motorjev, podmazovanje vozil, popravljanje vozil pri okvarah med vožnjo, pranje motornih vozil, pranje vozil, vulkanizacija avtoplaščev (popravila), vzdrževanje in popravljanje motornih vozil, vzdrževanje vozil.

43: vozila; naprave za premikanje po zemlji, zraku ali vodi; avtomobili; motorna vozila.

---

(210) **201770343** (220) 17.03.2017
(441) 26.04.2017

(731) KRKA, tovarna zdravil, d.d., Novo mesto, Šmarješka cesta 6, 8000 Novo mesto, SI

(540)

FLEBAZOL

(510,511)

05: farmacevtski proizvodi.

---

(210) **201770350** (220) 21.03.2017
(441) 26.04.2017

(731) S.C. Johnson & Son, Inc, 1525 Howe Street Racine, Wisconsin 53403, US

(740) INVENTIO d.o.o., Dolenjska cesta 11, p.p. 2410, 1001 Ljubljana, SI

(540)

"TAKO KOT NEIZPROSNE MAME, RAID NIKOLI NE SPI"

(510,511)

05: pripravki za zatiranje plevela in uničevanje škodljivcev; insekticidi; sredstva za odganjanje moljev; sredstva za odganjanje insektov; pesticidi; fungicidi; herbicidi; spirale in blazinice za odganjanje komarjev; germicidni in dezinfekcijski preparati.

21: pasti in vabe za insekte.

---

(210) **201770351** (220) 21.03.2017
(441) 26.04.2017

(731) S.C. Johnson & Son, Inc, 1525 Howe Street Racine, Wisconsin 53403, US

(740) INVENTIO d.o.o., Dolenjska cesta 11, p.p. 2410, 1001 Ljubljana, SI

(540)

"TAKO KOT NEIZPROSNE MAME, RAID ŠČITI VAŠO DRUŽINO"

(510,511)

05: pripravki za zatiranje plevela in uničevanje škodljivcev; insekticidi; sredstva za odganjanje moljev; sredstva za odganjanje insektov; pesticidi; fungicidi; herbicidi; spirale in blazinice za odganjanje komarjev; germicidni in dezinfekcijski preparati.

21: pasti in vabe za insekte.

---

(210) **201770353** (220) 21.03.2017
(441) 26.04.2017

(731) S.C. Johnson & Son, Inc, 1525 Howe Street, Racine, Wisconsin 53403, US

(740) INVENTIO d.o.o., Dolenjska cesta 11, p.p. 2410, 1001 Ljubljana, SI

(540)

"DOBRO JE BITI NEIZPROSEN"

(510,511)

05: pripravki za zatiranje plevela in uničevanje škodljivcev; insekticidi; sredstva za odganjanje moljev; sredstva za odganjanje insektov; pesticidi; fungicidi; herbicidi; spirale in blazinice za odganjanje komarjev; germicidni in dezinfekcijski preparati.

21: pasti in vabe za insekte.

---

(210) **201770355** (220) 21.03.2017
(441) 26.04.2017

(731) Spletna prodaja, Urša Vidic s.p., Peruzzijeva ulica 84B, 1000 Ljubljana, SI

(531) 27.5

(540)

(510,511)

09: očala (optika); sončna očala.

14: ure; nakit; verižice; uhani; škatlice za nakit; obeski; doprsni kipi iz plemenitih kovin; zapestnice (nakit

20: pohištvo; okviri; kuhinjsko pohištvo; škatle iz lesa ali plastike; pokrovčki iz lesa ali plastike; mize; pručke; doprsni kipi iz lesa, voska, mavca ali plastike; lesene podobe; reliefne slike iz lesa; leseni kipci; namizni podstavki iz lesa; okrasni podstavki iz lesa; izdelki za razgibavanje iz lesa; lesene sklede.

28: igrače.

---

(210) **201770357** (220) 21.03.2017
(441) 26.04.2017

(731) NOVARTIS AG,
4002 Basel, CH

(740) Marjan Pipan, inž. el.,
Kotnikova 5, 1000 Ljubljana, SI

(540)

XABOGARD

(510,511)

05: farmacevtski pripravki za humano rabo.

---

(210) **201770358** (220) 21.03.2017
(441) 26.04.2017

(731) NOVARTIS AG,
4002 Basel, CH

(740) Marjan Pipan, inž. el.,
Kotnikova 5, 1000 Ljubljana, SI

(540)

XABOPLAX

(510,511)

05: farmacevtski pripravki za humano rabo.

---

(210) **201770364** (220) 23.03.2017
(441) 26.04.2017

(731) TAL PLUS d.o.o.,
Mareška pot 12, 1000 Ljubljana, SI

(531) 26.4; 29.1

(540)

(591) bela, črna, siva, zlata, bež

(510,511)

21: priprave ter posode za gospodinjstvo ali kuhinjo (razen tistih iz žlahtnih kovin ali prevlečenih z njimi); glavniki in gobe; ščetke (razen čopičev); materiali za ščetkarstvo; čistilne priprave; jeklena volna; surovo ali delno obdelano steklo (razen stekla za gradbeništvo), steklenina, poreclan in fajansa, ki jih ne obsegajo drugi razredi.

32: pivo; mineralne vode in sodavice ter druge brezalkoholne pijače; sadne pijače in sadni sokovi; sirupi in drugi pripravki za proizvodnjo pijač.

35: oglasna dejavnost; vodenje komercialnih poslov; poslovna administracija; pisarniški posli.

---

(210) **201770365** (220) 23.03.2017
(441) 26.04.2017

(731) TAL PLUS d.o.o.,
Mareška pot 12, 1000 Ljubljana, SI

(531) 26.4; 26.1

(540)

(591) zlata, srebrna, siva, črna

(510,511)

21: priprave ter posode za gospodinjstvo ali kuhinjo (razen tistih iz žlahtnih kovin ali prevlečenih z njimi); glavniki in gobe; ščetke (razen čopičev); materiali za ščetkarstvo; čistilne priprave; jeklena volna; surovo ali delno obdelano steklo (razen stekla za gradbeništvo), steklenina, poreclan in fajansa, ki jih ne obsegajo drugi razredi.

32: pivo; mineralne vode in sodavice ter druge brezalkoholne pijače; sadne pijače in sadni sokovi; sirupi in drugi pripravki za proizvodnjo pijač.

35: oglasna dejavnost; vodenje komercialnih poslov; poslovna administracija; pisarniški posli.

---

(210) **201770373** (220) 27.03.2017
(441) 26.04.2017

(731) Živa Šorn,
Preserje 40D, 1352 Preserje, SI

(540)

ZSTRIP

(510,511)

09: znanstveni, pomorski, geodetski, fotografski, kinematografski, optični, tehtalni, merilni, signalizacijski, kontrolni (nadzorni), reševalni ter učni aparati in instrumenti; aparati in instrumenti za prevajanje, preklapljanje, transformiranje, akumuliranje, regulacijo ali kontrolo električne energije; aparati za snemanje, prenos in reprodukcijo zvoka in slike; magnetni nosilci zapisov, zvočne plošče; CD-ji; DVD-ji in ostali zvočni mediji; mehanizmi za aparate na kovance; registrske blagajne, računski stroji, oprema za obdelavo informacij in računalniki; računalniška programska oprema gasilni aparati; animirani filmi; CD-ROM-i; datoteke slik, naložljive preko računalniške mreže (internet…); diapozitivi; DVD-ji; elektronske beležnice; elektronske publikacije, naložljive preko računalniške mreže (internet…); kinematografski filmi; USB ključki.

16: papir, lepenka; tiskovine (izdelki tiskarn); knjigoveški material; fotografije; pisarniški material; lepila za pisarniški material ali za gospodinjstvo; potrebščine za umetnike; čopiči; pisalni stroji in pisarniški pribor (razen pohištva); material za učenje ali poučevanje (razen aparatov); zavijalni materiali iz umetnih snovi; tiskarske črke; klišeji; akvareli; albumi; almanahi; barvne litografije; beležnice; blazinice za štampiljke; bloki (pisarniški); časopisi; črnilne blazinice; diagrami; etikete, ne iz tekstila; etuiji za šablone; fascikli; folije iz reciklirane celuloze za zavijanje; formularji (tiskani); fotografije (tiskane); fotogravure; glasbene voščilnice; grafične predstavitve; grafične reprodukcije; grafike (slike); gravirne plošče; gravure; izveski (napisi) iz papirja ali kartona; jedkanice, radiranke; jeklena peresa; jeklene črke; kamnotisk; karbonpapir; karte; katalogi; kliše; klišeji za galvanoplastiko; knjige; kuponi (natisnjeni); platnice za knjige; knjižice; knjižne opore; lepenka; lesni papir; letaki; litografska umetniška dela; mape (pisalne potrebščine); matrice, šablone; načrti; nalepke (pisalne potrebščine); namizna pregrinjala iz papirja; namizne serviete iz papirja; namizni podstavki iz papirja; namizni prti iz papirja; oljni tisk; omarice, škatlice za štampiljke (pečate); ovoji (pisalne potrebščine); ovojni papir; ovojnice za steklenice iz lepenke ali papirja; pamfleti; pantografi; papir; papirnate vrečke (stožčaste); pečati peresa (pisarniški pripomočki); pesmarice; pisala za označevanje; pisalni bloki; pisalni predmeti; pisemski obtežilniki; plakati (posterji); plakati iz papirja ali lepenke; ploščice za pritrjevanje (pisarniški rekvizit) podstavki iz papirja; pokrovi za pivske kozarce; portreti posetnice (pisalne potrebščine); poštne znamke; povoščen papir; pravokotna ravnila.

41: izobraževanje; pouk; razvedrilo; športne in kulturne dejavnosti; akademije (izobraževanje); filmska produkcija, razen oglaševalskih filmov; fotografiranje; igre na srečo; informiranje o izobraževanju; informiranje o prireditvah; izposoja knjig; izposoja scen za predstave; izposoja video trakov; izposoja zvočnih posnetkov; klubske storitve (za zabave ali za izobraževanje); knjižnice; namizno založništvo; nastopanje v živo; nudenje iger na računalniški mreži; nudenje on-line elektronskih publikacij (ki jih ni mogoče naložiti preko računalniške mreže); obdelava (izdajanje) video-trakov; objavljanje besedil (razen reklam); objavljanje elektronskih knjig in revij na računalniški mreži; organizacija in izvedba seminarjev; organizacija kulturnih ali izobraževalnih razstav; organizacija modnih revij v razvedrilne namene; organizacija tekmovanj (zabavnih in izobraževalnih); organiziranje in vodenje učnih delavnic (šolanje); organiziranje lepotnih tekmovanj; organiziranje nastopov (storitve impresarijev); organiziranje plesov organiziranje zabavnih prireditev na ulici; pisanje scenarijev; pisanje nereklamnih tekstov; planiranje družabnih prireditev; podnaslavljanje; prirejanje in vodenje izobraževalnih forumov v živo; produkcija filmov na video trakovih; produkcija glasbe produkcija gledaliških predstav produkcija predstav; produkcija radijskilj in televizijskih programov; radijske oddaje za zabavo; storitve časopisnih poročevalcev; storitve pisanja scenarijev; storitve prevajalcev; storitve urejanja publikacij (nereklamnih); televizijski zabavni program; usposabljanje (coaching); vodenje izletov; zabaviščne dejavnosti.

---

(210) **201770374** (220) 27.03.2017
(441) 26.04.2017

(731) KRKA, tovarna zdravil, d.d., Novo mesto, Šmarješka cesta 6, 8000 Novo mesto, SI

(531) 28.5

(540)

ДУТРІС

(561) DUTRYS

(510,511)

05: farmacevtski pripravki za humano rabo.

---

(210) **201770375** (220) 27.03.2017
(441) 26.04.2017

(731) KRKA, tovarna zdravil, d.d., Novo mesto, Šmarješka cesta 6, 8000 Novo mesto, SI

(531) 28.5

(540)

ДУТРИС

(561) DUTRYS

(510,511)

05: farmacevtski proizvodi.

---

(210) **201770376** (220) 27.03.2017
(441) 26.04.2017

(731) CELJSKI SEJEM d.d., Dečkova cesta 1, 3000 Celje, SI

(540)

FEEL THE FUTURE

(510,511)

35: oglasna dejavnost; vodenje komercialnih poslov; poslovna administracija; pisarniški posli.

41: izobraževanje; pouk; razvedrilo; športne in kulturne dejavnosti.

43: nudenje hrane in pijače; nudenje začasne nastanitve.

(210) **201770378** (220) 27.03.2017
(441) 26.04.2017

(731) Philip Morris Products S.A.,
Quai Jeanrenaud 3, Neuchatel 2000, CH

(740) Marjan Pipan, inž. el.,
Kotnikova 5, 1000 Ljubljana, SI

(531) 26.4; 27.5; 29.1

(540)

(591) zelena, modra, bela

(510,511)

34: surov ali predelan tobak; tobačni izdelki; cigare, cigarete, cigarilosi, tobak za zvijanje cigaret, tobak za pipe, tobak za žvečenje, njuhanec (tobak za njuhanje), cigarete iz mešanice tobaka in klinčkov (kretek); snus tobak; nadomestki za tobak (ne za medicinske namene); elektronske cigarete; tobačni izdelki namenjeni za segrevanje; elektronske naprave in njihovi deli za segrevanje cigaret ali tobaka, da sproščajo aerosol z vsebnostjo nikotina za inhalacijo; proizvodi za kadilace, cigaretni papir, cigaretni tulci, cigaretni filtri, pločevinke za shranjevanje tobaka, cigaretnice, pepelniki, pipe za kajenje tobaka, žepni aparati za zvijanje cigaret, vžigalniki; vžigalnice.

(210) **201770383** (220) 28.03.2017
(441) 26.04.2017

(731) Philip Morris Products S.A.,
Quai Jeanrenaud 3, Neuchatel, 2000, CH

(740) Marjan Pipan, inž. el.,
Kotnikova 5, 1000 Ljubljana, SI

(540)

CHESTERFIELD GREEN

(510,511)

34: surov ali predelan tobak; tobačni izdelki; cigare, cigarete, cigarilosi, tobak za zvijanje cigaret, tobak za pipe, tobak za žvečenje, mjuhanec (tobak za njuhanje), cogarete iz mešanice tobaka in klinčkov (kretek); snus tobak; nadomestki za tobak (ne za medicinske namene); elektronske cigarete; tobačni izdelki namenjeni za segrevanje; elektronske naprave in njihovi deli za segrevanje cigaret ali tobaka, da sproščajo aerosol z vsebnostjo nikotina za inhalacijo; proizvodi za kadilce, cigaretni papir, cigaretni tulci, cigaretni filtri, pločevinke za shranjevanje tobaka, cigaretnice, pepelniki, pipe za kajenje tobaka, žepni aparati za zavijanje cigaret, vžigalniki; vžigalice.

(210) **201770385** (220) 28.03.2017
(441) 26.04.2017

(731) KRKA, tovarna zdravil, d.d., Novo mesto,
Šmarješka cesta 6, 8000 Novo mesto, SI

(540)

NIFUDYAR

(510,511)

05: farmacevtski proizvodi.

(210) **201770386** (220) 28.03.2017
(441) 26.04.2017

(731) KRKA, tovarna zdravil, d.d., Novo mesto,
Šmarješka cesta 6, 8000 Novo mesto, SI

(531) 28.5

(540)

НИФУДИАР

(561) NIFUDYAR

(510,511)

05: farmacevtski proizvodi.

Kazalo po razredih Nicejske klasifikacije blaga in storitev

V kazalu so navedeni (511) - razredi po Nicejski klasifikaciji. Vsaki navedbi sledi (210) - ena ali več številk prijav, ki dajo reference na bibliografske zapise v razdelku **Objave prijav**.

1 201770112
201770265
201770311

2 201770112
201770311

3 201671308
201770105
201770106
201770107
201770108
201770119
201770180
201770246

4 201671433
201671434
201671547
201770112
201770176
201770180

5 201671308
201770105
201770180
201770224
201770246
201770249
201770265
201770269
201770303
201770323
201770324
201770330
201770333
201770336
201770343
201770350
201770351
201770353
201770357
201770358
201770374
201770375
201770385
201770386

6 201671269
201671270
201671271

7 201671433
201671434
201671547
201770119

8 201671433
201671434
201671547
201770119

9 201671314
201671315
201671419
201671420
201671433
201671434
201671538
201671539
201770117
201770170
201770176
201770177
201770191
201770212
201770217
201770267
201770277
201770355
201770373

10 201770212

11 201770176
201770180
201770191
201770255

12 201671269
201671270
201671271
201671523
201770008
201770167
201770255

14 201770355

16 201670458
201671103
201671314
201671315
201671458
201671486
201770168
201770170
201770217
201770226
201770269
201770310
201770373

17 201770112
201770264

18 201770217
201770243

19 201770264

20 201671269
201671270
201671271
201770167
201770217
201770355

21 201671458
201770032
201770217
201770350
201770351
201770353
201770364
201770365

24 201770032

25 201670458
201671433
201671434
201671453
201671547
201770217
201770228
201770243
201770251
201770279
201770280
201770282

26 201770032

28 201671419
201671420
201770217
201770228
201770282
201770355

29 201670942
201671433
201671434
201671458
201671463
201770032
201770151
201770152
201770177
201770274
201770275
201770303

30 201671433
201671434
201671458
201770032
201770105
201770138
201770151
201770152
201770177
201770251
201770303

31 201671458
201770265

32 201671433
201671434
201671458
201671535
201671536
201671537
201770177
201770274
201770275
201770285
201770303
201770364
201770365

33 201671433
201671434
201671463
201770032
201770244
201770274
201770275
201770303

34 201770328
201770378
201770383

35 201670458
201671103
201671269
201671270
201671271
201671302
201671314
201671315
201671458
201671523
201671535
201671536
201671537
201770008
201770067
201770117
201770159
201770160
201770167
201770168
201770176
201770177
201770191
201770217
201770226
201770227
201770237
201770251
201770259
201770260
201770264
201770269
201770278
201770279
201770280
201770285
201770300
201770301
201770303
201770304
201770305
201770306
201770307
201770308
201770309
201770310
201770341
201770364
201770365
201770376

36 201670458
201671458
201671463
201770159
201770160
201770176
201770237
201770304
201770305
201770306
201770307
201770308
201770309
201770310

37 201671269
201671270
201671271
201671276
201671277
201671278
201671279
201671280
201671281
201671282
201671283
201671293
201671294
201671458
201770159
201770160
201770176
201770237
201770255
201770311
201770341

38 201671302
201770168
201770226

39 201670458
201671269
201671270
201671271
201671272
201671273
201671274
201671275
201671276
201671277
201671278
201671279
201671281
201671289
201671290
201671295
201671296
201671302
201671458
201671535
201671536
201671537
201770076
201770176
201770217
201770243

40 201671291
201671292
201671458
201671486
201770063
201770176
201770285

41 201670458
201670942
201671103
201671269
201671270
201671271
201671297
201671298
201671299
201671301
201671302
201671314
201671315
201671419
201671420
201671458
201671538
201671539
201770022
201770067
201770076
201770117
201770163
201770168
201770170
201770217
201770248
201770259
201770260
201770277
201770279
201770280
201770300
201770301
201770304
201770305
201770306
201770307
201770308
201770309
201770310
201770373
201770376

42 201671269
201671270
201671271
201671287
201671302
201671458
201671486
201671523
201770163
201770168
201770176
201770217
201770227
201770260
201770267
201770310

43 201670458
201670942
201671458
201770177
201770217
201770227
201770259
201770310
201770341
201770376

44 201670458
201770063
201770212
201770263
201770265
201770300
201770301
201770310

45 201670458
201671284
201671285
201671286
201770310

Kazalo po prijaviteljih

V kazalu so navedeni (731) - prijavitelji znamk. Posamezni navedbi sledi (210) - ena ali več številk prijav, ki dajo reference na bibliografske zapise v razdelku **Objave prijav**.

AC KONDOR, d.o.o., Ljubljana, SI
201770341

Alojzij Slak, SI
201770022

Anže Kancilja, SI
201671463

Ars Pharmae d.o.o., SI
201770224

BB Consulting, razvoj potencialov d.o.o. direktorica Ksenija Špiler Božič, SI
201770304
201770305
201770306
201770307
201770308
201770309

BFT d.o.o., SI
201770243

BONVIVENT Maja Košir s.p., SI
201770259
201770260

Branko Žunec s.p., SI
201770248

CELJSKI SEJEM d.d., SI
201770376

Černelč Primož, SI
201670942

ČZD KMEČKI GLAS d.o.o., SI
201671538
201671539
201770170

DON DON proizvodno in trgovsko podjetje d.o.o., SI
201671458

Dušan Jagrič, SI
201770226
201770227

ELAN, d.o.o., SI
201770228

Emina Kabić, RS
201770191

ERIK RAVBAR, SI
201770282

FOTONA d.o.o., SI
201770212

Franc Čadež, SI
201770311

Franci Žižek, SI
201671523

Gradbeništvo Ivančič d.o.o., SI
201770237

Graziano Sluga, SI
201770263

GRIFFIN d.o.o., SI
201770278

Grupo Bimbo, S.A.B. de C.V., MX
201770138

GUARDIARIS d.o.o., SI
201770267

HELIOS sestavljeno podjetje za kapitalske naložbe in razvoj, d.o.o., SI
201770112

HUNGARIKUM d.o.o., SI
201770032

Interblock d.d., SI
201671419
201671420

ISOKON, d.o.o., Slovenske Konjice, SI
201770264

Jure Novak, SI
201770117

Katić Marko, SI
201770251

Kranjska stavbna družba d.o.o., SI
201770159
201770160

KRKA, tovarna zdravil, d.d., Novo mesto, SI
201770323
201770324
201770330
201770343
201770374
201770375
201770385
201770386

KULTURNO DRUŠTVO ŠPAS TEATER, SI
201770168

Maja Topolovec, SI
201671523

MAMUT ŠPORT, TURIZEM D.O.O., SI
201770076

Maraco d.o.o., SI
201770105

MARMELADA d.o.o., SI
201671314
201671315

NOVARTIS AG, CH
201770336
201770357
201770358

PETROL, Slovenska energetska družba, d.d., Ljubljana, SI
201770176
201770177

Pharmaceutical chemical cosmetic industry ALKALOID AD Skopje, MK
201770106
201770107
201770108

Philip Morris Products S.A., CH
201770328
201770378
201770383

Pinocchio d.o.o., SI
201671486

Pivovarna Laško Union d.o.o., SI
201671535
201671536
201671537

POLICHEM S.A., LU
201671308

Prino investicije d.o.o., SI
201770151
201770152

The **Procter & Gamble Company, US**
201770180

Publimedia, d.o.o., SI
201770163

PUREBIO d.o.o., SI
201770269

Ranđelović Zlatan, SI
201770303

Renault Nissan Slovenija d.o.o., SI
201770008

Robert Slak, SI
201770022

ROBETA podjetje za turizem in trgovino d.o.o., SI
201770167

ROTAR D.O.O., SI
201671433
201671434
201671547

S.C. Johnson & Son, Inc, US
201770350
201770351
201770353

Sanofi Aventis Deutschland GmbH, DE
201770249

Schuelke & Mayr GmbH, DE
201770333

SLOVENSKE ŽELEZNICE, d.o.o., SI
201671269
201671270
201671271
201671272
201671273
201671274
201671275
201671276
201671277
201671278
201671279
201671280
201671281
201671282
201671283
201671284
201671285
201671286
201671287
201671289
201671290
201671291
201671292
201671293
201671294
201671295
201671296
201671297
201671298
201671299
201671301
201671302

Spletna prodaja, Urša Vidic s.p., SI
201770355

SVET ZDRAVJA d.o.o., SI
201770300

SWATYCOMET d.o.o., SI
201770119

ŠAMPIONKA, proizvodnja in trgovina d.o.o., SI
201770246

ŠPORTNO DRUŠTVO SLOVENC, SI
201770279
201770280

TAL PLUS d.o.o., SI
201770364
201770365

TISA d.o.o., SI
201770063

TKI HRASTNIK, d.d., SI
201770265

UNICO & CO d.o.o., SI
201770277

Urad Vlade RS za komuniciranje, SI
201770217

Urška Sancin, SI
201671523

VALY-ing, d.o.o.Polzela, SI
201770255

Vinko Kaučič, SI
201770274
201770275

VSB, inženiring, trgovina in proizvodnja, d.o.o., SI
201770285

X-Technology Swiss GmbH, CH
201671453

ZADRUŽNA ZVEZA SLOVENIJE,
zadruga z omejeno odgovornostjo, Ljubljana, SI
201770310

Zavod mladi podjetnik, SI
201671103

ZDRUŽENJE KONZORCIJ
KRAŠKIH PRIDELOVALCEV TERANA, SI
201770244

Zoran Komlenski, RS
201770191

ZRNEC BARBKA - FIZIOTERAPIJA ZRNEC, SI
201770301

ZVEZA PRIJATELJEV MLADINE
LJUBLJANA MOSTE POLJE, SI
201670458

ŽAN - STORITVE, d.o.o., SI
201770067

Živa Šorn, SI
201770373

Zavrnitve prijav

Številka prijave	Datum objave prijave	Številka odločbe	Datum izdaje odločbe
201271232	31.12.2013	31207-1232/2012-14	01.03.2017
201571213	30.11.2015	31207-1213/2015-14	14.03.2017

Umiki prijav

Številka prijave	Datum objave prijave	Številka sklepa	Datum izdaje sklepa
201670751	30.09.2016	31207-751/2016-8	28.02.2017
201670752	30.09.2016	31207-752/2016-8	06.03.2017

Prijave se štejejo za umaknjene

Številka prijave	Datum objave prijave	Številka dopisa	Datum izdaje dopisa
201470388	30.05.2014	31207-388/2014-17	18.01.2017
201670440	30.06.2016	31207-440/2016-7	26.01.2017
201670508	31.05.2016	31207-508/2016-5	30.12.2016
201670607	30.06.2016	31207-607/2016-6	26.01.2017

Spremembe

SEZNAM BLAGA IN STORITEV

Za prijavo znamke
(210) 201470192
objavljeno
(441) 31.03.2014
je nova navedba seznama blaga oziroma storitev

(510,511)

28: igrače; igrače s polnilom; kocke (igrače); lutke na vrvici; marionete; plišaste igrače.
29: arašidi (kikirikiji) predelani.
30: aromatični dodatki za prehrano.

Za prijavo znamke
(210) 201470193
objavljeno
(441) 31.03.2014
je nova navedba seznama blaga oziroma storitev

(510,511)

28: igrače; igrače s polnilom; kocke (igrače); lutke na vrvici; marionete; plišaste igrače.
29: arašidi (kikirikiji) predelani.
30: aromatični dodatki za prehrano; sladila naravna.

Za prijavo znamke
(210) 201470525
objavljeno
(441) 30.05.2014
je nova navedba seznama blaga oziroma storitev

(510,511)

01: kemični proizvodi za industrijo, znanost, fotografijo kot tudi za poljedeljstvo, vrtnarstvo in gozdarstvo; umetne smole v surovem stanju; umetne snovi v surovem stanju, gnojila; sestavki za gašenje požara; pripravki za taljenje in varjenje kovin; kemični proizvodi za konzerviranje živil; snovi za strojenje; lepila za industrijo; kemikalije za preprečevanje obarvanja, za uporabo na tkaninah.
03: mila; parfumerijski izdelki, eterična olja, kozmetična sredstva, losioni za lase; sredstva za čiščenje zob.
21: posode za gospodinjstvo ali kuhinjo; glavniki; materiali za ščetkarstvo; surovo ali delno obdelano steklo (razen stekla za gradbeništvo), steklenina, porcelan in fajansa, ki jih ne obsegajo drugi razredi; ščipalke za perilo.
22: vrvi, vrvice, mreže, šotori, ponjave, jadra, vreče (ki jih ne obsegajo drugi razredi); tapetniški materiali za polnjenje (razen gume ali umetnih snovi); surovi tekstilni vlakneni materiali; vrvi.

Za prijavo znamke
(210) 201470544
objavljeno
(441) 30.05.2014
je nova navedba seznama blaga oziroma storitev

(510,511)

35: oglasna dejavnost; vodenje komercialnih poslov; poslovna administracija; pisarniški posli; administrativna obdelava nakupnih naročil, administrativne storitve, dekoriranje izložb, distribucija vzorcev, manekenske storitve za reklamne namene ali prodajno promocijo, neposredno reklamno oglaševanje po pošti, objavljanje reklamnih besedil, oblikovanje besedil, prikazi (demonstracije) izdelkov, trženje (marketing).
41: izobraževanje; pouk; razvedrilo; športne in kulturne dejavnosti; izobrazbeni izpiti, organizacija modnih revij v razvedrilne namene, zabave, organiziranje in vodenje učnih delavnic (šolanje).
44: medicinske storitve; veterinarske storitve; poljedelske, vrtnarske in gozdarske storitve; fizioterapija, tetoviranje, umetno vsajanje las, oddajanje v najem sanitarne opreme.

Za prijavo znamke
(210) 201471112
objavljeno
(441) 30.10.2014
je nova navedba seznama blaga oziroma storitev

(510,511)

36: finančni posli , namreč posli v zvezi z upravljanjem krovnih skladov in trženje in prodaja točk krovnih skladov; finančno upravljanje vezano na upravljanje krovnih skladov; storitve skladov in sicer krovnih skladov; vzajemni skladi. storitve skladov; vzajemni skladi.
41: informiranje o izobraževanju; izobraževalni izpiti; organizacija in vodenje konferenc; organizacija in vodenje kongresov; organiziranje in vodenje učnih delavnic (šolanje).

Za prijavo znamke
(210) 201670258
objavljeno
(441) 29.04.2016
je nova navedba seznama blaga oziroma storitev

(510,511)

29: meso, ribe, perutnina in divjačina; morske ribe; sladkovodne ribe; ribe, raki in mehkužci; školjke (ne žive); morske kumare, ne žive; morski sadeži; zamrznjene ribe, raki in mehkužci; zamrznjeni morski sadeži; konzervirane ribe; konzervirani raki; konzervirani mehkužci; ribe v olivnem olju; sardine; sušene ribe; dimljene ribe; kuhane ribe; ribji fileti; ribje jedi; ribji namazi in namazi iz morskih sadežev; bakalar namaz; ribje paštete; pripravljene solate; solate z morskimi sadeži; ribe v aspiku; ribe z ocvrtim krompirjem; kaviar; mesni ekstrakti; ekstrakti iz alg za prehrano; konzervirano, zamrznjeno, sušeno ter kuhano sadje in zelenjava; sadni krhlji; sadje v alkoholu; sadne solate; zelenjavne solate; krompirček, pečen; ajvar (konzervirana predelana paprika); konzervirane olive; paradižnikov pire; zelenjavne paštete; zelenjavni namazi; vegetarijanski namazi; hummus (pasta iz čičerike); tofu; tahini (sezamova pasta); namaz iz oliv; želeji, marmelade,

kompoti; džemi; jajca, mleko in mlečni izdelki; jedilno olje in maščoba; olivno olje, jedilno; ekstra deviško olivno olje, jedilno; sončnično olje, jedilno; laneno olje, jedilno; konopljino olje, jedilno; bučno olje, jedilno; orehovo olje, jedilno; sezamovo olje, jedilno; kokosovo olje, jedilno; oreščki, razni, predelani.

30: kava; čaj; zeliščni čaji, ne zdravilni; kakav; kavni nadomestki; riž, tapioka, sago; moka in izdelki iz žitaric; testenine; testenine iz durum, ajdove, kamutove in pirine moke; sveže testenine; sušene testenine; polnozrnate testenine; polnjene testenine; ravioli; peresniki (testenine); polžki (testenine): rezanci; široki rezanci; valoviti rezanci; izredno tanki in drobni rezanci (vermicelli); špageti; zvončki (testenine); testenine (pripravljeni obroki na osnovi testenin); solate iz testenin; cmoki; sendviči; pizze; takos (prigrizki na žitni osnovi); tortilje; spomladanski zvitki; suši; pastete v testu; zamrznjeno pecivo, polnjeno z ribami, raki ali mehkužci; zamrznjeno pecivo polnjeno z zelenjavo; mlevski izdelki; kruh, pecivo in slaščice; močnate jedi; sladoled; sladkor; med; matični mleček; propolis; melasni sirup; kvas; pecilni prašek; sol; gorčica; kis; omake (začimba); začimbne omake, čatniji in paste; curry (začimba); mesne omake; zelenjavne omake; paradižnikova omaka; pesto (omaka); omake za testenine; solatne polivke; solatni prelivi; vrtna zelišča, konzervirana (sezonska); začimbe; začimbni premazi za meso, ribe, divjačino in perutnino; dišave, začimbe (rastlinskega izvora, največkrat v prahu); dodatki za izboljšanje okusa jedem; led.

31: žive živali; ribe, raki in mehkužci (živi).

32: pivo; mineralne vode in sodavice ter druge brezalkoholne pijače; voda (pitna); namizne vode; gazirana voda; mineralne vode za pitje; sodavica; seltzer voda; nealkoholne pijače; limonade; izotonične pijače; pijače iz medu, nealkoholne; pijače iz sirotke; aloe vera brezalkoholna pijača; aperitivi, brezalkoholni; koktajli, brezalkoholni; mošt; brezalkoholni mošt; rženo žganje (kvass - nealkoholna pijača); sadne pijače in sadni sokovi; nealkoholne pijače iz sadnih sokov; sadni nektar (brezalkoholni); zelenjavni sokovi, pijače; paradižnikov sok, pijača; smoothie (zmiksane pijače iz sadja ali zelenjave); šerbet (z ledom ohlajena pijača iz oranžnega soka, sladkorja in dišav).

35: informiranje o prodaji hrane in pijače; promocija hrane in pijače (v komercialne namene); organiziranje razstav in degustacij hrane in pijače za komercialne ali reklamne namene; organiziranje razstav in degustacij hrane in pijače za komercialne ali reklamne namene; trženje in prodaja na debelo in drobno zgoraj navedenega blaga iz razredov 29,30,31 in 32, vključno spletna prodaja.

43: nudenje hrane in pijače; delikatese (restavracije); ribarnice; gostilniške storitve; storitve restavracij; priprava obrokov; storitve osebnega kuharja; nudenje informacij v zvezi z gostilnami in restavracijami; kavarne; pivnice; priprava in strežba mešanih pijač; storitve degustacije vin (nudenje pijač); storitve vinotek; oskrba s hrano in pijačo (catering); kuharski nasveti; nudenje informacij v zvezi s pripravo hrane in pijače; organizacija sprejemov (hrana in pijača); storitve v zvezi z nudenjem pripravljenih obrokov in pijače, ki jih stranka odnese s seboj (takeaway); nudenje začasne nastanitve; hoteli; hotelirske storitve; hotelske rezervacije; informacije v zvezi s hoteli; moteli; nudenje prostorov in opreme za sprejeme in družabna srečanja, za posebne priložnosti; oddajanje v najem dvoran za srečanja; oddajanje v najem stolov, miz, namiznega perila, steklenine.

Za prijavo znamke

(210) 201670260

objavljeno

(441) 29.04.2016

je nova navedba seznama blaga oziroma storitev

(510,511)

29: meso, ribe, perutnina in divjačina; morske ribe; sladkovodne ribe; ribe, rameso, ribe, perutnina in divjačina; morske ribe; sladkovodne ribe; ribe, raki in mehkužci; školjke (ne žive); morske kumare, ne žive; morski sadeži; zamrznjene ribe, raki in mehkužci; zamrznjeni morski sadeži; konzervirane ribe; konzervirani raki; konzervirani mehkužci; ribe v olivnem olju; sardine; sušene ribe; dimljene ribe; kuhane ribe; ribji fileti; ribje jedi; ribji namazi in namazi iz morskih sadežev; bakalar namaz; ribje paštete; pripravljene solate; solate z morskimi sadeži; ribe v aspiku; ribe z ocvrtim krompirjem; kaviar; mesni ekstrakti; ekstrakti iz alg za prehrano; konzervirano, zamrznjeno, sušeno ter kuhano sadje in zelenjava; sadni krhlji; sadje v alkoholu; sadne solate; zelenjavne solate; krompirček, pečen; ajvar (konzervirana predelana paprika); konzervirane olive; paradižnikov pire; zelenjavne paštete; zelenjavni namazi; vegetarijanski namazi; hummus (pasta iz čičerike); tofu; tahini (sezamova pasta); namaz iz oliv; želeji, marmelade, kompoti; džemi; jajca, mleko in mlečni izdelki; jedilno olje in maščoba; olivno olje, jedilno; ekstra deviško olivno olje, jedilno; sončnično olje, jedilno; laneno olje, jedilno; konopljino olje, jedilno; bučno olje, jedilno; orehovo olje, jedilno; sezamovo olje, jedilno; kokosovo olje, jedilno; oreščki, razni, predelani.

30: kava; čaj; zeliščni čaji, ne zdravilni; kakav; kavni nadomestki; riž, tapioka, sago; moka in izdelki iz žitaric; testenine; testenine iz durum, ajdove, kamutove in pirine moke; sveže testenine; sušene testenine; polnozrnate testenine; polnjene testenine; ravioli; peresniki (testenine); polžki (testenine): rezanci; široki rezanci; valoviti rezanci; izredno tanki in drobni rezanci (vermicelli); špageti; zvončki (testenine); testenine (pripravljeni obroki na osnovi testenin); solate iz testenin; cmoki; sendviči; pizze; takos (prigrizki na žitni osnovi); tortilje; spomladanski zvitki; suši; pastete v testu; zamrznjeno pecivo, polnjeno z ribami, raki ali mehkužci; zamrznjeno pecivo polnjeno z zelenjavo; mlevski izdelki; kruh, pecivo in slaščice; močnate jedi; sladoled; sladkor; med; matični mleček; propolis; melasni sirup; kvas; pecilni prašek; sol; gorčica; kis; omake (začimba); začimbne omake, čatniji in paste; curry (začimba); mesne omake; zelenjavne omake; paradižnikova omaka; pesto (omaka); omake za testenine; solatne polivke; solatni prelivi; vrtna zelišča, konzervirana (sezonska); začimbe; začimbni premazi za meso, ribe, divjačino in perutnino; dišave, začimbe (rastlinskega izvora, največkrat v prahu); dodatki za izboljšanje okusa jedem; led.

31: žive živali; ribe, raki in mehkužci (živi).

32: pivo; mineralne vode in sodavice ter druge brezalkoholne pijače; voda (pitna); namizne vode; gazirana voda; mineralne vode za pitje; sodavica; seltzer voda; nealkoholne pijače; limonade; izotonične pijače; pijače iz medu, nealkoholne; pijače iz sirotke; aloe vera brezalkoholna pijača; aperitivi, brezalkoholni; koktajli, brezalkoholni; mošt;

brezalkoholni mošt; rženo žganje (kvass - nealkoholna pijača); sadne pijače in sadni sokovi; nealkoholne pijače iz sadnih sokov; sadni nektar (brezalkoholni); zelenjavni sokovi, pijače; paradižnikov sok, pijača; smoothie (zmiksane pijače iz sadja ali zelenjave); šerbet (z ledom ohlajena pijača iz oranžnega soka, sladkorja in dišav).

35: informiranje o prodaji hrane in pijače; promocija hrane in pijače (v komercialne namene); organiziranje razstav in degustacij hrane in pijače za komercialne ali reklamne namene; trženje in prodaja na debelo in drobno zgoraj navedenega blaga iz razredov 29,30,31 in 32, vključno spletna prodaja.

43: nudenje hrane in pijače; delikatese (restavracije); ribarnice; gostilniške storitve; storitve restavracij; priprava obrokov; storitve osebnega kuharja; nudenje informacij v zvezi z gostilnami in restavracijami; kavarne; pivnice; priprava in strežba mešanih pijač; storitve degustacije vin (nudenje pijač); storitve vinotek; oskrba s hrano in pijačo (catering); kuharski nasveti; nudenje informacij v zvezi s pripravo hrane in pijače; organizacija sprejemov (hrana in pijača); storitve v zvezi z nudenjem pripravljenih obrokov in pijače, ki jih stranka odnese s seboj (takeaway); nudenje začasne nastanitve; hoteli; hotelirske storitve; hotelske rezervacije; informacije v zvezi s hoteli; moteli; nudenje prostorov in opreme za sprejeme in družabna srečanja, za posebne priložnosti; oddajanje v najem dvoran za srečanja; oddajanje v najem stolov, miz, namiznega perila, steklenine.

Za prijavo znamke

(210) 201671105

objavljeno

(441) 30.11.2016

je nova navedba seznama blaga oziroma storitev

(510,511)

09: znanstveni, pomorski, geodetski, fotografski, kinematografski, optični, tehtalni, merilni, signalizacijski, kontrolni (nadzorni), reševalni ter učni aparati in instrumenti; aparati in instrumenti za prevajanje, preklapljanje, transformiranje, akumuliranje, regulacijo ali kontrolo električne energije; aparati za snemanje, prenos in reprodukcijo zvoka in slike; magnetni nosilci zapisov, zvočne plošče; CD-ji; DVD-ji in ostali zvočni mediji; mehanizmi za aparate na kovance; registrske blagajne, računski stroji, oprema za obdelavo informacij in računalniki; računalniški software; gasilni aparati; aerometri; aktinometri (merilniki sevanja); akumulatorji, električni; akumulatorske posode; akustični spojnice; alarmi; alarmi na piskanje; alarmni zvonci, električni; alkoholmetri; altigrafi (višinomeri); ampermetri; anemometri (vetromeri); animirani filmi; anode; anodne baterije; antene; antikatode; aparati in oprema za reševanje človeških življenj; aparati za analizo hrane; aparati za analizo, razen za medicinske namene; aparati za fermentiranje (laboratorijski aparati); aparati za merjenje debeline kože; aparati za natančno merjenje; aparati za sušenje fotografij; aparati za zasteklitev fotografij; apertometri (optika); audio in video sprejemniki; audiovizuelne učne naprave; avtomati za karte; avtomati za prodajo cigaret in drugih izdelkov na kovance; avtomatični kazalniki nizkega pritiska v zračnicah; avtomatizirana uradna okenca (bankomat); avtomatski kontrolni ventili (elektromagnetna stikala); avtomatski odzivniki; azbestne rokavice za zaščito pred poškodbami; azbestni ščiti za gasilce; bakrena žica, izolirana; barometri; baterije, električne; betatroni; bliskavice (fotografiranje); boje za označevanje; brenčači pri telefonu; brizgalne cevi; CD-ROM-i; celična stikala (elektrotehnika); centrirne naprave za diapozitive; cestni znaki, svetlobni ali mehanski; cevi na razelektrenje, razen za razsvetljavo; ciklotroni; čevlji za zaščito proti nesrečam, žarčenju in ognju; čipi (deli integriranih vezij); čistilne naprave za gramofonske plošče; čitalnik črtnih kod; čitalniki (računalniška oprema); daljinomeri; daljnogledi; daljnogledi za orožje; datoteke slik, naložljive preko računalniške mreže (internet…); dekompresijske komore; densitometri (gostomeri); denzimetri (gostomeri); destilacijske naprave za znanstvene namene; detektorji; detektorji dima; detektorji ponarejenega denarja; detektorji za kovine za industrijske ali vojaške namene; diagnostični aparati, ne za medicinske namene; diapozitivi; diaprojektorji; dihalne maske, razen za umetno dihanje; dihalni aparati za potapljanje; dihalni aparati, razen za umetno dihanje; diktafoni; dinamometri; diode svetleče (LED); dioptersko merilo (del sekstanta); diskete; diskovni pogoni (za računalnike); DNA čipi (zgradba digitalnega omrežja); dozimetri; dozirne merilne žlice; drogovi za brezžične antene; držala za tuljave za električne žice; DVD-ji; električne naprave in napeljave za daljinsko upravljanje proizvodnih procesov; električni akumulatorji, za vozila; električni hišni zvonci; električni vodi; elektrificirane ograje; elektrificirane tirnice za premikanje reflektorjev; elektrodinamične naprave za daljinsko upravljanje signalizacije; elektrodinamične naprave za daljinsko upravljanje železniških kretnic; elektromagnetne tuljave; elektronke (visoko vakuumske radijske cevi); elektronska peresa (za optično čitanje podatkov); elektronske beležnice; elektronske etikete za proizvode; elektronske table za obvestila; elektronski žepni prevajalniki; epidiaskopi; epruvete; ergometri; etuiji za fotografske aparate in instrumente; etuiji za monokle; etuiji za očala; etuiji za ščipalnike (naočnike); faksi (naprave); fakturni stroji; filmi za rentgen, osvetljeni; filmi, osvetljeni; filmske kamere; filtri (fotografija); filtri za ultravijolične žarke (fotografija); filtri za zaščitne (dihalne) maske; fizikalne aparati in instrumenti; fleši, bliskavice (fotografija); fluorescentni zasloni; fotoelementi; fotografski aparati; fotokopirni stroji (fotografski, elektrostatični, termični); fotometri (svetlomeri); fototelegrafske aparati; galvanometri; galvanske celice; gasilni aparati; gasilska vozila; gasilske cevi; gasilski čolni; glasbeni avtomati na kovance; glasbene datoteke (naložljive); globinske sonde; govorilne cevi; GPS (Sistemi za globalno pozicioniranje); gramofoni; gramofonske igle; gramofonske plošče; grezilne vrvi; gumbi za zvonce; heliografske naprave (naprave za signaliziranje); hidrometri; higrometri; hologrami; identifikacijske kartice, magnetne; induktorji (elektrika); inkubatorji za kulture bakterij; instrumenti z okularji; instrumenti za analizo plina; instrumenti za določanje azimuta; instrumenti za merjenje zemljišča; instrumenti za niveliranje; instrumenti za opazovanje; integrirana vezja; inverterji (elektrika); ionizatorji, razen za zrak ali vodo; iskalniki, fotografski; izplakovalne banjice (fotografija); jahalne čelade; juke-boxi (za računalnike); kabli, električni; kalibri (merilna naprava);

kapilarne cevi; kartice z integriranim vezjem (smart cards); kasete za video-igre; kasetofoni; katode; katodne naprave proti rjavenju; kazalniki hitrosti; kazalniki količine; kazalniki temperature; kazalniki tlaka; kemijski aparati in instrumenti; kinematografski filmi; kislinometri; kislinometri za akumulatorje; klinometri; ključavnice, električne; kljunasta merila; koaksialni kabli; kodirane magnetne kartice; kolektorji, električni; kompaktne plošče - CD-ji (audio, video); komparatorji; kompasi; kompasi (merilni inštrumenti); komutatorji; komutatorji, električni (preklopne električne naprave); kondenzatorji, električni; konektorji (elektrika); kontakti (električni); kontaktne leče; kontrolne plošče (elektrika); kontrolni instrumenti za bojlerje; korekturne leče; kotomeri (merilni instrumenti); kozmografski inštrumenti; kristalni detektorji; krojaški metri; kromatografski aparati za laboratorijsko uporabo; kronografi (merilniki časa); kukala s povečevalnim steklom za vrata; laboratorijske centrifuge; laboratorijski pladnji; ladijske signalne naprave; ladijski kompasi; laktodensimetri; laktometri; laserji, razen za medicinske namene; laternae magicae; libele (instrumenti za določanje horizontale); logaritemska računala; lutke za oživljanje (učni aparat); lutke za testiranje trkov (simulacija karambola); magneti; magneti (dekorativni); magnetna zapestnica za identifikacijo; magnetne žice; magnetni diski; magnetni kodirniki; magnetni nosilci podatkov; magnetni trakovi; magnetofoni; majhne precizne tehtnice; manometri (aparati za merjenje pritiska); maske za varjenje; matematični instrumenti; material za električno napeljavo (žice, kabli); megafoni; mehanični znaki; mehanizmi za aparate na kovance; mehanizmi za aparate na žetone; mehanizmi za TV sprejemnike na kovance; mere; merice iz stekla; merila; merila (mizarstvo); merila za navoje; merila za nivo tekočih goriv; merilne mize (merilni instrumenti); merilne naprave; merilne naprave (števci); merilne naprave, električne; merilni instrumenti; merilniki električne izgube; merilniki frekvence; merilniki hitrosti (fotografija); merilniki hitrosti na ladjah; merilniki tlaka; merilniki valov; merilniki vrtljajev; meteorološki baloni; meteorološki instrumenti; metronomi (merilniki takta pri glasbi); microtomi; mikrofoni; mikrometri; mikrometrski vijaki za optične instrumente; mikroprocesorji; mikroskopi; miške (računalniška oprema); mizarski metri; modemi; monitorji (terminali) (računalniška oprema); monitorji (zasloni) (računalniški programi); mostične tehtnice; nadzorne naprave, električne; napeljave, električne; naprava za lomljenje svetlobe (mikroskopija); naprave in instrumenti za astronomijo; naprave in instrumenti za tehtanje; naprave in napeljave za proizvodnjo rentgenskih žarkov, razen za medicinske namene; naprave in stroji za sondiranje; naprave proti motnjam (elektrika); naprave za analizo zraka; naprave za avtomatsko upravljanje vozil; naprave za beleženje časa; naprave za daljinsko upravljanje; naprave za elektrolizo; naprave za fotografske kopije; naprave za kontrolo hitrosti vozil; naprave za medsebojno zvezo; naprave za merjenje debeline usnja; naprave za merjenje naklonskega kota; naprave za merjenje oddaljenosti; naprave za merjenje razdalj; naprave za merjenje soli; naprave za montažo kinematografskih filmov; naprave za prenos zvoka; naprave za pretakanje kisika; naprave za razmagnetenje magnetofonskih trakov; naprave za reprodukcijo zvoka; naprave za rezanje filmov; naprave za snemanje zvoka; naprave za tehtanje; naprave za testiranje materialov; naprave za učenje; naprave za upravljanje liftov; naprave za uravnotežanje; naprave za zamenjavo gramofonskih igel; navigacijski aparati za vozila (panelni računalniki); navigacijski instrumenti; navijalne tuljave, vretenca (fotografija); navtični aparati in instrumenti; neonske znaki in izveski; naprave za pregledovanje jajc pri umetni luči; neprebojni jopiči; nitke, barvne, spletene za prepoznavanje električnih žic; nogavice z električnim gretjem; noniji (merilne naprave); nosilci zvoka; notesniki (osebni računalniki); objektivi (leče) (optika); objektivi za fotografiranje vesolja; oblačila izdelana posebej za laboratorije; obrazni zasloni za zaščito pri delu; obroči za kalibriranje; očala (optika); očala proti bleščanju; očala za šport; odbojne ploščice za zaščito v prometu, za osebno rabo; odcejalniki (fotografija); oddajniki (telefonija); oddajne naprave (telekomunikacije); oddajniki (telekomunikacije); oddajniki za elektronske signale; odjemne ročice za gramofone; odmerjevalniki; ogledala (optika); ognjevarna azbestna oblačila; ognjevarna oblačila; ohišja za akumulatorje; ohmmetri (merilniki upornosti pri elektriki); ojačevalci; ojačevalne elektronske cevi; ojačevalni elektronski ventili; oktanti; okularji; požarni alarmi (javljalniki požara); predvajalna naprava za zgoščenke (CD-player); prenapetostni regulatorji; prenosni predvajalniki; prenosni računalniki (lap-topi); prenosen radijski sprejemni in oddajni aparat (radiotelefon); prenosni radio (walkman); prenosni telefoni; pretvorniki, električni; prevodniki, električni; priključki za merilnike pritiska za ventile; priključki, električni; priključne doze (elektrika); prizme (optika); procesorji (centralne procesne enote); programi za računalniške igre; projekcijski zasloni; projektorji; prometna signalizacija (semaforji); protipožarna prekrivala; protipožarne črpalke; protivlomne napeljave, električne; protivlomne naprave; računala (abakusi); računala v obliki diska; računalniki; računalniške periferne enote; računalniške tipkovnice; računalniški programi - programska oprema, naložljiva preko računalniške mreže (internet…); računalniški programi, registrirani; računalniški software, registriran; računalniški pomnilnik (naprave); računski strojčki; radarji; radijski sprejemniki; radioaparati za vozila; radiološke naprave za industrijske namene; radiotelefonski aparati; radiotelefonski osebni pozivniki; radiotelegrafske aparati; rasterji za fotogravuro; ravnila; ravnila (merilni instrumenti); razdelilne omare (elektrika); razdelilne omarice (elektrika); razdelilne plošče (elektrika); razdelilni pulti (elektrika); reducirke (elektrotehnika); refraktometri; refraktorji; registracijske ure (priprave za registracijo časa); registrske blagajne; regulacijske naprave, električne; regulatorji hitrosti pri gramofonih; regulatorji napetosti za vozila; regulatorji toplote; regulatorji za odrsko razsvetljavo; releji, električni; rentgenske cevi, razen za medicinske namene; rentgenske fotografije, razen za medicinske namene; rentgenski aparati, razen za medicinske namene; rentgenski ekrani za industrijsko uporabo; reostati; respiratorji za filtriranje zraka (filtri plinske maske); rešetke za električne akumulatorje; rešilne boje; rešilne mreže; rešilne ponjave; rešilni jopiči; rešilni pasovi; rešilni splavi; retorte; retorte za laboratorijske poizkuse; rimske tehtnice; ročne tehtnice na vzvod; rokavice za potapljače; rokavice za zaščito pred rentgenskimi žarki za industrijske namene; rotorji (elektrika); saharometer; sateliti za znanstvene

namene; satelitski navigacijski aparati; sekstanti; seštevalni strojčki; sferometri (merilniki ukrivljenosti površin, npr. leč); signali za meglo, ne eksplozivni; signalne boje; signalne piščalke; signalne svetilke; signalne table, svetlobne ali mehanske; signalni zvonci; silicijeve rezine (za integrirana vezja); simulatorji vožnje ali nadzor vozil; sirene; skenerji (računalniška oprema); slušalke (naglavne); smart cards (kartice z integriranim vezjem); sonarji; sončna očala; sončne baterije; sonde za znanstvene namene; sonometri (merilniki moči in lokacije zvoka); spectrografi; spektroskopi; spojke za električne žice; spojke za žice (elektrika); spojke, električne; spojnice (računalniška oprema); sponke za nos za potapljače in plavalce; sprožilci (fotografija); stativi za kamere (trinožna stojala); stekla za očala; steklo pokrito z električnim prevodnikom; stereoskopi; stereoskopske aparati; stikala za daljinsko upravljanje; stikala za reguliranje jakosti luči, električna; stikala, električna; stikalne omare (elektrika); stikalne plošče; stikalne ure, avtomatične; stojala za fotografske aparate; stojala za retorte; strelovodi; strojčki za kontrolo frankiranja; strojčki za štetje glasov; stroji za knjiženje; stroji za obdelovanje podatkov; stroji za štetje in sortiranje denarja; sulfitometri; sušilna stojala (fotografija); svetilke (optika); svetilke za temnice (fotografija); svetlobna elektronska kazala; svetlobne boje; svetlobni balast (za opozorila); svetlomeri; svinčene uteži; svinčnice (grezilne vrvi); svinec za svinčnice (grezilne vrvi); šablone (merilni instrumenti); ščipalniki (naočniki); ščitniki proti bleščanju; ščitniki za iskre; ščitniki za kolena za delavce; ščitniki za zobe; škatle s priborom za seciranje (mikroskopija); škatlice za stekla za mikroskope; škropilni sistemi za zaščito proti ognju; števci kilometrov za vozila; števci milj za vozila; števne naprave (števci); tahometri; taksimetri; talilni lonci za laboratorije; tehtnice; telefonske slušalke; telefonske žice; telefonski aparati; telegrafske naprave; telegrafske žice; telemetri; teleprinterji; teleskopi (daljnogledi z eno cevjo); televizijski sprejemniki; temnice (fotografija); teodoliti; termoionske cevi (radio); termometri, ne za medicinske namene; termostati; termostati za vozila; tiskana vezja; tiskalniki za računalnike; tiskana vezja; tokovni prekinjevalniki; totalizatorji (seštevalniki); tračne enote za računalnike; trakovi za čiščenje snemalne glave; trakovi za snemanje zvoka; transformatorji (elektrika); transponderji; tranzistorji, elektronski; triode; tuljave - dušilke; tuljave, električne; upori, električni; urejevalniki besedila; urinometri; USB ključki; usmerjevalniki toka; ušesni zatiči za potapljače; uteži; utripajoče luči (svetlobni signali); utripalke (signalne luči); vakuummetri; variometri; varnostne mreže; varnostni pasovi, ne za vozila in kot športna oprema; varnostni trikotniki za vozila; varovalke; varovalne mreže; verige za merjenje zemljišča; verižice za monokle; verižice za ščipalnike (naočniki); vetrna vreča (za določanje smeri vetra); vezni spoj za električne kable; video ekrani; video kasete; video-kamere (camcorders); videorekorderji; video-telefoni; videotrakovi; viskozimetri; visoko frekvenčne naprave; vmesniki (za računalnike); vodne tehtnice (libele); vodniki zvoka; vodomeri; voltmetri; vrvice za monokle; vrvice za ščipalnike (naočnike); vtikači, vtičnice in drugi električni konektorji; vžigalne baterije; vžigalne naprave, električne, daljinske; vžigalni kabli za motorje; zaklopi (fotografija); zapiralniki tokokrogov; zasloni (fotografija); zasloni za branje teksta za TV napovedovalce (teleprompterji); zaslonke (fotografija); zaščitna oblačila proti ognju; zaščitna oblačila proti poškodbam, sevanju in ognju; zaščitna oblačila za letalce; zaščitne čelade; zaščitne čelade za šport; zaščitne maske; zaščitne naprave proti poškodbam, za osebno rabo; zaščitne naprave proti rentgenskim žarkom, razen za medicinske namene; zaščitne obloge za električne kable; zaščitne rokavice; zemljemerske aparati in instrumenti; zemljemerske letve; zemljemerske vodne tehtnice; zemljemerski drogovi; znaki svetleči; znaki, svetleči ali mehanski; zrcala za nadzorovanje dela; zvočni alarmi; zvočni lijaki za zvočnike; zvočniki; zvonci (alarmne naprave); zvonenja za prenosni telefon (naložljiva); železniške varnostne naprave; žepni računalniki; žice iz kovinske zlitine (za varovalke); žice za varovalke; žice, električne; živosrebrne libele. Nič od naštetega se ne nanaša na: elektronske publikacije, ki se lahko prenesejo v obliki knjig, iger, letakov, brošur, glasil, revij in periodike preko računalniške mreže; elektronske publikacije v zvezi z oglaševalskimi akcijami, promocijskimi dogodki, popusti in ugodnostmi pri nakupu izdelkov in storitev.

35: dekoriranje izložb; distribucija vzorcev; ekonomske prognoze; fakturiranje; iskanje podatkov v računalniških datotekah (za druge); iskanje poroštev; izbiranje in vnašanje podatkov v računalniške baze; izpopolnjevanje reklamnega gradiva; izposoja prodajnih avtomatov; izposojanje pisarniških strojev in opreme; licitiranje; oblikovanje besedil; ocenjevanje volne; oddajanje v najem fotokopirnih strojev; organizacija časopisnih naročnin (za tretje osebe); poslovno vodenje hotelov; poslovno zastopanje v zvezi z nastopi umetnikov; selitvene storitve za podjetja; storitve fotokopiranja; storitve primerjave cen; storitve zunanjih izvajalcev, kot poslovna podpora (outsourcing).Nič od naštetega se ne nanaša na: oglasna dejavnost; vodenje komercialnih poslov; poslovna administracija; pisarniški posli; storitve v zvezi s komercializacijo blaga, storitve s področja raziskave tržišča, študije trženja; vodenje kooperacijskih poslov za tretje; profesionalno poslovno svetovanje; organizacija prireditev v reklamne namene; storitve urejanja v oglaševalske namene; izpopolnjevanje reklamnega gradiva; predstavitev blaga v komunikacijskih medijih; prikazi (demonstracije) izdelkov; javno plakatiranje; reklamiranje; reklamno oglaševanje po radiu, reklamno oglaševanje po televiziji, reklamno oglaševanje v tisku, reklamno oglaševanje po pošti, reklamno oglaševanje po spletu, reklamno oglaševanje po elektronski pošti, reklamnooglaševanje s plakati; tržne raziskave; raziskovanje in analiziranje trga; svetovanje pri oglaševanju; izvedba oglaševalskih ukrepov, kot so klubske dejavnosti in žrebanja; oglaševalne predstavitve in prireditve za informacije o izdelkih; oglaševanje akcijskih ponudb; spletno pospeševanje prodaje blaga in storitev v akciji; oglaševanje, ki vključuje letake, popuste, kupone; objavljanje reklamnih besedil; poslovne informacije in nasveti za potrošnike; oglaševalske akcije; zagotavljanje popustov in ugodnosti pri nakupu izdelkov in storitev; informiranje o ugodnostih, promocijskih dogodkov, o promocijskih nagradah, cenah, popustih, akcijah, o promocijskih otvoritvah; storitve zagotavljanja popustov z nakupi; pospeševanje prodaje; pospeševanje prodaje blaga in storitev v akciji.

36: zavarovalništvo; finančni posli; denarni posli; posli v zvezi s posredovanjem nepremičnin; agencije za izterjavo dolgov; agencije za posredovanje (nepremičnine); aktuarski posli; bančne storitve preko telekomunikacijskih medijev; bančništvo; borzno notiranje; borzno posredovanje (efektni posli); carinarsko posredništvo; cenitev filatelistična; cenitev nakita; cenitev nepremičnin; cenitev numizmatična; cenitev starin; cenitev umetnin; dajanje v najem pisarn (nepremičnina); davčno svetovanje in cenitve; denarna nakazila preko elektronskih medijev (SWIFT); depo posli; dobrodelni prispevki (pobiranje); faktoring; fiduciarni posli; finančne analize; finančne naložbe; finančni kliring; finančni posli; finančno informiranje; finančno sponzoriranje; finančno svetovanje; finančno upravljanje; finančno vrednotenje (v zavarovalništvu, bančništvu, pri nepremičninah); fiskalne cenitve; garancijski in kavcijski posli; hramba dragocenosti; hramba dragocenosti v sefih; hranilniški posli; izdajanje debetnih kartic; izdajanje kreditnih kartic; izdajanje kreditnih kartic; izdajanje potovalnih čekov; izdajanje vrednostnih bonov; kreditno posredništvo; likvidacije podjetij (finančne storitve); lizing; lombardni posli; menjalniški posli; najemanje kreditov; obročna posojila; oddajanje stanovanj v najem; organizacija pobiranja in izterjave; pobiranje najemnin; pomorsko zavarovanje; posli z vrednostnimi papirji; posojila (financiranje); borzno posredništvo; ocenjevanje lesa (stoječa debla) (finančna cenitev); ocenjevanje volne (finančna cenitev); posredništvo (nepremičnine); posredovanje emisijskih kuponov (carbon credits); posredništvo z zgradbami; preverjanje čekov; protipožarno zavarovanje; skrbništvo (finančno); stanovanjsko posredništvo; storitve izplačevanja pokojnin; storitve skladov; upravljanje nepremičnin; upravljanje stanovanjskih zgradb; varnostno posojilo; vrednotenje stroškov vzdrževanja (finančna cenitev); vzajemni skladi; zakup kmetij; zakup nepremičnin; zastavljalni posli; zavarovalniško informiranje; zavarovalniško svetovanje; zavarovalništvo; zavarovalno posredništvo; zavarovanje nezgodno; zdravstveno zavarovanje; življenjsko zavarovanje.

38: telekomunikacije; brezžično predvajanje (storitve wireless broadcasting); časovno omejen dostop v globalno računalniško mrežo (oddajanje); elektronska pošta; faksimilni prenos; informiranje o telekomunikacijah; izposoja naprav za pošiljanje sporočil; kabelska televizija; klepetalnice (spletne); komuniciranje preko mobilne telefonije; komuniciranje preko računalniških terminalov; komunikacije po mreži optičnih vlaken; oddajanje radijskih programov; oddajanje televizijskih programov; oddajanje oddajanje v najem časovno omejenega dostopa v globalno računalniško mrežo; oddajanje v najem modemov; oddajanje v najem telefaksnih naprav; oddajanje v najem telefonov; oddajanje v najem telekomunikacijske opreme; omogočanje dostopa do baz podatkov; omogočanje dostopa do globalne računalniške mreže; omogočanje spletnih klepetalnic; omogočanje telekomunikacijskih kanalov za storitve TV-prodaje; omogočenje telekomunikacijskih povezav z globalno računalniško mrežo; osebni klic (paging) (radijski, telefonski ali elektronska komunikacija druge vrste); posredovanje sporočil; pošiljanje telegramov; prenašanje telegramov; prenos digitalnih datotek; prenos voščilnic na spletu; računalniško podprto prenašanje sporočil in slik; satelitsko prenašanje; storitve elektronskih oglasnih panojev (telekomunikacijske storitve); storitve zvočne pošte; telefonske storitve; telefonsko komuniciranje; telegrafske storitve; telegrafsko komuniciranje; telekomunikacijski kanali (omogočanje) za TV prodajo; telekomunikacijsko usmerjanje in povezave; telekonferenčne storitve; teleks storitve; tiskovne agencije; zbiranje in distribucija novic.

41: izobraževanje; pouk; razvedrilo; športne in kulturne dejavnosti; akademije (izobraževanje); cirkusi; diskoteke; dopisno izobraževanje; dresura živali; filmska produkcija, razen oglaševalskih filmov; filmski studiji; fotografiranje; fotografske reportaže; igre na srečo; igrišča za golf (dano na razpolago); informiranje o izobraževanju; informiranje o prireditvah; informiranje o rekreaciji; inštruiranje; internatske šole; izobrazbeni izpiti; izobraževanje; izposoja igrač; izposoja kasetnih videorekorderjev; izposoja kinematografskih filmov; izposoja kinoprojektorjev in pripomočkov; izposoja knjig; izposoja odrskih scen; izposoja opreme za igre; izposoja potapljaških oblačil; izposoja radijskih in televizijskih aparatov; izposoja scen za predstave; izposoja športne opreme (razen vozil); izposoja video trakov; izposoja zvočnih posnetkov; klubske storitve (za zabave ali za izobraževanje); knjižnice; loterijski posli; merjenje časa na športnih prireditvah; mobilne knjižnice; muzeji (muzejske razstave in predstavitve); namizno založništvo; nastopanje v živo; nudenje iger na računalniški mreži; nudenje on-line elektronskih publikacij (ki jih ni mogoče naložiti preko računalniške mreže); obdelava (izdajanje) video-trakov; objavljanje besedil (razen reklam); objavljanje elektronskih knjig in revij na računalniški mreži; objavljanje knjig; oddajanje stadionov v najem; oddajanje v najem audio-opreme; oddajanje v najem reflektorskih naprav za gledališke scene in studia; oddajanje v najem športnih igrišč; oddajanje v najem teniških igrišč; oddajanje v najem video-kamer; oddajanje v najem video-kamer za predvajanje; organizacija in izvedba seminarjev; organizacija in vodenje kolokvijev; organizacija in vodenje koncertov; organizacija in vodenje konferenc; organizacija in vodenje kongresov; organizacija in vodenje simpozijev; organizacija kulturnih ali izobraževalnih razstav; organizacija modnih revij v razvedrilne namene; organizacija športnih tekmovanj; organizacija tekmovanj (zabavnih in izobraževalnih); organiziranje in vodenje učnih delavnic (šolanje); organiziranje lepotnih tekmovanj; organiziranje nastopov (storitve impresarijev); organiziranje plesov; organiziranje zabavnih prireditev na ulici; orkestralni nastopi; oskrba z rekreacijski pripomočki; otroški vrtci; pisanje nereklamnih tekstov; planiranje družabnih prireditev; počitniški tabori; podnaslavljanje; poklicna prekvalifikacija; poklicno usmerjanje; poučevanje; poziranje za umetnike; praktično izpopolnjevanje (predstavitve); predvajanje kinematografskih predstav; prevajalstvo; prevajanje jezika kretenj; produkcija filmov na video trakovih; produkcija glasbe; produkcija gledaliških predstav; produkcija predstav; produkcija radijskih in televizijskih programov; prostori za casino; prostori za glasbene prireditve; prostori za šport (dano na razpolago); radijske oddaje za zabavo; religiozno izobraževanje; rezerviranje vstopnic za predstave; sinhronizacijske storitve; snemalni studiji; snemanje na mikrofilm; snemanje videotrakov; storitve agencij za prodajo kart (razvedrilo); storitve časopisnih poročevalcev; storitve disc jockeyev; storitve glasbenega komponiranja; storitve karaok; storitve

lepopisa (kaligrafija); storitve nočnih klubov; storitve osebnih trenerjev (fitnes vadba); storitve pisanja scenarijev; storitve prevajalcev; storitve urejanja publikacij (nereklamnih); športna tabori; telesna vzgoja; poučevanje gimnastike; televizijski zabavni program; usposabljanje (coaching); vodenje fitnes skupin; zabave; zabaviščne dejavnosti; zabaviščni parki; zdravstveni klubi (zdravstvena in fitnes vadba); živalski vrtovi.

42: znanstvene in tehnološke storitve ter raziskave in storitve oblikovanja - projektiranja v zvezi s tem; industrijske analize in raziskave; oblikovanje in razvoj računalniške strojne in programske opreme; analize rokopisa (grafologija); analize vode; analize za izkoriščanje naftnih polj; arhitekturne dejavnosti; arhitekturno svetovanje; bakteriološke raziskave; biološke raziskave; digitalizacija dokumentov (skeniranje); fizikalne raziskave; geološke preiskave; geološke študije; geološke raziskave; grafično oblikovanje; industrijsko oblikovanje; inženirske storitve; iskanje nafte; iskanje naftnih polj; izposoja računalnikov; kalibracija (umerjanje); kemične analize; kemijske raziskave; kemijske storitve; kontrola kvalitete; konvertiranje podatkov ali dokumentov iz fizične v elektronsko obliko; kopiranje računalniških programov; kozmetične raziskave; meteorološke informacije; modno oblikovanje oblačil; načrtovanje in vzdrževanje spletnih strani za druge; načrtovanje konstrukcij; geodetske storitve; nudenje iskalnikov po Internetu; oblikovanje (industrijsko); oblikovanje embalaže; oblikovanje notranjosti prostorov (interierov); oblikovanje računalniške programske opreme; ocenjevanje lesa (stoječa debla) (vrednotenje kvalitete); ocenjevanje volne (vrednotenje kvalitete); oddajanje računalniške programske opreme v najem; oddajanje spletnih serverjev; podatkovna konverzija računalniških programov in podatkov (ne fizična konverzija); podvodno raziskovanje; ponovna vzpostavitev računalniških podatkov; poskusno vrtanje pri iskanju nafte; posodobitev računalniške programske opreme; potrjevanje (ugotavljanje) pristnosti umetniških del; preizkušanje tekstila; preizkušanje materialov; projektiranje računalniških sistemov; projektne študije (tehniške); računalniška programska oprema (oblikovanje); računalniška programska oprema (posodobitev); računalniške sistemske analize; računalniško programiranje; raziskave in razvoj (za druge); raziskave na področju strojništva; raziskave na področju varstva okolja; razprševanje oblakov (zaščita proti toči); spremljanje računalniških sistemov na daljinsko upravljanje; storitve gostovanja na spletnem strežniku; storitve znanstvenih laboratorijev; storitve zaščite pred računalniškimi virusi; svetovanje na področju načrtovanja in razvoja računalniške opreme; svetovanje na področju računalniške programske opreme; svetovanje na področju varčevanja z energijo; tehnično testiranje primernosti vozil za vožnjo; tehniške raziskave; tehniški nadzor; testiranje naftnih vrtin; urbano načrtovanje; vgraditev računalniške programske opreme; vremenske informacije; vremenske napovedi; vzdrževanje računalniške programske opreme; zagotavljanje znanstvenih informacij, nasvetov in svetovanja v zvezi z emisijsko izravnavo (carbon offsetting); zemljemerstvo.

Za prijavo znamke

(210) 201671106

objavljeno

(441) 30.11.2016

je nova navedba seznama blaga oziroma storitev

(510,511)

09: znanstveni, pomorski, geodetski, fotografski, kinematografski, optični, tehtalni, merilni, signalizacijski, kontrolni (nadzorni), reševalni ter učni aparati in instrumenti; aparati in instrumenti za prevajanje, preklapljanje, transformiranje, akumuliranje, regulacijo ali kontrolo električne energije; aparati za snemanje, prenos in reprodukcijo zvoka in slike; magnetni nosilci zapisov, zvočne plošče; CD-ji; DVD-ji in ostali zvočni mediji; mehanizmi za aparate na kovance; registrske blagajne, računski stroji, oprema za obdelavo informacij in računalniki; računalniški software; gasilni aparati; aerometri; aktinometri (merilniki sevanja); akumulatorji, električni; akumulatorske posode; akustični spojnice; alarmi; alarmi na piskanje; alarmni zvonci, električni; alkoholmetri; altigrafi (višinomeri); ampermetri; anemometri (vetromeri); animirani filmi; anode; anodne baterije; antene; antikatode; aparati in oprema za reševanje človeških življenj; aparati za analizo hrane; aparati za analizo, razen za medicinske namene; aparati za fermentiranje (laboratorijski aparati); aparati za merjenje debeline kože; aparati za natančno merjenje; aparati za sušenje fotografij; aparati za zasteklitev fotografij; apertometri (optika); audio in video sprejemniki; audiovizuelne učne naprave; avtomati za karte; avtomati za prodajo cigaret in drugih izdelkov na kovance; avtomatični kazalniki nizkega pritiska v zračnicah; avtomatizirana uradna okenca (bankomat); avtomatski kontrolni ventili (elektromagnetna stikala); avtomatski odzivniki; azbestne rokavice za zaščito pred poškodbami; azbestni ščiti za gasilce; bakrena žica, izolirana; barometri; baterije, električne; betatroni; bliskavice (fotografiranje); boje za označevanje; brenčači pri telefonu; brizgalne cevi; CD-ROM-i; celična stikala (elektrotehnika); centrirne naprave za diapozitive; cestni znaki, svetlobni ali mehanski; cevi na razelektrenje, razen za razsvetljavo; ciklotroni; čevlji za zaščito proti nesrečam, žarčenju in ognju; čipi (deli integriranih vezij); čistilne naprave za gramofonske plošče; čitalnik črtnih kod; čitalniki (računalniška oprema); daljinomeri; daljnogledi; daljnogledi za orožje; datoteke slik, naložljive preko računalniške mreže (internet…); dekompresijske komore; densitometri (gostomeri); denzimetri (gostomeri); destilacijske naprave za znanstvene namene; detektorji; detektorji dima; detektorji ponarejenega denarja; detektorji za kovine za industrijske ali vojaške namene; diagnostični aparati, ne za medicinske namene; diapozitivi; diaprojektorji; dihalne maske, razen za umetno dihanje; dihalni aparati za potapljanje; dihalni aparati, razen za umetno dihanje; diktafoni; dinamometri; diode svetleče (LED); dioptersko merilo (del sekstanta); diskete; diskovni pogoni (za računalnike); DNA čipi (zgradba digitalnega omrežja); dozimetri; dozirne merilne žlice; drogovi za brezžične antene; držala za tuljave za električne žice; DVD-ji; električne naprave in napeljave za daljinsko upravljanje proizvodnih procesov; električni akumulatorji, za vozila; električni hišni zvonci; električni vodi;

elektrificirane ograje; elektrificirane tirnice za premikanje reflektorjev; elektrodinamične naprave za daljinsko upravljanje signalizacije; elektrodinamične naprave za daljinsko upravljanje železniških kretnic; elektromagnetne tuljave; elektronke (visoko vakuumske radijske cevi); elektronska peresa (za optično čitanje podatkov); elektronske beležnice; elektronske etikete za proizvode; elektronske table za obvestila; elektronski žepni prevajalniki; epidiaskopi; epruvete; ergometri; etuiji za fotografske aparate in instrumente; etuiji za monokle; etuiji za očala; etuiji za ščipalnike (naočnike); faksi (naprave); fakturni stroji; filmi za rentgen, osvetljeni; filmi, osvetljeni; filmske kamere; filtri (fotografija); filtri za ultravijolične žarke (fotografija); filtri za zaščitne (dihalne) maske; fizikalne aparati in instrumenti; fleši, bliskavice (fotografija); fluorescentni zasloni; fotoelementi; fotografski aparati; fotokopirni stroji (fotografski, elektrostatični, termični); fotometri (svetlomeri); fototelegrafske aparati; galvanometri; galvanske celice; gasilni aparati; gasilska vozila; gasilske cevi; gasilski čolni; glasbeni avtomati na kovance; glasbene datoteke (naložljive); globinske sonde; govorilne cevi; GPS (Sistemi za globalno pozicioniranje); gramofoni; gramofonske igle; gramofonske plošče; grezilne vrvi; gumbi za zvonce; heliografske naprave (naprave za signaliziranje); hidrometri; higrometri; hologrami; identifikacijske kartice, magnetne; induktorji (elektrika); inkubatorji za kulture bakterij; instrumenti z okularji; instrumenti za analizo plina; instrumenti za določanje azimuta; instrumenti za merjenje zemljišča; instrumenti za niveliranje; instrumenti za opazovanje; integrirana vezja; inverterji (elektrika); ionizatorji, razen za zrak ali vodo; iskalniki, fotografski; izplakovalne banjice (fotografija); jahalne čelade; juke-boxi (za računalnike); kabli, električni; kalibri (merilna naprava); kapilarne cevi; kartice z integriranim vezjem (smart cards); kasete za video-igre; kasetofoni; katode; katodne naprave proti rjavenju; kazalniki hitrosti; kazalniki količine; kazalniki temperature; kazalniki tlaka; kemijski aparati in instrumenti; kinematografski filmi; kislinometri; kislinometri za akumulatorje; klinometri; ključavnice, električne; kljunasta merila; koaksialni kabli; kodirane magnetne kartice; kolektorji, električni; kompaktne plošče - CD-ji (audio, video); komparatorji; kompasi; kompasi (merilni inštrumenti); komutatorji; komutatorji, električni (preklopne električne naprave); kondenzatorji, električni; konektorji (elektrika); kontakti (električni); kontaktne leče; kontrolne plošče (elektrika); kontrolni instrumenti za bojlerje; korekturne leče; kotomeri (merilni instrumenti); kozmografski inštrumenti; kristalni detektorji; krojaški metri; kromatografski aparati za laboratorijsko uporabo; kronografi (merilniki časa); kukala s povečevalnim steklom za vrata; laboratorijske centrifuge; laboratorijski pladnji; ladijske signalne naprave; ladijski kompasi; laktodensimetri; laktometri; laserji, razen za medicinske namene; laternae magicae; libele (instrumenti za določanje horizontale); logaritemska računala; lutke za oživljanje (učni aparat); lutke za testiranje trkov (simulacija karambola); magneti; magneti (dekorativni); magnetna zapestnica za identifikacijo; magnetne žice; magnetni diski; magnetni kodirniki; magnetni nosilci podatkov; magnetni trakovi; magnetofoni; majhne precizne tehtnice; manometri (aparati za merjenje pritiska); maske za varjenje; matematični instrumenti; material za električno napeljavo (žice, kabli); megafoni; mehanični znaki; mehanizmi za aparate na kovance; mehanizmi za aparate na žetone; mehanizmi za TV sprejemnike na kovance; mere; merice iz stekla; merila; merila (mizarstvo); merila za navoje; merila za nivo tekočih goriv; merilne mize (merilni instrumenti); merilne naprave; merilne naprave (števci); merilne naprave, električne; merilni instrumenti; merilniki električne izgube; merilniki frekvence; merilniki hitrosti (fotografija); merilniki hitrosti na ladjah; merilniki tlaka; merilniki valov; merilniki vrtljajev; meteorološki baloni; meteorološki instrumenti; metronomi (merilniki takta pri glasbi); microtomi; mikrofoni; mikrometri; mikrometrski vijaki za optične instrumente; mikroprocesorji; mikroskopi; miške (računalniška oprema); mizarski metri; modemi; monitorji (terminali) (računalniška oprema); monitorji (zasloni) (računalniški programi); mostične tehtnice; nadzorne naprave, električne; napeljave, električne; naprava za lomljenje svetlobe (mikroskopija); naprave in instrumenti za astronomijo; naprave in instrumenti za tehtanje; naprave in napeljave za proizvodnjo rentgenskih žarkov, razen za medicinske namene; naprave in stroji za sondiranje; naprave proti motnjam (elektrika); naprave za analizo zraka; naprave za avtomatsko upravljanje vozil; naprave za beleženje časa; naprave za daljinsko upravljanje; naprave za elektrolizo; naprave za fotografske kopije; naprave za kontrolo hitrosti vozil; naprave za medsebojno zvezo; naprave za merjenje debeline usnja; naprave za merjenje naklonskega kota; naprave za merjenje oddaljenosti; naprave za merjenje razdalj; naprave za merjenje soli; naprave za montažo kinematografskih filmov; naprave za prenos zvoka; naprave za pretakanje kisika; naprave za razmagnetenje magnetofonskih trakov; naprave za reprodukcijo zvoka; naprave za rezanje filmov; naprave za snemanje zvoka; naprave za tehtanje; naprave za testiranje materialov; naprave za učenje; naprave za upravljanje liftov; naprave za uravnotežanje; naprave za zamenjavo gramofonskih igel; navigacijski aparati za vozila (panelni računalniki); navigacijski instrumenti; navijalne tuljave, vretenca (fotografija); navtični aparati in instrumenti; neonske znaki in izveski; naprave za pregledovanje jajc pri umetni luči; neprebojni jopiči; nitke, barvne, spletene za prepoznavanje električnih žic; nogavice z električnim gretjem; noniji (merilne naprave); nosilci zvoka; notesniki (osebni računalniki); objektivi (leče) (optika); objektivi za fotografiranje vesolja; oblačila izdelana posebej za laboratorije; obrazni zasloni za zaščito pri delu; obroči za kalibriranje; očala (optika); očala proti bleščanju; očala za šport; odbojne ploščice za zaščito v prometu, za osebno rabo; odcejalniki (fotografija); oddajniki (telefonija); oddajne naprave (telekomunikacije); oddajniki (telekomunikacije); oddajniki za elektronske signale; odjemne ročice za gramofone; odmerjevalniki; ogledala (optika); ognjevarna azbestna oblačila; ognjevarna oblačila; ohišja za akumulatorje; ohmmetri (merilniki upornosti pri elektriki); ojačevalci; ojačevalne elektronske cevi; ojačevalni elektronski ventili; oktanti; okularji; požarni alarmi (javljalniki požara); predvajalna naprava za zgoščenke (CD-player); prenapetostni regulatorji; prenosni predvajalniki; prenosni računalniki (lap-topi); prenosen radijski sprejemni in oddajni aparat (radiotelefon); prenosni radio (walkman); prenosni telefoni; pretvorniki, električni; prevodniki, električni; priključki za merilnike pritiska za ventile; priključki, električni; priključne doze

(elektrika); prizme (optika); procesorji (centralne procesne enote); programi za računalniške igre; projekcijski zasloni; projektorji; prometna signalizacija (semaforji); protipožarna prekrivala; protipožarne črpalke; protivlomne napeljave, električne; protivlomne naprave; računala (abakusi); računala v obliki diska; računalniki; računalniške periferne enote; računalniške tipkovnice; računalniški programi - programska oprema, naložljiva preko računalniške mreže (internet…); računalniški programi, registrirani; računalniški software, registriran; računalniški pomnilnik (naprave); računski strojčki; radarji; radijski sprejemniki; radioaparati za vozila; radiološke naprave za industrijske namene; radiotelefonski aparati; radiotelefonski osebni pozivniki; radiotelegrafske aparati; rasterji za fotogravuro; ravnila; ravnila (merilni instrumenti); razdelilne omare (elektrika); razdelilne omarice (elektrika); razdelilne plošče (elektrika); razdelilni pulti (elektrika); reducirke (elektrotehnika); refraktometri; refraktorji; registracijske ure (priprave za registracijo časa); registrske blagajne; regulacijske naprave, električne; regulatorji hitrosti pri gramofonih; regulatorji napetosti za vozila; regulatorji toplote; regulatorji za odrsko razsvetljavo; releji, električni; rentgenske cevi, razen za medicinske namene; rentgenske fotografije, razen za medicinske namene; rentgenski aparati, razen za medicinske namene; rentgenski ekrani za industrijsko uporabo; reostati; respiratorji za filtriranje zraka (filtri plinske maske); rešetke za električne akumulatorje; rešilne boje; rešilne mreže; rešilne ponjave; rešilni jopiči; rešilni pasovi; rešilni splavi; retorte; retorte za laboratorijske poizkuse; rimske tehtnice; ročne tehtnice na vzvod; rokavice za potapljače; rokavice za zaščito pred rentgenskimi žarki za industrijske namene; rotorji (elektrika); saharometer; sateliti za znanstvene namene; satelitski navigacijski aparati; sekstanti; seštevalni strojčki; sferometri (merilniki ukrivljenosti površin, npr. leč); signali za meglo, ne eksplozivni; signalne boje; signalne piščalke; signalne svetilke; signalne table, svetlobne ali mehanske; signalni zvonci; silicijeve rezine (za integrirana vezja); simulatorji vožnje ali nadzor vozil; sirene; skenerji (računalniška oprema); slušalke (naglavne); smart cards (kartice z integriranim vezjem); sonarji; sončna očala; sončne baterije; sonde za znanstvene namene; sonometri (merilniki moči in lokacije zvoka); spectrografi; spektroskopi; spojke za električne žice; spojke za žice (elektrika); spojke, električne; spojnice (računalniška oprema); sponke za nos za potapljače in plavalce; sprožilci (fotografija); stativi za kamere (trinožna stojala); stekla za očala; steklo pokrito z električnim prevodnikom; stereoskopi; stereoskopske aparati; stikala za daljinsko upravljanje; stikala za reguliranje jakosti luči, električna; stikala, električna; stikalne omare (elektrika); stikalne plošče; stikalne ure, avtomatične; stojala za fotografske aparate; stojala za retorte; strelovodi; strojčki za kontrolo frankiranja; strojčki za štetje glasov; stroji za knjiženje; stroji za obdelovanje podatkov; stroji za štetje in sortiranje denarja; sulfitometri; sušilna stojala (fotografija); svetilke (optika); svetilke za temnice (fotografija); svetlobna elektronska kazala; svetlobne boje; svetlobni balast (za opozorila); svetlomeri; svinčene uteži; svinčnice (grezilne vrvi); svinec za svinčnice (grezilne vrvi); šablone (merilni instrumenti); ščipalniki (naočniki); ščitniki proti bleščanju; ščitniki za iskre; ščitniki za kolena za delavce; ščitniki za zobe; škatle s priborom za seciranje (mikroskopija); škatlice za stekla za mikroskope; škropilni sistemi za zaščito proti ognju; števci kilometrov za vozila; števci milj za vozila; števne naprave (števci); tahometri; taksimetri; talilni lonci za laboratorije; tehtnice; telefonske slušalke; telefonske žice; telefonski aparati; telegrafske naprave; telegrafske žice; telemetri; teleprinterji; teleskopi (daljnogledi z eno cevjo); televizijski sprejemniki; temnice (fotografija); teodoliti; termoionske cevi (radio); termometri, ne za medicinske namene; termostati; termostati za vozila; tiskana vezja; tiskalniki za računalnike; tiskana vezja; tokovni prekinjevalniki; totalizatorji (seštevalniki); tračne enote za računalnike; trakovi za čiščenje snemalne glave; trakovi za snemanje zvoka; transformatorji (elektrika); transponderji; tranzistorji, elektronski; triode; tuljave - dušilke; tuljave, električne; upori, električni; urejevalniki besedila; urinometri; USB ključki; usmerjevalniki toka; ušesni zatiči za potapljače; uteži; utripajoče luči (svetlobni signali); utripalke (signalne luči); vakuummetri; variometri; varnostne mreže; varnostni pasovi, ne za vozila in kot športna oprema; varnostni trikotniki za vozila; varovalke; varovalne mreže; verige za merjenje zemljišča; verižice za monokle; verižice za ščipalnike (naočniki); vetrna vreča (za določanje smeri vetra); vezni spoj za električne kable; video ekrani; video kasete; video-kamere (camcorders); videorekorderji; video-telefoni; videotrakovi; viskozimetri; visoko frekvenčne naprave; vmesniki (za računalnike); vodne tehtnice (libele); vodniki zvoka; vodomeri; voltmetri; vrvice za monokle; vrvice za ščipalnike (naočnike); vtikači, vtičnice in drugi električni konektorji; vžigalne baterije; vžigalne naprave, električne, daljinske; vžigalni kabli za motorje; zaklopi (fotografija); zapiralniki tokokrogov; zasloni (fotografija); zasloni za branje teksta za TV napovedovalce (teleprompterji); zaslonke (fotografija); zaščitna oblačila proti ognju; zaščitna oblačila proti poškodbam, sevanju in ognju; zaščitna oblačila za letalce; zaščitne čelade; zaščitne čelade za šport; zaščitne maske; zaščitne naprave proti poškodbam, za osebno rabo; zaščitne naprave proti rentgenskim žarkom, razen za medicinske namene; zaščitne obloge za električne kable; zaščitne rokavice; zemljemerske aparati in instrumenti; zemljemerske letve; zemljemerske vodne tehtnice; zemljemerski drogovi; znaki svetleči; znaki, svetleči ali mehanski; zrcala za nadzorovanje dela; zvočni alarmi; zvočni lijaki za zvočnike; zvočniki; zvonci (alarmne naprave); zvonenja za prenosni telefon (naložljiva); železniške varnostne naprave; žepni računalniki; žice iz kovinske zlitine (za varovalke); žice za varovalke; žice, električne; živosrebrne libele. Nič od naštetega se ne nanaša na: elektronske publikacije, ki se lahko prenesejo v obliki knjig, iger, letakov, brošur, glasil, revij in periodike preko računalniške mreže; elektronske publikacije v zvezi z oglaševalskimi akcijami, promocijskimi dogodki, popusti in ugodnostmi pri nakupu izdelkov in storitev.

35: dekoriranje izložb; iskanje podatkov v računalniških datotekah (za druge); iskanje poroštev; izposoja prodajnih avtomatov; izposojanje pisarniških strojev in opreme; licitiranje; oblikovanje besedil; ocenjevanje volne; oddajanje v najem fotokopirnih strojev; organizacija časopisnih naročnin (za tretje osebe); poslovno vodenje hotelov; poslovno zastopanje v zvezi z nastopi umetnikov; selitvene storitve za podjetja; storitve fotokopiranja; storitve primerjave cen; storitve

zunanjih izvajalcev, kot poslovna podpora (outsourcing); Nič od naštetega se ne nanaša na: oglasna dejavnost; vodenje komercialnih poslov; poslovna administracija; pisarniški posli; storitve v zvezi s komercializacijo blaga, storitve s področja raziskave tržišča, študije trženja; vodenje kooperacijskih poslov za tretje; profesionalno poslovno svetovanje; organizacija prireditev v reklamne namene; storitve urejanja v oglaševalske namene; izpopolnjevanje reklamnega gradiva; predstavitev blaga v komunikacijskih medijih; prikazi (demonstracije) izdelkov; javno plakatiranje; reklamiranje; reklamno oglaševanje po radiu, reklamno oglaševanje po televiziji, reklamno oglaševanje v tisku, reklamno oglaševanje po pošti, reklamno oglaševanje po spletu, reklamno oglaševanje po elektronski pošti, reklamno oglaševanje s plakati; tržne raziskave; raziskovanje in analiziranje trga; svetovanje pri oglaševanju; izvedba oglaševalskih ukrepov, kot so klubske dejavnosti in žrebanja; oglaševalne predstavitve in prireditve za informacijo o izdelkih; oglaševanje akcijskih ponudb; spletno pospeševanje prodaje blaga in storitev v akciji; oglaševanje, ki vključuje letake, popuste, kupone; objavljanje reklamnih besedil; poslovne informacije in nasveti za potrošnike; oglaševalske akcije; zagotavljanje popustov in ugodnosti pri nakupu izdelkov in storitev; informiranje o ugodnostih, promocijskih dogodkih, o promocijskih nagradah, cenah, popustih, akcijah, o promocijskih otvoritvah; storitve zagotavljanja popustov z nakupi; pospeševanje prodaje; pospeševanje prodaje blaga in storitev v akciji.

36: zavarovalništvo; finančni posli; denarni posli; posli v zvezi s posredovanjem nepremičnin; agencije za izterjavo dolgov; agencije za posredovanje (nepremičnine); aktuarski posli; bančne storitve preko telekomunikacijskih medijev; bančništvo; borzno notiranje; borzno posredovanje (efektni posli); carinarsko posredništvo; cenitev filatelistična; cenitev nakita; cenitev nepremičnin; cenitev numizmatična; cenitev starin; cenitev umetnin; dajanje v najem pisarn (nepremičnina); davčno svetovanje in cenitve; denarna nakazila preko elektronskih medijev (SWIFT); depo posli; dobrodelni prispevki (pobiranje); faktoring; fiduciarni posli; finančne analize; finančne naložbe; finančni kliring; finančni posli; finančno informiranje; finančno sponzoriranje; finančno svetovanje; finančno upravljanje; finančno vrednotenje (v zavarovalništvu, bančništvu, pri nepremičninah); fiskalne cenitve; garancijski in kavcijski posli; hramba dragocenosti; hramba dragocenosti v sefih; hranilniški posli; izdajanje debetnih kartic; izdajanje kreditnih kartic; izdajanje kreditnih kartic; izdajanje potovalnih čekov; izdajanje vrednostnih bonov; kreditno posredništvo; likvidacije podjetij (finančne storitve); lizing; lombardni posli; menjalniški posli; najemanje kreditov; obročna posojila; oddajanje stanovanj v najem; organizacija pobiranja in izterjave; pobiranje najemnin; pomorsko zavarovanje; posli z vrednostnimi papirji; posojila (financiranje); borzno posredništvo; ocenjevanje lesa (stoječa debla) (finančna cenitev); ocenjevanje volne (finančna cenitev); posredništvo (nepremičnine); posredovanje emisijskih kuponov (carbon credits); posredništvo z zgradbami; preverjanje čekov; protipožarno zavarovanje; skrbništvo (finančno); stanovanjsko posredništvo; storitve izplačevanja pokojnin; storitve skladov; upravljanje nepremičnin; upravljanje stanovanjskih zgradb; varnostno posojilo; vrednotenje stroškov vzdrževanja (finančna cenitev); vzajemni skladi; zakup kmetij; zakup nepremičnin; zastavljalni posli; zavarovalniško informiranje; zavarovalniško svetovanje; zavarovalništvo; zavarovalno posredništvo; zavarovanje nezgodno; zdravstveno zavarovanje; življenjsko zavarovanje.

38: telekomunikacije; brezžično predvajanje (storitve wireless broadcasting); časovno omejen dostop v globalno računalniško mrežo (oddajanje); elektronska pošta; faksimilni prenos; informiranje o telekomunikacijah; izposoja naprav za pošiljanje sporočil; kabelska televizija; klepetalnice (spletne); komuniciranje preko mobilne telefonije; komuniciranje preko računalniških terminalov; komunikacije po mreži optičnih vlaken; oddajanje radijskih programov; oddajanje televizijskih programov; oddajanje oddajanje v najem časovno omejenega dostopa v globalno računalniško mrežo; oddajanje v najem modemov; oddajanje v najem telefaksnih naprav; oddajanje v najem telefonov; oddajanje v najem telekomunikacijske opreme; omogočanje dostopa do baz podatkov; omogočanje dostopa do globalne računalniške mreže; omogočanje spletnih klepetalnic; omogočanje telekomunikacijskih kanalov za storitve TV-prodaje; omogočenje telekomunikacijskih povezav z globalno računalniško mrežo; osebni klic (paging) (radijski, telefonski ali elektronska komunikacija druge vrste); posredovanje sporočil; pošiljanje telegramov; prenašanje telegramov; prenos digitalnih datotek; prenos voščilnic na spletu; računalniško podprto prenašanje sporočil in slik; satelitsko prenašanje; storitve elektronskih oglasnih panojev (telekomunikacijske storitve); storitve zvočne pošte; telefonske storitve; telefonsko komuniciranje; telegrafske storitve; telegrafsko komuniciranje; telekomunikacijski kanali (omogočanje) za TV prodajo; telekomunikacijsko usmerjanje in povezave; telekonferenčne storitve; teleks storitve; tiskovne agencije; zbiranje in distribucija novic.

41: izobraževanje; pouk; razvedrilo; športne in kulturne dejavnosti; akademije (izobraževanje); cirkusi; diskoteke; dopisno izobraževanje; dresura živali; filmska produkcija, razen oglaševalskih filmov; filmski studiji; fotografiranje; fotografske reportaže; igre na srečo; igrišča za golf (dano na razpolago); informiranje o izobraževanju; informiranje o prireditvah; informiranje o rekreaciji; inštruiranje; internatske šole; izobrazbeni izpiti; izobraževanje; izposoja igrač; izposoja kasetnih videorekorderjev; izposoja kinematografskih filmov; izposoja kinoprojektorjev in pripomočkov; izposoja knjig; izposoja odrskih scen; izposoja opreme za igre; izposoja potapljaških oblačil; izposoja radijskih in televizijskih aparatov; izposoja scen za predstave; izposoja športne opreme (razen vozil); izposoja video trakov; izposoja zvočnih posnetkov; klubske storitve (za zabave ali za izobraževanje); knjižnice; loterijski posli; merjenje časa na športnih prireditvah; mobilne knjižnice; muzeji (muzejske razstave in predstavitve); namizno založništvo; nastopanje v živo; nudenje iger na računalniški mreži; nudenje on-line elektronskih publikacij (ki jih ni mogoče naložiti preko računalniške mreže); obdelava (izdajanje) video-trakov; objavljanje besedil (razen reklam); objavljanje elektronskih knjig in revij na računalniški mreži; objavljanje knjig; oddajanje stadionov v najem; oddajanje v najem audio-opreme; oddajanje v najem reflektorskih naprav za gledališke

scene in studia; oddajanje v najem športnih igrišč; oddajanje v najem teniških igrišč; oddajanje v najem video-kamer; oddajanje v najem video-kamer za predvajanje; organizacija in izvedba seminarjev; organizacija in vodenje kolokvijev; organizacija in vodenje koncertov; organizacija in vodenje konferenc; organizacija in vodenje kongresov; organizacija in vodenje simpozijev; organizacija kulturnih ali izobraževalnih razstav; organizacija modnih revij v razvedrilne namene; organizacija športnih tekmovanj; organizacija tekmovanj (zabavnih in izobraževalnih); organiziranje in vodenje učnih delavnic (šolanje); organiziranje lepotnih tekmovanj; organiziranje nastopov (storitve impresarijev); organiziranje plesov; organiziranje zabavnih prireditev na ulici; orkestralni nastopi; oskrba z rekreacijski pripomočki; otroški vrtci; pisanje nereklamnih tekstov; planiranje družabnih prireditev; počitniški tabori; podnaslavljanje; poklicna prekvalifikacija; poklicno usmerjanje; poučevanje; poziranje za umetnike; praktično izpopolnjevanje (predstavitve); predvajanje kinematografskih predstav; prevajalstvo; prevajanje jezika kretenj; produkcija filmov na video trakovih; produkcija glasbe; produkcija gledaliških predstav; produkcija predstav; produkcija radijskih in televizijskih programov; prostori za casino; prostori za glasbene prireditve; prostori za šport (dano na razpolago); radijske oddaje za zabavo; religiozno izobraževanje; rezerviranje vstopnic za predstave; sinhronizacijske storitve; snemalni studiji; snemanje na mikrofilm; snemanje videotrakov; storitve agencij za prodajo kart (razvedrilo); storitve časopisnih poročevalcev; storitve disc jockeyev; storitve glasbenega komponiranja; storitve karaok; storitve lepopisa (kaligrafija); storitve nočnih klubov; storitve osebnih trenerjev (fitnes vadba); storitve pisanja scenarijev; storitve prevajalcev; storitve urejanja publikacij (nereklamnih); športna tabori; telesna vzgoja; poučevanje gimnastike; televizijski zabavni program; usposabljanje (coaching); vodenje fitnes skupin; zabave; zabaviščne dejavnosti; zabaviščni parki; zdravstveni klubi (zdravstvena in fitnes vadba); živalski vrtovi.

42: znanstvene in tehnološke storitve ter raziskave in storitve oblikovanja - projektiranja v zvezi s tem; industrijske analize in raziskave; oblikovanje in razvoj računalniške strojne in programske opreme; analize rokopisa (grafologija); analize vode; analize za izkoriščanje naftnih polj; arhitekturne dejavnosti; arhitekturno svetovanje; bakteriološke raziskave; biološke raziskave; digitalizacija dokumentov (skeniranje); fizikalne raziskave; geološke preiskave; geološke študije; geološke raziskave; grafično oblikovanje; industrijsko oblikovanje; inženirske storitve; iskanje nafte; iskanje naftnih polj; izposoja računalnikov; kalibracija (umerjanje); kemične analize; kemijske raziskave; kemijske storitve; kontrola kvalitete; konvertiranje podatkov ali dokumentov iz fizične v elektronsko obliko; kopiranje računalniških programov; kozmetične raziskave; meteorološke informacije; modno oblikovanje oblačil; načrtovanje in vzdrževanje spletnih strani za druge; načrtovanje konstrukcij; geodetske storitve; nudenje iskalnikov po Internetu; oblikovanje (industrijsko); oblikovanje embalaže; oblikovanje notranjosti prostorov (interierov); oblikovanje računalniške programske opreme; ocenjevanje lesa (stoječa debla) (vrednotenje kvalitete); ocenjevanje volne (vrednotenje kvalitete); oddajanje računalniške programske opreme v najem; oddajanje spletnih serverjev; podatkovna konverzija računalniških programov in podatkov (ne fizična konverzija); podvodno raziskovanje; ponovna vzpostavitev računalniških podatkov; poskusno vrtanje pri iskanju nafte; posodobitev računalniške programske opreme; potrjevanje (ugotavljanje) pristnosti umetniških del; preizkušanje tekstila; preizkušanje materialov; projektiranje računalniških sistemov; projektne študije (tehniške); računalniška programska oprema (oblikovanje); računalniška programska oprema (posodobitev); računalniške sistemske analize; računalniško programiranje; raziskave in razvoj (za druge); raziskave na področju strojništva; raziskave na področju varstva okolja; razprševanje oblakov (zaščita proti toči); spremljanje računalniških sistemov na daljinsko upravljanje; storitve gostovanja na spletnem strežniku; storitve znanstvenih laboratorijev; storitve zaščite pred računalniškimi virusi; svetovanje na področju načrtovanja in razvoja računalniške opreme; svetovanje na področju računalniške programske opreme; svetovanje na področju varčevanja z energijo; tehnično testiranje primernosti vozil za vožnjo; tehniške raziskave; tehniški nadzor; testiranje naftnih vrtin; urbano načrtovanje; vgraditev računalniške programske opreme; vremenske informacije; vremenske napovedi; vzdrževanje računalniške programske opreme; zagotavljanje znanstvenih informacij, nasvetov in svetovanja v zvezi z emisijsko izravnavo (carbon offsetting); zemljemerstvo.

Za prijavo znamke

(210) 201671107

objavljeno

(441) 30.11.2016

je nova navedba seznama blaga oziroma storitev

(510,511)

09: znanstveni, pomorski, geodetski, fotografski, kinematografski, optični, tehtalni, merilni, signalizacijski, kontrolni (nadzorni), reševalni ter učni aparati in instrumenti; aparati in instrumenti za prevajanje, preklapljanje, transformiranje, akumuliranje, regulacijo ali kontrolo električne energije; aparati za snemanje, prenos in reprodukcijo zvoka in slike; magnetni nosilci zapisov, zvočne plošče; CD-ji; DVD-ji in ostali zvočni mediji; mehanizmi za aparate na kovance; registrske blagajne, računski stroji, oprema za obdelavo informacij in računalniki; računalniški software; gasilni aparati; aerometri; aktinometri (merilniki sevanja); akumulatorji, električni; akumulatorske posode; akustični spojnice; alarmi; alarmi na piskanje; alarmni zvonci, električni; alkoholmetri; altigrafi (višinomeri); ampermetri; anemometri (vetromeri); animirani filmi; anode; anodne baterije; antene; antikatode; aparati in oprema za reševanje človeških življenj; aparati za analizo hrane; aparati za analizo, razen za medicinske namene; aparati za fermentiranje (laboratorijski aparati); aparati za merjenje debeline kože; aparati za natančno merjenje; aparati za sušenje fotografij; aparati za zasteklitev fotografij; apertometri (optika); audio in video sprejemniki; audiovizuelne učne naprave; avtomati za karte; avtomati za prodajo cigaret in drugih izdelkov na kovance; avtomatični kazalniki

nizkega pritiska v zračnicah; avtomatizirana uradna okenca (bankomat); avtomatski kontrolni ventili (elektromagnetna stikala); avtomatski odzivniki; azbestne rokavice za zaščito pred poškodbami; azbestni ščiti za gasilce; bakrena žica, izolirana; barometri; baterije, električne; betatroni; bliskavice (fotografiranje); boje za označevanje; brenčači pri telefonu; brizgalne cevi; CD-ROM-i; celična stikala (elektrotehnika); centrirne naprave za diapozitive; cestni znaki, svetlobni ali mehanski; cevi na razelektrenje, razen za razsvetljavo; ciklotroni; čevlji za zaščito proti nesrečam, žarčenju in ognju; čipi (deli integriranih vezij); čistilne naprave za gramofonske plošče; čitalnik črtnih kod; čitalniki (računalniška oprema); daljinomeri; daljnogledi; daljnogledi za orožje; datoteke slik, naložljive preko računalniške mreže (internet…); dekompresijske komore; densitometri (gostomeri); denzimetri (gostomeri); destilacijske naprave za znanstvene namene; detektorji; detektorji dima; detektorji ponarejenega denarja; detektorji za kovine za industrijske ali vojaške namene; diagnostični aparati, ne za medicinske namene; diapozitivi; diaprojektorji; dihalne maske, razen za umetno dihanje; dihalni aparati za potapljanje; dihalni aparati, razen za umetno dihanje; diktafoni; dinamometri; diode svetleče (LED); dioptersko merilo (del sekstanta); diskete; diskovni pogoni (za računalnike); DNA čipi (zgradba digitalnega omrežja); dozimetri; dozirne merilne žlice; drogovi za brezžične antene; držala za tuljave za električne žice; DVD-ji; električne naprave in napeljave za daljinsko upravljanje proizvodnih procesov; električni akumulatorji, za vozila; električni hišni zvonci; električni vodi; elektrificirane ograje; elektrificirane tirnice za premikanje reflektorjev; elektrodinamične naprave za daljinsko upravljanje signalizacije; elektrodinamične naprave za daljinsko upravljanje železniških kretnic; elektromagnetne tuljave; elektronke (visoko vakuumske radijske cevi); elektronska peresa (za optično čitanje podatkov); elektronske beležnice; elektronske etikete za proizvode; elektronske table za obvestila; elektronski žepni prevajalniki; epidiaskopi; epruvete; ergometri; etuiji za fotografske aparate in instrumente; etuiji za monokle; etuiji za očala; etuiji za ščipalnike (naočnike); faksi (naprave); fakturni stroji; filmi za rentgen, osvetljeni; filmi, osvetljeni; filmske kamere; filtri (fotografija); filtri za ultravijolične žarke (fotografija); filtri za zaščitne (dihalne) maske; fizikalne aparati in instrumenti; fleši, bliskavice (fotografija); fluorescentni zasloni; fotoelementi; fotografski aparati; fotokopirni stroji (fotografski, elektrostatični, termični); fotometri (svetlomeri); fototelegrafske aparati; galvanometri; galvanske celice; gasilni aparati; gasilska vozila; gasilske cevi; gasilski čolni; glasbeni avtomati na kovance; glasbene datoteke (naložljive); globinske sonde; govorilne cevi; GPS (Sistemi za globalno pozicioniranje); gramofoni; gramofonske igle; gramofonske plošče; grezilne vrvi; gumbi za zvonce; heliografske naprave (naprave za signaliziranje); hidrometri; higrometri; hologrami; identifikacijske kartice, magnetne; induktorji (elektrika); inkubatorji za kulture bakterij; instrumenti z okularji; instrumenti za analizo plina; instrumenti za določanje azimuta; instrumenti za merjenje zemljišča; instrumenti za niveliranje; instrumenti za opazovanje; integrirana vezja; inverterji (elektrika); ionizatorji, razen za zrak ali vodo; iskalniki, fotografski; izplakovalne banjice (fotografija); jahalne čelade; juke-boxi (za računalnike); kabli, električni; kalibri (merilna naprava); kapilarne cevi; kartice z integriranim vezjem (smart cards); kasete za video-igre; kasetofoni; katode; katodne naprave proti rjavenju; kazalniki hitrosti; kazalniki količine; kazalniki temperature; kazalniki tlaka; kemijski aparati in instrumenti; kinematografski filmi; kislinometri; kislinometri za akumulatorje; klinometri; ključavnice, električne; kljunasta merila; koaksialni kabli; kodirane magnetne kartice; kolektorji, električni; kompaktne plošče - CD-ji (audio, video); komparatorji; kompasi; kompasi (merilni inštrumenti); komutatorji; komutatorji, električni (preklopne električne naprave); kondenzatorji, električni; konektorji (elektrika); kontakti (električni); kontaktne leče; kontrolne plošče (elektrika); kontrolni instrumenti za bojlerje; korekturne leče; kotomeri (merilni instrumenti); kozmografski inštrumenti; kristalni detektorji; krojaški metri; kromatografski aparati za laboratorijsko uporabo; kronografi (merilniki časa); kukala s povečevalnim steklom za vrata; laboratorijske centrifuge; laboratorijski pladnji; ladijske signalne naprave; ladijski kompasi; laktodensimetri; laktometri; laserji, razen za medicinske namene; laternae magicae; libele (instrumenti za določanje horizontale); logaritemska računala; lutke za oživljanje (učni aparat); lutke za testiranje trkov (simulacija karambola); magneti; magneti (dekorativni); magnetna zapestnica za identifikacijo; magnetne žice; magnetni diski; magnetni kodirniki; magnetni nosilci podatkov; magnetni trakovi; magnetofoni; majhne precizne tehtnice; manometri (aparati za merjenje pritiska); maske za varjenje; matematični instrumenti; material za električno napeljavo (žice, kabli); megafoni; mehanični znaki; mehanizmi za aparate na kovance; mehanizmi za aparate na žetone; mehanizmi za TV sprejemnike na kovance; mere; merice iz stekla; merila; merila (mizarstvo); merila za navoje; merila za nivo tekočih goriv; merilne mize (merilni instrumenti); merilne naprave; merilne naprave (števci); merilne naprave, električne; merilni instrumenti; merilniki električne izgube; merilniki frekvence; merilniki hitrosti (fotografija); merilniki hitrosti na ladjah; merilniki tlaka; merilniki valov; merilniki vrtljajev; meteorološki baloni; meteorološki instrumenti; metronomi (merilniki takta pri glasbi); microtomi; mikrofoni; mikrometri; mikrometrski vijaki za optične instrumente; mikroprocesorji; mikroskopi; miške (računalniška oprema); mizarski metri; modemi; monitorji (terminali) (računalniška oprema); monitorji (zasloni) (računalniški programi); mostične tehtnice; nadzorne naprave, električne; napeljave, električne; naprava za lomljenje svetlobe (mikroskopija); naprave in instrumenti za astronomijo; naprave in instrumenti za tehtanje; naprave in napeljave za proizvodnjo rentgenskih žarkov, razen za medicinske namene; naprave in stroji za sondiranje; naprave proti motnjam (elektrika); naprave za analizo zraka; naprave za avtomatsko upravljanje vozil; naprave za beleženje časa; naprave za daljinsko upravljanje; naprave za elektrolizo; naprave za fotografske kopije; naprave za kontrolo hitrosti vozil; naprave za medsebojno zvezo; naprave za merjenje debeline usnja; naprave za merjenje naklonskega kota; naprave za merjenje oddaljenosti; naprave za merjenje razdalj; naprave za merjenje soli; naprave za montažo kinematografskih filmov; naprave za prenos zvoka; naprave za pretakanje kisika; naprave za razmagnetenje magnetofonskih trakov; naprave za reprodukcijo zvoka; naprave za rezanje

filmov; naprave za snemanje zvoka; naprave za tehtanje; naprave za testiranje materialov; naprave za učenje; naprave za upravljanje liftov; naprave za uravnotežanje; naprave za zamenjavo gramofonskih igel; navigacijski aparati za vozila (panelni računalniki); navigacijski instrumenti; navijalne tuljave, vretenca (fotografija); navtični aparati in instrumenti; neonske znaki in izveski; naprave za pregledovanje jajc pri umetni luči; neprebojni jopiči; nitke, barvne, spletene za prepoznavanje električnih žic; nogavice z električnim gretjem; noniji (merilne naprave); nosilci zvoka; notesniki (osebni računalniki); objektivi (leče) (optika); objektivi za fotografiranje vesolja; oblačila izdelana posebej za laboratorije; obrazni zasloni za zaščito pri delu; obroči za kalibriranje; očala (optika); očala proti bleščanju; očala za šport; odbojne ploščice za zaščito v prometu, za osebno rabo; odcejalniki (fotografija); oddajniki (telefonija); oddajne naprave (telekomunikacije); oddajniki (telekomunikacije); oddajniki za elektronske signale; odjemne ročice za gramofone; odmerjevalniki; ogledala (optika); ognjevarna azbestna oblačila; ognjevarna oblačila; ohišja za akumulatorje; ohmmetri (merilniki upornosti pri elektriki); ojačevalci; ojačevalne elektronske cevi; ojačevalni elektronski ventili; oktanti; okularji; požarni alarmi (javljalniki požara); predvajalna naprava za zgoščenke (CD-player); prenapetostni regulatorji; prenosni predvajalniki; prenosni računalniki (lap-topi); prenosen radijski sprejemni in oddajni aparat (radiotelefon); prenosni radio (walkman); prenosni telefoni; pretvorniki, električni; prevodniki, električni; priključki za merilnike pritiska za ventile; priključki, električni; priključne doze (elektrika); prizme (optika); procesorji (centralne procesne enote); programi za računalniške igre; projekcijski zasloni; projektorji; prometna signalizacija (semaforji); protipožarna prekrivala; protipožarne črpalke; protivlomne napeljave, električne; protivlomne naprave; računala (abakusi); računala v obliki diska; računalniki; računalniške periferne enote; računalniške tipkovnice; računalniški programi - programska oprema, naložljiva preko računalniške mreže (internet…); računalniški programi, registrirani; računalniški software, registriran; računalniški pomnilnik (naprave); računski strojčki; radarji; radijski sprejemniki; radioaparati za vozila; radiološke naprave za industrijske namene; radiotelefonski aparati; radiotelefonski osebni pozivniki; radiotelegrafske aparati; rasterji za fotogravuro; ravnila; ravnila (merilni instrumenti); razdelilne omare (elektrika); razdelilne omarice (elektrika); razdelilne plošče (elektrika); razdelilni pulti (elektrika); reducirke (elektrotehnika); refraktometri; refraktorji; registracijske ure (priprave za registracijo časa); registrske blagajne; regulacijske naprave, električne; regulatorji hitrosti pri gramofonih; regulatorji napetosti za vozila; regulatorji toplote; regulatorji za odrsko razsvetljavo; releji, električni; rentgenske cevi, razen za medicinske namene; rentgenske fotografije, razen za medicinske namene; rentgenski aparati, razen za medicinske namene; rentgenski ekrani za industrijsko uporabo; reostati; respiratorji za filtriranje zraka (filtri plinske maske); rešetke za električne akumulatorje; rešilne boje; rešilne mreže; rešilne ponjave; rešilni jopiči; rešilni pasovi; rešilni splavi; retorte; retorte za laboratorijske poizkuse; rimske tehtnice; ročne tehtnice na vzvod; rokavice za potapljače; rokavice za zaščito pred rentgenskimi žarki za industrijske namene; rotorji (elektrika); saharometer; sateliti za znanstvene namene; satelitski navigacijski aparati; sekstanti; seštevalni strojčki; sferometri (merilniki ukrivljenosti površin, npr. leč); signali za meglo, ne eksplozivni; signalne boje; signalne piščalke; signalne svetilke; signalne table, svetlobne ali mehanske; signalni zvonci; silicijeve rezine (za integrirana vezja); simulatorji vožnje ali nadzor vozil; sirene; skenerji (računalniška oprema); slušalke (naglavne); smart cards (kartice z integriranim vezjem); sonarji; sončna očala; sončne baterije; sonde za znanstvene namene; sonometri (merilniki moči in lokacije zvoka); spectrografi; spektroskopi; spojke za električne žice; spojke za žice (elektrika); spojke, električne; spojnice (računalniška oprema); sponke za nos za potapljače in plavalce; sprožilci (fotografija); stativi za kamere (trinožna stojala); stekla za očala; steklo pokrito z električnim prevodnikom; stereoskopi; stereoskopske aparati; stikala za daljinsko upravljanje; stikala za reguliranje jakosti luči, električna; stikala, električna; stikalne omare (elektrika); stikalne plošče; stikalne ure, avtomatične; stojala za fotografske aparate; stojala za retorte; strelovodi; strojčki za kontrolo frankiranja; strojčki za štetje glasov; stroji za knjiženje; stroji za obdelovanje podatkov; stroji za štetje in sortiranje denarja; sulfitometri; sušilna stojala (fotografija); svetilke (optika); svetilke za temnice (fotografija); svetlobna elektronska kazala; svetlobne boje; svetlobni balast (za opozorila); svetlomeri; svinčene uteži; svinčnice (grezilne vrvi); svinec za svinčnice (grezilne vrvi); šablone (merilni instrumenti); ščipalniki (naočniki); ščitniki proti bleščanju; ščitniki za iskre; ščitniki za kolena za delavce; ščitniki za zobe; škatle s priborom za seciranje (mikroskopija); škatlice za stekla za mikroskope; škropilni sistemi za zaščito proti ognju; števci kilometrov za vozila; števci milj za vozila; števne naprave (števci); tahometri; taksimetri; talilni lonci za laboratorije; tehtnice; telefonske slušalke; telefonske žice; telefonski aparati; telegrafske naprave; telegrafske žice; telemetri; teleprinterji; teleskopi (daljnogledi z eno cevjo); televizijski sprejemniki; temnice (fotografija); teodoliti; termoionske cevi (radio); termometri, ne za medicinske namene; termostati; termostati za vozila; tiskana vezja; tiskalniki za računalnike; tiskana vezja; tokovni prekinjevalniki; totalizatorji (seštevalniki); tračne enote za računalnike; trakovi za čiščenje snemalne glave; trakovi za snemanje zvoka; transformatorji (elektrika); transponderji; tranzistorji, elektronski; triode; tuljave - dušilke; tuljave, električne; upori, električni; urejevalniki besedila; urinometri; USB ključki; usmerjevalniki toka; ušesni zatiči za potapljače; uteži; utripajoče luči (svetlobni signali); utripalke (signalne luči); vakuummetri; variometri; varnostne mreže; varnostni pasovi, ne za vozila in kot športna oprema; varnostni trikotniki za vozila; varovalke; varovalne mreže; verige za merjenje zemljišča; verižice za monokle; verižice za ščipalnike (naočniki); vetrna vreča (za določanje smeri vetra); vezni spoj za električne kable; video ekrani; video kasete; video-kamere (camcorders); videorekorderji; video-telefoni; videotrakovi; viskozimetri; visoko frekvenčne naprave; vmesniki (za računalnike); vodne tehtnice (libele); vodniki zvoka; vodomeri; voltmetri; vrvice za monokle; vrvice za ščipalnike (naočnike); vtikači, vtičnice in drugi električni konektorji; vžigalne baterije; vžigalne naprave, električne, daljinske; vžigalni kabli za motorje; zaklopi (fotografija);

zapiralniki tokokrogov; zasloni (fotografija); zasloni za branje teksta za TV napovedovalce (teleprompterji); zaslonke (fotografija); zaščitna oblačila proti ognju; zaščitna oblačila proti poškodbam, sevanju in ognju; zaščitna oblačila za letalce; zaščitne čelade; zaščitne čelade za šport; zaščitne maske; zaščitne naprave proti poškodbam, za osebno rabo; zaščitne naprave proti rentgenskim žarkom, razen za medicinske namene; zaščitne obloge za električne kable; zaščitne rokavice; zemljemerske aparati in instrumenti; zemljemerske letve; zemljemerske vodne tehtnice; zemljemerski drogovi; znaki svetleči; znaki, svetleči ali mehanski; zrcala za nadzorovanje dela; zvočni alarmi; zvočni lijaki za zvočnike; zvočniki; zvonci (alarmne naprave); zvonenja za prenosni telefon (naložljiva); železniške varnostne naprave; žepni računalniki; žice iz kovinske zlitine (za varovalke); žice za varovalke; žice, električne; živosrebrne libele. Nič od naštetega se ne nanaša na: elektronske publikacije, ki se lahko prenesejo v obliki knjig, iger, letakov, brošur, glasil, revij in periodike preko računalniške mreže; elektronske publikacije v zvezi z oglaševalskimi akcijami, promocijskimi dogodki, popusti in ugodnostmi pri nakupu izdelkov in storitev.

35: dekoriranje izložb; iskanje podatkov v računalniških datotekah (za druge); iskanje poroštev; izposoja prodajnih avtomatov; izposojanje pisarniških strojev in opreme; licitiranje; oblikovanje besedil; ocenjevanje volne; oddajanje v najem fotokopirnih strojev; organizacija časopisnih naročnin (za tretje osebe); poslovno vodenje hotelov; poslovno zastopanje v zvezi z nastopi umetnikov; selitvene storitve za podjetja; storitve fotokopiranja; storitve primerjave cen; storitve zunanjih izvajalcev, kot poslovna podpora (outsourcing); Nič od naštetega se ne nanaša na: oglasna dejavnost; vodenje komercialnih poslov; poslovna administracija; pisarniški posli; storitve v zvezi s komercializacijo blaga, storitve s področja raziskave tržišča, študije trženja; vodenje kooperacijskih poslov za tretje; profesionalno poslovno svetovanje; organizacija prireditev v reklamne namene; storitve urejanja v oglaševalske namene; izpopolnjevanje reklamnega gradiva; predstavitev blaga v komunikacijskih medijih; prikazi (demonstracije) izdelkov; javno plakatiranje; reklamiranje; reklamno oglaševanje po radiu, reklamno oglaševanje po televiziji, reklamno oglaševanje v tisku, reklamno oglaševanje po pošti, reklamno oglaševanje po spletu, reklamno oglaševanje po elektronski pošti, reklamno oglaševanje s plakati; tržne raziskave; raziskovanje in analiziranje trga; svetovanje pri oglaševanju; izvedba oglaševalskih ukrepov, kot so klubske dejavnosti in žrebanja; oglaševalne predstavitve in prireditve za informacijo o izdelkih; oglaševanje akcijskih ponudb; spletno pospeševanje prodaje blaga in storitev v akciji; oglaševanje, ki vključuje letake, popuste, kupone; objavljanje reklamnih besedil; poslovne informacije in nasveti za potrošnike; oglaševalske akcije; zagotavljanje popustov in ugodnosti pri nakupu izdelkov in storitev; informiranje o ugodnostih, promocijskih dogodkih, o promocijskih nagradah, cenah, popustih, akcijah, o promocijskih otvoritvah; storitve zagotavljanja popustov z nakupi; pospeševanje prodaje; pospeševanje prodaje blaga in storitev v akciji.

36: zavarovalništvo; finančni posli; denarni posli; posli v zvezi s posredovanjem nepremičnin; agencije za izterjavo dolgov; agencije za posredovanje (nepremičnine); aktuarski posli; bančne storitve preko telekomunikacijskih medijev; bančništvo; borzno notiranje; borzno posredovanje (efektni posli); carinarsko posredništvo; cenitev filatelistična; cenitev nakita; cenitev nepremičnin; cenitev numizmatična; cenitev starin; cenitev umetnin; dajanje v najem pisarn (nepremičnina); davčno svetovanje in cenitve; denarna nakazila preko elektronskih medijev (SWIFT); depo posli; dobrodelni prispevki (pobiranje); faktoring; fiduciarni posli; finančne analize; finančne naložbe; finančni kliring; finančni posli; finančno informiranje; finančno sponzoriranje; finančno svetovanje; finančno upravljanje; finančno vrednotenje (v zavarovalništvu, bančništvu, pri nepremičninah); fiskalne cenitve; garancijski in kavcijski posli; hramba dragocenosti; hramba dragocenosti v sefih; hranilniški posli; izdajanje debetnih kartic; izdajanje kreditnih kartic; izdajanje kreditnih kartic; izdajanje potovalnih čekov; izdajanje vrednostnih bonov; kreditno posredništvo; likvidacije podjetij (finančne storitve); lizing; lombardni posli; menjalniški posli; najemanje kreditov; obročna posojila; oddajanje stanovanj v najem; organizacija pobiranja in izterjave; pobiranje najemnin; pomorsko zavarovanje; posli z vrednostnimi papirji; posojila (financiranje); borzno posredništvo; ocenjevanje lesa (stoječa debla) (finančna cenitev); ocenjevanje volne (finančna cenitev); posredništvo (nepremičnine); posredovanje emisijskih kuponov (carbon credits); posredništvo z zgradbami; preverjanje čekov; protipožarno zavarovanje; skrbništvo (finančno); stanovanjsko posredništvo; storitve izplačevanja pokojnin; storitve skladov; upravljanje nepremičnin; upravljanje stanovanjskih zgradb; varnostno posojilo; vrednotenje stroškov vzdrževanja (finančna cenitev); vzajemni skladi; zakup kmetij; zakup nepremičnin; zastavljalni posli; zavarovalniško informiranje; zavarovalniško svetovanje; zavarovalništvo; zavarovalno posredništvo; zavarovanje nezgodno; zdravstveno zavarovanje; življenjsko zavarovanje.

38: telekomunikacije; brezžično predvajanje (storitve wireless broadcasting); časovno omejen dostop v globalno računalniško mrežo (oddajanje); elektronska pošta; faksimilni prenos; informiranje o telekomunikacijah; izposoja naprav za pošiljanje sporočil; kabelska televizija; klepetalnice (spletne); komuniciranje preko mobilne telefonije; komuniciranje preko računalniških terminalov; komunikacije po mreži optičnih vlaken; oddajanje radijskih programov; oddajanje televizijskih programov; oddajanje oddajanje v najem časovno omejenega dostopa v globalno računalniško mrežo; oddajanje v najem modemov; oddajanje v najem telefaksnih naprav; oddajanje v najem telefonov; oddajanje v najem telekomunikacijske opreme; omogočanje dostopa do baz podatkov; omogočanje dostopa do globalne računalniške mreže; omogočanje spletnih klepetalnic; omogočanje telekomunikacijskih kanalov za storitve TV-prodaje; omogočenje telekomunikacijskih povezav z globalno računalniško mrežo; osebni klic (paging) (radijski, telefonski ali elektronska komunikacija druge vrste); posredovanje sporočil; pošiljanje telegramov; prenašanje telegramov; prenos digitalnih datotek; prenos voščilnic na spletu; računalniško podprto prenašanje sporočil in slik; satelitsko prenašanje; storitve elektronskih oglasnih panojev

(telekomunikacijske storitve); storitve zvočne pošte; telefonske storitve; telefonsko komuniciranje; telegrafske storitve; telegrafsko komuniciranje; telekomunikacijski kanali (omogočanje) za TV prodajo; telekomunikacijsko usmerjanje in povezave; telekonferenčne storitve; teleks storitve; tiskovne agencije; zbiranje in distribucija novic.

41: izobraževanje; pouk; razvedrilo; športne in kulturne dejavnosti; akademije (izobraževanje); cirkusi; diskoteke; dopisno izobraževanje; dresura živali; filmska produkcija, razen oglaševalskih filmov; filmski studiji; fotografiranje; fotografske reportaže; igre na srečo; igrišča za golf (dano na razpolago); informiranje o izobraževanju; informiranje o prireditvah; informiranje o rekreaciji; inštruiranje; internatske šole; izobrazbeni izpiti; izobraževanje; izposoja igrač; izposoja kasetnih videorekorderjev; izposoja kinematografskih filmov; izposoja kinoprojektorjev in pripomočkov; izposoja knjig; izposoja odrskih scen; izposoja opreme za igre; izposoja potapljaških oblačil; izposoja radijskih in televizijskih aparatov; izposoja scen za predstave; izposoja športne opreme (razen vozil); izposoja video trakov; izposoja zvočnih posnetkov; klubske storitve (za zabave ali za izobraževanje); knjižnice; loterijski posli; merjenje časa na športnih prireditvah; mobilne knjižnice; muzeji (muzejske razstave in predstavitve); namizno založništvo; nastopanje v živo; nudenje iger na računalniški mreži; nudenje on-line elektronskih publikacij (ki jih ni mogoče naložiti preko računalniške mreže); obdelava (izdajanje) video-trakov; objavljanje besedil (razen reklam); objavljanje elektronskih knjig in revij na računalniški mreži; objavljanje knjig; oddajanje stadionov v najem; oddajanje v najem audio-opreme; oddajanje v najem reflektorskih naprav za gledališke scene in studia; oddajanje v najem športnih igrišč; oddajanje v najem teniških igrišč; oddajanje v najem video-kamer; oddajanje v najem video-kamer za predvajanje; organizacija in izvedba seminarjev; organizacija in vodenje kolokvijev; organizacija in vodenje koncertov; organizacija in vodenje konferenc; organizacija in vodenje kongresov; organizacija in vodenje simpozijev; organizacija kulturnih ali izobraževalnih razstav; organizacija modnih revij v razvedrilne namene; organizacija športnih tekmovanj; organizacija tekmovanj (zabavnih in izobraževalnih); organiziranje in vodenje učnih delavnic (šolanje); organiziranje lepotnih tekmovanj; organiziranje nastopov (storitve impresarijev); organiziranje plesov; organiziranje zabavnih prireditev na ulici; orkestralni nastopi; oskrba z rekreacijski pripomočki; otroški vrtci; pisanje nereklamnih tekstov; planiranje družabnih prireditev; počitniški tabori; podnaslavljanje; poklicna prekvalifikacija; poklicno usmerjanje; poučevanje; poziranje za umetnike; praktično izpopolnjevanje (predstavitve); predvajanje kinematografskih predstav; prevajalstvo; prevajanje jezika kretenj; produkcija filmov na video trakovih; produkcija glasbe; produkcija gledaliških predstav; produkcija predstav; produkcija radijskih in televizijskih programov; prostori za casino; prostori za glasbene prireditve; prostori za šport (dano na razpolago); radijske oddaje za zabavo; religiozno izobraževanje; rezerviranje vstopnic za predstave; sinhronizacijske storitve; snemalni studiji; snemanje na mikrofilm; snemanje videotrakov; storitve agencij za prodajo kart (razvedrilo); storitve časopisnih poročevalcev; storitve disc jockeyev; storitve glasbenega komponiranja; storitve karaok; storitve lepopisa (kaligrafija); storitve nočnih klubov; storitve osebnih trenerjev (fitnes vadba); storitve pisanja scenarijev; storitve prevajalcev; storitve urejanja publikacij (nereklamnih); športna tabori; telesna vzgoja; poučevanje gimnastike; televizijski zabavni program; usposabljanje (coaching); vodenje fitnes skupin; zabave; zabaviščne dejavnosti; zabaviščni parki; zdravstveni klubi (zdravstvena in fitnes vadba); živalski vrtovi.

42: znanstvene in tehnološke storitve ter raziskave in storitve oblikovanja - projektiranja v zvezi s tem; industrijske analize in raziskave; oblikovanje in razvoj računalniške strojne in programske opreme; analize rokopisa (grafologija); analize vode; analize za izkoriščanje naftnih polj; arhitekturne dejavnosti; arhitekturno svetovanje; bakteriološke raziskave; biološke raziskave; digitalizacija dokumentov (skeniranje); fizikalne raziskave; geološke preiskave; geološke študije; geološke raziskave; grafično oblikovanje; industrijsko oblikovanje; inženirske storitve; iskanje nafte; iskanje naftnih polj; izposoja računalnikov; kalibracija (umerjanje); kemične analize; kemijske raziskave; kemijske storitve; kontrola kvalitete; konvertiranje podatkov ali dokumentov iz fizične v elektronsko obliko; kopiranje računalniških programov; kozmetične raziskave; meteorološke informacije; modno oblikovanje oblačil; načrtovanje in vzdrževanje spletnih strani za druge; načrtovanje konstrukcij; geodetske storitve; nudenje iskalnikov po Internetu; oblikovanje (industrijsko); oblikovanje embalaže; oblikovanje notranjosti prostorov (interierov); oblikovanje računalniške programske opreme; ocenjevanje lesa (stoječa debla) (vrednotenje kvalitete); ocenjevanje volne (vrednotenje kvalitete); oddajanje računalniške programske opreme v najem; oddajanje spletnih serverjev; podatkovna konverzija računalniških programov in podatkov (ne fizična konverzija); podvodno raziskovanje; ponovna vzpostavitev računalniških podatkov; poskusno vrtanje pri iskanju nafte; posodobitev računalniške programske opreme; potrjevanje (ugotavljanje) pristnosti umetniških del; preizkušanje tekstila; preizkušanje materialov; projektiranje računalniških sistemov; projektne študije (tehniške); računalniška programska oprema (oblikovanje); računalniška programska oprema (posodobitev); računalniške sistemske analize; računalniško programiranje; raziskave in razvoj (za druge); raziskave na področju strojništva; raziskave na področju varstva okolja; razprševanje oblakov (zaščita proti toči); spremljanje računalniških sistemov na daljinsko upravljanje; storitve gostovanja na spletnem strežniku; storitve znanstvenih laboratorijev; storitve zaščite pred računalniškimi virusi; svetovanje na področju načrtovanja in razvoja računalniške opreme; svetovanje na področju računalniške programske opreme; svetovanje na področju varčevanja z energijo; tehnično testiranje primernosti vozil za vožnjo; tehniške raziskave; tehniški nadzor; testiranje naftnih vrtin; urbano načrtovanje; vgraditev računalniške programske opreme; vremenske informacije; vremenske napovedi; vzdrževanje računalniške programske opreme; zagotavljanje znanstvenih informacij, nasvetov in svetovanja v zvezi z emisijsko izravnavo (carbon offsetting); zemljemerstvo.

Za prijavo znamke
(210) 201671337
objavljeno
(441) 30.12.2016
je nova navedba seznama blaga oziroma storitev
(510,511)
09: računalniški programi; računalniški software: vsi omenjeni proizvodi se navezujejo na raziskave in razvoj naprednih tehnologij s področja realno časovnega prikaza virtualnih okolij, izračuna umetne inteligence ter preciznih fizikalnih in balističnih simulacij. Naši produkti in aplikacije so vizualizacije, simulacije in trenažerji, ki so namenjeni naprednemu izobraževanju in vadbi zaposlenih tako v vladnih kot v nevladnih organizacijah.
42: oblikovanje računalniške programske opreme; računalniška programska oprema (oblikovanje); računalniška programska oprema (posodobitev); računalniško programiranje; raziskave in razvoj (za druge): vse omenjene storitve se navezujejo na raziskave in razvoj naprednih tehnologij s področja realno časovnega prikaza virtualnih okolij, izračuna umetne inteligence ter preciznih fizikalnih in balističnih simulacij. Naši produkti in aplikacije so vizualizacije, simulacije in trenažerji, ki so namenjeni naprednemu izobraževanju in vadbi zaposlenih tako v vladnih kot v nevladnih organizacijah.

PRIJAVITELJ:

Za prijavo znamke
(210) 201670237
objavljeno
(441) 31.08.2016
je nova navedba prijavitelja
(731) Svetovne tehnologije d.o.o.,
Ulica stare pravde 10, 1000 Ljubljana, SI

Za prijavo znamke
(210) 201670748
objavljeno
(441) 31.08.2016
je nova navedba prijavitelja
(731) CRDCE d.o.o.,
Stegne 25 A, 1000 Ljubljana, SI

Za prijavo znamke
(210) 201670755
objavljeno
(441) 30.09.2016
je nova navedba prijavitelja
(731) CRDCE d.o.o.,
Stegne 25 A, 1000 Ljubljana, SI

Za prijavo znamke
(210) 201671148
objavljeno
(441) 30.11.2016
je nova navedba prijavitelja
(731) SENIORJI.INFO,
Slovenska cesta 17, 1000 Ljubljana, SI

Registrirane znamke

V tem podpoglavju so objavljeni podatki o registriranih znamkah.

V skladu s členom 103(2) zakona o industrijski lastnini (Uradni list RS, št. 51/2006 — uradno prečiščeno besedilo in 100/2013, v nadaljnjem besedilu: zakon) so v razdelku **Registracije znamk** objavljeni podatki o registracijah znamk.

Bibliografski zapisi so urejeni po registrskih številkah. Podatki so označeni s kodami INID * za znamke (WIPO standard ST.60), ki imajo naslednji pomen:

(111)	registrska številka	(151)	datum registracije
		(181)	datum izteka registracije **
(210)	številka prijave	(220)	datum vložitve prijave
(441)	datum objave prijave	(450)	datum objave znamke
(551)	navedba, da gre za kolektivno znamko		
(732)	imetnik znamke oziroma nosilec kolektivne znamke		

V primeru zožitve seznama blaga oziroma storitev v postopku zaradi vloženega ugovora ali na zahtevo prijavitelja se ponovno objavi:

(511)	navedba razredov po Nicejski klasifikaciji blaga in storitev
(510)	seznam blaga oziroma storitev

V razdelku **Delni prenosi znamk** so objavljeni podatki o znamkah, ki so bile vpisane v register zaradi delnih prenosov pravic v skladu s členom 75(1) zakona. V teh primerih je pod kodo INID (646) navedena registrska številka znamke, iz katere je bila zaradi delnega prenosa pravice v register vpisana znamka.

Podatki o obnovitvah znamk so objavljeni v razdelku **Obnovitve registracij znamk**. V teh primerih sta pod kodama INID (156) oziroma (186) navedena datuma obnovitve oziroma izteka obnovljene registracije. V primeru zožitve seznama blaga oziroma storitev po objavi registracije se seznam ponovno objavi.

* **I**nternationally agreed **N**umbers for the **I**dentification of **D**ata

** Znamka traja deset let od datuma vložitve prijave. V skladu s členom 52(2) zakona pa jo lahko imetnik poljubno mnogokrat obnovi za obdobje deset let, šteto od datuma vložitve prijave.

Registracije znamk

(111) **201371068** (151) 13.05.2014
(181) 11.09.2023
(210) 201371068 (220) 11.09.2013
(441) 31.12.2013 (450) 26.04.2017
(732) Zdešar Aljaž,
Šujica 3, 1356 Dobrova, SI

(111) **201371245** (151) 20.03.2017
(181) 22.10.2023
(210) 201371245 (220) 22.10.2013
(441) * 31.12.2013 (450) 26.04.2017
(732) ALCAD d.o.o.,
Zgornja Bistrica 4, 2310 Slovenska Bistrica, SI

* *Zožitev seznama blaga/storitev glede na objavo prijave*

(510,511)

41: izobraževanje; izobraževanje na področju rabe računalniške strojne in programske opreme, organizacija in izvedba tečajev, seminarjev, konferenc, kongresov in simpozijev, izobraževanje na področju poslovnega modeliranja s pomočjo programskih orodij.

42: računalniško programiranje, načrtovanje, oblikovanje in razvoj računalniške programske opreme, oblikovanje in posodobitev računalniške programske opreme po meri uporabnika, razvoj in oblikovanje programov za elektronsko poslovanje v oblaku, svetovanje za celovito svetovanje na področju računalniške strojne in programske opreme, razvoj programske podporo vodenja, nadzora in ukrepanja v proizvodnem procesu, informacijski sistemi, računalniški in informacijski inženiring, elektronsko arhiviranje in varovanje podatkov.

(111) **201470627** (151) 24.03.2017
(181) 09.05.2024
(210) 201470627 (220) 09.05.2014
(441) * 30.06.2014 (450) 26.04.2017
(732) Kramarič Simon,
Partizanska pot 15c, 8340 Črnomelj, SI

* *Zožitev seznama blaga/storitev glede na objavo prijave*

(510,511)

14: žlahtne kovine in njihove zlitine; zlatarski izdelki, nakit, dragi kamni; ure in kronometrski instrumenti.

(111) **201470638** (151) 10.03.2017
(181) 12.05.2024
(210) 201470638 (220) 12.05.2014
(441) 31.07.2014 (450) 26.04.2017
(732) COLLEGIUM MONDIAL TRAVEL,
potovalna agencija, d.o.o.,
Šmartinska cesta 152, 1000 Ljubljana, SI

(111) **201470639** (151) 10.03.2017
(181) 12.05.2024
(210) 201470639 (220) 12.05.2014
(441) 31.07.2014 (450) 26.04.2017
(732) COLLEGIUM MONDIAL TRAVEL,
potovalna agencija, d.o.o.,
Šmartinska cesta 152, 1000 Ljubljana, SI

(111) **201570250** (151) 23.03.2017
(181) 05.06.2025
(210) 201570250 (220) 05.06.2015
(441) 30.10.2015 (450) 26.04.2017
(732) Dvornik Klemen, v.d. predsednika DSFU,
Za gradom 6, 1000 Ljubljana, SI;
DSFU,
Novi trg 2, 1000 Ljubljana, SI

(111) **201571161** (151) 06.03.2017
(181) 06.10.2025
(210) 201571161 (220) 06.10.2015
(441) 31.12.2015 (450) 26.04.2017
(732) AZiP, d.o.o.,
Ljubljanska cesta 55, 2327 Rače, SI

(111) **201571489** (151) 03.02.2017
(181) 29.12.2025
(210) 201571489 (220) 29.12.2015
(441) 29.04.2016 (450) 26.04.2017
(732) Denis Sadiković,
Vrhovci cesta XVII/2, 1125 Ljubljana, SI

(111) **201670006** (151) 28.02.2017
(181) 05.01.2026
(210) 201670006 (220) 05.01.2016
(441) 31.08.2016 (450) 26.04.2017
(732) Dushko Stojkov,
Koleshino 76, Opstina Novo Selo, Strumica, MK

(111) **201670052** (151) 06.03.2017
(181) 15.01.2026
(210) 201670052 (220) 15.01.2016
(441) 29.02.2016 (450) 26.04.2017
(732) Unilever N.V.,
Weena 455, 3013 AL Rotterdam, NL

(111) **201670069** (151) 28.02.2017
(181) 19.01.2026
(210) 201670069 (220) 19.01.2016
(441) 30.06.2016 (450) 26.04.2017
(732) Alenka Jezeršek,
Golniška cesta 93, 4000 Kranj, SI

(111)	**201670087**	(151)	28.02.2017
		(181)	24.01.2026
(210)	201670087	(220)	24.01.2016
(441)	31.05.2016	(450)	26.04.2017
(732)	PRO PLUS d.o.o., Kranjčeva ulica 26, 1000 Ljubljana, SI		

(111)	**201670088**	(151)	13.03.2017
		(181)	24.01.2026
(210)	201670088	(220)	24.01.2016
(441) *	31.05.2016	(450)	26.04.2017
(732)	PRO PLUS d.o.o., Kranjčeva ulica 26, 1000 Ljubljana, SI		

* *Zožitev seznama blaga/storitev glede na objavo prijave*

(510,511)

09: računalniška strojna in/ali programska oprema ter dodatki, ki jih ne obsegajo drugi razredi; računalniški posneti operacijski programi in/ali sistemi; posneti računalniški programi za pristop k podatkovnim bazam, za telekomunikacijske storitve, za računalniške mreže, za biltene- razglasne table; računalniški programi na magnetnem ali optičnem mediju; monitorji in tiskalniki; znanstveni, pomorski, geodetski, fotografski, kinematografski, tehtalni, merilni, signalizacijski, kontrolni (nadzorni), reševalni ter učni aparati in instrumenti; aparati in instrumenti za prevajanje, preklapljanje, transformiranje, akumuliranje, regulacijo ali kontrolo električne energije; aparati za snemanje, prenos in reprodukcijo zvoka in slike; magnetni nosilci zapisov, zvočne plošče; CD-ji; DVDji in ostali zvočni mediji; mehanizmi za aparate na kovance; registrske blagajne, računski stroji, oprema za obdelavo informacij in računalniki; računalniški software; gasilni aparati.

16: papir, lepenka in izdelki iz teh snovi, ki jih ne obsegajo drugi razredi; pisarniški material; lepila za pisarniški material ali za gospodinjstvo; potrebščine za umetnike; čopiči; pisalni stroji in pisarniški pribor (razen pohištva); material za učenje ali poučevanje (razen aparatov); zavijalni materiali iz umetnih snovi (ki jih ne obsegajo drugi razredi); tiskarske črke; klišeji.

35: oglasna dejavnost; vodenje komercialnih poslov; poslovna administracija; pisarniški posli; administrativna obdelava nakupnih naročil; administrativne storitve; agencije za poslovne informacije; davčne napovedi; dekoriranje izložb; distribucija vzorcev; ekonomske prognoze; fakturiranje; iskanje podatkov v računalniških datotekah (za druge); iskanje poroštev; izbiranje in vnašanje podatkov v računalniške baze; izpopolnjevanje reklamnega gradiva; izposoja prodajnih avtomatov; izposojanje pisarniških strojev in opreme; javnomnenjske raziskave; kadrovanje; knjigovodstvo; licitiranje; maloprodajne ali veleprodajne storitve za farmacevtske, veterinarske in sanitarne proizvode in medicinske potrebščine; manekenske storitve za reklamne namene ali prodajno promocijo; neposredno reklamno oglaševanje po pošti; objavljanje reklamnih besedil; oblikovanje besedil; obračunavanje plač; oddajanje oglaševalskega prostora v komunikacijskih medijih; oddajanje oglasnih površin v najem; oddajanje propagandnih sredstev v najem; oddajanje v najem fotokopirnih strojev; oglaševanje po računalniški mreži; organizacija časopisnih naročnin (za tretje osebe); organizacija modnih revij v reklamne namene; organizacija razstav za komercialne ali reklamne namene; organiziranje trgovinskih sejmov za komercialne ali reklamne namene; pisanje reklamnih tekstov; plakatiranje; pomoč pri industrijskem ali poslovnem vodenju; pomoč pri poslovnem vodenju; poslovna administracija v zvezi z licenciranjem blaga in storitev za druge; poslovne cenitve; poslovne informacije; poslovne informacije in nasveti za potrošnike; poslovne poizvedbe; poslovne raziskave; poslovne raziskave, poizvedbe; poslovne storitve za športnike; poslovno organizacijsko svetovanje; poslovno vodenje hotelov; poslovno zastopanje v zvezi z nastopi umetnikov; pospeševanje prodaje (za druge); predstavitev blaga v komunikacijskih medijih (prodaja na drobno); prikazi (demonstracije) izdelkov; priprava sporočil za javnost; produkcija oglaševalskih filmov; prokuratorske storitve (nabava blaga in storitev za druga podjetja); psihološko testiranje za potrebe kadrovanja; raziskovanje in zbiranje podatkov iz medijev; razširjanje reklamnih materialov; reklamiranje; reklamiranje po pošti; reklamne agencije; reklamno oglaševanje po radiu; reklamno oglaševanje po televiziji; reprodukcija dokumentov; revizija poslovanja; saldakonti; selitvene storitve za podjetja; sestavljanje statistik; sistemiziranje informacij v računalniške baze; sprejemanje telefonskih klicev (za odsotne naročnike); stenografiranje; stiki z javnostjo; storitve fotokopiranja; storitve primerjave cen; storitve strokovnjakov za poslovno učinkovitost; storitve TV trženja; storitve urejanja v oglaševalske namene; storitve zunanjih izvajalcev, kot poslovna podpora (outsourcing); strojepisje; strokovno poslovno svetovanje; stroškovno - cenovne analize; svetovalne storitve s področja poslovnega vodenja; svetovanje pri kadrovanju; svetovanje pri poslovodenju; svetovanje s področja poslovne organizacije in vodenja; transkripcijske storitve; trženje (marketing); tržne raziskave; uvozno - izvozne agencije; vodenje računalniških datotek; zaposlovalne agencije; zbiranje naročnin na telekomunikacijske storitve za druge.

38: telekomunikacije; brezžično predvajanje (storitve wireless broadcasting); elektronska pošta; faksimilni prenos; informiranje o telekomunikacijah; izposoja naprav za pošiljanje sporočil; kabelska televizija; komuniciranje preko mobilne telefonije; komuniciranje preko računalniških terminalov; komunikacije po mreži optičnih vlaken; nudenje spletnih forumov; oddajanje radijskih programov; oddajanje televizijskih programov; oddajanje v najem časovno omejenega dostopa v globalno računalniško mrežo; oddajanje v najem modemov; oddajanje v najem telefaksnih naprav; oddajanje v najem telefonov; oddajanje v najem telekomunikacijske opreme; omogočanje dostopa do baz podatkov; omogočanje dostopa do globalne računalniške mreže; omogočanje spletnih klepetalnic; omogočanje telekomunikacijskih kanalov za storitve TV-prodaje; omogočenje telekomunikacijskih povezav z globalno računalniško mrežo; osebni klic (paging) radijski, telefonski ali elektronska komunikacija druge vrste; posredovanje sporočil; prenašanje telegramov; prenos digitalnih

datotek; prenos voščilnic na spletu; računalniško podprto prenašanje sporočil in slik; satelitsko prenašanje; storitve elektronskih oglasnih panojev (telekomunikacijske storitve); storitve videokonferenc; storitve zvočne pošte; telefonske storitve; telefonsko komuniciranje; telegrafske storitve; telegrafsko komuniciranje; telekomunikacijsko usmerjanje in povezave; telekonferenčne storitve; teleks storitve; tiskovne agencije.

41: izobraževanje; pouk; razvedrilo; športne in kulturne dejavnosti; akademije (izobraževanje); cirkusi; diskoteke; dopisno izobraževanje; dresura živali; filmska produkcija, razen oglaševalskih filmov; filmski studiji; fotografiranje; fotografske reportaže; igre na srečo; igrišča za golf (dano na razpolago); informiranje o izobraževanju; informiranje o prireditvah; informiranje o rekreaciji; inštruiranje; internatske šole; izobrazbeni izpiti; izobraževanje; izposoja igrač; izposoja kasetnih videorekorderjev; izposoja kinematografskih filmov; izposoja kinoprojektorjev in pripomočkov; izposoja knjig; izposoja odrskih scen; izposoja opreme za igre; izposoja potapljaških oblačil; izposoja radijskih in televizijskih aparatov; izposoja scen za predstave; izposoja športne opreme (razen vozil); izposoja video trakov; izposoja zvočnih posnetkov; klubske storitve (za zabave ali za izobraževanje); knjižnice; loterijski posli; merjenje časa na športnih prireditvah; mobilne knjižnice; muzeji (muzejske razstave in predstavitve); namizno založništvo; nastopanje v živo; nudenje iger na računalniški mreži; nudenje on-line elektronskih publikacij (ki jih ni mogoče naložiti preko računalniške mreže); obdelava (izdajanje) video-trakov; objavljanje besedil (razen reklam); objavljanje elektronskih knjig in revij na računalniški mreži; objavljanje knjig; oddajanje stadionov v najem; oddajanje v najem audio-opreme; oddajanje v najem reflektorskih naprav za gledališke scene in studia; oddajanje v najem športnih igrišč; oddajanje v najem teniških igrišč; oddajanje v najem video-kamer; oddajanje v najem video-kamer za predvajanje; organizacija in izvedba seminarjev; organizacija in vodenje kolokvijev; organizacija in vodenje koncertov; organizacija in vodenje konferenc; organizacija in vodenje kongresov; organizacija in vodenje simpozijev; organizacija kulturnih ali izobraževalnih razstav; organizacija modnih revij v razvedrilne namene; organizacija športnih tekmovanj; organizacija tekmovanj (zabavnih in izobraževalnih); organiziranje in vodenje učnih delavnic (šolanje); organiziranje lepotnih tekmovanj; organiziranje nastopov (storitve impresarijev); organiziranje plesov; organiziranje zabavnih prireditev na ulici; orkestralni nastopi; oskrba z rekreacijski pripomočki; otroški vrtci; pisanje nereklamnih tekstov; planiranje družabnih prireditev; počitniški tabori; podnaslavljanje; poklicna prekvalifikacija; poklicno usmerjanje; poučevanje; poziranje za umetnike; praktično izpopolnjevanje (predstavitve); predvajanje kinematografskih predstav; prevajalstvo; prevajanje jezika kretenj; produkcija filmov na video trakovih; produkcija glasbe; produkcija gledaliških predstav; produkcija predstav; produkcija radijskih in televizijskih programov; prostori za casino; prostori za glasbene prireditve; prostori za šport (dano na razpolago); radijske oddaje za zabavo; religiozno izobraževanje; rezerviranje vstopnic za predstave; sinhronizacijske storitve; snemalni studiji; snemanje na mikrofilm; snemanje videotrakov; storitve agencij za prodajo kart (razvedrilo); storitve časopisnih poročevalcev; storitve disc jockeyev; storitve glasbenega komponiranja; storitve karaok; storitve lepopisa (kaligrafija); storitve nočnih klubov; storitve osebnih trenerjev (fitnes vadba); storitve pisanja scenarijev; storitve prevajalcev; storitve urejanja publikacij (nereklamnih); športna taborišča; telesna vzgoja; televizijski zabavni program; usposabljanje (coaching); vodenje fitnes skupin; zabave; zabaviščne dejavnosti; zabaviščni parki; zdravstveni klubi (zdravstvena in fitnes vadba); živalski vrtovi.

42: razvijanje, svetovanje in projektiranje računalniške in/ali programske opreme ter informacijskih sistemov; računalniško programiranje; storitve sestavljanja, vzdrževanja, servisiranja računalniške programske opreme; računalniški inženiring; načrtovanje računalniških in/ali telekomunikacijskih sistemov; svetovanje na področju uporabe računalniške strojne in/ali programske opreme; storitve v zvezi z vzpostavljanjem, vzdrževanjem in servisiranjem informacijskih struktur in/ali mrež, ki jih ne zajemajo drugi razredi; ustvarjanje in vzdrževanje spletnih strani; oblikovanje spletnih strani; tehnične storitve in tehnične svetovalne storitve za kreiranje, oblikovanje in vzdrževanje spletnih strani za druge; oblikovanje računalniške programske opreme, spletnih strani in računalniških omrežnih sistemov za druge; vzdrževanje in ažuriranje programske opreme in spletnih strani; računalniške storitve, predvsem oddajanje v najem pristopnega časa k elektronskim poštnim predalom, računalniškim bazam podatkov, računalniškim bazam podatkov v smislu računalniških biltenov-razglasnih tabel ter računalniških mrež; znanstvene in tehnološke storitve ter raziskave in storitve oblikovanja - projektiranja v zvezi s tem; industrijske analize in raziskave; oblikovanje in razvoj računalniške strojne in programske opreme.

(111)	**201670090**	(151)	24.03.2017
		(181)	24.01.2026
(210)	201670090	(220)	24.01.2016
(441)	31.08.2016	(450)	26.04.2017
(732)	PRO PLUS d.o.o., Kranjčeva ulica 26, 1000 Ljubljana, SI		

(111)	**201670091**	(151)	24.03.2017
		(181)	24.01.2026
(210)	201670091	(220)	24.01.2016
(441)	31.08.2016	(450)	26.04.2017
(732)	PRO PLUS d.o.o., Kranjčeva ulica 26, 1000 Ljubljana, SI		

(111)	**201670092**	(151)	24.03.2017
		(181)	24.01.2026
(210)	201670092	(220)	24.01.2016
(441)	31.08.2016	(450)	26.04.2017
(732)	PRO PLUS d.o.o., Kranjčeva ulica 26, 1000 Ljubljana, SI		

(111) **201670094** (151) 13.03.2017
(181) 24.01.2026
(210) 201670094 (220) 24.01.2016
(441) * 31.05.2016 (450) 26.04.2017
(732) PRO PLUS d.o.o.,
Kranjčeva ulica 26, 1000 Ljubljana, SI

* *Zožitev seznama blaga/storitev glede na objavo prijave*

(510,511)

09: računalniška strojna in/ali programska oprema ter dodatki, ki jih ne obsegajo drugi razredi; računalniški posneti operacijski programi in/ali sistemi; posneti računalniški programi za pristop k podatkovnim bazam, za telekomunikacijske storitve, za računalniške mreže, za biltene- razglasne table; računalniški programi na magnetnem ali optičnem mediju; monitorji in tiskalniki; znanstveni, pomorski, geodetski, fotografski, kinematografski, tehtalni, merilni, signalizacijski, kontrolni (nadzorni), reševalni ter učni aparati in instrumenti; aparati in instrumenti za prevajanje, preklapljanje, transformiranje, akumuliranje, regulacijo ali kontrolo električne energije; aparati za snemanje, prenos in reprodukcijo zvoka in slike; magnetni nosilci zapisov, zvočne plošče; CD-ji; DVD ji in ostali zvočni mediji; mehanizmi za aparate na kovance; registrske blagajne, računski stroji, oprema za obdelavo informacij in računalniki; računalniški software; gasilni aparati.

16: papir, lepenka in izdelki iz teh snovi, ki jih ne obsegajo drugi razredi; pisarniški material; lepila za pisarniški material ali za gospodinjstvo; potrebščine za umetnike; čopiči; pisalni stroji in pisarniški pribor (razen pohištva); material za učenje ali poučevanje (razen aparatov); zavijalni materiali iz umetnih snovi (ki jih ne obsegajo drugi razredi); tiskarske črke; klišeji.

35: oglasna dejavnost; vodenje komercialnih poslov; poslovna administracija; pisarniški posli; administrativna obdelava nakupnih naročil; administrativne storitve; agencije za poslovne informacije; davčne napovedi; dekoriranje izložb; distribucija vzorcev; ekonomske prognoze; fakturiranje; iskanje podatkov v računalniških datotekah (za druge); iskanje poroštev; izbiranje in vnašanje podatkov v računalniške baze; izpopolnjevanje reklamnega gradiva; izposoja prodajnih avtomatov; izposojanje pisarniških strojev in opreme; javnomnenjske raziskave; kadrovanje; knjigovodstvo; licitiranje; maloprodajne ali veleprodajne storitve za farmacevtske, veterinarske in sanitarne proizvode in medicinske potrebščine; manekenske storitve za reklamne namene ali prodajno promocijo; neposredno reklamno oglaševanje po pošti; objavljanje reklamnih besedil; oblikovanje besedil; obračunavanje plač; oddajanje oglaševalskega prostora v komunikacijskih medijih; oddajanje oglasnih površin v najem; oddajanje propagandnih sredstev v najem; oddajanje v najem fotokopirnih strojev; oglaševanje po računalniški mreži; organizacija časopisnih naročnin (za tretje osebe); organizacija modnih revij v reklamne namene; organizacija razstav za komercialne ali reklamne namene; organiziranje trgovinskih sejmov za komercialne ali reklamne namene; pisanje reklamnih tekstov; plakatiranje; pomoč pri industrijskem ali poslovnem vodenju; pomoč pri poslovnem vodenju; poslovna administracija v zvezi z licenciranjem blaga in storitev za druge; poslovne cenitve; poslovne informacije; poslovne informacije in nasveti za potrošnike; poslovne poizvedbe; poslovne raziskave; poslovne raziskave, poizvedbe; poslovne storitve za športnike; poslovno organizacijsko svetovanje; poslovno vodenje hotelov; poslovno zastopanje v zvezi z nastopi umetnikov; pospeševanje prodaje (za druge); predstavitev blaga v komunikacijskih medijih (prodaja na drobno); prikazi (demonstracije) izdelkov; priprava sporočil za javnost; produkcija oglaševalskih filmov; prokuratorske storitve (nabava blaga in storitev za druga podjetja); psihološko testiranje za potrebe kadrovanja; raziskovanje in zbiranje podatkov iz medijev; razširjanje reklamnih materialov; reklamiranje; reklamiranje po pošti; reklamne agencije; reklamno oglaševanje po radiu; reklamno oglaševanje po televiziji; reprodukcija dokumentov; revizija poslovanja; saldakonti; selitvene storitve za podjetja; sestavljanje statistik; sistemiziranje informacij v računalniške baze; sprejemanje telefonskih klicev (za odsotne naročnike); stenografiranje; stiki z javnostjo; storitve fotokopiranja; storitve primerjave cen; storitve strokovnjakov za poslovno učinkovitost; storitve TV trženja; storitve urejanja v oglaševalske namene; storitve zunanjih izvajalcev, kot poslovna podpora (outsourcing); strojepisje; strokovno poslovno svetovanje; stroškovno - cenovne analize; svetovalne storitve s področja poslovnega vodenja; svetovanje pri kadrovanju; svetovanje pri poslovodenju; svetovanje s področja poslovne organizacije in vodenja; transkripcijske storitve; trženje (marketing); tržne raziskave; uvozno - izvozne agencije; vodenje računalniških datotek; zaposlovalne agencije; zbiranje naročnin na telekomunikacijske storitve za druge.

38: telekomunikacije; brezžično predvajanje (storitve wireless broadcasting); elektronska pošta; faksimilni prenos; informiranje o telekomunikacijah; izposoja naprav za pošiljanje sporočil; kabelska televizija; komuniciranje preko mobilne telefonije; komuniciranje preko računalniških terminalov; komunikacije po mreži optičnih vlaken; nudenje spletnih forumov; oddajanje radijskih programov; oddajanje televizijskih programov; oddajanje v najem časovno omejenega dostopa v globalno računalniško mrežo; oddajanje v najem modemov; oddajanje v najem telefaksnih naprav; oddajanje v najem telefonov; oddajanje v najem telekomunikacijske opreme; omogočanje dostopa do baz podatkov; omogočanje dostopa do globalne računalniške mreže; omogočanje spletnih klepetalnic; omogočanje telekomunikacijskih kanalov za storitve TV-prodaje; omogočenje telekomunikacijskih povezav z globalno računalniško mrežo; osebni klic (paging) radijski, telefonski ali elektronska komunikacija druge vrste; posredovanje sporočil; prenašanje telegramov; prenos digitalnih datotek; prenos voščilnic na spletu; računalniško podprto prenašanje sporočil in slik; satelitsko prenašanje; storitve elektronskih oglasnih panojev (telekomunikacijske storitve); storitve videokonferenc; storitve zvočne pošte; telefonske storitve; telefonsko komuniciranje; telegrafske storitve; telegrafsko komuniciranje; telekomunikacijsko usmerjanje in povezave; telekonferenčne storitve; teleks storitve; tiskovne agencije.

41: izobraževanje; pouk; razvedrilo; športne in kulturne dejavnosti; akademije (izobraževanje); cirkusi; diskoteke; dopisno izobraževanje; dresura živali; filmska produkcija, razen oglaševalskih filmov; filmski studiji; fotografiranje; fotografske reportaže; igre na srečo; igrišča za golf (dano na razpolago); informiranje o izobraževanju; informiranje o prireditvah; informiranje o rekreaciji; inštruiranje; internatske šole; izobrazbeni izpiti; izobraževanje; izposoja igrač; izposoja kasetnih videorekorderjev; izposoja kinematografskih filmov; izposoja kinoprojektorjev in pripomočkov; izposoja knjig; izposoja odrskih scen; izposoja opreme za igre; izposoja potapljaških oblačil; izposoja radijskih in televizijskih aparatov; izposoja scen za predstave; izposoja športne opreme (razen vozil); izposoja video trakov; izposoja zvočnih posnetkov; klubske storitve (za zabave ali za izobraževanje); knjižnice; loterijski posli; merjenje časa na športnih prireditvah; mobilne knjižnice; muzeji (muzejske razstave in predstavitve); namizno založništvo; nastopanje v živo; nudenje iger na računalniški mreži; nudenje on-line elektronskih publikacij (ki jih ni mogoče naložiti preko računalniške mreže); obdelava (izdajanje) video-trakov; objavljanje besedil (razen reklam); objavljanje elektronskih knjig in revij na računalniški mreži; objavljanje knjig; oddajanje stadionov v najem; oddajanje v najem avdio-opreme; oddajanje v najem reflektorskih naprav za gledališke scene in studia; oddajanje v najem športnih igrišč; oddajanje v najem teniških igrišč; oddajanje v najem video-kamer; oddajanje v najem video-kamer za predvajanje; organizacija in izvedba seminarjev; organizacija in vodenje kolokvijev; organizacija in vodenje koncertov; organizacija in vodenje konferenc; organizacija in vodenje kongresov; organizacija in vodenje simpozijev; organizacija kulturnih ali izobraževalnih razstav; organizacija modnih revij v razvedrilne namene; organizacija športnih tekmovanj; organizacija tekmovanj (zabavnih in izobraževalnih); organiziranje in vodenje učnih delavnic (šolanje); organiziranje lepotnih tekmovanj; organiziranje nastopov (storitve impresarijev); organiziranje plesov; organiziranje zabavnih prireditev na ulici; orkestralni nastopi; oskrba z rekreacijski pripomočki; otroški vrtci; pisanje nereklamnih tekstov; planiranje družabnih prireditev; počitniški tabori; podnaslavljanje; poklicna prekvalifikacija; poklicno usmerjanje; poučevanje; poziranje za umetnike; praktično izpopolnjevanje (predstavitve); predvajanje kinematografskih predstav; prevajalstvo; prevajanje jezika kretenj; produkcija filmov na video trakovih; produkcija glasbe; produkcija gledaliških predstav; produkcija predstav; produkcija radijskih in televizijskih programov; prostori za casino; prostori za glasbene prireditve; prostori za šport (dano na razpolago); radijske oddaje za zabavo; religiozno izobraževanje; rezerviranje vstopnic za predstave; sinhronizacijske storitve; snemalni studiji; snemanje na mikrofilm; snemanje videotrakov; storitve agencij za prodajo kart (razvedrilo); storitve časopisnih poročevalcev; storitve disc jockeyev; storitve glasbenega komponiranja; storitve karaok; storitve lepopisa (kaligrafija); storitve nočnih klubov; storitve osebnih trenerjev (fitnes vadba); storitve pisanja scenarijev; storitve prevajalcev; storitve urejanja publikacij (nereklamnih); športna taborišča; telesna vzgoja; televizijski zabavni program; usposabljanje (coaching); vodenje fitnes skupin; zabave; zabaviščne dejavnosti; zabaviščni parki; zdravstveni klubi (zdravstvena in fitnes vadba); živalski vrtovi.

42: razvijanje, svetovanje o in projektiranje telekomunikacijske opreme, računalniške in/ali programske opreme ter informacijskih sistemov; računalniško programiranje; storitve sestavljanja, vzdrževanja, servisiranja računalniške programske opreme; računalniški inženiring; načrtovanje računalniških in/ali telekomunikacijskih sistemov; svetovanje na področju uporabe računalniške strojne in/ali programske opreme; storitve v zvezi z vzpostavljanjem, vzdrževanjem in servisiranjem informacijskih struktur in/ali mrež, ki jih ne zajemajo drugi razredi; ustvarjanje in vzdrževanje spletnih strani; oblikovanje spletnih strani; tehnične storitve in tehnične svetovalne storitve za kreiranje, oblikovanje in vzdrževanje spletnih strani za druge; oblikovanje računalniške programske opreme, spletnih strani in računalniških omrežnih sistemov za druge; vzdrževanje in ažuriranje programske opreme in spletnih strani; računalniške storitve, predvsem oddajanje v najem pristopnega časa k elektronskim poštnim predalom, računalniškim bazam podatkov, računalniškim bazam podatkov v smislu računalniških biltenov-razglasnih tabel ter računalniških mrež z raziskovalnimi in referenčnimi materiali s področja poslovanja, financ, novic, vremena, športa, računalnikov in računalniške programske opreme, iger, glasbe, gledališča, filmov, zabave, potovanj, nakupov, računalniške podpore, izobraževanja, življenjskega stila in hobijev; storitve računalniških konzultacij; znanstveno in industrijsko raziskovanje; računalniško obdelovanje podatkov (raziskovalna dejavnost); tehnično raziskovanje za druge v zvezi z računalniki, računalniško opremo in dodatki ter telekomunikacijskimi napravami; storitve testiranja, storitve raziskovanja in razvoja, storitve projektiranja in nadzora, vse v zvezi s telekomunikacijami, komunikacijskimi mrežami in sistemi ter fiksno in mobilno telefonijo; tehnično upravljanje podatkovnih baz; grafično oblikovanje reklamnih materialov; instalacija, popravilo in/ali vzdrževanje sistemov za obdelavo in prenos elektronskih, faks, SMS ter govornih sporočil s programskimi orodji za elektronsko pošto ter programskimi orodji za dostop do Interneta (storitve, vsebovane v tem razredu); storitve sestavljanja, vzdrževanja, servisiranja računalnikov (računalniška programska oprema); informacije o tehnologiji, vremenu, snežnih razmerah, vremenske napovedi, meteorološke informacije, informiranje o modi; storitve obdelave govora in slike; znanstvene in tehnološke storitve ter raziskave in storitve oblikovanja - projektiranja v zvezi s tem; industrijske analize in raziskave; oblikovanje in razvoj računalniške strojne in programske opreme; raziskovanje in eksperimentalni razvoj na področju naravoslovja, tehnologije, kmetijstva in sorodnih dejavnosti; raziskovalno vrtanje in sondiranje; geodetsko, geološko, geokemično in drugo opazovanje, meritve, kartiranje; prostorsko, urbanistično in krajinsko načrtovanje; svetovanje v zvezi z zaščito okolja; raziskovalne študije in načrtovanje varstva kulturne dediščine; storitve raziskovalnega novinarstva; nudenje pravne pomoči s področja delovanja radijskih postaj; storitve novinarskega informacijskega inženiringa; novinarske storitve; arhiviranje zvočnih materialov in avtorskih del; storitve priprave in izvajanja novinarskih intervjujev in komentarjev.

(111) **201670284** (151) 24.02.2017
(181) 07.03.2026
(210) 201670284 (220) 07.03.2016
(441) 29.07.2016 (450) 26.04.2017
(732) Peter Prevc,
Dolenja vas 73, 4227 Selca, SI

(111) **201670302** (151) 28.02.2017
(181) 10.03.2026
(210) 201670302 (220) 10.03.2016
(441) 30.06.2016 (450) 26.04.2017
(732) ZADRGA, družba za komunikacije d.o.o.,
Ljubljanska ulica 9, 2000 Maribor, SI

(111) **201670328** (151) 20.03.2017
(181) 18.03.2026
(210) 201670328 (220) 18.03.2016
(441) 30.11.2016 (450) 26.04.2017
(732) INKOLTEH d.o.o.,
Kolodvorska ulica 35C, 2310 Slovenska Bistrica, SI

(111) **201670395** (151) 06.03.2017
(181) 04.04.2026
(210) 201670395 (220) 04.04.2016
(441) 30.06.2016 (450) 26.04.2017
(732) POŠTA SLOVENIJE d.o.o.,
Slomškov trg 10, 2000 Maribor, SI

(111) **201670396** (151) 06.03.2017
(181) 04.04.2026
(210) 201670396 (220) 04.04.2016
(441) 30.06.2016 (450) 26.04.2017
(732) POŠTA SLOVENIJE d.o.o.,
Slomškov trg 10, 2000 Maribor, SI

(111) **201670397** (151) 06.03.2017
(181) 04.04.2026
(210) 201670397 (220) 04.04.2016
(441) 30.06.2016 (450) 26.04.2017
(732) POŠTA SLOVENIJE d.o.o.,
Slomškov trg 10, 2000 Maribor, SI

(111) **201670425** (151) 06.03.2017
(181) 08.04.2026
(210) 201670425 (220) 08.04.2016
(441) 28.10.2016 (450) 26.04.2017
(732) Mario Gajič,
Grajska cesta 45, 4260 Bled, SI

(111) **201670430** (151) 28.02.2017
(181) 08.04.2026
(210) 201670430 (220) 08.04.2016
(441) 30.06.2016 (450) 26.04.2017
(732) PERFTECH D.O.O.,
Baragova ulica 5, 1000 Ljubljana, SI

(111) **201670431** (151) 28.02.2017
(181) 08.04.2026
(210) 201670431 (220) 08.04.2016
(441) 30.06.2016 (450) 26.04.2017
(732) PERFTECH D.O.O.,
Baragova ulica 5, 1000 Ljubljana, SI

(111) **201670432** (151) 28.02.2017
(181) 08.04.2026
(210) 201670432 (220) 08.04.2016
(441) 30.06.2016 (450) 26.04.2017
(732) PERFTECH D.O.O.,
Baragova ulica 5, 1000 Ljubljana, SI

(111) **201670463** (151) 08.03.2017
(181) 14.04.2026
(210) 201670463 (220) 14.04.2016
(441) 30.09.2016 (450) 26.04.2017
(732) IUS SOFTWARE d.o.o. Ljubljana,
Tivolska cesta 50, 1000 Ljubljana, SI

(111) **201670492** (151) 28.02.2017
(181) 21.04.2026
(210) 201670492 (220) 21.04.2016
(441) 31.08.2016 (450) 26.04.2017
(732) ŠTUDENTSKA ORGANIZACIJA UNIVERZE V LJUBLJANI,
Kersnikova 4, 1000 Ljubljana, SI

(111) **201670498** (151) 08.03.2017
(181) 22.04.2026
(210) 201670498 (220) 22.04.2016
(441) 30.09.2016 (450) 26.04.2017
(732) M TOM d.o.o.,
Stari trg 36, 8230 Mokronog, SI

(111) **201670507** (151) 08.03.2017
(181) 25.04.2026
(210) 201670507 (220) 25.04.2016
(441) 31.08.2016 (450) 26.04.2017
(732) NEONART svetlobni in reklamni napisi Krevh d.o.o.,
Zagrebška cesta 20, 2000 Maribor, SI

(111) **201670533** (151) 28.02.2017
(181) 04.05.2026
(210) 201670533 (220) 04.05.2016
(441) 31.08.2016 (450) 26.04.2017
(732) Primož Žamut,
Jurčičeva 6, 2000 Maribor, SI

(111) **201670557** (151) 28.02.2017
(181) 11.05.2026
(210) 201670557 (220) 11.05.2016
(441) 31.08.2016 (450) 26.04.2017
(732) Zavod Ivana Cankarja za kulturo, šport in turizem Vrhnika,
Tržaška cesta 25, 1360 Vrhnika, SI

(111) **201670584** (151) 28.02.2017
(181) 18.05.2026
(210) 201670584 (220) 18.05.2016
(441) 30.09.2016 (450) 26.04.2017
(732) IMH int, storitve in trgovina d.o.o.,
Tacenska cesta 125A, 1000 Ljubljana, SI

(111) **201670586** (151) 28.02.2017
(181) 18.05.2026
(210) 201670586 (220) 18.05.2016
(441) 31.08.2016 (450) 26.04.2017
(732) Tedea, inovativno izobraževanje d.o.o.,
Šmartinska 152, 1000 Ljubljana, SI

(111) **201670617** (151) 23.03.2017
(181) 25.05.2026
(210) 201670617 (220) 25.05.2016
(441) 31.08.2016 (450) 26.04.2017
(732) Renault Nissan Slovenija d.o.o.,
Dunajska cesta 22, 1000 Ljubljana, 1000 Ljubljana, SI

(111) **201670634** (151) 02.03.2017
(181) 01.06.2026
(210) 201670634 (220) 01.06.2016
(441) 30.09.2016 (450) 26.04.2017
(732) RAIFFEISEN BANKA D.D.,
Zagrebška cesta 76, 2000 Maribor, SI

(111) **201670636** (151) 07.03.2017
(181) 01.06.2026
(210) 201670636 (220) 01.06.2016
(441) 30.09.2016 (450) 26.04.2017
(732) RAIFFEISEN BANKA D.D.,
Zagrebška cesta 76, 2000 Maribor, SI

(111) **201670637** (151) 07.03.2017
(181) 01.06.2026
(210) 201670637 (220) 01.06.2016
(441) 30.09.2016 (450) 26.04.2017
(732) RAIFFEISEN BANKA D.D.,
Zagrebška cesta 76, 2000 Maribor, SI

(111) **201670638** (151) 07.03.2017
(181) 01.06.2026
(210) 201670638 (220) 01.06.2016
(441) 30.09.2016 (450) 26.04.2017
(732) RAIFFEISEN BANKA D.D.,
Zagrebška cesta 76, 2000 Maribor, SI

(111) **201670641** (151) 07.03.2017
(181) 01.06.2026
(210) 201670641 (220) 01.06.2016
(441) 30.09.2016 (450) 26.04.2017
(732) RAIFFEISEN BANKA D.D.,
Zagrebška cesta 76, 2000 Maribor, SI

(111) **201670642** (151) 07.03.2017
(181) 01.06.2026
(210) 201670642 (220) 01.06.2016
(441) 30.09.2016 (450) 26.04.2017
(732) RAIFFEISEN BANKA D.D.,
Zagrebška cesta 76, 2000 Maribor, SI

(111) **201670648** (151) 08.03.2017
(181) 01.06.2026
(210) 201670648 (220) 01.06.2016
(441) 30.09.2016 (450) 26.04.2017
(732) RAIFFEISEN BANKA D.D.,
Zagrebška cesta 76, 2000 Maribor, SI

(111) **201670649** (151) 08.03.2017
(181) 01.06.2026
(210) 201670649 (220) 01.06.2016
(441) 30.09.2016 (450) 26.04.2017
(732) RAIFFEISEN BANKA D.D.,
Zagrebška cesta 76, 2000 Maribor, SI

(111) **201670650** (151) 08.03.2017
(181) 01.06.2026
(210) 201670650 (220) 01.06.2016
(441) 30.09.2016 (450) 26.04.2017
(732) RAIFFEISEN BANKA D.D.,
Zagrebška cesta 76, 2000 Maribor, SI

(111) **201670651** (151) 08.03.2017
(181) 01.06.2026
(210) 201670651 (220) 01.06.2016
(441) 30.09.2016 (450) 26.04.2017
(732) RAIFFEISEN BANKA D.D.,
Zagrebška cesta 76, 2000 Maribor, SI

(111) **201670652** (151) 08.03.2017
(181) 01.06.2026
(210) 201670652 (220) 01.06.2016
(441) 30.09.2016 (450) 26.04.2017
(732) RAIFFEISEN BANKA D.D.,
Zagrebška cesta 76, 2000 Maribor, SI

(111) **201670653** (151) 07.03.2017
(181) 01.06.2026
(210) 201670653 (220) 01.06.2016
(441) 30.09.2016 (450) 26.04.2017
(732) RAIFFEISEN BANKA D.D.,
Zagrebška cesta 76, 2000 Maribor, SI

(111) **201670654** (151) 07.03.2017
(181) 01.06.2026
(210) 201670654 (220) 01.06.2016
(441) 30.09.2016 (450) 26.04.2017
(732) RAIFFEISEN BANKA D.D.,
Zagrebška cesta 76, 2000 Maribor, SI

(111) **201670655** (151) 07.03.2017
(181) 01.06.2026
(210) 201670655 (220) 01.06.2016
(441) 30.09.2016 (450) 26.04.2017
(732) RAIFFEISEN BANKA D.D.,
Zagrebška cesta 76, 2000 Maribor, SI

(111) **201670672** (151) 17.03.2017
(181) 06.06.2026
(210) 201670672 (220) 06.06.2016
(441) 28.10.2016 (450) 26.04.2017
(732) Pivovarna Laško Union d.o.o.,
Pivovarniška ulica 2, 1000 Ljubljana, SI

(111) **201670673** (151) 17.03.2017
(181) 06.06.2026
(210) 201670673 (220) 06.06.2016
(441) 28.10.2016 (450) 26.04.2017
(732) Pivovarna Laško Union d.o.o.,
Pivovarniška ulica 2, 1000 Ljubljana, SI

(111) **201670677** (151) 23.03.2017
(181) 06.06.2026
(210) 201670677 (220) 06.06.2016
(441) 31.08.2016 (450) 26.04.2017
(732) Spar Slovenija d.o.o.,
Letališka c. 26, 1000 Ljubljana, SI

(111) **201670678** (151) 23.03.2017
(181) 06.06.2026
(210) 201670678 (220) 06.06.2016
(441) 31.08.2016 (450) 26.04.2017
(732) Spar Slovenija d.o.o.,
Letališka c. 26, 1000 Ljubljana, SI

(111) **201670700** (151) 23.03.2017
(181) 13.07.2026
(210) 201670700 (220) 13.07.2016
(441) 28.10.2016 (450) 26.04.2017
(732) OŠ Ferda Vesela Šentvid pri Stični,
Šentvid pri Stični 46, 1296 Šentvid pri Stični, SI

(111) **201670749** (151) 28.02.2017
(181) 23.06.2026
(210) 201670749 (220) 23.06.2016
(441) 30.09.2016 (450) 26.04.2017
(732) POSLOVNI SISTEM MERCATOR, d.d.,
Dunajska cesta 107, 1000 LJUBLJANA, SI

(111) **201670750** (151) 28.02.2017
(181) 23.06.2026
(210) 201670750 (220) 23.06.2016
(441) 30.09.2016 (450) 26.04.2017
(732) POSLOVNI SISTEM MERCATOR, d.d.,
Dunajska cesta 107, 1000 LJUBLJANA, SI

(111) **201670761** (151) 28.02.2017
(181) 27.06.2026
(210) 201670761 (220) 27.06.2016
(441) 28.10.2016 (450) 26.04.2017
(732) Miha Turšič,
Kvedrova 15, 1000 Ljubljana, SI

(111) **201670806** (151) 23.03.2017
(181) 04.07.2026
(210) 201670806 (220) 04.07.2016
(441) 30.09.2016 (450) 26.04.2017
(732) PRIMORSKI SEJEM d.o.o.,
Čevljarska ulica 17, 6000 Koper, SI

(111) **201670814** (151) 23.03.2017
(181) 06.07.2026
(210) 201670814 (220) 06.07.2016
(441) 30.09.2016 (450) 26.04.2017
(732) Gospodarska zbornica Slovenije,
Dimičeva 13, 1504 Ljubljana, SI

(111) **201670815** (151) 23.03.2017
(181) 06.07.2026
(210) 201670815 (220) 06.07.2016
(441) 30.09.2016 (450) 26.04.2017
(732) Prostovoljno gasilsko društvo Zrkovci,
Zrkovci 73, 2000 Maribor, SI

(111) **201670818** (151) 06.03.2017
(181) 07.07.2026
(210) 201670818 (220) 07.07.2016
(441) 30.09.2016 (450) 26.04.2017
(732) LIN SI, gostinstvo in trgovina, d.o.o.,
Gameljska cesta 1, 1231 Ljubljana - Črnuče, SI

(111) **201670819** (151) 06.03.2017
(181) 07.07.2026
(210) 201670819 (220) 07.07.2016
(441) 30.09.2016 (450) 26.04.2017
(732) LIN SI, gostinstvo in trgovina, d.o.o.,
Gameljska cesta 1, 1231 Ljubljana - Črnuče, SI

(111) **201670833** (151) 15.02.2017
(181) 11.07.2026
(210) 201670833 (220) 11.07.2016
(441) 30.09.2016 (450) 26.04.2017
(732) MEDIS, farmacevtska družba, d.o.o.,
Brnčičeva ulica 1, 1231 Ljubljana - Črnuče, SI

(111) **201670839** (151) 13.03.2017
(181) 12.07.2026
(210) 201670839 (220) 12.07.2016
(441) 28.10.2016 (450) 26.04.2017
(732) Zavarovalnica Triglav d.d.,
Miklošičeva c.19, 1000 Ljubljana, SI

(111) **201670851** (151) 03.03.2017
(181) 13.07.2026
(210) 201670851 (220) 13.07.2016
(441) 30.09.2016 (450) 26.04.2017
(732) Novica Joskić,
Žale 9, 1241 Kamnik, SI

(111) **201670860** (151) 09.03.2017
(181) 15.07.2026
(210) 201670860 (220) 15.07.2016
(441) 31.08.2016 (450) 26.04.2017
(732) iKnives d.o.o.,
Cesta F. Prešerna 63, 4270 Jesenice, SI

(111) **201670861** (151) 09.03.2017
(181) 15.07.2026
(210) 201670861 (220) 15.07.2016
(441) 31.08.2016 (450) 26.04.2017
(732) iKnives d.o.o.,
Cesta F. Prešerna 63, 4270 Jesenice, SI

(111) **201670862** (151) 16.03.2017
(181) 18.07.2026
(210) 201670862 (220) 18.07.2016
(441) 31.08.2016 (450) 26.04.2017
(732) Damatech d.o.o.,
Cesta F. Prešerna 63, 4270 Jesenice, SI

(111) **201670876** (151) 28.03.2017
(181) 21.07.2026
(210) 201670876 (220) 21.07.2016
(441) 30.11.2016 (450) 26.04.2017
(732) M7 d.o.o.,
Litijska cesta 262A, 1261 Ljubljana-Dobrunje, SI

(111) **201670908** (151) 23.03.2017
(181) 28.07.2026
(210) 201670908 (220) 28.07.2016
(441) 30.09.2016 (450) 26.04.2017
(732) DRUŠTVO HIŠA! so.p.,
Orožnova 7, 2000 Maribor, SI

(111) **201670909** (151) 15.02.2017
(181) 28.07.2026
(210) 201670909 (220) 28.07.2016
(441) 30.09.2016 (450) 26.04.2017
(732) KRKA, tovarna zdravil, d.d., Novo mesto,
Šmarješka cesta 6, 8000 Novo mesto, SI

(111) **201670918** (151) 23.03.2017
(181) 29.07.2026
(210) 201670918 (220) 29.07.2016
(441) 30.09.2016 (450) 26.04.2017
(732) Tosla d.o.o.,
Železna cesta 18a, 1000 Ljubljana, SI

(111) **201670928** (151) 17.02.2017
(181) 02.08.2026
(210) 201670928 (220) 02.08.2016
(441) 30.09.2016 (450) 26.04.2017
(732) Mirjana Draksler s.p.,
Frankovo naselje 107, 4220 Škofja Loka, SI

(111) **201670929** (151) 17.02.2017
(181) 02.08.2026
(210) 201670929 (220) 02.08.2016
(441) 30.09.2016 (450) 26.04.2017
(732) Mirjana Draksler s.p.,
Frankovo naselje 107, 4220 Škofja Loka, SI

(111) **201670930** (151) 17.02.2017
(181) 02.08.2026
(210) 201670930 (220) 02.08.2016
(441) 30.09.2016 (450) 26.04.2017
(732) Mirjana Draksler s.p.,
Frankovo naselje 107, 4220 Škofja Loka, SI

(111) **201670931** (151) 20.03.2017
(181) 02.08.2026
(210) 201670931 (220) 02.08.2016
(441) 30.09.2016 (450) 26.04.2017
(732) OBZORJE SGP d.o.o.,
Kidričeva cesta 66B, 4220 Škofja Loka, SI

(111) **201670932** (151) 20.03.2017
(181) 02.08.2026
(210) 201670932 (220) 02.08.2016
(441) 30.09.2016 (450) 26.04.2017
(732) OBZORJE SGP d.o.o.,
Kidričeva cesta 66B, 4220 Škofja Loka, SI

(111) **201670941** (151) 24.03.2017
(181) 04.08.2026
(210) 201670941 (220) 04.08.2016
(441) 28.10.2016 (450) 26.04.2017
(732) KULTURNO UMETNIŠKO DRUŠTVO SODOBNOST INTERNATIONAL,
Suhadolčanova ulica 64, 1231 Ljubljana-Črnuče, SI

(111) **201670974** (151) 01.03.2017
(181) 16.08.2026
(210) 201670974 (220) 16.08.2016
(441) 30.09.2016 (450) 26.04.2017
(732) Skandizajn Matija Hercog s.p.,
Maistrova ulica 24, 2000 Maribor, SI

(111) **201670979** (151) 23.03.2017
(181) 17.08.2026
(210) 201670979 (220) 17.08.2016
(441) 30.09.2016 (450) 26.04.2017
(732) Melita Točaj s.p., trgovina na deobno,
Kozjak nad Pesnico 66a, 2201 Zgornja Kungota, SI

(111) **201670986** (151) 23.03.2017
(181) 19.08.2026
(210) 201670986 (220) 19.08.2016
(441) 30.09.2016 (450) 26.04.2017
(732) CASINO RIVIERA D.D.,
Obala 33, 6320 Portorož, SI

(111) **201670987** (151) 23.03.2017
(181) 19.08.2026
(210) 201670987 (220) 19.08.2016
(441) 30.09.2016 (450) 26.04.2017
(732) CASINO RIVIERA D.D.,
Obala 33, 6320 Portorož, SI

(111) **201670988** (151) 23.03.2017
(181) 19.08.2026
(210) 201670988 (220) 19.08.2016
(441) 30.09.2016 (450) 26.04.2017
(732) CASINO RIVIERA D.D.,
Obala 33, 6320 Portorož, SI

(111) **201671016** (151) 07.03.2017
(181) 29.08.2026
(210) 201671016 (220) 29.08.2016
(441) 28.10.2016 (450) 26.04.2017
(732) Lotte Chilsung Beverage Co., Ltd.,
15, Seocho-daero 70-gil, Seocho-gu Seul, KR

(111) **201671017** (151) 07.03.2017
(181) 29.08.2026
(210) 201671017 (220) 29.08.2016
(441) 28.10.2016 (450) 26.04.2017
(732) Lotte Chilsung Beverage Co., Ltd.,
15, Seocho-daero 70-gil, Seocho-gu, Seul, KR

(111) **201671023** (151) 17.03.2017
(181) 31.08.2026
(210) 201671023 (220) 31.08.2016
(441) 28.10.2016 (450) 26.04.2017
(732) GS, Gostinske storitve Petrič Gašper s.p.,
Testenova ulica 4, 1234 Mengeš, SI

(111) **201671040** (151) 27.02.2017
(181) 02.09.2026
(210) 201671040 (220) 02.09.2016
(441) 28.10.2016 (450) 26.04.2017
(732) PLANA S d.o.o.,
Ledina 9, 2000 Maribor, SI

(111) **201671041** (151) 13.03.2017
(181) 05.09.2026
(210) 201671041 (220) 05.09.2016
(441) 28.10.2016 (450) 26.04.2017
(732) VYD, projektiranje plovil, Aleš Vozelj s.p.,
Padež 7, Padež, 1414 Podkum, SI

(111) **201671045** (151) 07.03.2017
(181) 06.09.2026
(210) 201671045 (220) 06.09.2016
(441) 28.10.2016 (450) 26.04.2017
(732) BELUPO - lijekovi i kozmetika, d.d.,
Danica 5, 48000 Koprivnica, HR

(111) **201671068** (151) 23.03.2017
(181) 09.09.2026
(210) 201671068 (220) 09.09.2016
(441) 28.10.2016 (450) 26.04.2017
(732) KRKA, tovarna zdravil, d.d., Novo mesto,
Šmarješka cesta 6, 8000 Novo mesto, SI

(111) **201671072** (151) 21.03.2017
(181) 12.09.2026
(210) 201671072 (220) 12.09.2016
(441) 28.10.2016 (450) 26.04.2017
(732) LEONARDO d.o.o.,
Gosposka ulica 28, 3000 Celje, SI

(111) **201671080** (151) 08.03.2017
(181) 13.09.2026
(210) 201671080 (220) 13.09.2016
(441) 28.10.2016 (450) 26.04.2017
(732) British American Tobacco (Brands) Inc.,
2711 Centerville Road, Suite 300,
Wilmington, Delaware 19808, US

(111) **201671081** (151) 08.03.2017
(181) 13.09.2026
(210) 201671081 (220) 13.09.2016
(441) 28.10.2016 (450) 26.04.2017
(732) British American Tobacco (Brands) Inc.,
2711 Centerville Road, Suite 300,
Wilmington, Delaware 19808, US

(111) **201671095** (151) 30.03.2017
(181) 16.09.2026
(210) 201671095 (220) 16.09.2016
(441) 28.10.2016 (450) 26.04.2017
(732) Strokovno združenje fizioterapevtov Slovenije,
Linhartova cesta 51, 1000 Ljubljana, SI

(111) **201671099** (151) 02.03.2017
(181) 19.09.2026
(210) 201671099 (220) 19.09.2016
(441) 28.10.2016 (450) 26.04.2017
(732) Totra pipes d.o.o.,
Trpinčeva 39, 1000 Ljubljana, SI

(111) **201671114** (151) 08.03.2017
(181) 21.09.2026
(210) 201671114 (220) 21.09.2016
(441) 28.10.2016 (450) 26.04.2017
(732) Rothmans of Pall Mall Limited,
Zahlerweg 4, Zug CH 6300, CH

(111) **201671115** (151) 08.03.2017
(181) 21.09.2026
(210) 201671115 (220) 21.09.2016
(441) 28.10.2016 (450) 26.04.2017
(732) Rothmans of Pall Mall Limited,
Zaehlerweg 4, Zug CH 6300, CH

(111) **201671116** (151) 08.03.2017
(181) 21.09.2026
(210) 201671116 (220) 21.09.2016
(441) 28.10.2016 (450) 26.04.2017
(732) Rothmans of Pall Mall Limited,
Zaehlerweg 4, Zug CH 6300, CH

(111) **201671117** (151) 08.03.2017
(181) 21.09.2026
(210) 201671117 (220) 21.09.2016
(441) 28.10.2016 (450) 26.04.2017
(732) Rothmans of Pall Mall Limited,
Zaehlerweg 4, Zug CH 6300, CH

(111) **201671118** (151) 08.03.2017
(181) 21.09.2026
(210) 201671118 (220) 21.09.2016
(441) 28.10.2016 (450) 26.04.2017
(732) Rothmans of Pall Mall Limited,
Zaehlerweg 4, Zug CH 6300, CH

(111) **201671119** (151) 08.03.2017
(181) 21.09.2026
(210) 201671119 (220) 21.09.2016
(441) 28.10.2016 (450) 26.04.2017
(732) Rothmans of Pall Mall Limited,
Zaehlerweg 4, Zug CH 6300, CH

(111) **201671120** (151) 08.03.2017
(181) 21.09.2026
(210) 201671120 (220) 21.09.2016
(441) 28.10.2016 (450) 26.04.2017
(732) Rothmans of Pall Mall Limited,
Zaehlerweg 4, Zug CH 6300, CH

(111) **201671123** (151) 02.03.2017
(181) 22.09.2026
(210) 201671123 (220) 22.09.2016
(441) 28.10.2016 (450) 26.04.2017
(732) P-OPTIKA d.o.o.,
Ljubljanska cesta 26, 8000 Novo mesto, SI

(111) **201671125** (151) 06.03.2017
(181) 22.09.2026
(210) 201671125 (220) 22.09.2016
(441) 28.10.2016 (450) 26.04.2017
(732) FRANCK, d.d.,
Vodovodna 20, 10000 Zagreb, HR

(111) **201671126** (151) 06.03.2017
(181) 22.09.2026
(210) 201671126 (220) 22.09.2016
(441) 28.10.2016 (450) 26.04.2017
(732) FRANCK, d.d.,
Vodovodna 20, 10000 Zagreb, HR

(111) **201671127** (151) 06.03.2017
(181) 22.09.2026
(210) 201671127 (220) 22.09.2016
(441) 28.10.2016 (450) 26.04.2017
(732) FRANCK, d.d.,
Vodovodna 20, 10000 Zagreb, HR

(111) **201671128** (151) 06.03.2017
(181) 22.09.2026
(210) 201671128 (220) 22.09.2016
(441) 28.10.2016 (450) 26.04.2017
(732) FRANCK, d.d.,
Vodovodna 20, 10000 Zagreb, HR

(111) **201671131** (151) 07.03.2017
(181) 22.09.2026
(210) 201671131 (220) 22.09.2016
(441) 28.10.2016 (450) 26.04.2017
(732) PLIVA HRVATSKA d.o.o.,
Prilaz baruna Filipovića 25, 10000 Zagreb, HR

(111) **201671134** (151) 17.03.2017
(181) 26.09.2026
(210) 201671134 (220) 26.09.2016
(441) 28.10.2016 (450) 26.04.2017
(732) EKO GURMAN d.o.o.,
Dečkova cesta 16, 3000 Celje, SI

(111) **201671150** (151) 27.03.2017
(181) 29.09.2026
(210) 201671150 (220) 29.09.2016
(441) 30.11.2016 (450) 26.04.2017
(732) PETRE ŠOTORI - HALE d.o.o.,
Čeplje 51, 3305 Vransko, SI

(111) **201671160** (151) 16.03.2017
(181) 14.10.2026
(210) 201671160 (220) 14.10.2016
(441) 30.11.2016 (450) 26.04.2017
(732) Zveza združenj šoferjev in avtomehanikov Slovenije,
Letališka cesta 16, 1000 Ljubljana, SI

(111) **201671165** (151) 17.03.2017
(181) 30.09.2026
(210) 201671165 (220) 30.09.2016
(441) 30.11.2016 (450) 26.04.2017
(732) KRKA, tovarna zdravil, d.d., Novo mesto,
Šmarješka cesta 6, 8000 Novo mesto, SI

(111) **201671166** (151) 17.03.2017
(181) 30.09.2026
(210) 201671166 (220) 30.09.2016
(441) 30.11.2016 (450) 26.04.2017
(732) KRKA, tovarna zdravil, d.d., Novo mesto,
Šmarješka cesta 6, 8000 Novo mesto, SI

(111) **201671172** (151) 23.03.2017
(181) 30.09.2026
(210) 201671172 (220) 30.09.2016
(441) 30.11.2016 (450) 26.04.2017
(732) KRKA, tovarna zdravil, d.d., Novo mesto,
Šmarješka cesta 6, 8000 Novo mesto, SI

(111) **201671176** (151) 23.03.2017
(181) 02.10.2026
(210) 201671176 (220) 02.10.2016
(441) 30.11.2016 (450) 26.04.2017
(732) Zavod Mimi in Jojo,
Maroltova ulica 9, 1000 Ljubljana, SI

(111) **201671189** (151) 17.03.2017
(181) 04.10.2026
(210) 201671189 (220) 04.10.2016
(441) 30.11.2016 (450) 26.04.2017
(732) KRKA, tovarna zdravil, d.d., Novo mesto,
Šmarješka cesta 6, 8000 Novo mesto, SI

(111) **201671199** (151) 27.03.2017
(181) 07.10.2026
(210) 201671199 (220) 07.10.2016
(441) 30.11.2016 (450) 26.04.2017
(732) KZ Metlika z.o.o.,
Cesta XV. brigade 2, 8330 Metlika, SI

(111) **201671203** (151) 17.03.2017
(181) 07.10.2026
(210) 201671203 (220) 07.10.2016
(441) 30.11.2016 (450) 26.04.2017
(732) BELUPO lijekovi i kozmetika, d.d.,
Danica 5, 48000 Koprivnica, HR

(111) **201671211** (151) 13.03.2017
(181) 11.10.2026
(210) 201671211 (220) 11.10.2016
(441) 30.11.2016 (450) 26.04.2017
(732) IMC d.o.o.,
Velika pot 14, 5250 Solkan, SI

(111) **201671219** (151) 07.03.2017
(181) 12.10.2026
(210) 201671219 (220) 12.10.2016
(441) 30.11.2016 (450) 26.04.2017
(732) SALOMON d.o.o. Ljubljana,
Papirniški trg 17, 1260 Ljubljana-Polje, SI

(111) **201671220** (151) 07.03.2017
(181) 12.10.2026
(210) 201671220 (220) 12.10.2016
(441) 30.11.2016 (450) 26.04.2017
(732) SALOMON d.o.o. Ljubljana,
Papirniški trg 17, 1260 Ljubljana-Polje, SI

(111) **201671230** (151) 17.03.2017
(181) 17.10.2026
(210) 201671230 (220) 17.10.2016
(441) 30.11.2016 (450) 26.04.2017
(732) KRKA, tovarna zdravil, d.d., Novo mesto,
Šmarješka cesta 6, 8000 Novo mesto, SI

(111) **201671238** (151) 17.03.2017
(181) 18.10.2026
(210) 201671238 (220) 18.10.2016
(441) 30.11.2016 (450) 26.04.2017
(732) KRKA, tovarna zdravil, d.d., Novo mesto,
Šmarješka cesta 6, 8000 Novo mesto, SI

(111) **201671242** (151) 17.03.2017
(181) 20.10.2026
(210) 201671242 (220) 20.10.2016
(441) 30.11.2016 (450) 26.04.2017
(732) KRKA, tovarna zdravil, d.d., Novo mesto,
Šmarješka cesta 6, 8501 Novo mesto, SI

(111) **201671249** (151) 17.03.2017
(181) 20.10.2026
(210) 201671249 (220) 20.10.2016
(441) 30.11.2016 (450) 26.04.2017
(732) DROGA KOLINSKA, Živilska industrija, d.d.,
Kolinska ulica 1, 1544 Ljubljana, SI

(111) **201671250** (151) 17.03.2017
(181) 20.10.2026
(210) 201671250 (220) 20.10.2016
(441) 30.11.2016 (450) 26.04.2017
(732) DROGA KOLINSKA, Živilska industrija, d.d.,
Kolinska ulica 1, 1544 Ljubljana, SI

(111) **201671254** (151) 23.03.2017
(181) 21.10.2026
(210) 201671254 (220) 21.10.2016
(441) 30.11.2016 (450) 26.04.2017
(732) AMI-ca Ljubica Šušteršič Šarčevič s.p.,
Kopališka 5, 4240 Radovljica, SI

Obnovitve registracij znamk

(111) **6780145** (156) 13.03.2017
(186) 20.03.2027
(210) 6780145 (220) 20.03.1967
(450) 31.08.1996
(732) AstraZeneca AB,
S-151 85 Soedertaelje, SE

(111) **6780194** (156) 14.03.2017
(186) 19.04.2027
(210) 6780194 (220) 19.04.1967
(450) 31.12.1996
(732) THE DOW CHEMICAL COMPANY,
Midland, Michigan, US

(111) **7680870** (156) 06.03.2017
(186) 16.12.2026
(210) 7680870 (220) 16.12.1976
(450) 30.06.1996
(732) COLGATE-PALMOLIVE COMPANY,
300 Park Avenue, New York, N.Y. 10022, US

(111) **7780456** (156) 09.03.2017
(186) 19.05.2027
(210) 7780456 (220) 19.05.1977
(450) 31.12.1994
(732) LEK farmacevtska družba d.d.,
Verovškova 57, 1526 Ljubljana, SI

(111) **7780495** (156) 09.03.2017
(186) 01.06.2027
(210) 7780495 (220) 01.06.1977
(450) 28.02.1995
(732) LEK farmacevtska družba d.d.,
Verovškova 57, 1526 Ljubljana, SI

(111) **7780514** (156) 09.03.2017
(186) 02.06.2027
(210) 7780514 (220) 02.06.1977
(450) 30.06.1995
(732) LEK farmacevtska družba d.d.,
Verovškova 57, 1526 LJUBLJANA, SI

(111) **7780596** (156) 17.03.2017
(186) 24.06.2027
(210) 7780596 (220) 24.06.1977
(450) 31.10.1996
(732) The Procter & Gamble Company,
One Procter & Gamble Plaza,
Cincinnati, Ohio 45202, US

(111) **7780723** (156) 17.03.2017
(186) 20.07.2027
(210) 7780723 (220) 20.07.1977
(450) 31.12.1996
(732) GCP Applied Technologies Inc.,
62 Whittemore Avenue, Cambridge,
Massachusetts, 02140, US

(111) **7780735** (156) 17.03.2017
(186) 21.07.2027
(210) 7780735 (220) 21.07.1977
(450) 31.12.1996
(732) GCP Applied Technologies Inc.,
62 Whittemore Avenue, Cambridge,
Massachusetts, 02140, US

(111) **7781081** (156) 09.03.2017
(186) 02.11.2027
(210) 7781081 (220) 02.11.1977
(450) 31.08.1996
(732) Farmacevtska hemiska kozmetička industrija
ALKALOID AD - Skopje,
Bul. "Aleksandar Makedonski" broj 12, 1000 Skopje, MK

(111) **8780091** (156) 13.03.2017
(186) 11.02.2027
(210) 8780091 (220) 11.02.1987
(450) 31.08.1995
(732) SAINT-GOBAIN GRADBENI IZDELKI d.o.o.,
Ljubljanska cesta 68, 1290 Grosuplje, SI

(111) **8780299** (156) 10.03.2017
(186) 13.04.2027
(210) 8780299 (220) 13.04.1987
(450) 30.04.1996
(732) UNIOR Kovaška industrija d.d.,
Kovaška Cesta 10,, 3214 Zreče, SI

(111) **8780326** (156) 06.03.2017
(186) 22.04.2027
(210) 8780326 (220) 22.04.1987
(450) 31.10.1995
(732) Visa International Service Association,
900 Metro Center Boulevard, Foster City,
California 94404, US

(111) **8780462** (156) 23.03.2017
(186) 05.06.2027
(210) 8780462 (220) 05.06.1987
(450) 31.12.1994
(732) KRKA, tovarna zdravil, d.d., Novo mesto,
Šmarješka cesta 6, 8501 Novo mesto, SI

(111) **8780463** (156) 21.03.2017
(186) 05.06.2027
(210) 8780463 (220) 05.06.1987
(450) 30.04.1995
(732) KRKA, tovarna zdravil, d.d., Novo mesto,
Šmarješka cesta 6, 8501 Novo mesto, SI

* *Zožitev seznama blaga/storitev glede na objavo registracije*

(510,511)

05: fitoterapevtik, prirejen za uporabo v samozdravljenju, za pomirjanje krčev.

(111) **8780466** (156) 21.03.2017
(186) 05.06.2027
(210) 8780466 (220) 05.06.1987
(450) 30.04.1995
(732) KRKA, tovarna zdravil, d.d., Novo mesto,
Šmarješka cesta 6, 8501 Novo mesto, SI

(111) **8780517** (156) 10.03.2017
(186) 19.06.2027
(210) 8780517 (220) 19.06.1987
(450) 31.10.1996
(732) Astellas Pharma Inc,
3-11, Nihonbashi-Honcho 2-chome, Chuo-ku, Tokyo, JP

(111) **8780518** (156) 10.03.2017
(186) 19.06.2027
(210) 8780518 (220) 19.06.1987
(450) 31.10.1996
(732) Astellas Pharma Inc.,
3-11, Nihonbashi-Honcho 2-chome, Chuo-ku, Tokyo, JP

(111) **9671662** (156) 17.03.2017
(186) 09.12.2026
(210) 9671662 (220) 09.12.1996
(441) 28.02.1997 (450) 31.08.1997
(732) INTERDENT, d.o.o.,
Trnoveljska 9, 3000 Celje, SI

(111) **9770221** (156) 24.03.2017
(186) 03.04.2027
(210) 9770221 (220) 03.04.1997
(441) 30.06.1997 (450) 28.02.1998
(732) BENT, izgradnja, opremljanje, upravljanje in vzdrževanje objektov in opreme, izdelava investicijske opreme in trgovina d.o.o.,
Dragomelj 82, 1230 Domžale, SI

(111) **9770361** (156) 09.03.2017
(186) 06.03.2027
(210) 9770361 (220) 06.03.1997
(441) 30.06.1997 (450) 31.12.1997
(732) AO ERA Leningrad area,
1, Moscow Avenue, 187020 Tosno, RU

(111) **9770394** (156) 01.03.2017
(186) 13.03.2027
(210) 9770394 (220) 13.03.1997
(441) 31.10.1999 (450) 30.04.2000
(732) OBRTNA ZBORNICA SLOVENIJE,
Celovška cesta 71, 1000 Ljubljana, SI

(111) **9770414** (156) 21.03.2017
(186) 17.03.2027
(210) 9770414 (220) 17.03.1997
(441) 31.08.1997 (450) 28.02.1998
(732) Miroglio Fashion S.r.l.,
Via Santa Margherita 23, 12051 Alba, Cuneo, IT

(111) **9770424** (156) 13.03.2017
(186) 18.03.2027
(210) 9770424 (220) 18.03.1997
(441) 31.10.1997 (450) 30.04.1998
(732) Phibro Animal Health Corporation,
65 Challenger Road, Third Floor,
Ridgefield, New York 07660, US

(111) **9770427** (156) 13.03.2017
(186) 19.03.2027
(210) 9770427 (220) 19.03.1997
(441) 31.10.1997 (450) 30.04.1998
(732) Pivovarna Laško Union d.o.o.,
Pivovarniška ulica 2, 1000 Ljubljana, SI

(111) **9770437** (156) 13.03.2017
(186) 19.03.2027
(210) 9770437 (220) 19.03.1997
(441) 31.08.1997 (450) 28.02.1998
(732) Pivovarna Laško Union d.o.o.,
Pivovarniška ulica 2, 1000 Ljubljana, SI

(111) **9770440** (156) 21.03.2017
(186) 20.03.2027
(210) 9770440 (220) 20.03.1997
(441) 31.08.1997 (450) 30.04.1998
(732) General Motors LLC,
300 Renaissance Center,
City of Detroit, State of Michigan 48265-3000, US

(111) **9770464** (156) 29.03.2017
(186) 21.03.2027
(210) 9770464 (220) 21.03.1997
(441) 31.08.1997 (450) 30.04.1998
(732) Deloitte Touche Tohmatsu,
Zollikerstrasse 225, Ch-8008 Zuerich, CH

(111) **9770519** (156) 14.03.2017
(186) 28.03.2027
(210) 9770519 (220) 28.03.1997
(441) 31.12.1997 (450) 30.06.1998
(732) UNITED PARCEL SERVICE OF AMERICA, INC.,
55 Glenlake Parkway, NE, Atlanta, Georgia, 30328, US

(111) **9770601** (156) 10.03.2017
(186) 11.04.2027
(210) 9770601 (220) 11.04.1997
(441) 30.06.1997 (450) 28.02.1998
(732) MARS, INC.,
6885 Elm Street, McLean, Virginia 22101-3883, US

(111) **9770622** (156) 29.03.2017
(186) 15.04.2027
(210) 9770622 (220) 15.04.1997
(441) 31.08.1997 (450) 30.04.1998
(732) S.C. JOHNSON & SON, INC.,
1525 Howe Street, Racine, Wisconsin 53403-2236, US

(111) **9770624** (156) 21.03.2017
(186) 16.04.2027
(210) 9770624 (220) 16.04.1997
(441) 31.08.1997 (450) 28.02.1998
(732) ŽUNKOVIČ Igor,
AL Basri 801, Palm Jumeirah, Dubai, AE

(111) **9770636** (156) 24.03.2017
(186) 18.04.2027
(210) 9770636 (220) 18.04.1997
(441) 30.06.1997 (450) 28.02.1998
(732) Pfizer Products Inc.,
Eastern Point Road, Groton, Connecticut 06340, US

(111) **9770656** (156) 21.03.2017
(186) 24.04.2027
(210) 9770656 (220) 24.04.1997
(441) 31.08.1997 (450) 30.04.1998
(732) GlaxoSmithKline Biologicals S.A.,
Rue de L'Institut 89, B-1330 Rixensart, BE

(111) **9770657** (156) 21.03.2017
(186) 24.04.2027
(210) 9770657 (220) 24.04.1997
(441) 31.08.1997 (450) 30.04.1998
(732) GlaxoSmithKline Biologicals S.A.,
Rue de L'Institut 89, B-1330 Rixensart, BE

(111) **9770659** (156) 21.03.2017
(186) 24.04.2027
(210) 9770659 (220) 24.04.1997
(441) 31.08.1997 (450) 30.04.1998
(732) GlaxoSmithKline Biologicals S.A.,
Rue de L'Institut 89, B-1330 Rixensart, BE

(111) **9770662** (156) 21.03.2017
(186) 24.04.2027
(210) 9770662 (220) 24.04.1997
(441) 31.08.1997 (450) 30.04.1998
(732) GlaxoSmithKline Biologicals S.A.,
Rue de L'Institut 89, B-1330 Rixensart, BE

(111) **9770663** (156) 24.03.2017
(186) 24.04.2027
(210) 9770663 (220) 24.04.1997
(441) 31.08.1997 (450) 30.04.1998
(732) Pfizer Ireland Pharmaceuticals,
Operations Support Group, Ringaskiddy, Co. Cork, IE

(111) **9770669** (156) 21.03.2017
(186) 24.04.2027
(210) 9770669 (220) 24.04.1997
(441) 30.06.1997 (450) 28.02.1998
(732) Grand Ole Opry IP, LLC,
One Gaylord Drive, Nashville, Tennessee 37214, US

(111) **9770679** (156) 21.03.2017
(186) 25.04.2027
(210) 9770679 (220) 25.04.1997
(441) 31.08.1997 (450) 28.02.1998
(732) Igor ŽUNKOVIČ,
Al Basri 801 Palm Jumeirah, Dubai, AE

(111) **9770684** (156) 13.03.2017
(186) 28.04.2027
(210) 9770684 (220) 28.04.1997
(441) 31.08.1997 (450) 30.04.1998
(732) Intercontinental Great Brands LLC,
100 Deforest Avenue, East Hanover NJ 07936, US

(111) **9770685** (156) 13.03.2017
(186) 28.04.2027
(210) 9770685 (220) 28.04.1997
(441) 31.08.1997 (450) 30.04.1998
(732) Intercontinental Great Brands LLC,
100 Deforest Avenue, East Hanover NJ 07936, US

(111) **9770686** (156) 13.03.2017
(186) 28.04.2027
(210) 9770686 (220) 28.04.1997
(441) 31.08.1997 (450) 30.04.1998
(732) Intercontinental Great Brands LLC,
100 Deforest Avenue, East Hanover NJ 07936, US

(111) **9770687** (156) 14.03.2017
(186) 28.04.2027
(210) 9770687 (220) 28.04.1997
(441) 31.08.1997 (450) 30.04.1998
(732) Intercontinental Great Brands LLC,
100 Deforest Avenue, East Hanover NJ 07936, US

(111) **9770688** (156) 14.03.2017
(186) 28.04.2027
(210) 9770688 (220) 28.04.1997
(441) 31.08.1997 (450) 30.04.1998
(732) Intercontinental Great Brands LLC,
100 Deforest Avenue, East Hanover NJ 07936, US

(111) **9770689** (156) 14.03.2017
(186) 28.04.2027
(210) 9770689 (220) 28.04.1997
(441) 31.08.1997 (450) 30.04.1998
(732) Intercontinental Great Brands LLC,
100 Deforest Avenue, East Hanover NJ 07936, US

(111) **9770690** (156) 14.03.2017
(186) 28.04.2027
(210) 9770690 (220) 28.04.1997
(441) 31.08.1997 (450) 30.04.1998
(732) Intercontinental Great Brands LLC,
100 Deforest Avenue, East Hanover NJ 07936, US

(111) **9770691** (156) 14.03.2017
(186) 28.04.2027
(210) 9770691 (220) 28.04.1997
(441) 31.08.1997 (450) 30.04.1998
(732) Intercontinental Great Brands LLC,
100 Deforest Avenue, East Hanover NJ 07936, US

(111) **9770692** (156) 14.03.2017
(186) 28.04.2027
(210) 9770692 (220) 28.04.1997
(441) 31.08.1997 (450) 30.04.1998
(732) Intercontinental Great Brands LLC,
100 Deforest Avenue, East Hanover NJ 07936, US

(111) **9770693** (156) 14.03.2017
(186) 28.04.2027
(210) 9770693 (220) 28.04.1997
(441) 30.04.1998 (450) 31.12.1998
(732) Intercontinental Great Brands LLC,
100 Deforest Avenue, East Hanover NJ 07936, US

(111) **9770962** (156) 10.03.2017
(186) 19.06.2027
(210) 9770962 (220) 19.06.1997
(441) 31.08.1997 (450) 28.02.1998
(732) MARS, INC.,
6885 Elm Street, McLean, Virginia 22101-3883, US

(111) **9771081** (156) 08.03.2017
(186) 11.07.2027
(210) 9771081 (220) 11.07.1997
(441) 31.10.1997 (450) 30.06.1998
(732) 3M Company,
3M Center, 2501 Hudson Road, St. Paul,
Minnesota 55144, US

(111) **9771225** (156) 08.03.2017
(186) 13.08.2027
(210) 9771225 (220) 13.08.1997
(441) 31.12.1997 (450) 31.08.1998
(732) 3M Company,
3M Center, 2501 Hudson Road, St. Paul, Minnesota, US

(111) **9771258** (156) 28.02.2017
(186) 22.08.2027
(210) 9771258 (220) 22.08.1997
(441) 31.12.1997 (450) 30.06.1998
(732) Ljubljanske mlekarne, d.d.,
Tolstojeva 63, 1000 Ljubljana, SI

(111) **9771302** (156) 28.02.2017
(186) 03.09.2027
(210) 9771302 (220) 03.09.1997
(441) 31.10.1997 (450) 30.04.1998
(732) Ljubljanske mlekarne d.d.,
Tolstojeva 63, 1000 Ljubljana, SI

(111) **9771370** (156) 06.03.2017
(186) 17.09.2027
(210) 9771370 (220) 17.09.1997
(441) 30.06.1998 (450) 28.02.1999
(732) UNIVERSAL CITY STUDIOS LLC,
100 Universal City Plaza, Universal City,
California 91608, US

(111) **9771371** (156) 06.03.2017
(186) 17.09.2027
(210) 9771371 (220) 17.09.1997
(441) 30.06.1998 (450) 28.02.1999
(732) UNIVERSAL CITY STUDIOS LLC,
100 Universal City Plaza, Universal City,
California 91608, US

(111) **9771823** (156) 10.03.2017
(186) 08.12.2027
(210) 9771823 (220) 08.12.1997
(441) 30.04.1998 (450) 31.12.1998
(732) MARS, INC.,
6885 Elm Street, McLean, Virginia 22101-3883, US

(111) **9771926** (156) 17.03.2017
(186) 23.12.2027
(210) 9771926 (220) 23.12.1997
(441) 30.06.1998 (450) 31.08.1999
(732) Les Publications Conde Nast S.A.,
56 A, rue du Faubourg Saint-Honore, F-75008 Paris, FR

(111) **200671437** (156) 06.03.2017
(186) 11.09.2026
(210) 200671437 (220) 11.09.2006
(441) 31.08.2007 (450) 30.06.2008
(732) RACIO RAZVOJ d.o.o.,
Lava 2b, 3000 Celje, SI

(111) **200671475** (156) 09.03.2017
(186) 18.09.2026
(210) 200671475 (220) 18.09.2006
(441) 31.12.2006 (450) 31.08.2007
(732) UNIVERZITETNI INKUBATOR PRIMORSKE, D.O.O.,
Titov trg 4, 6000 Koper - Capodistria, SI

(111) **200770023** (156) 14.03.2017
(186) 10.01.2027
(210) 200770023 (220) 10.01.2007
(441) 28.02.2007 (450) 31.10.2007
(732) SEGRAP rudarstvo, proizvodnja in gradbeništvo d.o.o.,
Glavni trg 13, 9240 Ljutomer, SI

(111) **200770149** (156) 03.03.2017
(186) 30.01.2027
(210) 200770149 (220) 30.01.2007
(441) 28.02.2007 (450) 31.08.2007
(732) Agroind. Vipava 1894 Vipava d.d.,
Vinarska cesta 5, 5271 Vipava, SI

(111) **200770220** (156) 27.02.2017
(186) 14.02.2027
(210) 200770220 (220) 14.02.2007
(441) 30.04.2007 (450) 29.02.2008
(732) GAVIAL FRANC MARINČIČ s.p.,
Pod gozdom cesta VI/11, 1290 Grosuplje, SI

(111) **200770278** (156) 06.03.2017
(186) 28.02.2027
(210) 200770278 (220) 28.02.2007
(441) 30.04.2007 (450) 31.10.2007
(732) G.V. CENTER d.o.o. LJUBLJANA,
Brnčičeva 31, 1000 Ljubljana, SI

(111) **200770279** (156) 03.03.2017
(186) 26.02.2027
(210) 200770279 (220) 26.02.2007
(441) 30.04.2007 (450) 31.12.2007
(732) GOLD CLUB d.o.o.,
Kraška ulica 4, 6210 Sežana, SI

(111) **200770280** (156) 03.03.2017
(186) 26.02.2027
(210) 200770280 (220) 26.02.2007
(441) 30.04.2007 (450) 31.12.2007
(732) GOLD CLUB d.o.o.,
Kraška ulica 4, 6210 Sežana, SI

(111) **200770289** (156) 09.03.2017
(186) 28.02.2027
(210) 200770289 (220) 28.02.2007
(441) 30.04.2007 (450) 31.10.2007
(732) Terme Krka, d.o.o., Novo mesto,
Ljubljanska cesta 26, 8501 Novo mesto, SI

(111) **200770290** (156) 09.03.2017
(186) 28.02.2027
(210) 200770290 (220) 28.02.2007
(441) 30.04.2007 (450) 31.10.2007
(732) Terme Krka, d.o.o., Novo mesto,
Ljubljanska cesta 26, 8501 Novo mesto, SI

(111) **200770301** (156) 14.03.2017
(186) 01.03.2027
(210) 200770301 (220) 01.03.2007
(441) 30.04.2007 (450) 31.10.2007
(732) Grega Krušnik,
Njegoševa cesta 6g, 1000 Ljubljana, SI

(111) **200770303** (156) 06.03.2017
(186) 02.03.2027
(210) 200770303 (220) 02.03.2007
(441) 30.04.2007 (450) 31.10.2007
(732) Steklarna Rogaška d.o.o.,
Ulica talcev 1, 3250 Rogaška Slatina, SI

(111) **200770304** (156) 08.03.2017
(186) 02.03.2027
(210) 200770304 (220) 02.03.2007
(441) 31.08.2007 (450) 30.04.2008
(732) ZVIJEZDA d.d. za proizvodnju, trgovinu i usluge,
Ulica Marijana Čavića 1, 10000 Zagreb, HR

(111) **200770305** (156) 08.03.2017
(186) 02.03.2027
(210) 200770305 (220) 02.03.2007
(441) 31.08.2007 (450) 30.04.2008
(732) ZVIJEZDA d.d. za proizvodnju, trgovinu i usluge,
Ulica Marijana Čavića 1, 10000 Zagreb, HR

(111) **200770308** (156) 24.03.2017
(186) 06.03.2027
(210) 200770308 (220) 06.03.2007
(441) 30.04.2007 (450) 31.12.2007
(732) TRGOS, d.o.o., BLED,
Za žago 5, 4260 Bled, SI

(111) **200770323** (156) 09.03.2017
(186) 08.03.2027
(210) 200770323 (220) 08.03.2007
(441) 30.06.2009 (450) 31.12.2009
(732) Večer revije d.o.o.,
Ulica slovenske osamosvojitve 2, 2000 Maribor, SI

(111) **200770333** (156) 16.03.2017
(186) 09.03.2027
(210) 200770333 (220) 09.03.2007
(441) 30.06.2007 (450) 29.02.2008
(732) Raymond Limited,
Plot No. 156/H. No.2, Village Zadgaon, Ratnagiri,
Maharashtra 415 612, IN

(111) **200770334** (156) 16.03.2017
(186) 09.03.2027
(210) 200770334 (220) 09.03.2007
(441) 30.06.2007 (450) 29.02.2008
(732) Raymond Limited,
Plot No. 156/H. No.2, Village Zadgaon, Ratnagiri,
Maharashtra 415 612, IN

(111) **200770335** (156) 16.03.2017
(186) 09.03.2027
(210) 200770335 (220) 09.03.2007
(441) 30.06.2007 (450) 29.02.2008
(732) Raymond Limited,
Plot No. 156/H. No.2, Village Zadgaon, Ratnagiri,
Maharashtra 415 612, IN

(111) **200770337** (156) 16.03.2017
(186) 09.03.2027
(210) 200770337 (220) 09.03.2007
(441) 30.04.2007 (450) 31.12.2007
(732) Zavod za turizem Maribor - Pohorje,
Tkalski prehod 4, 2000 Maribor, SI

(111) **200770340** (156) 03.03.2017
(186) 12.03.2027
(210) 200770340 (220) 12.03.2007
(441) 30.04.2007 (450) 31.12.2007
(732) Pomurski sejem d.d.,
Cesta na stadion 2, 9250 Gornja Radgona, SI

(111) **200770343** (156) 13.03.2017
(186) 12.03.2027
(210) 200770343 (220) 12.03.2007
(441) 30.06.2007 (450) 31.12.2007
(732) TINA d.o.o.,
Nasovče 18A, 1218 Komenda, SI

(111) **200770344** (156) 14.03.2017
(186) 12.03.2027
(210) 200770344 (220) 12.03.2007
(441) 30.04.2007 (450) 31.10.2007
(732) PRIMAT tovarna kovinske opreme d.d.,
Industrijska ul.22, 2000 Maribor, SI

(111) **200770367** (156) 13.03.2017
(186) 14.03.2027
(210) 200770367 (220) 14.03.2007
(441) 30.06.2007 (450) 30.04.2008
(732) KOMPAS Turistično podjetje d.d.,
Pražakova 4, 1000 Ljubljana, SI

(111) **200770384** (156) 09.03.2017
(186) 16.03.2027
(210) 200770384 (220) 16.03.2007
(441) 30.06.2007 (450) 31.12.2007
(732) Sinkopa d.o.o.,
Žirovnica 87, 4274 Žirovnica, SI

(111) **200770390** (156) 24.03.2017
(186) 16.03.2027
(210) 200770390 (220) 16.03.2007
(441) 30.04.2007 (450) 31.10.2007
(732) Triglav, družba za upravljanje, d.o.o.,
Slovenska 54, 1000 Ljubljana, SI

(111) **200770391** (156) 24.03.2017
(186) 16.03.2027
(210) 200770391 (220) 16.03.2007
(441) 30.04.2007 (450) 31.10.2007
(732) Triglav, družba za upravljanje, d.o.o.,
Slovenska 54, 1000 Ljubljana, SI

(111) **200770392** (156) 23.03.2017
(186) 16.03.2027
(210) 200770392 (220) 16.03.2007
(441) 30.04.2007 (450) 31.10.2007
(732) Triglav, družba za upravljanje, d.o.o.,
Slovenska 54, 1000 Ljubljana, SI

(111) **200770393** (156) 23.03.2017
(186) 16.03.2027
(210) 200770393 (220) 16.03.2007
(441) 30.04.2007 (450) 31.10.2007
(732) Triglav, družba za upravljanje, d.o.o.,
Slovenska 54, 1000 Ljubljana, SI

(111) **200770394** (156) 23.03.2017
(186) 16.03.2027
(210) 200770394 (220) 16.03.2007
(441) 30.04.2007 (450) 31.10.2007
(732) Triglav, družba za upravljanje, d.o.o.,
Slovenska 54, 1000 Ljubljana, SI

(111) **200770395** (156) 23.03.2017
(186) 16.03.2027
(210) 200770395 (220) 16.03.2007
(441) 30.04.2007 (450) 31.10.2007
(732) Triglav, družba za upravljanje, d.o.o.,
Slovenska 54, 1000 Ljubljana, SI

(111) **200770412** (156) 13.03.2017
(186) 22.03.2027
(210) 200770412 (220) 22.03.2007
(441) 30.04.2007 (450) 31.10.2007
(732) Kravos Silvano,
Via degli Orzoni, 2, 34170 Gorizia, IT

(111) **200770424** (156) 10.03.2017
(186) 23.03.2027
(210) 200770424 (220) 23.03.2007
(441) 30.04.2007 (450) 30.04.2008
(732) JT International S.A.,
Rue Kazem-Radjavi 8, 1202 Geneva, CH

(111) **200770441** (156) 13.03.2017
(186) 27.03.2027
(210) 200770441 (220) 27.03.2007
(441) 30.06.2007 (450) 29.02.2008
(732) COLGATE-PALMOLIVE COMPANY,
300 Park Avenue, New York, NY 10022, US

(111) **200770529** (156) 09.03.2017
(186) 10.04.2027
(210) 200770529 (220) 10.04.2007
(441) 30.06.2007 (450) 30.04.2008
(732) Robert GEISLER,
Koroška cesta 18, 2000 Maribor, SI

(111) **200770568** (156) 10.03.2017
(186) 13.04.2027
(210) 200770568 (220) 13.04.2007
(441) 30.06.2007 (450) 31.12.2007
(732) STAR STABILIMENTO ALIMENTARE S.p.A.,
Via Matteotti, 142, 20041 Agrate Brianza (Milano), IT

(111) **200770613** (156) 06.03.2017
(186) 24.04.2027
(210) 200770613 (220) 24.04.2007
(441) 30.06.2007 (450) 31.12.2007
(732) VERUS VINOGRADI d.o.o.,
Hardek 34 A, 2270 Ormož, SI

(111) **200770639** (156) 06.03.2017
(186) 26.04.2027
(210) 200770639 (220) 26.04.2007
(441) 31.10.2007 (450) 30.04.2008
(732) Astex Pharmaceuticals, Inc.,
4420 Rosewood Drive, Suite 200,
Pleasanton, California 94588, US

(111) **200770837** (156) 24.03.2017
(186) 08.06.2027
(210) 200770837 (220) 08.06.2007
(441) 31.08.2007 (450) 31.10.2008
(732) Confetto d.o.o.,
Devova ulica 5, 1000 Ljubljana, SI

(111) **200770847** (156) 17.03.2017
(186) 08.06.2027
(210) 200770847 (220) 08.06.2007
(441) 31.08.2007 (450) 30.04.2008
(732) TPA Gesellschaft fuer Qualitaetssicherung
und Innovation GmbH,
Polgarstrasse 30, 1220 Wien, AT

(111) **200771048** (156) 06.03.2017
(186) 19.07.2027
(210) 200771048 (220) 19.07.2007
(441) 31.10.2007 (450) 31.08.2008
(732) MEDIS, Podjetje za proizvodnjo in trženje, d.o.o.,
Brnčičeva 1, 1000 Ljubljana, SI

(111) **200771114** (156) 08.03.2017
(186) 01.08.2027
(210) 200771114 (220) 01.08.2007
(441) 31.10.2007 (450) 30.04.2008
(732) 3M Company,
3M Center, 2501 Hudson Road, St. Paul,
Minnesota 55144, US

(111) **200771511** (156) 06.03.2017
(186) 24.10.2027
(210) 200771511 (220) 24.10.2007
(441) 30.06.2008 (450) 31.12.2008
(732) MEDIS, Podjetje za proizvodnjo in trženje, d.o.o.,
Brnčičeva 1, 1000 Ljubljana, SI

(111) **200771512** (156) 06.03.2017
(186) 24.10.2027
(210) 200771512 (220) 24.10.2007
(441) 30.06.2008 (450) 31.12.2008
(732) MEDIS, farmacevtska družba, d.o.o.,
Brnčičeva ulica 1, 1231 Ljubljana - Črnuče, SI

(111) **201170987** (156) 13.03.2017
(186) 20.04.2027
(210) 201170987 (220) 20.04.2007
(441) 30.12.2011 (450) 31.08.2012
(732) Consolidated Artists B.V.,
Lijnbaan 68, 3012 EP Rotterdam, NL

(111) **201571347** (156) 15.03.2017
(186) 01.05.2024
(210) 201571347 (220) 01.05.2004
(441) 29.02.2016 (450) 31.03.2017
(732) YANNIDIS BROTHERS
SA-INDUSTRIAL-COMMERCIAL-
CHEMICAL-TECHNICAL-
AND HOTEL BUSINESS COMPANY
Business title HERMES-VITEX,
P.O.Box 139, Imeros Topos, 19300 Aspropyrgos, GR

(111) **201670598** (156) 24.03.2017
(186) 01.05.2024
(210) 201670598 (220) 01.05.2004
(441) 31.08.2016 (450) 31.03.2017
(732) CASTEL FRERES,
24, rue Georges Guynemer, 33290 Blanquefort, FR

(111) **201671034** (156) 24.03.2017
(186) 01.05.2024
(210) 201671034 (220) 01.05.2004
(441) 28.10.2016 (450) 31.03.2017
(732) Arrandco Investments Limited,
6th Floor, 25 Farringdon Street, London EC4A 4AB, GB

(111) **201671035** (156) 24.03.2017
(186) 01.05.2024
(210) 201671035 (220) 01.05.2004
(441) 28.10.2016 (450) 31.03.2017
(732) ARRANDCO Investments Limited,
6th Floor, 25 Farringdon Street, London EC4A 4AB, GB

Kazalo po razredih Nicejske klasifikacije blaga in storitev

V kazalu so navedeni (511) - razredi po Nicejski klasifikaciji. Vsaki navedbi sledi (111) - ena ali več registrskih številk, ki dajo reference na bibliografske zapise v razdelkih **Registracije znamk** in **Obnovitve registracij znamk** (*).

1
6780194 *
9770361 *
9770440 *
201571347 *

2
201571347 *
201670677
201670678

3
7680870 *
7780596 *
9770622 *
200770220 *
200770303 *
200770441 *
201371068
201670052
201670677
201670678
201670749
201670750
201670833
201670979

4
9770440 *
200770412 *
201670677
201670678

5
6780145 *
7780456 *
7780495 *
7780514 *
7781081 *
8780462 *
8780463 *
8780466 *
8780517 *
8780518 *
9671662 *
9770424 *
9770636 *
9770656 *
9770657 *
9770659 *
9770662 *
9770663 *
9770691 *
9770692 *
9770693 *
9771302 *
200770639 *
200771048 *
200771511 *
200771512 *
201371068
201670533
201670677
201670678
201670749
201670750
201670833
201670909
201670918
201671045
201671068
201671123
201671131
201671165
201671166
201671172
201671189
201671203
201671230
201671238
201671242

6
200770344 *
201570250
201670584

7
8780299 *
9770440 *
201670860
201670861

8
8780299 *
200770303 *
200770308 *
201670677
201670678
201670860
201670861
201671040

9
9770394 *
9770440 *
9770464 *
9771225 *
200770279 *
200770280 *
200770301 *
200770308 *
200770323 *
200770344 *
200771114 *
201571161
201670087
201670088
201670090
201670091
201670092
201670094
201670328
201670430
201670431
201670432
201670463
201670498
201670507
201670634
201670636
201670637
201670638
201670641
201670642
201670648
201670649
201670650
201670651
201670652
201670653
201670654
201670655
201670677
201670678
201670814
201671095
201671123

10
9671662 *
9771081 *
200770384 *
201670833
201671123

11
9770440 *
200770301 *
200770303 *
201671249
201671250

12
9770440 *
201670617
201670761
201670851
201671041

13
201670677
201670678

14
200770303 *
201470627
201670677
201670678

15
200770303 *

16
7780596 *
9770361 *
9770394 *
9771225 *
200770303 *
200770323 *
200770367 *
201571489
201670087
201670088
201670090
201670091
201670092
201670094
201670284
201670463
201670492
201670634
201670636
201670637
201670638
201670641
201670642
201670648
201670649
201670650
201670651
201670652
201670653
201670654
201670655
201670677
201670678
201670700
201670814
201670839
201670876
201670941
201670979
201671040
201671072
201671095
201671211
201671219
201671220

17
7780723 *
7780735 *
8780091 *
201670584
201671099

18
9770394 *
200770303 *
201670302
201670677
201670678
201671072

19
200770303 *
201670069
201670507
201670584
201670931
201670932
201671099

20
200770303 *
200770344 *
201571489
201670069
201670498
201670677
201670678

21
200770303 *
200770308 *
201571489
201670557
201670677
201670678
201670839
201670928
201670929
201670930
201671040
201671072

22
201670069
201670677
201670678

23
201670677
201670678

24
9770414 *
9770624 *
9770679 *
200770333 *
200770334 *
200770335 *
201670498
201670677
201670678

25
9770414 *
9770624 *
9770679 *
200770308 *
200770333 *
200770334 *
200770335 *
201670284
201670302
201670492
201670677
201670678
201670839
201670876
201670908
201670979

26
200770303 *
201670302
201670677
201670678

27
200770303 *
201670677
201670678

28 200770279 *
200770280 *
200770303 *
201670302
201670677
201670678
201671176

29 9770601 *
9771258 *
9771302 *
200770304 *
200770305 *
200771048 *
200771511 *
200771512 *
201670677
201670678
201670749
201670750
201670979

30 9770601 *
9770684 *
9770685 *
9770686 *
9770687 *
9770688 *
9770689 *
9770690 *
9770691 *
9770692 *
9770693 *
9770962 *
9771258 *
9771302 *
9771823 *
200770304 *
200770305 *
200770343 *
200770568 *
200770837 *
200771048 *
201670006
201670557
201670672
201670673
201670677
201670678
201670749
201670750
201670979
201671017
201671125
201671126
201671127
201671128
201671249
201671250

31 201670677
201670678
201670749
201670750

32 9770427 *
9770437 *
9771258 *
200770149 *
200770279 *
201670672
201670673
201670677
201670678
201670749
201670750
201671016
201671150
201671249
201671250

33 9770427 *
200770149 *
200770337 *
200770340 *
200770613 *
201670598 *
201670677
201670678
201670749
201670750
201670979
201671199

34 200770303 *
200770424 *
201670677
201670678
201671080
201671081
201671114
201671115
201671116
201671117
201671118
201671119
201671120

35 9671662 *
9770221 *
9770394 *
9770464 *
9770519 *
9771926 *
200671437 *
200671475 *
200770023 *
200770149 *
200770220 *
200770278 *
200770303 *
200770304 *
200770305 *
200770308 *
200770323 *
200770340 *
200770343 *
200770344 *
200770367 *
200770384 *
200770390 *
200770391 *
200770392 *
200770393 *
200770394 *
200770395 *
200770529 *
200770613 *
201371068
201470638
201470639
201570250
201571161
201670006
201670087
201670088
201670090
201670091
201670092
201670094
201670302
201670425
201670430
201670431
201670432
201670498
201670533
201670584
201670617
201670634
201670636
201670637
201670638
201670641
201670642
201670648
201670649
201670650
201670651
201670652
201670653
201670654
201670655
201670672
201670673
201670700
201670806
201670814
201670818
201670819
201670839
201670974
201670986
201670987
201670988
201671034 *
201671035 *
201671134
201671160
201671211

36 8780326 *
9770221 *
9770464 *
200770278 *
200770303 *
200770390 *
200770391 *
200770392 *
200770393 *
200770394 *
200770395 *
200770529 *
201670634
201670636
201670637
201670638
201670641
201670642
201670648
201670649
201670650
201670651
201670652
201670653
201670654
201670655
201670931
201670932
201671034 *
201671035 *

37 9770221 *
9770440 *
200770278 *
200770308 *
200770344 *
200770529 *
200770847 *
201670069
201670507
201670931
201670932

38 9770394 *
9770519 *
9771370 *
9771371 *
200770323 *
200770367 *
201670087
201670088
201670090
201670091
201670092
201670094
201670395
201670396
201670397
201670634
201670636
201670637
201670638
201670641
201670642
201670648
201670649
201670650
201670651
201670652
201670653
201670654
201670655
201670839

39 9770519 *
200770023 *
200770279 *
200770280 *
200770303 *
200770337 *
200770367 *
200770613 *
201470638
201470639
201670395
201670396
201670397
201670761
201670851
201670908
201670931
201670932
201670974
201670986
201670987
201670988
201671160

40 9770427 *
9770437 *
9770624 *
9770679 *
200770303 *
200770308 *
200770323 *
201571489
201670498
201670862
201670908

41 9770394 *
9770669 *
9771926 *
200671437 *
200671475 *
200770023 *
200770279 *
200770280 *
200770289 *
200770290 *
200770303 *
200770323 *
200770340 *
200770367 *
200770384 *
201371245
201470638

201470639
201570250
201670087
201670088
201670090
201670091
201670092
201670094
201670302
201670328
201670425
201670463
201670492
201670586
201670634
201670636
201670637
201670638
201670641
201670642
201670648
201670649
201670650
201670651
201670652
201670653
201670654
201670655
201670700
201670761
201670806
201670814
201670815
201670818
201670819
201670839
201670851
201670908
201670986
201670987
201670988
201671034 *
201671035 *
201671095
201671134
201671150
201671160
201671211
201671219
201671220
201671254

42 9770440 *
9770464 *
9770519 *
9771926 *
200671475 *
200770279 *
200770280 *
200770301 *
200770303 *
200770308 *
200770323 *
200770344 *
200770529 *
200770847 *
201371245
201571161
201670069
201670087
201670088
201670090
201670091
201670092
201670094
201670328
201670430
201670431
201670432
201670806
201670876
201670908
201670931
201670932
201670974
201671034 *
201671035 *
201671095

43 200770023 *
200770279 *
200770280 *
200770289 *
200770290 *
200770303 *
200770337 *
200770367 *
200770837 *
201170987 *
201670425
201670557
201670815
201670818
201670819
201670979
201670986
201670987
201670988
201671023
201671134
201671150
201671219
201671220

44 200770023 *
200770289 *
200770290 *
201670533
201671095
201671123
201671254

45 200770303 *
200770529 *
201670815
201670974
201671254

Kazalo po imetnikih

V kazalu so navedeni (732) - imetniki znamk. Vsaki navedbi sledi (111) - ena ali več registrskih številk, ki dajo reference na bibliografske zapise v razdelkih **Registracije znamk** in **Obnovitve registracij znamk** (*).

3M Company, US
9771081 *
9771225 *
200771114 *

Agroind. Vipava 1894 Vipava d.d., SI
200770149 *

ALCAD d.o.o., SI
201371245

Alenka Jezeršek, SI
201670069

AMI-ca Ljubica Šušteršič Šarčevič s.p., SI
201671254

AO ERA Leningrad area, RU
9770361 *

Arrandco Investments Limited, GB
201671034 *
201671035 *

Astellas Pharma Inc, JP
8780517 *
8780518 *

Astex Pharmaceuticals, Inc., US
200770639 *

AstraZeneca AB, SE
6780145 *

AZiP, d.o.o., SI
201571161

BELUPO lijekovi i kozmetika, d.d., HR
201671045
201671203

BENT, izgradnja, opremljanje, upravljanje in vzdrževanje objektov in opreme, izdelava investicijske opreme in trgovina d.o.o., SI
9770221 *

British American Tobacco (Brands) Inc., US
201671080
201671081

CASINO RIVIERA D.D., SI
201670986
201670987
201670988

CASTEL FRERES, FR
201670598 *

COLGATE-PALMOLIVE COMPANY, US
7680870 *
200770441 *

COLLEGIUM MONDIAL TRAVEL, potovalna agencija, d.o.o., SI
201470638
201470639

Confetto d.o.o., SI
200770837 *

Consolidated Artists B.V., NL
201170987 *

Damatech d.o.o., SI
201670862

Deloitte Touche Tohmatsu, CH
9770464 *

Denis Sadiković, SI
201571489

The **DOW CHEMICAL COMPANY, US**
6780194 *

DROGA KOLINSKA, Živilska industrija, d.d., SI
201671249
201671250

DRUŠTVO HIŠA! so.p., SI
201670908

DSFU, SI
201570250

Dushko Stojkov, MK
201670006

Dvornik Klemen, v.d. predsednika DSFU, SI
201570250

EKO GURMAN d.o.o., SI
201671134

Farmacevtska hemiska kozmetička industrija ALKALOID AD - Skopje, MK
7781081 *

FRANCK, d.d., HR
201671125
201671126
201671127
201671128

G.V. CENTER d.o.o. LJUBLJANA, SI
200770278 *

GAVIAL FRANC MARINČIČ s.p., SI
200770220 *

GCP Applied Technologies Inc., US
7780723 *
7780735 *

General Motors LLC, US
9770440 *

GlaxoSmithKline Biologicals S.A., BE
9770656 *
9770657 *
9770659 *
9770662 *

GOLD CLUB d.o.o., SI
200770279 *
200770280 *

Gospodarska zbornica Slovenije, SI
201670814

Grand Ole Opry IP, LLC, US
9770669 *

Grega Krušnik, SI
200770301 *

GS, Gostinske storitve Petrič Gašper s.p., SI
201671023

Igor ŽUNKOVIČ, AE
9770679 *

iKnives d.o.o., SI
201670860
201670861

IMC d.o.o., SI
201671211

IMH int, storitve in trgovina d.o.o., SI
201670584

INKOLTEH d.o.o., SI
201670328

Intercontinental Great Brands LLC, US
9770684 *
9770685 *
9770686 *
9770687 *
9770688 *
9770689 *
9770690 *
9770691 *
9770692 *
9770693 *

INTERDENT, d.o.o., SI
9671662 *

IUS SOFTWARE d.o.o. Ljubljana, SI
201670463

JT International S.A., CH
200770424 *

KOMPAS Turistično podjetje d.d., SI
200770367 *

Kramarič Simon, SI
201470627

Kravos Silvano, IT
200770412 *

KRKA, tovarna zdravil, d.d., Novo mesto, SI
8780462 *
8780463 *
8780466 *
201670909
201671068
201671165
201671166
201671172
201671189
201671230
201671238
201671242

KULTURNO UMETNIŠKO DRUŠTVO SODOBNOST INTERNATIONAL, SI
201670941

KZ Metlika z.o.o., SI
201671199

LEK farmacevtska družba d.d., SI
7780456 *
7780495 *
7780514 *

LEONARDO d.o.o., SI
201671072

Les Publications Conde Nast S.A., FR
9771926 *

LIN SI, gostinstvo in trgovina, d.o.o., SI
201670818
201670819

Ljubljanske mlekarne, d.d., SI
9771258 *
9771302 *

Lotte Chilsung Beverage Co., Ltd., KR
201671016
201671017

M TOM d.o.o., SI
201670498

M7 d.o.o., SI
201670876

Mario Gajič, SI
201670425

MARS, INC., US
9770601 *
9770962 *
9771823 *

MEDIS, farmacevtska družba, d.o.o., SI
200771512 *
201670833

MEDIS, Podjetje za proizvodnjo in trženje, d.o.o., SI
200771048 *
200771511 *

Melita Točaj s.p., trgovina na deobno, SI
201670979

Miha Turšič, SI
201670761

Mirjana Draksler s.p., SI
201670928
201670929
201670930

Miroglio Fashion S.r.l., IT
9770414 *

NEONART svetlobni in reklamni napisi Krevh d.o.o., SI
201670507

Novica Joskić, SI
201670851

OBRTNA ZBORNICA SLOVENIJE, SI
9770394 *

OBZORJE SGP d.o.o., SI
201670931
201670932

OŠ Ferda Vesela Šentvid pri Stični, SI
201670700

P-OPTIKA d.o.o., SI
201671123

PERFTECH D.O.O., SI
201670430
201670431
201670432

Peter Prevc, SI
201670284

PETRE ŠOTORI - HALE d.o.o., SI
201671150

Pfizer Ireland Pharmaceuticals, IE
9770663 *

Pfizer Products Inc., US
9770636 *

Phibro Animal Health Corporation, US
9770424 *

Pivovarna Laško Union d.o.o., SI
9770427 *
9770437 *
201670672
201670673

PLANA S d.o.o., SI
201671040

PLIVA HRVATSKA d.o.o., HR
201671131

Pomurski sejem d.d., SI
200770340 *

POSLOVNI SISTEM MERCATOR, d.d., SI
201670749
201670750

POŠTA SLOVENIJE d.o.o., SI
201670395
201670396
201670397

PRIMAT tovarna kovinske opreme d.d., SI
200770344 *

PRIMORSKI SEJEM d.o.o., SI
201670806

Primož Žamut, SI
201670533

PRO PLUS d.o.o., SI
201670087
201670088
201670090
201670091
201670092
201670094

The **Procter & Gamble Company, US**
7780596 *

Prostovoljno gasilsko društvo Zrkovci, SI
201670815

RACIO RAZVOJ d.o.o., SI
200671437 *

RAIFFEISEN BANKA D.D., SI
201670634
201670636
201670637
201670638
201670641
201670642
201670648
201670649
201670650
201670651
201670652
201670653
201670654
201670655

Raymond Limited, IN
200770333 *
200770334 *
200770335 *

Renault Nissan Slovenija d.o.o., SI
201670617

Robert GEISLER, SI
200770529 *

Rothmans of Pall Mall Limited, CH
201671114
201671115
201671116
201671117
201671118
201671119
201671120

S.C. JOHNSON & SON, INC., US
9770622 *

SAINT-GOBAIN GRADBENI IZDELKI d.o.o., SI
8780091 *

SALOMON d.o.o. Ljubljana, SI
201671219
201671220

SEGRAP rudarstvo, proizvodnja in gradbeništvo d.o.o., SI
200770023 *

Sinkopa d.o.o., SI
200770384 *

Skandizajn Matija Hercog s.p., SI
201670974

Spar Slovenija d.o.o., SI
201670677
201670678

STAR STABILIMENTO ALIMENTARE S.p.A., IT
200770568 *

Steklarna Rogaška d.o.o., SI
200770303 *

STROKOVNO ZDRUŽENJE FIZIOTERAPEVTOV SLOVENIJE, SI
201671095

ŠTUDENTSKA ORGANIZACIJA UNIVERZE V LJUBLJANI, SI
201670492

Tedea, inovativno izobraževanje d.o.o., SI
201670586

Terme Krka, d.o.o., Novo mesto, SI
200770289 *
200770290 *

TINA d.o.o., SI
200770343 *

Tosla d.o.o., SI
201670918

Totra pipes d.o.o., SI
201671099

TPA Gesellschaft fuer Qualitaetssicherung und Innovation GmbH, AT
200770847 *

TRGOS, d.o.o., BLED, SI
200770308 *

Triglav, družba za upravljanje, d.o.o., SI
200770390 *
200770391 *
200770392 *
200770393 *
200770394 *
200770395 *

Unilever N.V., NL
201670052

UNIOR Kovaška industrija d.d., SI
8780299 *

UNITED PARCEL SERVICE OF AMERICA, INC., US
9770519 *

UNIVERSAL CITY STUDIOS LLC, US
9771370 *
9771371 *

UNIVERZITETNI INKUBATOR PRIMORSKE, D.O.O., SI
200671475 *

Večer revije d.o.o., SI
200770323 *

VERUS VINOGRADI d.o.o., SI
200770613 *

Visa International Service Association, US
8780326 *

VYD, projektiranje plovil, Aleš Vozelj s.p., SI
201671041

YANNIDIS BROTHERS SA-INDUSTRIAL-COMMERCIAL-CHEMICAL-TECHNICAL- AND HOTEL BUSINESS COMPANY Business title HERMES-VITEX, GR
201571347 *

ZADRGA, družba za komunikacije d.o.o., SI
201670302

Zavarovalnica Triglav d.d., SI
201670839

Zavod Ivana Cankarja za kulturo, šport in turizem Vrhnika, SI
201670557

Zavod Mimi in Jojo, SI
201671176

Zavod za turizem Maribor - Pohorje, SI
200770337 *

Zdešar Aljaž, SI
201371068

Zveza združenj šoferjev in avtomehanikov Slovenije, SI
201671160

ZVIJEZDA d.d. za proizvodnju, trgovinu i usluge, HR
200770304 *
200770305 *

ŽUNKOVIČ Igor, AE
9770624 *

Prenehanja veljavnosti znamk

Številka znamke	Datum objave znamke	Datum prenehanja veljavnosti znamke
201271160	31.05.2013	15.03.2017
201570187	28.02.2017	02.03.2017

Spremembe

IMETNIK:

Za znamko
(210) 4780304
objavljeno
(450) 31.10.1996
je nova navedba imetnika
(732) United Technologies Corporation,
10 Farm Springs Road, Farmington, CT 06032, US

Za znamko
(210) 7680445
objavljeno
(450) 30.04.1996
je nova navedba imetnika
(732) ZLATARNA CELJE d.o.o.,
Kersnikova ulica 19, 3000 Celje, SI

Za znamko
(210) 7680447
objavljeno
(450) 30.04.1996
je nova navedba imetnika
(732) ZLATARNA CELJE d.o.o.,
Kersnikova ulica 19, 3000 Celje, SI

Za znamko
(210) 8180012
objavljeno
(450) 30.06.1996
je nova navedba imetnika
(732) Elopak AS,
P.O.Box 24, 3431 Spikkestad, NO

Za znamko
(210) 8880530
objavljeno
(450) 31.10.1996
je nova navedba imetnika
(732) United Technologies Corporation,
10 Farm Springs Road, Farmington, CT 06032, US

Za znamko
(210) 8880531
objavljeno
(450) 31.10.1996
je nova navedba imetnika
(732) United Technologies Corporation,
10 Farm Springs Road, Farmington, CT 06032, US

Za znamko
(210) 9270149
objavljeno
(450) 30.06.1993
je nova navedba imetnika
(732) Banka Intesa Sanpaolo d.d.,
Koper, Pristaniška ulica 14, 6000 Koper, SI

Za znamko
(210) 9270161
objavljeno
(450) 31.03.1993
je nova navedba imetnika
(732) Banka Intesa Sanpaolo d.d.,
Koper, Pristaniška ulica 14, 6000 Koper, SI

Za znamko
(210) 9270629
objavljeno
(450) 31.10.1995
je nova navedba imetnika
(732) AMIGOS CAFFE S.n.c.
di Mingardi Severino e Arianna & C.,
Zona Industriale Noghere, Strada delle Saline, 3,
I-34015 Muggia TS, IT

Za znamko
(210) 9671227
objavljeno
(450) 31.08.1998
je nova navedba imetnika
(732) Flogas Ireland Limited,
Knockbrack House, Matthew's Lane,
Donore Road, Drogheda, Co. Louth, IE

Za znamko
(210) 9770540
objavljeno
(450) 30.06.1998
je nova navedba imetnika
(732) INVISTA Technologies S.a.r.l.,
Zweigniederlassung St. Gallen, Flurhofstrasse 160,
9000 St. Gallen, CH

Za znamko
(210) 9770706
objavljeno
(450) 30.06.1998
je nova navedba imetnika
(732) Daikin Applied Americas Inc.,
13600 Industrial Boulevard,
Minneapolis, MN 55441, US

Za znamko
(210) 9971398
objavljeno
(450) 31.10.2000
je nova navedba imetnika
(732) Franc Čadež,
Studenčice 23, 1215 Medvode, SI

Za znamko
(210) 9971399
objavljeno
(450) 31.10.2000
je nova navedba imetnika
(732) Franc Čadež,
Studenčice 23, 1215 Medvode, SI

Za znamko
(210) 9971400
objavljeno
(450) 31.08.2001
je nova navedba imetnika
(732) Franc Čadež,
Studenčice 23, 1215 Medvode, SI

Za znamko
(210) 9971401
objavljeno
(450) 31.10.2000
je nova navedba imetnika
(732) Franc Čadež,
Studenčice 23, 1215 Medvode, SI

Za znamko
(210) 200071338
objavljeno
(450) 31.08.2001
je nova navedba imetnika
(732) ZLATARNA CELJE d.o.o.,
Kersnikova ulica 19, 3000 Celje, SI

Za znamko
(210) 200171911
objavljeno
(450) 31.12.2002
je nova navedba imetnika
(732) ZLATARNA CELJE d.o.o.,
Kersnikova ulica 19, 3000 Celje, SI

Za znamko
(210) 200171912
objavljeno
(450) 31.12.2002
je nova navedba imetnika
(732) ZLATARNA CELJE d.o.o.,
Kersnikova ulica 19, 3000 Celje, SI

Za znamko
(210) 200171913
objavljeno
(450) 31.12.2002
je nova navedba imetnika
(732) ZLATARNA CELJE d.o.o.,
Kersnikova ulica 19, 3000 Celje, SI

Za znamko
(210) 200770337
objavljeno
(450) 31.12.2007
je nova navedba imetnika
(732) Zavod za turizem Maribor - Pohorje,
Tkalski prehod 4, 2000 Maribor, SI

Za znamko
(210) 200770356
objavljeno
(450) 30.04.2008
je nova navedba imetnika
(732) GROM informacijske rešitve d.o.o.,
Barjanska cesta 58, 1000 Ljubljana, SI

Za znamko
(210) 200770837
objavljeno
(450) 31.10.2008
je nova navedba imetnika
(732) Confetto d.o.o.,
Devova ulica 5, 1000 Ljubljana, SI

Za znamko
(210) 200770987
objavljeno
(450) 30.04.2008
je nova navedba imetnika
(732) Exeltis Healthcare, S.L.,
Adv(a).Miralcampo, 7 - P.I. Miralcampo,
19200 Azuqueca de Henares (Guadalajara), ES

Za znamko
(210) 200771597
objavljeno
(450) 31.08.2008
je nova navedba imetnika
(732) MEDEX, živilska industrija, d.o.o.,
Linhartova cesta 49A, 1000 Ljubljana, SI

Za znamko
(210) 200870972
objavljeno
(450) 30.04.2010
je nova navedba imetnika
(732) BANKA KOPER d.d.,
Pristaniška ulica 14, 6000 Koper, SI

Za znamko
(210) 200871509
objavljeno
(450) 30.04.2009
je nova navedba imetnika
(732) Banka Intesa Sanpaolo d.d.,
Koper, Pristaniška ulica 14, 6000 Koper, SI

Za znamko
(210) 200871510
objavljeno
(450) 30.04.2009
je nova navedba imetnika
(732) Banka Intesa Sanpaolo d.d.,
Koper, Pristaniška ulica 14, 6000 Koper, SI

Za znamko
(210) 200871695
objavljeno
(450) 30.06.2009
je nova navedba imetnika
(732) BX ALPHA AG IN LIQUIDATION,
Aufeldstr. 17-23, 3403 Klosterneuburg, AT

Za znamko
(210) 200970370
objavljeno
(450) 31.10.2009
je nova navedba imetnika
(732) HK JESENICE, šport in svetovanje, d.o.o.,
Mencingerjeva ulica 3, 4270 Jesenice, SI

Za znamko
(210) 201070836
objavljeno
(450) 31.12.2010
je nova navedba imetnika
(732) SENSILAB d.o.o.,
Verovškova 55A, 1000 Ljubljana, SI

Za znamko
(210) 201071405
objavljeno
(450) 31.05.2011
je nova navedba imetnika
(732) ZLATARNA CELJE d.o.o.,
Kersnikova ulica 19, 3000 Celje, SI

Za znamko
(210) 201270009
objavljeno
(450) 30.10.2013
je nova navedba imetnika
(732) AKUSTIKA GROUP d.o.o.,
Vojkova cesta 58, 1000 Ljubljana, SI

Za znamko
(210) 201270010
objavljeno
(450) 30.11.2012
je nova navedba imetnika
(732) AKUSTIKA GROUP d.o.o.,
Vojkova cesta 58, 1000 Ljubljana, SI

Za znamko
(210) 201270241
objavljeno
(450) 31.01.2013
je nova navedba imetnika
(732) SkyLabs d.o.o.,
Poljska ulica 6, 2000 Maribor, SI

Za znamko
(210) 201470063
objavljeno
(450) 30.11.2016
je nova navedba imetnika
(732) HURRA STUDIOS, založništvo, d.o.o.,
Pražakova ulica 8, 1000 Ljubljana, SI

Za znamko
(210) 201470873
objavljeno
(450) 27.02.2015
je nova navedba imetnika
(732) MALINCA d.o.o.,
Cesta Františka Foita 10, 3320 Velenje, SI

Za znamko
(210) 201570693
objavljeno
(450) 31.12.2015
je nova navedba imetnika
(732) Tar savjetovanje d.o.o.,
Selska cesta 215, 10000 Zagreb, HR

Za znamko
(210) 201570902
objavljeno
(450) 31.05.2016
je nova navedba imetnika
(732) Servier Pharma d.o.o.,
Podmilščakova ulica 24, 1000 Ljubljana, SI

Za znamko
(210) 201570904
objavljeno
(450) 31.05.2016
je nova navedba imetnika
(732) Servier Pharma d.o.o.,
Podmilščakova ulica 24, 1000 Ljubljana, SI

Za znamko
(210) 201570909
objavljeno
(450) 31.05.2016
je nova navedba imetnika
(732) Servier Pharma d.o.o.,
Podmilščakova ulica 24, 1000 Ljubljana, SI

Za znamko
(210) 201570983
objavljeno
(450) 31.05.2016
je nova navedba imetnika
(732) Servier Pharma d.o.o.,
Podmilščakova ulica 24, 1000 Ljubljana, SI

Za znamko
(210) 201571038
objavljeno
(450) 31.05.2016
je nova navedba imetnika
(732) Servier Pharma d.o.o.,
Podmilščakova ulica 24, 1000 Ljubljana, SI

Za znamko
(210) 201571385
objavljeno
(450) 29.07.2016
je nova navedba imetnika
(732) Banka Intesa Sanpaolo d.d.,
Koper, Pristaniška ulica 14, 6000 Koper, SI

Za znamko
(210) 201571386
objavljeno
(450) 29.07.2016
je nova navedba imetnika
(732) Banka Intesa Sanpaolo d.d.,
Koper, Pristaniška ulica 14, 6000 Koper, SI

Za znamko
(210) 201571387
objavljeno
(450) 29.07.2016
je nova navedba imetnika
(732) Banka Intesa Sanpaolo d.d.,
Koper, Pristaniška ulica 14, 6000 Koper, SI

Za znamko
(210) 201670676
objavljeno
(450) 30.12.2016
je nova navedba imetnika
(732) POMGRAD, gradbeno podjetje d.d.,
Bakovska ulica 31, 9000 Murska Sobota, SI

Za znamko
(210) 201671044
objavljeno
(450) 31.03.2017
je nova navedba imetnika
(732) Robert Lombergar,
Lobodova 2, 1240 Kamnik, SI

Za znamko
(210) 201770078
objavljeno
(450) 31.03.2017
je nova navedba imetnika
(732) Brevillier Urban & Sachs GmbH & CO KG.,
Lichtblaustrasse 6, 1220 Vienna, AT

Za znamko
(210) 201770079
objavljeno
(450) 31.03.2017
je nova navedba imetnika
(732) Brevillier Urban & Sachs GmbH & CO KG.,
Lichtblaustrasse 6, 1220 Vienna, AT

ZASTAVNA PRAVICA:

Za znamko
(210) 7280046
objavljeno
(450) 30.06.1995
je bila dne 30.03.2017 izbrisana zastavna pravica

B I L

Uradno glasilo Urada Republike Slovenije za intelektualno lastnino
pri Ministrstvu za gospodarski razvoj in tehnologijo

LETNIK: 2017

ŠTEVILKA: 4/26. april 2017

UREDNIŠKI ODBOR: David Savnik, Mojca Pečar, Janez Kukec - Mezek

NASLOV UREDNIŠTVA: Urad Republike Slovenije za intelektualno lastnino
Kotnikova 6, p.p. 206, 1000 Ljubljana

tel.: 01/620 31 00
faks.: 01/620 31 11

GLASILO IZHAJA: dvanajstkrat letno