REPUBLIKA SLOVENIJA
MINISTRSTVO ZA GOSPODARSKI RAZVOJ IN TEHNOLOGIJO
URAD REPUBLIKE SLOVENIJE ZA INTELEKTUALNO LASTNINO

Uradno glasilo Urada Republike Slovenije za intelektualno lastnino

B I L

BILTEN ZA INDUSTRIJSKO LASTNINO

2017 | 7
31. julij 2017

ISSN 1318-2315

VSEBINA

BILTEN ZA INDUSTRIJSKO LASTNINO
2017/7
31. julij 2017

I. URADNE OBJAVE 3

PATENTI 3

Patenti (A) 4

Patenti s skrajšanim trajanjem (A2) 9

Patenti s spremenjenimi zahtevki (B,B2) 10

Prevodi zahtevkov evropskih patentov (T1,T2,T4) 11

Kazalo po kodah MPK 60

Kazalo po imetnikih 68

Kazalo po objavnih številkah 74

Kazalo po številkah prijav 76

Odločbe o podelitvi patentov 79

Ugotovitvene odločbe po členu 93(1)(b) zakona * 79

Prenehanja veljavnosti patentov 80

Spremembe 82

DODATNI VARSTVENI CERTIFIKATI 84

Prijave za certifikat 85

Podeljeni certifikati 86

Podaljšanje veljavnosti certifikata 87

Ničnost certifikata 87

Spremembe 87

MODELI 88

Registracije modelov 89

Obnovitve registracij modelov 92

Kazalo po imetnikih 93

ZNAMKE 94

Prijave znamk 94

Objave prijav 94

Kazalo po razredih Nicejske klasifikacije blaga in storitev 188

Kazalo po prijaviteljih 190

Umiki prijav 193

Prijave se štejejo za umaknjene 193

Spremembe 194

Registrirane znamke 195

Registracije znamk 196

Obnovitve registracij znamk 204

Kazalo po razredih Nicejske klasifikacije blaga in storitev 208

Kazalo po imetnikih 210

Spremembe 214

* Zakon o industrijski lastnini (Uradni list RS, št. 51/2006 – uradno prečiščeno besedilo in 100/2013)

Kode držav in drugih ozemelj

AD Andora
AE Združeni arabski emirati
AF Afganistan
AG Antigva in Barbuda
AI Angvila
AL Albanija
AM Armenija
AO Angola
AQ Antarktika
AR Argentina
AS Ameriška Samoa
AT Avstrija
AU Avstralija
AW Aruba
AZ Azerbajdžan
BA Bosna in Hercegovina
BB Barbados
BD Bangladeš
BE Belgija
BF Burkina Faso
BG Bolgarija
BH Bahrajn
BI Burundi
BJ Benin
BM Bermudi
BN Brunej, Država
BO Bolivija
BQ Bonaire, Sint Eustatius in Saba
BR Brazilija
BS Bahami
BT Butan
BV Bouvetov otok
BW Bocvana
BY Belorusija
BZ Belize
CA Kanada
CC Kokosovi (Keeling) otoki
CD Kongo, Demokratična republika
CF Srednjeafriška republika
CG Kongo
CH Švica
CI Slonokoščena obala
CK Cookovi otoki
CL Čile
CM Kamerun
CN Kitajska
CO Kolumbija
CR Kostarika
CU Kuba
CV Zelenortski otoki
CW Curaçao
CX Božični otoki
CY Ciper
CZ Češka
DE Nemčija
DJ Džibuti
DK Danska
DM Dominika
DO Dominikanska republika
DZ Alžirija
EC Ekvador
EE Estonija
EG Egipt
EH Zahodna Sahara
ER Eritreja
ES Španija
ET Etiopija
FI Finska
FJ Fidži
FK Falklandski otoki (Malvini)
FM Mikronezija (Federativne države)
FO Ferski otoki
FR Francija
FX Francija, Evropski del
GA Gabon
GB Združeno kraljestvo
GD Grenada
GE Gruzija
GF Francoska Gvajana
GG Guernsey
GH Gana
GI Gibraltar
GL Grenlandija
GM Gambija
GN Gvineja
GP Guadeloupe
GQ Ekvatorialna Gvineja
GR Grčija
GS Južna Georgia in otoki Južni Sandwich
GT Gvatemala
GU Guam
GW Gvineja Bissau
GY Gvajana
HK Hongkong
HM Heardov otok in McDonaldovi otoki
HN Honduras
HR Hrvaška
HT Haiti
HU Madžarska
ID Indonezija
IE Irska
IL Izrael
IM Otok Man
IN Indija
IO Britansko ozemlje Indijskega oceana
IQ Irak
IR Iran (Islamska republika)
IS Islandija
IT Italija
JE Jersey
JM Jamajka
JO Jordanija
JP Japonska
KE Kenija
KG Kirgizistan
KH Kambodža
KI Kiribati
KM Komori
KN Saint Kitts in Nevis
KP Koreja, Dem. ljudska republika
KR Koreja, Republika
KW Kuvajt
KY Kajmanski otoki
KZ Kazahstan
LA Laoška ljudska dem. republika
LB Libanon
LC Saint Lucia
LI Lihtenštajn
LK Šrilanka
LR Liberija
LS Lesoto
LT Litva
LU Luksemburg
LV Latvija
LY Libijska arabska džamahirija
MA Maroko
MC Monako
MD Moldavija, Republika
ME Črna gora
MG Madagaskar
MH Marshallovi otoki
MK Makedonija, Republika
ML Mali
MM Mjanmar
MN Mongolija
MO Macao
MP Severni Marianski otoki
MQ Martinik
MR Mavretanija
MS Montserrat
MT Malta
MU Mauritius
MV Maldivi
MW Malavi
MX Mehika
MY Malezija
MZ Mozambik
NA Namibija
NC Nova Kaledonija
NE Niger
NF Norfolški otok
NG Nigerija
NI Nikaragva
NL Nizozemska
NO Norveška
NP Nepal
NR Nauru
NU Niue
NZ Nova Zelandija
OM Oman
PA Panama
PE Peru
PF Francoska Polinezija
PG Papua Nova Gvineja
PH Filipini
PK Pakistan
PL Poljska
PM Saint Pierre in Miquelon
PN Pitcairn
PR Portoriko
PT Portugalska
PW Palau
PY Paragvaj
QA Katar
RE Reunion
RO Romunija
RS Srbija
RU Ruska federacija
RW Ruanda
SA Saudova Arabija
SB Salomonovi otoki
SC Sejšeli
SD Sudan
SE Švedska
SG Singapur
SH Saint Helena
SI Slovenija
SJ Svalbard in Jan Mayen
SK Slovaška
SL Sierra Leone
SM San Marino
SN Senegal
SO Somalija
SR Surinam
SS Južni Sudan
ST Sao Tome in Principe
SV Salvador
SX St. Maarten
SY Sirska arabska republika
SZ Svazi
TC Otoki Turks in Caicos
TD Čad
TF Francosko južno ozemlje
TG Togo
TH Tajska
TJ Tadžikistan
TK Tokelau
TL Timor - Leste
TM Turkmenistan
TN Tunizija
TO Tonga
TR Turčija
TT Trinidad in Tobago
TV Tuvalu
TW Tajvan, Provinca Kitajske
TZ Tanzanija, Združena republika
UA Ukrajina
UG Uganda
UM Stranski zunanji otoki Združenih držav
US Združene države
UY Urugvaj
UZ Uzbekistan
VA Sveti sedež (Vatikanska mestna država)
VC Saint Vincent in Grenadine
VE Venezuela
VG Deviški otoki (britanski)
VI Deviški otoki (ZDA)
VN Vietnam
VU Vanuatu
WF Otoki Wallis in Futuna
WS Samoa
YE Jemen
YT Mayotte
ZA Južna Afrika
ZM Zambija
ZW Zimbabve

Kode mednarodnih organizacij

AP Afriška regionalna organizacija za industrijsko lastnino (ARIPO)
BX Urad Beneluksa za znamke in modele
EA Evrazijska patentna organizacija (EAPO)
EM Urad Evropske unije za intelektualno lastnino (EUIPO)
EP Evropski patentni urad (EPO)
IB Mednarodni urad (kot PCT prejemni urad)
OA Afriška organizacija za intelektualno lastnino (OAPI)
QZ Urad Skupnosti za rastlinske sorte (CPVO)
WO Svetovna organizacija za intelektualno lastnino (WIPO)

I. URADNE OBJAVE

PATENTI

V skladu z 89. členom Zakona o industrijski lastnini (Uradni list RS, št. 51/2006 — uradno prečiščeno besedilo in 100/2013, v nadaljnjem besedilu: zakon) so v razdelkih **Patenti (A)** in **Patenti s skrajšanim trajanjem (A2)** objavljene prijave in podatki o podelitvah patentov.

Patenti, za katere je bila izdana ugotovitvena odločba, da izum in patentni zahtevki ustrezajo pogojem iz 10., 12., 14. in 15. člena zakona, so navedeni v razdelku **Ugotovitvene odločbe po členu 93(1)(a) zakona**.

Patenti, za katere je bila izdana ugotovitvena odločba, da izum in patentni zahtevki le deloma ustrezajo pogojem iz 10., 12., 14. in 15. člena zakona, so navedeni v razdelku **Ugotovitvene odločbe po členu 93(1)(b) zakona**. Patenti, za katere so bile izdane odločbe o vpisu ničnosti posameznih patentnih zahtevkov na podlagi člena 72(2) ali odločbe o delni odpovedi patentu na podlagi člena 77(a) zakona, so navedeni v razdelkih **Odločbe o delni ničnosti zahtevkov patenta** oziroma **Odločbe o delni odpovedi patenta**. Spremenjeni zahtevki so objavljeni v razdelku **Patenti s spremenjenimi zahtevki (B, B2)**.

V skladu s 5. členom Uredbe o razširitvi evropskih patentov na Republiko Slovenijo (Uradni list RS, št. 15/02) oziroma s členom 27(5) zakona so v razdelku **Prevodi zahtevkov evropskih patentov (T1,T2)** navedeni bibliografski podatki evropskih patentov, za katere je bila izdana odločba o vpisu v register patentov pri Uradu Republike Slovenije za intelektualno lastnino in so objavljeni prevodi njihovih zahtevkov v slovenski jezik.

Bibliografski zapisi so urejeni po prvi kodi mednarodne patentne klasifikacije (MPK). Podatki so označeni s kodami INID * za patente (WIPO standard ST.9), razen tam, kjer to ni mogoče, in si sledijo v naslednjem vrstnem redu:

(51) kode po MPK
Int. Cl. (2017.01)

(11) objavna številka

(13) vrsta dokumenta:
- A — patent
- A2 — patent s skrajšanim trajanjem
- B — patent s spremenjenimi zahtevki
- B2 — patent s spremenjenimi zahtevki **
- T1 — prevod zahtevkov evropskega patenta
- T2 — prevod spremenjenih zahtevkov evropskega patenta ***
- T4 — prevod spremenjenih zahtevkov evropskega patenta **

(45) datum objave patenta

(46) datum objave zahtevkov

(21) številka prijave

(22) datum vložitve prijave

(62) številka in datum vložitve prvotne prijave, v primeru izločene prijave;
številka in datum objave prvotnega patenta, če je patent nastal z delitvijo

(86) podatki o mednarodni (PCT) prijavi: datum prijave,WO, številka PCT prijave

(96) podatki o evropski patentni prijavi: datum prijave, EP, številka evropske patentne prijave

(87) podatki o objavi mednarodne (PCT) prijave: WO objavna številka, datum objave prijave

(97) podatki o objavah Evropskega patentnega urada:
Pod to kodo so navedeni: EP objavna številka, vrsta objave Evropskega patentnega urada (A1 - objava prijave, A2 - objava prijave brez poročila o preizkusu novosti, B1- objava patenta, B2 - ponovna objava patenta ob spremembi njegove vsebine zaradi ugovora pri Evropskem patentnem uradu) in datum objave

(30) prednostna pravica: datum, država oziroma mednarodni urad, številka

(23) podatki o razstavni prednostni pravici

(72) izumitelj

(73) imetnik patenta

(74) zastopnik

(54) naziv izuma

(57) povzetek

* **I**nternationally agreed **N**umbers for the **I**dentification of **D**ata

** V primeru, ko so patentni zahtevki spremenjeni na podlagi členov 72(2) ali 77(a) zakona

*** V primeru, ko so patentni zahtevki spremenjeni v skladu s členom 27(3) zakona

Patenti (A)

(51) **A63C 5/00** (11) 25117
(13) A
(45) 31.07.2017
(21) 201600028 (22) 27.01.2016
(72) AVGUŠTIN Vinko, Smokuč 55a, 4274 Žirovnica, SI;
HROVAT Andrej, Gorica 6, 4240 Radovljica, SI
(73) ELAN d.o.o.,
Begunje 1, 4275 Begunje na Gorenjskem, SI
(74) Dušan Borštar, univ.dipl.inž.str.,
Nova ulica 11, p.p. 74, 1230 Domžale, SI
(54) **ZLOŽLJIVA SMUČKA**

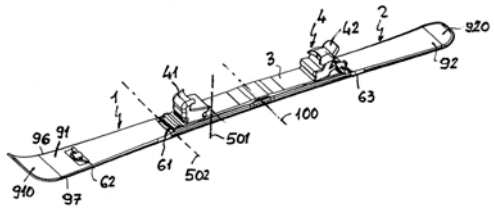

(57) Izum se nanaša na sestavljivo smučko, pri kateri sta prednji del (1) in zadnji del (2) smučke, kadar se nahajata v medsebojno linijsko poravnanem položaju, v tem položaju utrdljiva s pomočjo platforme (3), ki je šarnirsko povezana z nosilno ploščo (5), ki je pritrjena na zgornji površini (94) prednjega dela (1) smučke in zasukljiva okoli geometrijske osi (501), ki poteka pravokotno glede na omenjeno zgornjo površino (94) smučke.

(51) **B01D 61/00** (11) 25118
(13) A
(45) 31.07.2017
(21) 201600017 (22) 14.01.2016
(72) SCHOEFFEL Michael, Neudorf bei Stainz, AT
(73) SCHOEFFEL Michael,
Neudorf 29, 8510 Neudorf bei Stainz, AT
(74) Patentna pisarna d.o.o.,
Čopova 14, p.p. 1725, 1001 Ljubljana, SI
(54) **DISTANČNI ELEMENT**

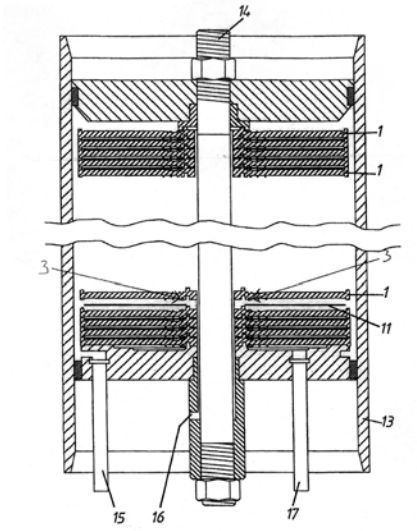

(57) Distančni element (1) za uporabo v napravi za filtriranje in ločevanje fluidov, ki je tvorjen v bistvu ploščat, še zlasti v obliki diska, z utorom (2) za sprejem tesnilnega elementa (3), pri čemer je predvidena štrlina (4), ki je razmeščena v utoru (2), za položajno fiksiranje tesnilnega elementa (3) v utoru (2).

(51) **B05B 15/00** (11) 25119
(13) A
(45) 31.07.2017
(21) 201600003 (22) 07.01.2016
(72) Peter Sever, 9000 Murska Sobota, SI;
Dušan Pogačar, 2000 Maribor, SI;
Vojko Pogačar, 2000 Maribor, SI
(73) Skiping d.o.o.,
Zadružna 1, 9232 Črenšovci, SI;
Tribar d.o.o.,
Radvanjska cesta 104, 2000 Maribor, SI
(54) **VSEBNIK ZA PRIPRAVO RAZTOPINE**

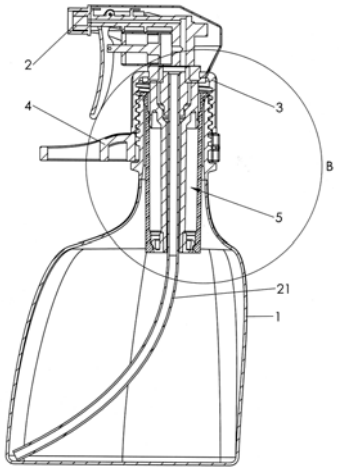

(57) Vsebnik (5) za pripravo raztopine v treh izvedbenih primerih prednostno obsega tulec (51) in ventil (52), ki v sodelovanju s pokrovom (53) oziroma folijo (54) tvorita osrednji, hermetično zaprt prostor za shranjevanje topljenca za pripravo raztopine. Segmenti vsebnika (5) obsegajo vsaj eno oblikovno zvezo, ki z vzajemnim delovanjem vključenih površin brez uporabe dodatnih tesnil oziroma v sodelovanju s plastenko (1) in zamaškom (3) embalaže tvorijo gibljiv hermetični spoj oziroma kontakt, ki ob aksialnem premiku ventila (52) s pomočjo privitja zamaška (3) sproži doziranje topljenca za pripravo raztopine. Vsebnik (5) je namenjen za shranjevanje in doziranje topljenca oziroma koncentrata v obliki kapljevine, trdne snovi ali plina, pri čemer je sveže pripravljena raztopina prednostno namenjena za zaščito in vzdrževanje rastlin.

(51) **B23K 37/00** (11) 25120
(13) A
(45) 31.07.2017
(21) 201700121 (22) 26.04.2017
Zahtevana predhodna objava
(72) Mitja Golenki, Hotiza-Šolska ulica 31, 9220 Lendava, SI;
Primož Golenko, Veščica 9c, 9246 Razkrižje, SI

(73) BP BLISTER PACK d.o.o.,
Kamenice 14, 9233 Odranci, SI

(74) KETNER, pravno svetovanje, zastopstvo in zaščita, d.o.o.,
Tržaška cesta 134, 1000 Ljubljana, SI

(54) **OBRABNO OBSTOJNA VARILNA PLOŠČA**

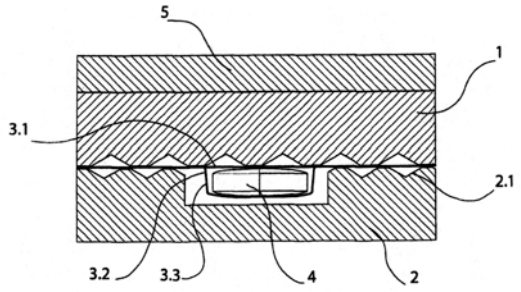

(57) Obrabno obstojna varilna plošča (1) rešuje problem obrabe končne plasti (1.3), ki nastaja zaradi trenja pri varjenju. Namenjena je za toplotno valjenje tankih trakov polimerov (3.2) in aluminijskih zlitin, ki jih uporabljamo za embalažo izdelkov (4), v farmacevtskih in drugih industrijah. Površina (1.1) zgornje varilne plošče (1) je izdelana z gravuro v obliki piramid, ki jo določajo dimenzije kota piramide (alfa), dimenzija čela piramide (a) in medosja piramid (b). Na varilno površino (1.1) zgornje varilne plošče (1) je nanesena plast NiP (nikelj) na njo pa končna plast (1.3) izdelana iz trdega CrN (krom-nitrid), ki, zaradi obrabne obstojnosti, izredno povišuje življenjsko dobo zgornje varilne plošče (1) ter na ta način odpravlja menjave zgornjih varilnih plošč (1) zaradi obrabe. Zgornja varilna plošča (1) je lahko, na vodila stroja za varjenja, vpeta tudi na elastično podlogo (5), ki jo prilagaja površini spodnje varilne plošče (2).

(51)	**B42D 25/00**	(11)	25121
	B42D 15/00	(13)	A
		(45)	31.07.2017
(21)	201600002	(22)	06.01.2016

(72) Žnidarič Roman, 2242 Zgornja Korena, SI;
Hleb Jana, 3311 Šempeter, SI;
Kerič Milan, 3312 Prebold, SI;
Zajc Franci, 1431 Dol pri Hrastniku, SI

(73) Cetis, družba za grafične in dokumentacijske storitve, d.d.,
Čopova 24, 3000 Celje, SI

(74) Marjan Pipan, inž. el.,
Kotnikova 5, 1000 Ljubljana, SI

(54) **LAMINIRAN NOSILNI LIST ZA LASERSKO GRAVIRANJE Z VEZNIM ELEMENTOM, NEPOOSEBLJENA IDENTIFIKACIJSKA KNJIŽICA VSEBUJOČA TAKŠEN NOSILNI LIST, IN POSTOPEK ZA IZDELAVO TAKŠNE KNJIŽICE**

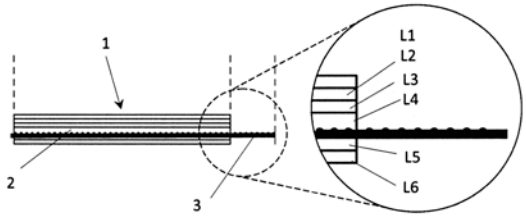

(57) Izum se nanaša na laminiran celostni nosilni list (1) z reaktivno stranjo za lasersko graviranje s tankim veznim elementom, nepoosebljena identifikacijska knjižica, zlasti nepoosebljen potni list, ki vsebuje takšen celostni nosilni list (1), in postopek za izdelavo takšne knjižice. Proizvodni postopek izdelave nepoosebljene identifikacijske knjižice, ki je sestavljena najmanj iz vezanih platnic in več strani, med katerimi je obstojna laminirana reaktivna stran za lasersko graviranje namenjena za varno pooseblјanje. V sklopu tega postopka se izdelujeta laminiran dvojni nosilni list (2) za lasersko graviranje z veznim elementom v obliki veznega sloja (3) in nepoosebljen potni list.

(51)	**C08B 15/00**	(11)	25122
	A61F 13/00	(13)	A
	B82Y 40/00	(45)	31.07.2017
(21)	201600015	(22)	13.01.2016

(72) Kurečič Manja, 2230 Lenart v Slovenski goricah, SI;
Ojstršek Alenka, 3220 Štore, SI;
Hribernik Silvo, 2000 Maribor, SI;
Natalija Virant, 3230 Šentjur, SI;
Kos Tanja, 2000 Maribor, SI;
Stana Kleinschek Karin, 2000 Maribor, SI

(73) Univerza v Mariboru Fakulteta za strojništvo,
Smetanova ulica 17, 2000 Maribor, SI

(54) **METODA ZA PRIPRAVO ELEKTROPREDENIH PH-INDIKATORSKIH CELULOZNIH NANOVLAKEN**

(57) Izum se nanaša na metodo za pripravo elektropredenih pH-indikatorskih nanovlaken na osnovi polisaharidov z vključenim pH občutljivim barvilom za hitro in enostavno vrednotenje spremembe pH eksudata (izločka) v rani. Bistvena iznajdba predlagane metode izdelave nanovlaken je, da i) za pripravo raztopine celuloznega acetata ustrezne viskoznosti namesto toksičnih, visoko hlapnih/vnetljivih topil uporabimo ocetno kislino ter ii) uporabimo takšno halokromno barvilo, ki se enostavno topi v predilni raztopini ter ne vpliva na morfologijo vlaken, in istočasno hitro, pomembno in nezamenljivo spremeni barvo v odvisnosti od pH medija.

(51)	**E06B 1/00**	(11)	25123
	E06B 3/00	(13)	A
		(45)	31.07.2017
(21)	201500310	(22)	31.12.2015

(72) Mirko Sternad, 8270 Krško, SI

(73) MISTERAL d.o.o.,
Zdolska cesta 18a, 8270 Krško, SI

(54) **OKNA IN VRATA PROIZVEDENA IZ LESA, KARBONSKIH VLAKEN, STEKLA IN IZOLATIVNIH MATERIALOV**

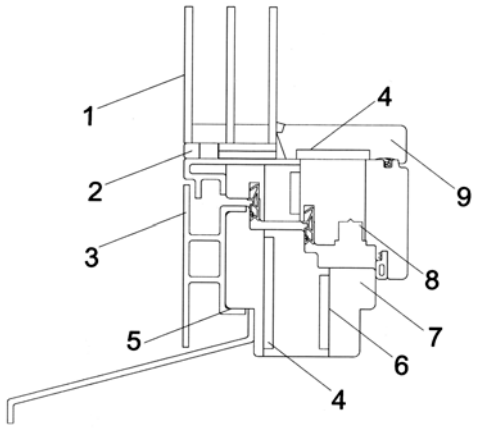

(57) Okna in vrata proizvedena iz lesa, karbonskih vlaken, stekla in izolativnih materialov (6) rešujejo oziroma imajo prednost v dolgotrajni življenjski dobi in visoki energetski učinkovitosti proizvoda. Na zunanji strani je vgrajena maska ali blenda iz karbonskih vlaken (3), ki je preko zatičev (5) pritrjena na notranji leseni del (7) stavbnega pohištva. Med karbonsko masko (3) in leseni del stavbnega pohištva (7) je po potrebi dodatno vgrajena še dodatna izolacija (4). Na zunanji strani je vgrajeno tudi steklo (1) stavbnega pohištva, ki je na karbonsko masko (3) pritrjena z posebno UV odporno tesnilno maso ali tesnilom (2). Med posamezne lesene dele (7) stavbnega pohištva je po potrebi še dodatno vgrajena dodatna izolacija (6), ki poveča energetsko učinkovitost stavbnega pohištva. Med krilo in podboj stavbnega pohištva (8) je vgrajeno okovje stavbnega pohištva. Na leseni del stavbnega pohištva (7) je na notranji strani vgrajena lesena okrasna letev (9), ki daje stavbnemu pohištvu dovršen videz.

(51)	**E06B 7/00**	(11)	25124
		(13)	A
		(45)	31.07.2017
(21)	201600022	(22)	19.01.2016

(72) Mirko Sternad, 8270 Krško, SI

(73) MISTERAL d.o.o.,
Zdolska cesta 18a, 8270 Krško, SI

(54) **ZUNANJA ŽALUZIJA, KI IMA LAMELE ZA SENČENJE PROIZVEDENE IZ KARBONSKIH VLAKEN**

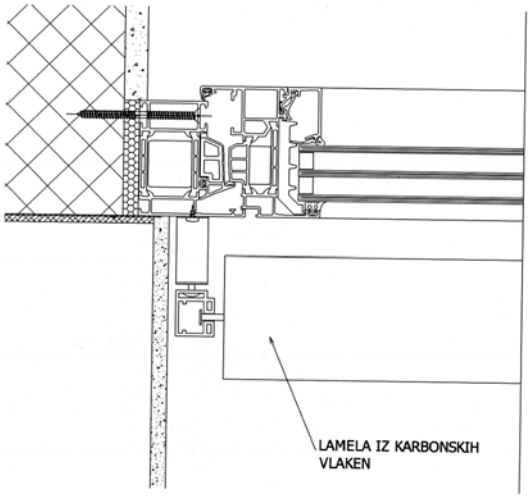

(57) Zunanja žaluzija iz karbonskih vlaken je novost v panogi proizvodnje zunanjih senčil tipa žaluzije, saj ima namesto standardno uporabljenih lamel uporabljeno lamelo proizvedeno iz karbosnkih vlaken, ki ima obilo prednosti, kot so: energetska učinkovitost, večja vremenska odpornost, daljša življenjska doba.

(51)	**F23D 3/00**	(11)	25125
	C11C 5/00	(13)	A
		(45)	31.07.2017
(21)	201600026	(22)	26.01.2016

(72) Košir Janez, 4246 Kamna Gorica, SI

(73) Janez Košir s.p.,
Kamna Gorica 115, 4246 Kamna Gorica, SI

(74) ITEM d.o.o.
Zastopniška pisarna za patente in blagovne znamke,
Resljeva 16, 1000 Ljubljana, SI

(54) **NOSILEC STENJA SVEČE Z IZMENLJIVIM STENJEM**

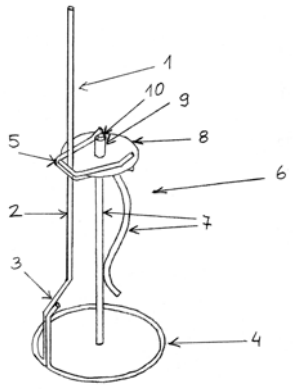

(57) Predmet izuma je nosilec stenja z izmenljivim stenjem. Izum je primeren za sveče, kjer se uporablja tekoče gorivo, na primer svetilno parafinsko olje, ali druga s predpisi dovoljena goriva za ta namen. Taka sveča je sestavljena iz vsebnika, ki je prednostno iz enega kosa in izveden iz stekla, na vrhu ima odprtino, skozi katero se v vsebnik nalije ustrezno gorivo do določene višine ter se v vsebnik vstavi in pozicionira nosilec stenja z izmenljivim stenjem. Nosilec (1) stenja je izveden iz vertikalnega dela (2), podnožja (4) in vpenjala (5), ki je pritrjeno na vertikalni del (2). V vpenjalo (5) se vpne izmenljivi del stenja (6). Izmenljivi del stenja (6) je sestavljen iz kovinske ploščice (8) z vratom (9) in stenja (7). Vertikalni del (2) in podnožje (4) sta lahko izvedena iz enega kosa, lahko pa je vertikalni del (2) na različne znane načine pritrjen na podnožje (4). Podnožje (4) je lahko poljubnih oblik pomembno je, da omogoča stabilno postavitev nosilca (1) stenja v izbrani vsebnik. Vpenjalo (5) je izvedeno kot sponka z režo, v katero se vpne kovinska ploščica (8) izmenljivega stenja (6). Stenj (7) je izveden iz materialov, ki omogočajo hitro vpijanje goriva in transport goriva po stenju (7) do mesta gorenja.

(51)	**G01R 31/00**	(11)	25126
		(13)	A
		(45)	31.07.2017
(21)	201700119	(22)	26.04.2017

Zahtevana predhodna objava

(72) Dr. Gubeljak Nenad, univ.dipl.inž.str., 2103 Maribor, SI

(73) C & G d.o.o. Ljubljana,
Riharjeva 38, 1000 Ljubljana, SI

(54) **METODA ZA DOLOČITEV DODATNIH MEHANSKIH OBREMENITEV VISOKONAPETOSTNEGA VODNIKA**

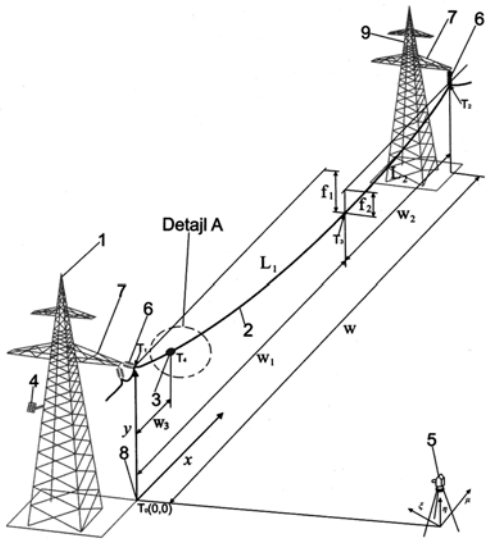

(57) Metoda za določitev dodatnih mehanskih obremenitev visokonapetostnega vodnika po izumu prednostno rešuje problem učinkovitega spremljanja nabiranja žleda oziroma težkega snega na vodniku (2) in to vzdolž njegovega razpona med stebroma (1) in (9) oziroma med točkama vpetja (T1) in (T2) vodnika (2). Metoda omogoča preračun geometrije verižnice vodnika (2) zaradi spremembe natezne sile (F1) oziroma (F2) v odvisnosti od temperature vodnika (2) in spremembe razlike med izračunanim kotom (alfa) vodnika (2) in izmerjenim kotom (a) vodnika (2) v območju vpetja vodnika (2) v točkah (T1) in (T2) na koncu razpona. Z usklajenostjo med temperaturo na vodniku (2) in izmerjeno geometrijo skozi temperaturni interval, omogoča metoda bolj natančno spremljanje geometrije naklonskih kotov (alha črtica) in (alfa) ter nateznih sil (F1) in (F2) v vodniku (2). Z natančnim spremljanjem geometrije ter naklona (alfa črtica, alfa) vodnika (2) in nateznih sil (F1) in (F2) se dosega večji prenos električne energije na visokonapetostnem daljnovodu, ob zagotovitvi predpisane, oziroma varne višine vodnika (2). Na osnovi spremembe dolžine vodnika (2) na razponu in s tem geometrije verižnice, metoda omogoča izračun dodatne natezne sile (F1) oziroma (F2), ki je potrebna za povečanje dolžine vodnika (2) ob upoštevanju njegove trenutne temperature. Metoda omogoča preventivno in pravočasno ukrepanje s povečanjem električnega toka, kot tudi pravočasen izklop vodnika (2) iz visokonapetostne mreže v primeru, ko porušitev daljnovoda ni možno preprečiti.

(51) **G02F 1/00** (11) 25127
(13) A
(45) 31.07.2017
(21) 201500168 (22) 20.01.2016
(72) Martin Rozman, 3000 Celje, SI;
Miha Lukšič, 1000 Ljubljana, SI;
Miran Gaberšček, 1230 Domžale, SI;
Primož Jovanovič, 1000 Ljubljana, SI
(73) UNIVERZA V LJUBLJANI,
Kongresni trg 12, 1000 Ljubljana, SI
(54) **ELEKTROKROMNA CELICA, SESTAVLJENA IZ DVEH NEPROSOJNIH ELEKTROD TER NOSILCA ELEKTROLITA Z DODANIM ELEKTROKROMNIM BARVILOM**

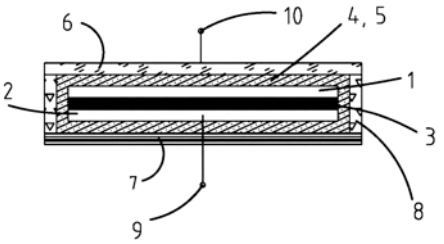

(57) Izum je s področja kemijske tehnologije. Nanaša se na zasnovo in izdelavo neprosojne elektrokromne celice, katere glavni sestavni deli so: dve neprosojni elektrodi (1, 2), raztopina elektrolita z dodanim elektrokromnim barvilom (5), vpojena na nosilec elektrolita (4). Neposredni stik elektrod preprečuje izolacijski trak (3), elektrodi sta oviti z nosilcem elektrolita (4), vse skupaj pa je ograjeno z izolatorjem (6, 7), ki je na opazovani strani prosojen; stranska zapora (8), kontakta na elektrodah (9,10). Elektrokromno barvilo v celici spremeni barvo, ko celico priključimo na vir električne napetosti. Po prekinitvi električnega tokokroga ostane barva barvila obstojna. Spremembo barve barvila lahko dosežemo glede na izbrano velikost napetosti ter smer toka. Celica lahko kot elektrolit vsebuje vodne raztopine različnih soli ali prevodno organsko topilo oz. ionsko tekočino z dodanim enim ali več elektrokromnih barvil. Kot elektrode se uporabi različne neprosojne materiale z visoko električno prevodnostjo. Novost predlagane elektrokromne celice je, da celica za delovanje ne potrebuje prosojnih električno prevodnih trdnih materialov. Celica je uporabna za pripravo elektrokromne naprave, zaslona, traku, plošče, oblačil ali nakita.

(51) **H02G 13/00** (11) 25128
(13) A
(45) 31.07.2017
(21) 201600004 (22) 11.01.2016
(72) Stvarnik Boštjan, 3320 Velenje, SI
(73) HERMI, d.o.o.,
Trnovlje pri Celju, Trnoveljska cesta 15, 3000 Celje, SI
(74) Patentna pisarna d.o.o.,
Čopova 14, p.p. 1725, 1001 Ljubljana, SI
(54) **DRŽALO STRELOVODNEGA VODNIKA**

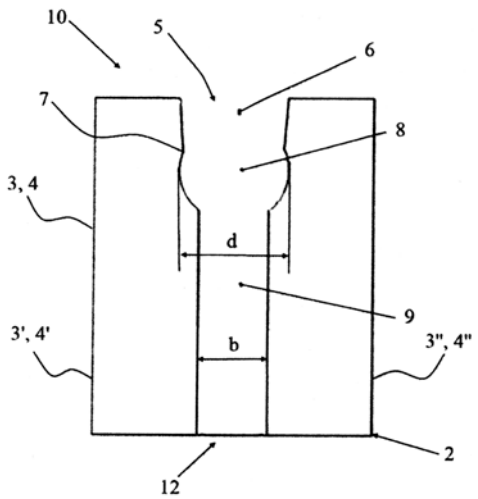

(57) Držalo strelovodnega vodnika za pritrditev strelovodnega vodnika okroglega preseka na podlago, kot je stena ali streha, sestoji iz ravne temeljne plošče in dveh pritrdilnih krakov, ki sta v medsebojnem vzporednem razmiku, pri čemer je držalo tvorjeno kot podolgovat trak, katerega sredinski del je temeljna plošča in sta vsakokratna kraka tvorjena kot pravokotna zavihka k temeljni plošči, in vsakokratni krak vsebuje zaskočni izrez spreminjajoče širine, ki obsega lijakasti del, krožni izrez za sprejem in držanje strelovodnega vodnika, zaskočni zob, ki razmejuje lijakasti del in krožni izrez, in ravni izrez (9).

(51) **H04L 9/00** (11) 25129
(13) A
(45) 31.07.2017
(21) 201600029 (22) 29.01.2016
(72) Luzar Radko, Dolenja Stara vas 10a, 8310 Šentjernej, SI;
Jakša-Zupančič Irena,
Velika čolnarska 08, 1000 Ljubljana, SI
(73) AS-CAL d.o.o.,
Kongresni trg 9, 1000 Ljubljana, SI
(74) ITEM d.o.o.
Zastopniška pisarna za patente in blagovne znamke,
Resljeva 16, 1000 Ljubljana, SI

(54) **POSTOPEK IN NAPRAVA ZA ZAŠČITO RAČUNALNIŠKIH DATOTEK**

(57) Predloženi izum se nanaša na nov postopek in napravo za zaščito računalniških datotek. Naprava po izumu je zasnovana tako, da je sestavljena tako kot kombinacija orodja v obliki hardverskega kriptiranega čipa in njemu pripadajočega programa za izvajanje osnovne operacije kriptiranja in dekriptiranja pisnih, slikovnih, filmskih, tabelnih, risb in drugih datotek. Ta postopek se izvaja v šestih operacijah-postopkih, s kriptirnim čipom v kriptirni napravi, ki lahko ima ena, dvojna ali več vhodno/izhodnih logičnih vrat.

Patenti s skrajšanim trajanjem (A2)

(51) **C08L 75/00** (11) 25130
C08K 11/00 (13) A2
C08G 18/00 (45) 31.07.2017
A47C 27/00
(21) 201700004 (22) 06.01.2017
(30) 07.01.2016 BG 20163204;
07.09.2016 BG 2016112374
(72) Kostov Hristiyan, 8 Rodopi Str., 7058, Marten, Ruse, BG;
Rupchev Stephan, 20 Miziya Str., Veliko Tarnovo, BG
(73) TED-BED JSC,
Golyamo Konarsko Chaussee, 4003 Plovdiv, BG
(74) Patentna pisarna d.o.o.,
Čopova 14, p.p. 1725, 1001 Ljubljana, SI

(54) **SESTAVEK POLIURETANSKE PENE**

(57) Izum se nanaša na poliuretanski sestavek, ki se uporablja za izdelavo izdelkov za industrijo in gospodinjstva, zlasti pri izdelavi vzmetnic, kavčev, sedežev, stolov in spodnjega perila. Sestavek poliuretanske pene po izumu sestoji iz poliola, organskega poliizocianata, katalizatorja, sredstva za penjenje, iniciatorja polimerizacije, stabilizatorja, aditivov ter vsebuje uprašeni jantar ali uprašeno jantarjevo smolo z velikostjo delcev v območju mikrometrov. Sestavek omogoča najrazličnejšo uporabo in ima za zdravje ugodne lastnosti, in sicer spodbuja presnovo, lajša astmatične in alergijske dihalne težave, pomaga pri premagovanju fizične bolečine in odstrani negativno energijo.

Patenti s spremenjenimi zahtevki (B,B2)

(51) **A61F 13/00** (11) 23308
(13) B
(45) 30.09.2011 (46) 31.07.2017
(21) 201000088 (22) 14.03.2010
(72) STRAŽAR Sandi, 1230 Domžale, SI
(73) TOSAMA Tovarna sanitetnega materiala d.o.o., Vir, Šaranovičeva cesta 35, 1230 Domžale, SI
(74) Dušan Borštar, univ.dipl.inž.str., Nova ulica 11, p.p. 74, 1230 Domžale, SI
(54) **APLIKATOR ZA IZTISKANJE VSEBIN, PREDNOSTNO TAMPONOV**

(51) **A63F 5/00** (11) 22784
(13) B
(45) 31.12.2009 (46) 31.07.2017
(21) 200800134 (22) 26.05.2008
(72) HERCOG Ivan, 6242 Brezovica pri Ljubljani, SI; DOMINICO Gino, 1000 Ljubljana, SI
(73) Novomatic AG, Wiener Strasse 158, 2352 Gumpoldskirchen, AT
(74) Marjan Pipan, inž. el., Kotnikova 5, 1000 Ljubljana, SI
(54) **MEHANIZEM ZA IZSTRELITEV KROGLICE PRI RULETI**

(51) **B66C 3/00** (11) 24257
(13) B
(45) 30.06.2014 (46) 31.07.2017
(21) 201200373 (22) 12.12.2012
(72) Gril Branko, 6258 Prestranek, SI
(73) TAJFUN LIV, proizvodnja in razvoj d.o.o., Industrijska cesta 2, 6230 Postojna, SI
(74) Dušan Borštar, univ.dipl.inž.str., Nova ulica 11, p.p. 74, 1230 Domžale, SI
(54) **PRITRDILNA ENOTA VRTLJIVEGA PRIJEMALA ALI PODOBNEGA DELOVNEGA ORODJA NA ROKI HIDRAVLIČNEGA DVIGALA**

(51) **C04B 24/00** (11) 24392
C04B 28/00 (13) B
C04B 41/00
C07C 59/00
(45) 31.12.2014 (46) 31.07.2017
(21) 201400186 (22) 20.05.2014
(30) 28.05.2013 SI 201300132
(72) Škrlep Luka, 1234 Mengeš, SI; Pondelak Andreja, 3211 Škofja vas, SI; Sever Škapin Andrijana, 1358 Log pri Brezovici, SI
(73) ZAVOD ZA GRADBENIŠTVO SLOVENIJE, Dimičeva ulica 12, 1000 Ljubljana, SI; SANING INTERNATIONAL, d.o.o. Kranj, Ulica Mirka Vadnova 1, 4000 Kranj, SI
(74) Dušan Borštar, univ.dipl.inž.str., Nova ulica 11, p.p. 74, 1230 Domžale, SI
(54) **POSTOPEK UTRJEVANJA POROZNIH MINERALNIH GRADBENIH MATERIALOV IN UPORABA RAZTOPIN KALCIJEVEGA ACETOACETATA V TA NAMEN**

(51) **H01H 71/00** (11) 24060
(13) B
(45) 30.10.2013 (46) 31.07.2017
(21) 201200112 (22) 12.04.2012
(72) Koprivšek Mitja, 1411 Izlake, SI
(73) Razvojni center ENEM novi materiali d.o.o., Podvine 36, 1410 Zagorje ob Savi, SI
(74) Dušan Borštar, univ.dipl.inž.str., Nova ulica 11, p.p. 74, 1230 Domžale, SI
(54) **STIKALO ZA ZAŠČITO ELEKTRIČNEGA TOKOKROGA PROTI PREOBREMENITVAM**

(51) **H01H 71/00** (11) 24088
G01R 22/00 (13) B
(45) 29.11.2013 (46) 31.07.2017
(21) 201200156 (22) 22.05.2012
(72) Janc Domen, 1410 Zagorje ob Savi, SI; Strehar Matija, 1251 Moravče, SI; Koprivšek Mitja, 1411 Izlake, SI
(73) NELA Razvojni center za elektroindustrijo in elektroniko d.o.o., Na Plavžu 79, 4228 Železniki, SI
(74) Dušan Borštar, univ.dipl.inž.str., Nova ulica 11, p.p. 74, 1230 Domžale, SI
(54) **NAPRAVA ZA ZAŠČITO ELEKTRIČNEGA TOKOKROGA PROTI ELEKTRIČNIM PREOBREMENITVAM IN Z INTEGRIRANIM MERILNIKOM PORABE ELEKTRIČNE ENERGIJE**

Prevodi zahtevkov evropskih patentov (T1,T2,T4)

(51) **A01B 23/00** (11) 2966954
A01B 15/00 (13) T1
(46) 31.07.2017
(21) 201430249 (22) 05.02.2014
(86) 05.02.2014 WO PCT/EP2014/052237
(96) 05.02.2014 EP 14705071.0
(87) WO 2014/139733, 18.09.2014
(97) EP 2966954 B1, 15.03.2017
(30) 11.03.2013 DE 102013102420
(72) SMEETS Florian, 72270 Baiersbronn, DE
(73) Betek GmbH & Co. KG,
Sulgener Strasse 21-23, 78733 Aichhalden, DE
(74) Patentna pisarna d.o.o.,
Čopova 14, p.p. 1725, 1001 Ljubljana, SI
(54) **KONICA LEMEŽA OZIROMA KOMBINACIJA ORODJA S KONICO LEMEŽA**

(51) **A01B 63/00** (11) 2629597
A01D 67/00 (13) T1
(46) 31.07.2017
(21) 201131219 (22) 17.10.2011
(86) 17.10.2011 WO PCT/FR2011/052418
(96) 17.10.2011 EP 11785722.7
(87) WO 2012/052669, 26.04.2012
(97) EP 2629597 B1, 29.03.2017
(30) 21.10.2010 FR 1058605
(72) WALTER Rene, F-57620 Goetzenbruck, FR;
WALCH Martin, F-67490 Dettwiler, FR;
WATTRON Bernard, F-67700 Haegen, FR
(73) KUHN S.A.,
4, Impasse des Fabriques, 67700 Saverne, FR
(74) ITEM d.o.o.
Zastopniška pisarna za patente in blagovne znamke,
Resljeva 16, 1000 Ljubljana, SI
(54) **ŽETVENI STROJ, KI IMA RAZBREMENILNO NAPRAVO**

(51) **A01D 43/00** (11) 2848111
(13) T1
(46) 31.07.2017
(21) 201430252 (22) 04.08.2014
(96) 04.08.2014 EP 14179723.3
(97) EP 2848111 A1, 18.03.2015;
EP 2848111 B1, 29.03.2017
(30) 23.08.2013 FR 1358166
(72) Walch Martin, 67490 Dettwiler, FR
(73) KUHN S.A.,
4, Impasse des Fabriques, 67700 Saverne, FR
(74) ITEM d.o.o.
Zastopniška pisarna za patente in blagovne znamke,
Resljeva 16, 1000 Ljubljana, SI
(54) **ŽETVENI STROJ**

(51) **A01G 3/00** (11) 2934088
A01G 1/00 (13) T1
(46) 31.07.2017
(21) 201330636 (22) 12.12.2013
(86) 12.12.2013 WO PCT/IB2013/060872
(96) 12.12.2013 EP 13818452.8
(87) WO 2014/102645, 03.07.2014
(97) EP 2934088 B1, 08.02.2017
(30) 24.12.2012 IT FI20120294
(72) MARCELLINO Filippo, 95040 Licodia Eubea (CT), IT
(73) Centro Seia S.r.l. Societa Agricola,
Contrada Piombo, 97100 Ragusa, IT
(74) ITEM d.o.o.
Zastopniška pisarna za patente in blagovne znamke,
Resljeva 16, 1000 Ljubljana, SI
(54) **REZALNO ORODJE IN POSTOPEK ZA CEPLJENJE RASTLIN**

(51) **A01H 5/00** (11) 2503873
C12Q 1/00 (13) T1
(46) 31.07.2017
(21) 201031447 (22) 23.11.2010
(86) 23.11.2010 WO PCT/US2010/057886
(96) 23.11.2010 EP 10832375.9
(87) WO 2011/063413, 26.05.2011
(97) EP 2503873 B1, 08.02.2017
(30) 23.11.2009 EP 09014565;
23.11.2009 US 263707 P;
23.07.2010 US 367251 P
(72) MASON Justin Thomas, Granger, Iowa 50109, US;
LETTOW Leslie James, Guthrie Center, Iowa 50115, US;
EBY Mark Alan, Adel, Iowa 50003, US;
EBY William H., Panora, Iowa 50216, US;
WELZ Gunter, DE-38302 Wolfenbuttel, DE;
VERHAEGHE Steven, BE-9800 Grammene-Deize, BE;
DE BEUCKELEER Marc, BE-9052 Zwijnaarde, BE;
HABEX Veerle, BE-8560 Gullegem, BE;
FERULLO Jean-Marc, FR-59560 Comines, FR
(73) Bayer CropScience NV,
J.E. Mommaertslaan 14, 1831 Diegem, BE;
M.S. Technologies LLC,
103 Avenue D,, West Point, Iowa 52656, US
(74) MARK-INVENTA d.o.o.,
Glinška 14, 1000 Ljubljana, SI
(54) **NA HERBICIDE TOLERANTNE RASTLINE SOJE IN POSTOPKI NJIHOVE PREPOZNAVE**

(51) **A01H 5/00** (11) 2525650
C12N 15/00 (13) T1
(46) 31.07.2017
(21) 201131214 (22) 21.01.2011
(86) 21.01.2011 WO PCT/US2011/022145
(96) 21.01.2011 EP 11735271.6
(87) WO 2011/091317, 28.07.2011
(97) EP 2525650 B1, 15.03.2017

(30) 22.01.2010 US 297641 P

(72) AINLEY William Michael, Carmel Indiana 46032, US;
BLUE Ryan C., Fishers Indiana 46037, US;
MURRAY Michael G., Carmel Indiana 46033, US;
CORBIN David Richard, Carmel Indiana 46032, US;
MILES Rebecca Ruth, Pendleton Indiana 46064, US;
WEBB Steven R., Westfield Indiana 46074, US

(73) Dow AgroSciences, LLC,
9330 Zionsville Road, Indianapolis, Indiana 46268, US

(74) Patentna pisarna d.o.o.,
Čopova 14, p.p. 1725, 1001 Ljubljana, SI

(54) **KONSTRUIRANA PRISTAJALNA MESTA ZA CILJANJE V GENE V RASTLINAH**

---

(51) **A01K 67/00** (11) 2859793
C07K 14/00 (13) T1
(46) 31.07.2017
(21) 201330664 (22) 14.06.2013

(96) 14.06.2013 EP 14195502.1

(97) EP 2859793 A1, 15.04.2015;
EP 2859793 B1, 05.04.2017

(30) 18.06.2012 US 201261660976 P;
20.12.2012 US 201261740074 P;
12.03.2013 US 201313795765

(72) Murphy Andrew, Croton-on-Hudson, NY 10520, US

(73) Regeneron Pharmaceuticals, Inc.,
777 Old Saw Mill River Road, Tarrytown, NY 10591, US

(74) dr. Jure Marn, univ.dipl.inž., univ.dipl.prav.,
Ljubljanska ulica 9, 2000 Maribor, SI

(54) **HUMANIZIRANI GLODAVCI IL-7**

---

(51) **A01N 3/00** (11) 2976946
A01N 25/00 (13) T1
A01N 27/00 (46) 31.07.2017
A23B 7/00
A23L 3/00
C08F 2/00
C08J 7/00
C08K 5/00
C08L 5/00
(21) 201131211 (22) 20.10.2011

(96) 20.10.2011 EP 15180902.7

(97) EP 2976946 A1, 27.01.2016;
EP 2976946 B1, 15.03.2017

(30) 27.03.2011 US 201161468041 P

(72) Wood Willard E.,
Arden Hills, MN Minnesota 55112, US;
Kuduk William J.,
Washington, DC District of Columbia 20002, US;
Keute Joseph S.,
Blaine, MN Minnesota 55449, US

(73) Cellresin Technologies, LLC,
4567 American Boulevard West,
Bloomington, MN 55437, US

(74) MARK-INVENTA d.o.o.,
Glinška 14, 1000 Ljubljana, SI

(54) **SESTAVKI CIKLODEKSTRINA, IZDELKI IN POSTOPKI**

---

(51) **A01N 25/00** (11) 2020177
A01N 27/00 (13) T1
A01P 21/00 (46) 31.07.2017
A01N 3/00
(21) 200831801 (22) 24.07.2008

(96) 24.07.2008 EP 08161042.0

(97) EP 2020177 A1, 04.02.2009;
EP 2020177 B1, 29.03.2017

(30) 03.08.2007 US 963297 P

(72) Kostansek Edward Charles, Buckingham PA 18912, US

(73) AgroFresh Inc.,
400 Arcola Road, P.O.Box 7000,
Collegeville, PA 19426, US

(74) dr. Jure Marn, univ.dipl.inž., univ.dipl.prav.,
Ljubljanska ulica 9, 2000 Maribor, SI

(54) **OLJNE FORMULACIJE**

---

(51) **A01N 25/00** (11) 2429284
A01N 49/00 (13) T1
A01N 55/00 (46) 31.07.2017
A01N 65/00
A61K 31/00
(21) 201031490 (22) 12.05.2010

(86) 12.05.2010 WO PCT/GB2010/000933

(96) 12.05.2010 EP 10718271.9

(87) WO 2010/130983, 18.11.2010

(97) EP 2429284 B1, 12.04.2017

(30) 14.05.2009 GB 0908226;
14.07.2009 GB 0912209

(72) COOPER Nigel, Linthwaite Huddersfield HD7 5QH, GB

(73) Thornton & Ross Limited,
Linthwaite, Huddersfield HD7 5QH, GB

(74) Patentna pisarna d.o.o.,
Čopova 14, p.p. 1725, 1001 Ljubljana, SI

(54) **POSTOPEK IN SESTAVEK ZA ZATIRANJE EKTOPARAZITOV**

---

(51) **A01N 43/00** (11) 2358194
A01H 3/00 (13) T1
A01H 17/00 (46) 31.07.2017
A01N 63/00
C07H 13/00
C08B 37/00
C12N 15/00
C07H 5/00
(21) 200931630 (22) 28.10.2009

(86) 28.10.2009 WO PCT/IB2009/007492

(96) 28.10.2009 EP 09760299.9

(87) WO 2010/049817, 06.05.2010

(97) EP 2358194 B1, 22.02.2017

(30) 29.10.2008 WO PCT/IB2008/003484

(72) DENARIE Jean, 31320 Castanet-Tolosan, FR;
MAILLET Fabienne, 31450 Pompertuzat, FR;
POINSOT Verena, 31120 Lacroix-Falgarde, FR;
ANDRE Olivier, 31500 Toulouse, FR;
BECARD Guillaume, 31450 Odars, FR;
GUEUNIER Monique,
31650 Saint Orens de Gameville, FR;
CROMER Laurence, 92240 Malakoff, FR;
HAOUY Alexandra, 86300 Chauvigny, FR;
GIRAUDET Delphine, 22500 Paimpol, FR

(73) Institut National de la Recherche Agronomique,
147, rue del'Universite, 75007 Paris, FR;
Centre National de la Recherche Scientifique,
3, rue Michel-Ange, 75016 Paris, FR;
Universite Paul Sabatier (Toulouse III),
118 route de Narbonne, 31062 Toulouse Cedex 9, FR

(74) ZIVKO MIJATOVIC & PARTNERS, d.o.o.,
Ulica stare pravde 10, 1000 Ljubljana, SI

(54) **LIPOHITO-OLIGOSAHARIDI, KI STIMULIRAJO ARBUSKULARNO MIKORIZNO SIMBIOZO**

---

(51) **A01N 47/00** (11) 1858330
A01N 25/00 (13) T1
A01P 13/00 (46) 31.07.2017
(21) 200632179 (22) 23.02.2006
(86) 23.02.2006 WO PCT/JP2006/303918
(96) 23.02.2006 EP 06715033.4
(87) WO 2006/098156, 21.09.2006
(97) EP 1858330 B1, 12.04.2017
(30) 14.03.2005 JP 2005072034;
15.12.2005 JP 2005361424
(72) YOSHII Hiroshi c/o Ishihara Sangyo Kaisha Ltd.,
Kusatsu-shi, Shiga, 525-0025, JP;
ISHIHARA Yoshiaki c/o Ishihara Sangyo Kaisha Ltd.,
Kusatsu-shi, Shiga, 525-0025, JP;
YAMADA Ryu c/o Ishihara Sangyo Kaisha Ltd.,
Kusatsu-shi, Shiga, 525-0025, JP;
TSURUTA Tatsuhiko c/o Ishihara Sangyo Kaisha Ltd.,
Kusatsu-shi, Shiga, 525-0025, JP
(73) ISHIHARA SANGYO KAISHA, LTD.,
3-15, Edobori 1-chome, Nishi-ku Osaka-shi,
Osaka 550-0002, JP
(74) Patentna pisarna d.o.o.,
Čopova 14, p.p. 1725, 1001 Ljubljana, SI
(54) **HERBICIDNA SUSPENZIJA**

---

(51) **A01N 65/00** (11) 2178380
A01P 3/00 (13) T1
A01P 1/00 (46) 31.07.2017
(21) 200831826 (22) 17.07.2008
(86) 17.07.2008 WO PCT/EP2008/059402
(96) 17.07.2008 EP 08775182.2
(87) WO 2009/010567, 22.01.2009
(97) EP 2178380 B1, 17.05.2017
(30) 18.07.2007 GR 20070100461
(72) KONSTANTINIDOU-DOLTSINIS Stavroula,
GR-26442 Patras, GR;
SCHMITT Annegret, 63329 Egelsbach, DE;
CERGEL Sylvia, 35394 Giessen, DE;
KLEEBERG Hubertus, 35633 Lahnau, DE;
RUNTE Julia, 35844 Wetzlar, DE
(73) Trifolio-M GmbH
Herstellung und Vertrieb hochreiner Biosubstanzen,
Dr.-Hans-Wilhelmi-Weg 1, 35633 Lahnau, DE
(74) Patentna pisarna d.o.o.,
Čopova 14, p.p. 1725, 1001 Ljubljana, SI
(54) **POSTOPEK ZA IZDELAVO FUNGICIDNEGA EKSTRAKTA GLYCYRRHIZE GLABRE, STABILNEGA PRI SKLADIŠČENJU, ZA ZATIRANJE FITOPATOGENIH GLIV IN DRUGIH RASTLINSKIH BOLEZNI**

---

(51) **A01P 3/00** (11) 2205096
A01N 43/00 (13) T1
A01N 35/00 (46) 31.07.2017
A01N 37/00
(21) 200831825 (22) 20.10.2008
(86) 20.10.2008 WO PCT/JP2008/069392
(96) 20.10.2008 EP 08847581.9
(87) WO 2009/060734, 14.05.2009
(97) EP 2205096 B1, 12.04.2017
(30) 05.11.2007 JP 2007287699
(72) MITANI Shigeru, Osaka-shi Osaka 550-0002, JP;
TSUKUDA Shintaro, Kusatsu-shi Shiga 525-0025, JP
(73) ISHIHARA SANGYO KAISHA, LTD.,
3-15, Edobori 1-chome Nishi-ku Osaka-shi,
Osaka 550-0002, JP
(74) Patentna pisarna d.o.o.,
Čopova 14, p.p. 1725, 1001 Ljubljana, SI
(54) **FUNGICIDNI SESTAVEK IN POSTOPEK ZA ZATIRANJE ŠKODLJIVIH GLIV**

---

(51) **A01P 13/00** (11) 1998622
A01N 47/00 (13) T1
A01N 25/00 (46) 31.07.2017
(21) 200731939 (22) 13.03.2007
(86) 13.03.2007 WO PCT/JP2007/055580
(96) 13.03.2007 EP 07739023.5
(87) WO 2007/119435, 25.10.2007
(97) EP 1998622 B1, 12.04.2017
(30) 24.03.2006 JP 2006083322
(72) YOSHII Hiroshi, Kusatsu-shi, Shiga 525-0025, JP;
YAMADA Ryu, Kusatsu-shi, Shiga 525-0025, JP
(73) INSIHARA SANGYO KAISHA, LTD.,
3-15, Edobori 1-chome, Nishi-ku Osaka-shi,
Osaka 550-0002, JP
(74) Patentna pisarna d.o.o.,
Čopova 14, p.p. 1725, 1001 Ljubljana, SI
(54) **HERBICIDNI SESTAVEK**

---

(51) **A22C 7/00** (11) 2101589
A23L 13/00 (13) T1
(46) 31.07.2017
(21) 200731928 (22) 12.12.2007
(86) 12.12.2007 WO PCT/US2007/025616
(96) 12.12.2007 EP 07862931.8
(87) WO 2008/085293, 17.07.2008
(97) EP 2101589 B1, 12.04.2017
(30) 19.12.2006 US 612989
(72) CULLY Kevin J., Chesterfield, MI 63017, US;
DINGMAN Steven E., Edwardsville, IL 62025, US;
JOHNSON Bradley E., St. Louis, MI 63139, US;
MAY Stephen G., Wildwood, MI 63040, US;
MILLER Rachel A., St. Louis, MI 63103, US;
RAYNER Jean L., St. Joseph, MI 64507, US;
RAYNER Michael G., St. Joseph, MI 64507, US
(73) Nestec S.A.,
Avenue Nestle 55, 1800 Vevey, CH
(74) Nina Šelih, odvetnica,
Komenskega ulica 36, 1000 Ljubljana, SI
(54) **PRODUKTI MESNE EMULZIJE IN POSTOPKI ZA PRIPRAVO LE-TEH**

(51) **A22C 13/00** (11) 2079315
B65D 81/00 (13) T1
(46) 31.07.2017
(21) 200731944 (22) 08.10.2007
(86) 08.10.2007 WO PCT/EP2007/008695
(96) 08.10.2007 EP 07818770.5
(87) WO 2008/043501, 17.04.2008
(97) EP 2079315 B1, 12.04.2017
(30) 06.10.2006 DE 102006047801
(72) SCHIFFMANN Jurgen, 53773 Hennef, DE;
SCHLOSSER Helmut, 53343 Wachtberg, DE
(73) KUHNE ANLAGENBAU GmbH,
Einsteinstrasse 20, 53757 Sankt Augustin/Menden, DE
(74) Patentna pisarna d.o.o.,
Čopova 14, p.p. 1725, 1001 Ljubljana, SI
(54) **ANTIMIKROBNA ŽIVILSKA EMBALAŽA**

(51) **A23J 1/00** (11) 2914122
A23K 10/00 (13) T1
A23K 20/00 (46) 31.07.2017
A23K 50/00
(21) 201430242 (22) 12.09.2014
(86) 12.09.2014 WO PCT/IB2014/064463
(96) 12.09.2014 EP 14780616.0
(87) WO 2015/036966, 19.03.2015
(97) EP 2914122 B1, 15.03.2017
(30) 13.09.2013 EP 13184270
(72) DRAGANOV Lyubomir Krustev, 5800 Pleven, BG
(73) Bunge Global Innovation, LLC.,
50 Main Street, White Plains NY 10606, US
(74) Patentna pisarna d.o.o.,
Čopova 14, p.p. 1725, 1001 Ljubljana, SI
(54) **POSTOPEK ZA PRIPRAVO VISOKOPROTEINSKE FRAKCIJE SONČNIČNEGA DROBLJENCA**

(51) **A23N 15/00** (11) 3058834
B07B 1/00 (13) T1
(46) 31.07.2017
(21) 201630003 (22) 16.02.2016
(96) 16.02.2016 EP 16155960.4
(97) EP 3058834 A1, 24.08.2016;
EP 3058834 B1, 22.03.2017
(30) 19.02.2015 IT MC20150017
(72) MINNICUCCI Andrea, 62010 Mogliano (MC), IT;
RIPANI Roberto, 62010 Pollenza (MC), IT
(73) C.M.A. S.N.C. di Minnicucci Tommaso Giuseppe & C.,
Via dell'Industria, 14-16, 62010 Mogliano, (MC), IT
(74) Patentna pisarna d.o.o.,
Čopova 14, p.p. 1725, 1001 Ljubljana, SI
(54) **SORTIRNA MIZA ZA LOČEVANJE SADJA OD TUJKOV**

(51) **A24F 47/00** (11) 2519121
H05B 3/00 (13) T1
(46) 31.07.2017
(21) 201031483 (22) 22.12.2010
(86) 22.12.2010 WO PCT/EP2010/007875
(96) 22.12.2010 EP 10803240.0
(87) WO 2011/079932, 07.07.2011
(97) EP 2519121 B1, 07.06.2017
(30) 30.12.2009 EP 09252923
(72) THORENS Michel, CH-1510 Moudon, CH;
FLICK Jean-Marc, CH-1405 Pomy, CH;
COCHAND Olivier Yves, CH-2056 Dombresson, CH;
DUBIEF Flavien, CH-2000 Neuchatel, CH
(73) Philip Morris Products S.A.,
Quai Jeanrenaud 3, 2000 Neuchatel, CH
(74) Patentna pisarna d.o.o.,
Čopova 14, p.p. 1725, 1001 Ljubljana, SI
(54) **IZBOLJŠAN GRELNIK ZA ELEKTRIČNO OGREVAN SISTEM ZA PROIZVAJANJE AEROSOLA**

(51) **A43B 13/00** (11) 2361521
A43C 15/00 (13) T1
(46) 31.07.2017
(21) 201031424 (22) 25.02.2010
(96) 25.02.2010 EP 10154631.5
(97) EP 2361521 A1, 31.08.2011;
EP 2361521 B1, 04.01.2017
(72) Sartor Adriano, 31044 Montebelluna (TV), IT
(73) Stonefly S.p.A.,
Via San Gaetano, 200, 31044 Montebelluna (TV), IT
(74) ZIVKO MIJATOVIC & PARTNERS, d.o.o.,
Ulica stare pravde 10, 1000 Ljubljana, SI
(54) **OBUVALO S PODPLATOM, KI ABSORBIRA UDARCE**

(51) **A45C 11/00** (11) 2434922
(13) T1
(46) 31.07.2017
(21) 201031397 (22) 26.05.2010
(86) 26.05.2010 WO PCT/NL2010/050314
(96) 26.05.2010 EP 10734831.0
(87) WO 2010/137975, 02.12.2010
(97) EP 2434922 B1, 23.11.2016
(30) 27.05.2009 NL 1036993
(72) VAN GEER Rene Johan, 2281 AJ Rijswijk, NL
(73) R.J. van Geer Beheer bv,
Haagweg 163, 2281 AJ Rijswijk, NL
(74) ZIVKO MIJATOVIC & PARTNERS, d.o.o.,
Ulica stare pravde 10, 1000 Ljubljana, SI
(54) **DRŽALO ZA KREDITNE KARTICE**

(51) **A47C 17/00** (11) 2981194
A47C 7/00 (13) T1
(46) 31.07.2017
(21) 201430228 (22) 04.04.2014
(86) 04.04.2014 WO PCT/IB2014/060420
(96) 04.04.2014 EP 14728288.3
(87) WO 2014/162292, 09.10.2014
(97) EP 2981194 B1, 15.03.2017
(30) 05.04.2013 IT PI20130025
(72) BINFARE' Francesco, I-20124 Milano, IT
(73) Edra S.p.a.,
Via Livornese Est, 106, 56030 Perignano di Lari (PI), IT
(74) PETOŠEVIĆ d.o.o.,
Cankarjeva cesta 4, 1000 Ljubljana, SI
(54) **DEL Z NASTAVLJIVO KONFIGURACIJO ZA PROIZVODNJO NASLONOV ZA ROKE ALI NASLONJAL ZA SEDEŽE**

(51) **A47L 15/00** (11) 2868251
(13) T1
(46) 31.07.2017
(21) 201530066 (22) 12.01.2015
(96) 12.01.2015 EP 15000051.1
(97) EP 2868251 A2, 06.05.2015;
EP 2868251 B1, 19.04.2017
(72) Gau Ingo, 6317 Oberwil, CH
(73) V-Zug,
Industriestrasse 66, 6301 Zug, CH
(74) Patentna pisarna d.o.o.,
Čopova 14, p.p. 1725, 1001 Ljubljana, SI
(54) **POMIVALNI STROJ Z ODLOŽENIM VKLOPOM**

(51) **A61F 2/00** (11) 2376020
(13) T1
(46) 31.07.2017
(21) 200931610 (22) 17.12.2009
(86) 17.12.2009 WO PCT/SE2009/051438
(96) 17.12.2009 EP 09835346.9
(87) WO 2010/074635, 01.07.2010
(97) EP 2376020 B1, 25.01.2017
(30) 22.12.2008 SE 0850172;
22.12.2008 US 139742 P
(72) Henriksson Lars, S-235 35 Vellinge, SE;
Claren Jan, S-223 50 Lund, SE
(73) Invent Medic Sweden AB,
Scheelevaegen 2, 223 81 Lund, SE
(74) ZIVKO MIJATOVIC & PARTNERS, d.o.o.,
Ulica stare pravde 10, 1000 Ljubljana, SI
(54) **VAGINALNA NAPRAVA**

(51) **A61F 2/04** (11) 2908771
(13) T1
(46) 31.07.2017
(21) 201330546 (22) 10.10.2013
(86) 10.10.2013 WO PCT/IB2013/059254
(96) 10.10.2013 EP 13812099.3
(87) WO 2014/060911, 24.04.2014
(97) EP 2908771 B1, 30.11.2016
(30) 16.10.2012 IT MI20121743
(72) Sambusseti Antonio, 26100 Cremona, IT;
Cancarini Gianni, 25124 Brescia, IT
(73) Sambusseti, Antonio,
Via San Predego, 13, 26100 Cremona, IT;
Cancarini, Gianni,
Via Corfu 53, 25124 Brescia, IT
(74) Patentna pisarna d.o.o.,
Čopova 14, p.p. 1725, 1001 Ljubljana, SI
(54) **ORTOTOPNA ENDOPROTEZA UMETNEGA SEČNEGA MEHURJA**

(51) **A61H 9/00** (11) 2827826
A63B 21/00 (13) T1
A41C 1/00 (46) 31.07.2017
H02J 7/00
(21) 201430234 (22) 09.01.2014
(86) 09.01.2014 WO PCT/EP2014/050323
(96) 09.01.2014 EP 14700274.5
(87) WO 2014/117986, 07.08.2014
(97) EP 2827826 B1, 01.03.2017
(30) 31.01.2013 DE 102013101006;
31.01.2013 US 201361759093 P
(72) SEKULA Oliver, 83471 Berchtesgaden, DE;
GREINWALDER Hubert, 81379 Munchen, DE;
RECHENMACHER Gert, 83471 Berchtesgaden, DE
(73) Airpressure Bodyforming GmbH,
Vorderbrandstr. 13 1/2, 83471 Berchtesgaden, DE
(74) ITEM d.o.o.
Zastopniška pisarna za patente in blagovne znamke,
Resljeva 16, 1000 Ljubljana, SI
(54) **NAPRAVA ZA FITNES**

(51) **A61J 1/00** (11) 2923688
(13) T1
(46) 31.07.2017
(21) 201131221 (22) 25.08.2011
(96) 25.08.2011 EP 15164909.2
(97) EP 2923688 A1, 30.09.2015;
EP 2923688 B1, 22.03.2017
(30) 25.08.2010 US 376912 P
(72) Houghton Frederick Charles II,
Moorpark, CA California 93021, US;
Roush Daniel E.,
Niles, IL Illinois 60714, US;
Ariagno Scott,
Palatine, IL Illinois 60067, US
(73) Baxalta GmbH,
Thurgauerstrasse 130, 8152 Glattpark Opfikon, CH;
Baxalta Incorporated,
1200 Lakeside Drive, Bannockburn, IL 60014, US
(74) Patentna pisarna d.o.o.,
Čopova 14, p.p. 1725, 1001 Ljubljana, SI
(54) **SESTAV, KI OMOGOČA UPORABNIKU REKONSTITUCIJO**

(51) **A61K 9/00** (11) 1496857
(13) T1
(46) 31.07.2017
(21) 200332518 (22) 15.04.2003
(86) 15.04.2003 WO PCT/GB2003/001665
(96) 15.04.2003 EP 03722750.1
(87) WO 2003/088945, 30.10.2003
(97) EP 1496857 B1, 11.01.2017
(30) 17.04.2002 GB 0208742
(72) KORDIKOWSKI Andreas, Hellifield BD23 4HJ, GB;
WALKER Stephen Ernest, Baildon BD17 7JX, GB;
YORK Peter, Ilkley LS29 9PR, GB
(73) Nektar Therapeutics,
455 Mission Bay Boulevard South,
San Francisco, CA 94158, US
(74) ZIVKO MIJATOVIC & PARTNERS, d.o.o.,
Ulica stare pravde 10, 1000 Ljubljana, SI
(54) **AEROSOL, KI VSEBUJE AKTIVNO SUBSTANCO Z DELCI**

(51) **A61K 9/00** (11) 1845956
(13) T1
(46) 31.07.2017
(21) 200632176 (22) 06.02.2006
(86) 06.02.2006 WO PCT/EP2006/001027
(96) 06.02.2006 EP 06706682.9
(87) WO 2006/082099, 10.08.2006
(97) EP 1845956 B1, 22.03.2017
(30) 04.02.2005 DE 102005005446
(72) ASHWORTH Judy, 10282, New York, US;
ARKENAU-MARIC Elisabeth, 50931 Koln, DE;
BARTHOLOMAUS Johannes, 52080 Aachen, DE;
KUGELMANN Heinrich, 52068 Aachen, DE
(73) Gruenenthal GmbH,
Zieglerstrasse 6, 52078 Aachen, DE
(74) Patentna pisarna d.o.o.,
Čopova 14, p.p. 1725, 1001 Ljubljana, SI
(54) **OBLIKE ZA DAJANJE Z ZADRŽANIM SPROŠČANJEM, ODPORNE PROTI PRELOMU**

(51) **A61K 9/00** (11) 1909761
A61K 31/00 (13) T1
(46) 31.07.2017
(21) 200632163 (22) 29.07.2006
(86) 29.07.2006 WO PCT/EP2006/064824
(96) 29.07.2006 EP 06764269.4
(87) WO 2007/014928, 08.02.2007
(97) EP 1909761 B1, 18.01.2017
(30) 29.07.2005 EP 05016555
(72) VRECER Franc, 8351 Straza Pri Novem Mestu, SI;
FERLAN Andrej, 1275 Smartno Pri Litiji, SI;
KRAMAR Andrejka, 8000 Novo Mesto, SI;
TURK Urska, 8000 Novo Mesto, SI;
CERNOSA Lidia, 8311 Kostanjevica Na Krki, SI;
BREZNIK Marjanca, 1000 Ljubljana, SI;
RITLOP Gregor, 2000 Maribor, SI
(73) KRKA, tovarna zdravil, d.d., Novo mesto,
Šmarješka cesta 6, 8501 Novo mesto, SI
(54) **FARMACEVTSKI SESTAVEK, KI OBSEGA GRANULIRAN PANTOPRAZOL**

(51) **A61K 9/00** (11) 1942868
A61K 47/00 (13) T1
A61K 38/00 (46) 31.07.2017
(21) 200632172 (22) 27.10.2006
(86) 27.10.2006 WO PCT/US2006/042258
(96) 27.10.2006 EP 06827036.2
(87) WO 2007/053533, 10.05.2007
(97) EP 1942868 B1, 19.04.2017
(30) 01.11.2005 US 732221 P
(72) WEBB Chandra A., Pelham, NH 03076, US;
ZERFAS Julie, Reading, MA 01867, US
(73) Wyeth LLC,
235 East 42nd Street, New York, NY 10017-5755, US
(74) Nina Šelih, odvetnica,
Komenskega ulica 36, 1000 Ljubljana, SI
(54) **RAZTOPINA NATRIJEVEGA KLORIDA ZA REKONSTITUCIJO ZDRAVIL ALI RAZREDČENJE**

(51) **A61K 9/00** (11) 2059232
A61K 31/00 (13) T1
A61K 47/00 (46) 31.07.2017
(21) 200731941 (22) 31.07.2007
(86) 31.07.2007 WO PCT/IB2007/002199
(96) 31.07.2007 EP 07804680.2
(87) WO 2008/029208, 13.03.2008
(97) EP 2059232 B1, 19.04.2017
(30) 05.09.2006 IT MI20061692
(72) MAFFEI Paola, I-40133 Bologna, IT;
BACHETTI Milena, I-40133 Bologna, IT;
BOTTONI Giuseppe, I-40133 Bologna, IT;
VISCOMI Giuseppe Claudio, I-40133 Bologna, IT
(73) ALFA WASSERMANN S.p.A.,
Via Enrico Fermi, 1, 65020 Alanno (PE), IT
(74) Patentna pisarna d.o.o.,
Čopova 14, p.p. 1725, 1001 Ljubljana, SI
(54) **UPORABA POLIOLOV ZA PRIDOBIVANJE STABILNIH POLIMORFNIH OBLIK RIFAKSIMINA**

(51) **A61K 9/00** (11) 2230932
A61K 47/00 (13) T1
(46) 31.07.2017
(21) 200831827 (22) 01.02.2008
(86) 01.02.2008 WO PCT/EP2008/051236
(96) 01.02.2008 EP 08708546.0
(87) WO 2009/086940, 16.07.2009
(97) EP 2230932 B1, 29.03.2017
(30) 10.01.2008 IN CH00952008
(72) RAVISHANKAR Hema, Chembur 400071, IN;
BODINGE Shradda, Mumbai / India 400002, IN;
PETEREIT Hans-Ulrich, 64291 Darmstadt, DE
(73) Evonik Roehm GmbH,
Kirschenallee, 64293 Darmstadt, DE
(74) MARK-INVENTA d.o.o.,
Glinška 14, 1000 Ljubljana, SI
(54) **OPLAŠČENI FARMACEVTSKI ALI NUTRACEVTSKI PRIPRAVEK S POVEČANIM SPROŠČANJEM AKTIVNE UČINKOVINE V ČREVESU**

(51) **A61K 9/00** (11) 2364137
A61K 47/00 (13) T1
(46) 31.07.2017
(21) 200931678 (22) 03.12.2009
(86) 03.12.2009 WO PCT/US2009/066570
(96) 03.12.2009 EP 09768284.3
(87) WO 2010/065730, 10.06.2010
(97) EP 2364137 B1, 29.03.2017
(30) 05.12.2008 US 120081 P
(72) KABRA Bhagwati P., Euless Texas 76039, US
(73) Novartis AG,
Lichtstrasse 35, 4056 Basel, CH
(74) Patentna pisarna d.o.o.,
Čopova 14, p.p. 1725, 1001 Ljubljana, SI
(54) **FARMACEVTSKA SUSPENZIJA**

(51) **A61K 9/00** (11) 2477611
A61K 31/00 (13) T1
(46) 31.07.2017
(21) 201031476 (22) 14.09.2010
(86) 14.09.2010 WO PCT/EP2010/063439
(96) 14.09.2010 EP 10752585.9
(87) WO 2011/032929, 24.03.2011
(97) EP 2477611 B1, 05.04.2017
(30) 18.09.2009 EP 09290716;
12.07.2010 US 363382 P
(72) HAUCK Gerrit, 65926 Frankfurt am Main, DE
(73) SANOFI,
54, rue La Boetie, 75008 Paris, FR
(74) MARK-INVENTA d.o.o.,
Glinška 14, 1000 Ljubljana, SI
(54) **FORMULACIJE TABLETE (Z)-2-CIANO-3-HIDROKSI-BUT-2-ENOJSKA KISLINA-(4'-TRIFLUORMETILFENIL)-AMIDA Z IZBOLJŠANO STABILNOSTJO**

(51) **A61K 9/00** (11) 2512444
A61K 41/00 (13) T1
A61K 35/00 (46) 31.07.2017
A61K 36/00
(21) 200931676 (22) 17.12.2009
(86) 17.12.2009 WO PCT/IB2009/007821
(96) 17.12.2009 EP 09828425.0
(87) WO 2010/067199, 17.06.2010
(97) EP 2512444 B1, 22.03.2017
(72) Marzano Ancora Monica, 6500 Bellinzona, CH
(73) Marzano Ancora, Monica,
Via Zorzi 36, 6500 Bellinzona, CH
(74) ITEM d.o.o.
Zastopniška pisarna za patente in blagovne znamke,
Resljeva 16, 1000 Ljubljana, SI
(54) **ZMESI RASTLIN V SPAGIRIČNI MATIČNI TINKTURI ZA SUH KAŠELJ PRI OTROCIH**

(51) **A61K 9/00** (11) 2520301
A61K 31/00 (13) T1
A61P 5/00 (46) 31.07.2017
A61K 45/00
(21) 201031480 (22) 14.12.2010
(86) 14.12.2010 WO PCT/MX2010/000154
(96) 14.12.2010 EP 10837927.2
(97) EP 2520301 A2, 07.11.2012;
EP 2520301 B1, 10.05.2017
(30) 15.12.2009 MX 2009013768
(72) ANGELES URIBE Juan, C.P. 03100 Mexico D.F., MX;
SAVOIR VILBOEUF John Claude,
C.P. 03100 Mexico D.F., MX
(73) Tehsphere, S.A. De Cv.,
Heriberto Frias No. 1035 Col. del Valle,
CP. 03100 Mexico D.F., MX
(74) Marjan Pipan, inž. el.,
Kotnikova 5, 1000 Ljubljana, SI
(54) **PARENTERALNA FARMACEVTSKA FORMULACIJA V SUSPENZIJI, KI IMA ZADRŽANO SPROŠČANJE, V NIZKEM ALI ULTRANIZKEM ODMERKU,V HORMONSKI TERAPIJI PRI KLIMAKTERIJSKEM SINDROMU**

(51) **A61K 9/00** (11) 2526932
(13) T1
(46) 31.07.2017
(21) 200731942 (22) 19.06.2007
(96) 19.06.2007 EP 12163626.0
(97) EP 2526932 A1, 28.11.2012;
EP 2526932 B1, 07.06.2017
(30) 19.06.2006 US 814949 P
(72) Matthews Frank, Bridgewater, NJ 08807, US;
Boehm Garth, Bridgewater, NJ 08807, US;
Tang Lijuan, Bridgewater, NJ 08807, US;
Liang Alfred, Bridgewater, NJ 08807, US
(73) Alpharma Pharmaceuticals LLC,
400 Crossing Boulevard,
Bridgewater, New Jersey 08807, US
(74) Nina Šelih, odvetnica,
Komenskega ulica 36, 1000 Ljubljana, SI
(54) **FARMACEVTSKI SESTAVEK**

(51) **A61K 9/00** (11) 2575778
C07C 59/00 (13) T1
A61K 31/00 (46) 31.07.2017
(21) 201131160 (22) 03.06.2011
(86) 03.06.2011 WO PCT/EP2011/002749
(96) 03.06.2011 EP 11723885.7
(87) WO 2011/151080, 08.12.2011
(97) EP 2575778 B1, 18.01.2017
(30) 04.06.2010 EP 10384002
(72) SOLER RANZANI Luis, E-08013 Barcelona, ES;
FALIVENE ALDEA Albert, E-08010 Barcelona, ES
(73) Laboratorios del Dr. Esteve, S.A.,
Avda. Mare de Deu de Montserrat, 221,
08041 Barcelona, ES
(74) MARK-INVENTA d.o.o.,
Glinška 14, 1000 Ljubljana, SI
(54) **FARMACEVTSKI SESTAVKI KO-KRISTALOV TRAMADOLA IN KOKSIBI**

(51) **A61K 9/00** (11) 2661253
A61K 47/00 (13) T1
A61K 39/00 (46) 31.07.2017
A61P 31/00
A61K 31/00
(21) 201230956 (22) 04.01.2012
(86) 04.01.2012 WO PCT/EP2012/050080
(96) 04.01.2012 EP 12700624.5
(87) WO 2012/093137, 12.07.2012
(97) EP 2661253 B1, 19.04.2017
(30) 04.01.2011 EP 11150072;
30.09.2011 EP 11183487
(72) CARDONA IGLESIAS Pere-Joan, E-08023 Barcelona, ES;
AMAT RIERA Isabel, E-08023 Barcelona, ES;
REYES MORENO Blanca,
E-08830 Sant Boi de Llobregat, ES;
SELGA PEREZ Ariadna, E-08015 Barcelona, ES;
AMAT FABREGAT Merce, E-08006 Barcelona, ES
(73) Archivel Farma, SL,
C/Fogars deTordera, 61 Poligon Industrial Bonavista,
08916 Badalona, ES

(74) ZIVKO MIJATOVIC & PARTNERS, d.o.o.,
Ulica stare pravde 10, 1000 Ljubljana, SI

(54) **LIPOSOMSKA FORMULACIJA, USTREZNA ZA ZDRAVLJENJE ALI PREPREČEVANJE TUBERKULOZE**

---

(51) **A61K 9/00** (11) 2719373
(13) T1
(46) 31.07.2017
(21) 201230974 (22) 12.10.2012
(96) 12.10.2012 EP 12188344.1
(97) EP 2719373 A1, 16.04.2014;
EP 2719373 B1, 19.04.2017
(72) Gerard Daniel E., 4058 Basel, CH;
Scholkopf Joachim, 5727 Oberkulm, CH;
Gane Patrick A.C., 4852 Rothrist, CH;
Stirnimann Tanja, 4800 Zofingen, CH;
Alles Rainer, 4058 Basel, CH;
Puchkov Maxim, 4148 Pfeffingen, CH;
Huwyler Jorg, 4144 Arlesheim, CH
(73) Omya International AG,
Baslerstrasse 42, 4665 Oftringen, CH
(74) Marjan Pipan, inž. el.,
Kotnikova 5, 1000 Ljubljana, SI
(54) **HITRO RAZPADNA TRDNA FORMULACIJSKA DOZIRNA OBLIKA, KI VSEBUJE FUNKCIONALIZIRAN KALCIJEV KARBONAT IN POSTOPEK ZA NJENO IZDELAVO**

---

(51) **A61K 9/00** (11) 2801354
(13) T1
(46) 31.07.2017
(21) 200532146 (22) 07.10.2005
(96) 07.10.2005 EP 14172390.8
(97) EP 2801354 A1, 12.11.2014;
EP 2801354 B1, 08.02.2017
(30) 08.10.2004 DK 200401546;
10.11.2004 DK 200401736;
11.02.2005 DK 200500211;
23.03.2005 DK 200500419;
16.06.2005 US 691513 P
(72) Nilsson Henrik, Ocean Heights Dubai Marina Dubai, AE;
Schonharting Florian, London, GB;
Muller Bernd W., 24220 Flintbek, DE;
Robinson Joseph R., Madison, WI Wisconsin 53719, US
(73) Forward Pharma A/S,
Ostergade 24 A 1., 1100 Kobenhavn K, DK
(74) ZIVKO MIJATOVIC & PARTNERS, d.o.o.,
Ulica stare pravde 10, 1000 Ljubljana, SI
(54) **FARMACEVTSKE SESTAVE Z NADZOROVANIM SPROŠČANJEM, KI ZAJEMAJO ESTER FUMARNE KISLINE**

---

(51) **A61K 9/00** (11) 2902018
A61K 47/00 (13) T1
A61K 31/00 (46) 31.07.2017
A61P 27/00
(21) 201131120 (22) 14.04.2011
(96) 14.04.2011 EP 14194703.6
(97) EP 2902018 A1, 05.08.2015;
EP 2902018 B1, 30.11.2016
(30) 16.04.2010 US 761765
(72) Hughes Patrick M., Aliso Viejo, California 92656, US;
Robinson Michael R., Irvine, California 92606, US;
Burke James A., Santa Ana, California 92705, US
(73) ALLERGAN, INC.,
2525 Dupont Drive, Irvine, CA 92612, US
(74) ZIVKO MIJATOVIC & PARTNERS, d.o.o.,
Ulica stare pravde 10, 1000 Ljubljana, SI
(54) **ZNIŽEVANJE INTRAOKULARNEGA TLAKA Z VSADKI BIMATOPROSTA V PREKATU**

---

(51) **A61K 9/00** (11) 2986281
A61K 31/00 (13) T1
A61P 9/00 (46) 31.07.2017
(21) 201430175 (22) 05.06.2014
(86) 05.06.2014 WO PCT/EP2014/061735
(96) 05.06.2014 EP 14728940.9
(87) WO 2014/195421, 11.12.2014
(97) EP 2986281 B1, 21.12.2016
(30) 06.06.2013 EP 13170909
(72) MARTIN SANZ Pablo,
E-08173 Sant Cugat Del Valles, ES;
URBANO HURTADO Javier,
E-08173 Sant Cugat Del Valles, ES
(73) Ferrer Internacional, S.A.,
Gran Via Carles III 94, 08028 Barcelona, ES;
Fundacion Centro Nacional de Investigaciones Cardiovsulares
Carlos III (CNIC),
Melchor Fernandez Almagro, 3, 28029 Madrid, ES
(74) ZIVKO MIJATOVIC & PARTNERS, d.o.o.,
Ulica stare pravde 10, 1000 Ljubljana, SI
(54) **ORALNA OBLIKA ZA ZDRAVLJENJE KARDIOVASKULARNIH BOLEZNI**

---

(51) **A61K 31/00** (11) 1576138
A61K 38/00 (13) T1
C12Q 1/00 (46) 31.07.2017
A61P 31/00
(21) 200332521 (22) 17.11.2003
(86) 17.11.2003 WO PCT/US2003/036714
(96) 17.11.2003 EP 03796412.9
(87) WO 2004/046331, 03.06.2004
(97) EP 1576138 B1, 01.02.2017
(30) 15.11.2002 US 426675 P
(72) SOMMADOSSI Jean-Pierre, Cambridge, MA 02138, US;
LA COLLA Paolo, I-09012 Capoterra, Cagliari, IT;
STANDRING David, Milton, MA 02186, US;
BICHKO Vadim, Belmont, MA 02478, US;
QU Lin, Medford, MA 02115, US
(73) Idenix Pharmaceuticals LLC,
320 Bent Street, Floor 4, Cambridge, MA 02141, US;
Universita Degli Studi di Cagliari,
Via Universita n. 40, 09124 Cagliari, IT
(74) ZIVKO MIJATOVIC & PARTNERS, d.o.o.,
Ulica stare pravde 10, 1000 Ljubljana, SI
(54) **2'-METIL NUKLEOZIDI V KOMBINACIJI Z INTERFERON IN FLAVIVIRIDAE MUTACIJO**

(51) **A61K 31/00** (11) 1919979
A61P 17/00 (13) T2
A61P 35/00
A61P 19/00
A61P 25/00
C08G 61/00
C08G 73/00
A61K 47/00
(46) 28.02.2014 - T1 (46) 31.07.2017
(21) 200631734 (22) 25.08.2006
(86) 25.08.2006 WO PCT/EP2006/008374
(96) 25.08.2006 EP 06777076.8
(87) WO 2007/022999, 01.03.2007
(97) EP 1919979 B1, 15.01.2014;
EP 1919979 B2, 29.03.2017
(30) 25.08.2005 US 710890;
27.09.2005 US 720454;
07.06.2006 US 811469
(72) TRAVERSA Silvio,
I-10010 Palazzo Canavese, IT;
BAGNOD Raffaella,
I-10012 Bollengo, IT;
BARONE Domenico,
I-10129 Torino, IT;
BERTARIONE RAVA ROSSA Luisa,
I-10018 Pavone Canavese(TO), IT;
FUMERO Silvano,
I-10015 Ivrea, IT;
MAINERO Valentina,
I-10015 Ivrea, IT;
MARCONI Alessandra,
I-42100 Reggio Emilia, IT;
ODERDA Cecilia,
CH-1222 Vesenaz, CH;
PINCELLI Carlo,
I-41049 Sassuolo, IT;
LORENZETTO Chiara,
I-10068 Villafranca Piemonte, IT;
BECCARIA Luca,
I-10015 Ivrea (TO), IT
(73) Creabilis Therapeutics S.P.A.,
BioIndustry Park, Via Ribes, 5,
10010 Colleretto Giacosa, IT
(74) Patentna pisarna d.o.o.,
Čopova 14, p.p. 1725, 1001 Ljubljana, SI
(54) **POLIMERNI KONJUGATI K-252A IN NJIHOVI DERIVATI**

(51) **A61K 31/00** (11) 2018164
A61K 45/00 (13) T1
A61P 31/00 (46) 31.07.2017
A61P 29/00
(21) 200731935 (22) 10.05.2007
(86) 10.05.2007 WO PCT/AT2007/000227
(96) 10.05.2007 EP 07718439.8
(87) WO 2007/131253, 22.11.2007
(97) EP 2018164 B1, 01.03.2017
(30) 12.05.2006 AT 8262006
(72) NOE Christian, A-1180 Wien, AT;
NOE-LETSCHNIG Marion, A-1180 Wien, AT
(73) Noe Christian,
Riglergasse 4/4, 1180 Wien, AT;
Noe-Letschnig Marion,
Riglergasse 4/4, 1180 Wien, AT
(74) Patentna pisarna d.o.o.,
Čopova 14, p.p. 1725, 1001 Ljubljana, SI
(54) **UPORABA KOMBINACIJSKIH PRIPRAVKOV, KI OBSEGAJO ANTIMIKOTIKE**

(51) **A61K 31/00** (11) 2056832
A61K 9/00 (13) T1
(46) 31.07.2017
(21) 200731923 (22) 20.08.2007
(86) 20.08.2007 WO PCT/SE2007/000736
(96) 20.08.2007 EP 07794121.9
(87) WO 2008/024045, 28.02.2008
(97) EP 2056832 B1, 22.03.2017
(30) 21.08.2006 US 823083 P
(72) BANKS Simon,
Loughborough Leicestershire LE11 5RH, GB
(73) AstraZeneca AB,
151 85 Soedertaelje, SE
(74) MARK-INVENTA d.o.o.,
Glinška 14, 1000 Ljubljana, SI
(54) **SESTAVKI, PRIMERNI ZA ORALNO ADMINISTRACIJO, KI VSEBUJEJO DERIVAT TRIAZOLO(4,5-D) PIRIMIDINA**

(51) **A61K 31/00** (11) 2241196
A23L 33/00 (13) T2
A61P 31/00
(46) 31.12.2012 - T1 (46) 31.07.2017
(21) 200631456 (22) 19.04.2006
(96) 19.04.2006 EP 10165389.7
(97) EP 2241196 A2, 20.10.2010;
EP 2241196 B1, 22.08.2012;
EP 2241196 B2, 05.04.2017
(30) 21.05.2005 US 673341;
21.04.2005 EP 05103257
(72) Garssen Johan, 3433 DA Nieuwegein, NL;
van Tol Eric Alexander Franciscus, 6824 MZ Arnhem, NL;
Sijben Johannes Wilhelmus Christina,
6707 AN Wageningen, NL;
Verlaan George, 6708 SB Wageningen, NL
(73) N.V. Nutricia,
Eerste Stationsstraat 186, 2712 HM Zoetermeer, NL
(74) Patentna pisarna d.o.o.,
Čopova 14, p.p. 1725, 1001 Ljubljana, SI
(54) **PREHRANSKO DOPOLNILO, KI OBSEGA OLIGOSAHARIDE IN CISTEIN, ZA TRETIRANJE HIV**

(51) **A61K 31/00** (11) 2282778
A61P 25/00 (13) T1
(46) 31.07.2017
(21) 200931641 (22) 29.04.2009
(86) 29.04.2009 WO PCT/EP2009/055205
(96) 29.04.2009 EP 09738185.9
(87) WO 2009/133141, 05.11.2009
(97) EP 2282778 B1, 08.03.2017
(30) 29.04.2008 US 48583 P
(72) COHEN Daniel, 92210 Saint Cloud, FR;
CHUMAKOV Ilya, 77000 Vaux LePenil, FR;
NABIROCHKIN Serguei, 92290 Chatenay Malabry, FR;
GUERASSIMENKO Oxana, Troisk 142 190, RU;
GRAUDENS Esther, 75017 Paris, FR

(73) Pharnext,
11 Rue des Peupliers, 92130 Issy les Moulineaux, FR
(74) ZIVKO MIJATOVIC & PARTNERS, d.o.o.,
Ulica stare pravde 10, 1000 Ljubljana, SI
(54) **NOVI TERAPEVTSKI PRISTOPI ZA ZDRAVLJENJE ALZHEIMERJEVE BOLEZNI IN SORODNIH MOTENJ Z MODULACIJO ANGIOGENEZO**

---

(51) **A61K 31/00** (11) 2323617
(13) T1
(46) 31.07.2017
(21) 200931640 (22) 02.03.2009
(86) 02.03.2009 WO PCT/IB2009/005048
(96) 02.03.2009 EP 09785852.6
(87) WO 2010/015901, 11.02.2010
(97) EP 2323617 B1, 18.01.2017
(30) 04.08.2008 US 85956 P;
11.08.2008 US 87934 P;
11.09.2008 US 96278 P;
26.02.2009 US 393768;
26.02.2009 US 393884
(72) LEBRETON Pierre, 74940 Annecy le Vieux, FR
(73) Allergan Industrie SAS,
Route de Promery - Z.A. de Pre-Mairy, 74370 Pringy, FR
(74) ZIVKO MIJATOVIC & PARTNERS, d.o.o.,
Ulica stare pravde 10, 1000 Ljubljana, SI
(54) **GELI NA OSNOVI HIALURONSKE KISLINE, VKLJUČNO Z ANESTETIČNIMI SREDSTVI**

---

(51) **A61K 31/00** (11) 2352488
A61K 33/00 (13) T1
A61K 45/00 (46) 31.07.2017
A61K 41/00
A61K 8/00
A61P 17/00
A61Q 19/00
(21) 200931629 (22) 06.11.2009
(86) 06.11.2009 WO PCT/CA2009/001615
(96) 06.11.2009 EP 09824320.7
(87) WO 2010/051641, 14.05.2010
(97) EP 2352488 B1, 04.01.2017
(30) 07.11.2008 US 112235
(72) PIERGALLINI Remigio, 1-63038 Grottammare, IT;
LOUPIS Nikolaos, GR-145 62 Athens, GR;
BELLINI Francesco, Calgary, Alberta T2P 5P6, CA
(73) Klox Technologies Inc.,
275 Boul. Armand Frappier, Laval, QC H7V 4A7, CA
(74) ZIVKO MIJATOVIC & PARTNERS, d.o.o.,
Ulica stare pravde 10, 1000 Ljubljana, SI
(54) **OKSIDATIVNI FOTOAKTIVIRAN SESTAVEK ZA POMLAJEVANJE KOŽE, KI VSEBUJE HIALURONSKO KISLINO, GLUKOZAMIN ALI ALANTOIN**

---

(51) **A61K 31/00** (11) 2519231
A61K 45/00 (13) T1
A61P 35/00 (46) 31.07.2017
(21) 201031448 (22) 01.10.2010
(86) 01.10.2010 WO PCT/EP2010/005994
(96) 01.10.2010 EP 10807320.6
(87) WO 2011/038924, 07.04.2011
(97) EP 2519231 B1, 15.03.2017
(30) 01.10.2009 US 247714 P
(72) DE COSTER Roland, B-2980 Zoersel, BE;
VAN DE VELDE Helgi, B-2470 Retie, BE;
BAYSSAS Martine, CH-1006 Lausannne, CH
(73) Janssen Pharmaceutica NV,
Turnhouseweg 30, 2340 Beerse, BE
(74) Patentna pisarna d.o.o.,
Čopova 14, p.p. 1725, 1001 Ljubljana, SI
(54) **PROTEASOMSKI INHIBITORJI ZA ZDRAVLJENJE RAKA**

---

(51) **A61K 31/00** (11) 2591785
A61P 25/00 (13) T1
A61P 9/00 (46) 31.07.2017
(21) 201131126 (22) 08.07.2011
(86) 08.07.2011 WO PCT/CN2011/076967
(96) 08.07.2011 EP 11803155.8
(97) EP 2591785 A1, 15.05.2013;
EP 2591785 B1, 04.01.2017
(30) 09.07.2010 CN 201010224173
(72) YAN Guangmei, Guangzhou, Guangdong 510080, CN;
HU Haiyan, Guangzhou, Guangdong 510080, CN;
LENG Tiandong, Guangzhou, Guangdong 510080, CN;
SANG Hanfei, Guangzhou, Guangdong 510080, CN;
ZHANG Jingxia, Guangzhou, Guangdong 510080, CN;
QIU Pengxin, Guangzhou, Guangdong 510080, CN;
ZHOU Shujia, Guangzhou, Guangdong 510080, CN;
CHEN Jiesi, Guangzhou, Guangdong 510080, CN;
YOU Xiuhua, Guangzhou, Guangdong 510080, CN
(73) Guangzhou Cellprotek Pharmaceutical Co., Ltd.,
G401-415, 3 Lanyue Road,
International Business Incubator,
Guangzhou Science City, Guangzhou 510663, CN
(74) ZIVKO MIJATOVIC & PARTNERS, d.o.o.,
Ulica stare pravde 10, 1000 Ljubljana, SI
(54) **UPORABA 5-ANDROSTAN(ALKIL)-3,5,6-TRIOLA PRI PRIPRAVI NEVROPROTEKTIVNEGA ZDRAVILA**

---

(51) **A61K 31/00** (11) 2637664
A61K 9/00 (13) T1
A61P 9/00 (46) 31.07.2017
A61P 11/00
A61P 13/00
A61K 45/00
(21) 201131190 (22) 14.10.2011
(86) 14.10.2011 WO PCT/US2011/056404
(96) 14.10.2011 EP 11833507.4
(87) WO 2012/051559, 19.04.2012
(97) EP 2637664 B1, 29.03.2017
(30) 26.05.2011 US 201161490454 P;
15.06.2011 US 201161497475 P;
15.10.2010 US 393529 P
(72) BELARDINELLI Luiz, Palo Alto CA 94306, US;
GILLIES Hunter Campbell, El Granada CA 94018, US;
LIANG Faquan, San Francisco CA 94116, US;
SHRYOCK John, East Palo Alto CA 94303, US;
YANG Suya, Palo Alto CA 94306, US
(73) Gilead Sciences, Inc.,
333 Lakeside Drive, Foster City, CA 94404, US

(74) Marjan Pipan, inž. el.,
Kotnikova 5, 1000 Ljubljana, SI

(54) **SESTAVKI IN POSTOPKI ZDRAVLJENJA PLJUČNE HIPERTENZIJE**

(51)	**A61K 31/00**	(11)	2646025
	A61K 45/00	(13)	T1
	A61P 29/00	(46)	31.07.2017
(21)	201131191	(22)	02.12.2011

(86) 02.12.2011 WO PCT/EP2011/071584

(96) 02.12.2011 EP 11794082.5

(87) WO 2012/072782, 07.06.2012

(97) EP 2646025 B1, 15.03.2017

(30) 03.12.2010 EP 10382330

(72) ZAMANILLO-CASTANEDO Daniel,
E-08041 Barcelona, ES;
VELA-HERNANDEZ Jose Miguel,
E- 08028 Barcelona, ES;
PLATA-SALAMAN Carlos,
E-08950 Esplugues de Llobregat - Barcelona, ES

(73) Laboratorios del Dr. Esteve, S.A.,
Avda. Mare de Deu de Montserrat 221,
08041 Barcelona, ES

(74) INVENTIO d.o.o.,
Dolenjska cesta 11, p.p. 2410, 1001 Ljubljana, SI

(54) **UPORABA SIGMA LIGANDOV PRI BOLEČINI KOSTNEGA RAKA**

(51)	**A61K 31/00**	(11)	2646031
	A61P 3/00	(13)	T1
		(46)	31.07.2017
(21)	201131199	(22)	02.12.2011

(86) 02.12.2011 WO PCT/US2011/063177

(96) 02.12.2011 EP 11845186.3

(87) WO 2012/075459, 07.06.2012

(97) EP 2646031 B1, 22.02.2017

(30) 03.12.2010 US 419395 P

(72) FLANAGAN Shawn, San Diego CA 92128, US;
DUNAYEVICH Eduardo, Westlake Village, CA 91362, US

(73) Orexigen Therapeutics, Inc.,
3344 North Torrey Pines Court,
Suite 200, La Jolla, CA 92037, US

(74) Patentna pisarna d.o.o.,
Čopova 14, p.p. 1725, 1001 Ljubljana, SI

(54) **ZVIŠANJE BIORAZPOLOŽLJIVOSTI ZDRAVILA V TERAPIJI Z NALTREKSONOM**

(51)	**A61K 31/00**	(11)	2709631
	C07J 7/00	(13)	T1
	A61P 25/00	(46)	31.07.2017
(21)	201230907	(22)	18.05.2012

(86) 18.05.2012 WO PCT/EP2012/059310

(96) 18.05.2012 EP 12721545.7

(87) WO 2012/160006, 29.11.2012

(97) EP 2709631 B1, 11.01.2017

(30) 20.05.2011 EP 11305625

(72) PIAZZA Pier Vincenzo, F-33077 Bordeaux, FR;
VALLEE Monique, F-33077 Bordeaux, FR;
MARSICANO Giovanni, F-33077 Bordeaux, FR;
FELPIN Francois-Xavier, F-44322 Nantes, FR;
BELLOCCHIO Luigi, F-33077 Bordeaux, FR;
COTA Daniela, F-33077 Bordeaux, FR;
REVEST Jean-Michel, F-33077 Bordeaux, FR;
VITIELLO Sergio, F-33000 Bordeaux, FR;
SPAMPINATO Umberto, F-33077 Bordeaux, FR;
MALDONADO Rafael, E-8003 Barcelona, ES

(73) INSERM - Institut National de la
Sante et de la Recherche Medicale,
101, rue de Tolbiac, 75013 Paris, FR;
Universite de Bordeaux,
35, place Pey Berland, 33000 Bordeaux, FR

(74) ZIVKO MIJATOVIC & PARTNERS, d.o.o.,
Ulica stare pravde 10, 1000 Ljubljana, SI

(54) **ANTAGONISTI RECEPTORJA CB1**

(51)	**A61K 31/00**	(11)	2724722
	A61P 3/00	(13)	T1
		(46)	31.07.2017
(21)	200731903	(22)	22.10.2007

(96) 22.10.2007 EP 13197508.8

(97) EP 2724722 A1, 30.04.2014;
EP 2724722 B1, 07.12.2016

(30) 20.10.2006 US 862227 P

(72) Clemens Anton H, deceased, US

(73) NeurEndo Pharma, LLC,
1566 W.Algonquin Road 230,
Hoffman Estates, IL 60192, US

(74) Patentna pisarna d.o.o.,
Čopova 14, p.p. 1725, 1001 Ljubljana, SI

(54) **POSTOPEK ZA OBNOVITEV UČINKA INKRETINA**

(51)	**A61K 31/00**	(11)	2762140
	A61P 35/00	(13)	T1
		(46)	31.07.2017
(21)	200231088	(22)	18.02.2002

(96) 18.02.2002 EP 14164565.5

(97) EP 2762140 A1, 06.08.2014;
EP 2762140 B1, 22.03.2017

(30) 19.02.2001 GB 0104072;
17.10.2001 GB 0124957

(72) Lane Heidi, 4106 Therwil, CH;
O'Reilly Terence, 4057 Basel, CH;
Wood Jeanette Marjorie, 4105 Biel-Benken, CH

(73) Novartis AG,
Lichtstrasse 35, 4056 Basel, CH

(74) Patentna pisarna d.o.o.,
Čopova 14, p.p. 1725, 1001 Ljubljana, SI

(54) **ZDRAVLJENJE TRDNIH MOŽGANSKIH TUMORJEV Z DERIVATOM RAPAMICINA**

(51) **A61K 31/00** (11) 2773335
C07C 231/00 (13) T1
C07C 233/00 (46) 31.07.2017
C07C 241/00
C07C 271/00
C07C 317/00
A61P 5/00
A61P 9/00
C07D 317/00
C07D 319/00
C07D 207/00
C07C 243/00
(21) 201230972 (22) 01.11.2012
(86) 01.11.2012 WO PCT/US2012/063036
(96) 01.11.2012 EP 12783830.8
(87) WO 2013/067163, 10.05.2013
(97) EP 2773335 B1, 08.03.2017
(30) 02.11.2011 US 201161554625 P
(72) HUGHES Adam, Belmont California 94002, US;
FENSTER Erik, San Bruno California 94066, US;
FLEURY Melissa, San Francisco California 94115, US;
GENDRON Roland, San Francisco California 94110, US;
MORAN Edmund J., San Francisco California 94127, US
(73) Theravance Biopharma R&D IP, LLC,
901 Gateway Boulevard,
South San Francisco, CA 94080, US
(74) Patentna pisarna d.o.o.,
Čopova 14, p.p. 1725, 1001 Ljubljana, SI
(54) **AMIDI OKSALNE KISLINE KOT INHIBITORJI NEPRILIZINA, NJIHOV FARMACEVTSKI SESTAVEK IN NJIHOVA PRIPRAVA**

(51) **A61K 31/00** (11) 2793878
A61P 9/00 (13) T1
A61K 45/00 (46) 31.07.2017
(21) 201230901 (22) 21.12.2012
(86) 21.12.2012 WO PCT/EP2012/076607
(96) 21.12.2012 EP 12812987.1
(87) WO 2013/092984, 27.06.2013
(97) EP 2793878 B1, 01.02.2017
(30) 21.12.2011 EP 11306735
(72) LLORENS-CORTES Catherine,
F-91440 Bures sur Yvette, FR;
MARC Yannick, F-75012 Paris, FR;
GAO-DESLIENS Ji, F-78710 Rosny sur Seine, FR;
BALAVOINE Fabrice, F-75015 Paris, FR;
SEGARD Lionel, F-91300 Massy, FR
(73) Quantum Genomics Tour Montparnasse,
33 avenue du Maine, 75015 Paris, FR;
INSERM - Institut National de la
Sante et de la Recherche Medicale,
101, rue de Tolbiac, 75013 Paris, FR;
Centre National de la Recherche Scientifique,
3, rue Michel -Ange, 75016 Paris, FR;
College de France,
11, Place Marcelin Berthelot, 75005 Paris, FR
(74) ZIVKO MIJATOVIC & PARTNERS, d.o.o.,
Ulica stare pravde 10, 1000 Ljubljana, SI
(54) **KOMBINACIJA (3S,3S')4,4'-DISULFANDIILBIS (3-AMINOBUTAN 1-SULFONSKA KISLINA) IN DRUGO ANTIHIPERTENZIVNO SREDSTVO**

(51) **A61K 31/00** (11) 2809320
A61P 21/00 (13) T1
(46) 31.07.2017
(21) 201330672 (22) 01.02.2013
(86) 01.02.2013 WO PCT/EP2013/051979
(96) 01.02.2013 EP 13701807.3
(87) WO 2013/113857, 08.08.2013
(97) EP 2809320 B1, 22.03.2017
(30) 03.02.2012 EP 12000743
(72) FROSCH Stefanie, 52078 Aachen, DE;
LINZ Klaus, 53359 Rheinbach, DE;
BLOMS-FUNKE Petra, 52146 Wurselen, DE
(73) GRUENENTHAL GmbH,
Zieglerstrasse 6, 52078 Aachen, DE
(74) Patentna pisarna d.o.o.,
Čopova 14, p.p. 1725, 1001 Ljubljana, SI
(54) **(1R,4R)-6'-FLUORO-(N-METIL- ALI N,N-DIMETIL-)-4-FENIL-4',9'-DIHIDRO-3'H -SPIRO(CIKLOHEKSAN-1,1'-PIRANO(3,4,B)INDOL)-4-AMIN ZA ZDRAVLJENJE FIBROMIALGIJE IN SINDROMA KRONIČNE UTRUJENOSTI**

(51) **A61K 31/00** (11) 2968301
A61P 31/00 (13) T1
(46) 31.07.2017
(21) 201430265 (22) 14.03.2014
(86) 14.03.2014 WO PCT/US2014/027423
(96) 14.03.2014 EP 14719977.2
(87) WO 2014/152514, 25.09.2014
(97) EP 2968301 B1, 19.04.2017
(30) 14.03.2013 US 201361783376 P
(72) BERNSTEIN Barry M., Mequon, Wisconsin 53092, US;
DUTTA Sandeep, Lincolnshire, Illinois 60069, US;
LIU Wei, Mundelein, Illinois 60060, US;
PODSADECKI Thomas J., Northbrook, Illinois 60062, US;
CAMPBELL Andrew L., Lake Forest, Illinois 60045, US;
MENON Rajeev M., Buffalo Grove, Illinois 60089, US;
LIN Chih-Wei, Vernon Hills, Illinois 60061, US;
WANG Tianli, Lincolnshire, Illinois 60069-3220, US;
AWNI Walid M., Green Oaks, Illinois 60048, US;
MENSING Sven, 68305 Mannheim, DE
(73) Abb Vie Inc.,
1 North Waukegan Road, North Chicago, IL 60064, US
(74) Patentna pisarna d.o.o.,
Čopova 14, p.p. 1725, 1001 Ljubljana, SI
(54) **KOMBINACIJA DVEH ANTIVIRUSNIH SREDSTEV ZA ZDRAVLJENJE HEPATITISA C**

(51) **A61K 31/00** (11) 3027196
A61P 35/00 (13) T1
A61K 9/00 (46) 31.07.2017
A61K 47/00
(21) 201430248 (22) 25.07.2014
(86) 25.07.2014 WO PCT/EP2014/065990
(96) 25.07.2014 EP 14745106.6
(87) WO 2015/014730, 05.02.2015
(97) EP 3027196 B1, 15.03.2017
(30) 30.07.2013 EP 13178566
(72) SUNDERMANN Bernd, 61381 Friedrichsdorf, DE;
WALZ Lars, 61440 Oberursel, DE;

BAASNER Silke, 61137 Schoneck, DE;
NOCKEN Frank, 60320 Frankfurt am Main, DE;
MEYER Christoph, 61348 Bad Homburg von der Hohe, DE

(73) Fresenius Kabi Deutschland GmbH,
Else-Kroener-Strasse 1, 61352 Bad Homburg, DE

(74) MARK-INVENTA d.o.o.,
Glinška 14, 1000 Ljubljana, SI

(54) **POLISAHARID ZA UPORABO V PREVENTIVI NASTANKA METASTAZ IN/ALI RECIDIVA**

---

(51) **A61K 35/00** (11) 2994148
A61K 31/00 (13) T1
A61P 35/00 (46) 31.07.2017
(21) 201430160 (22) 09.05.2014
(86) 09.05.2014 WO PCT/GB2014/051421
(96) 09.05.2014 EP 14723864.6
(87) WO 2014/181121, 13.11.2014
(97) EP 2994148 B1, 01.02.2017
(30) 09.05.2013 GB 201308325
(72) HAGEMANN Thorsten, Whitechapel London E1 2EF, GB
(73) Immodulon Therapeutics,
475 Salisbury House,
London Wall, London, EC2M 5QQ, GB
(74) ZIVKO MIJATOVIC & PARTNERS, d.o.o.,
Ulica stare pravde 10, 1000 Ljubljana, SI
(54) **ZDRAVLJENJE RAKA**

---

(51) **A61K 38/00** (11) 1675606
C07K 14/00 (13) T1
(46) 31.07.2017
(21) 200432391 (22) 13.08.2004
(86) 13.08.2004 WO PCT/US2004/026422
(96) 13.08.2004 EP 04781153.4
(87) WO 2005/023834, 17.03.2005
(97) EP 1675606 B1, 05.04.2017
(30) 28.08.2003 US 498740 P
(72) MACDONALD Brian R., Newtown Square, PA 19073, US;
WEIS Jeffery Kenneth, Whitehouse Station, NJ 08889, US;
YURKOW Edward John, Hillsborough, NJ 08844, US
(73) Janssen Pharmaceuticals, Inc.,
1125 Trenton-Harbourton Road, Titusville, NJ 08560, US
(74) Patentna pisarna d.o.o.,
Čopova 14, p.p. 1725, 1001 Ljubljana, SI
(54) **PEPTIDI IN SPOJINE, KI SE VEŽEJO NA TROMBOPOIETINSKE RECEPTORJE**

---

(51) **A61K 38/00** (11) 2163260
C07K 14/00 (13) T1
C12N 15/00 (46) 31.07.2017
A61K 39/00
C12N 7/00
A61K 45/00
(21) 200532153 (22) 18.01.2005
(96) 18.01.2005 EP 09176105.6
(97) EP 2163260 A2, 17.03.2010;
EP 2163260 B1, 15.03.2017
(30) 23.01.2004 US 538799 P
(72) Cirillo Agostino, 00040 Rome, IT;
Colloca Stefano, 00040 Rome, IT;
Ercole Bruno Bruni, 00040 Rome, IT;
Meola Annalisa, 00040 Rome, IT;
Nicosia Alfreda, 00040 Rome, IT;
Sporeno Elisabetta, 00040 Rome, IT
(73) MSD Italia S.r.l.,
Via Vitorchiano, 151, 00189 Rome, IT
(74) Patentna pisarna d.o.o.,
Čopova 14, p.p. 1725, 1001 Ljubljana, SI
(54) **NOSILCI ŠIMPANZJIH ADENOVIRUSNIH CEPIV**

---

(51) **A61K 38/00** (11) 2552474
A61K 9/00 (13) T1
A61K 47/00 (46) 31.07.2017
C07K 14/00
(21) 201131187 (22) 04.04.2011
(86) 04.04.2011 WO PCT/KR2011/002331
(96) 04.04.2011 EP 11763093.9
(87) WO 2011/122921, 06.10.2011
(97) EP 2552474 B1, 22.02.2017
(30) 02.04.2010 KR 20100030575
(72) SONG Dae Hae, Hwaseong-si, Gyeonggi-do 445-792, KR;
SHIN Jae Hee, Gyeonggi-do 18469, KR;
PARK Young Jin, Suwon-si, Gyeonggi-do 443-470, KR;
IM Dae Seong, Gyeonggi-do 446-569, KR;
BAE Sung Min, Seongnam-si, Gyeonggi-do 463-010, KR;
KWON Se Chang, Seoul 143-751, KR
(73) Hanmi Science Co., Ltd.,
550, Dongtangiheung-ro, Dongtan-myeon,
Hwaseong-si, Gyeonggi-do 445-813, KR
(74) ZIVKO MIJATOVIC & PARTNERS, d.o.o.,
Ulica stare pravde 10, 1000 Ljubljana, SI
(54) **INZULINSKI KONJUGAT, Z IMUNOGLOBULINSKIM FRAGMENTOM**

---

(51) **A61K 38/00** (11) 2561069
A61K 31/00 (13) T1
A61P 3/00 (46) 31.07.2017
A01K 67/00
C12N 9/00
(21) 201131204 (22) 23.04.2011
(86) 23.04.2011 WO PCT/US2011/033699
(96) 23.04.2011 EP 11772834.5
(87) WO 2011/133960, 27.10.2011
(97) EP 2561069 B1, 08.03.2017
(30) 13.01.2011 US 432372 P;
29.10.2010 US 456014 P;
09.09.2010 US 403011 P;
26.05.2010 US 396376 P;
23.04.2010 US 343177 P
(72) QUINN Anthony, Chestnut Hill Massachusetts 02467, US;
HARVEY Alex J., Athens Georgia 30606, US
(73) Alexion Pharmaceuticals, Inc.,
100 College Street, New Haven, CT 06510, US
(74) Patentna pisarna d.o.o.,
Čopova 14, p.p. 1725, 1001 Ljubljana, SI
(54) **ENCIM ZA BOLEZEN LIZOSOMSKEGA SHRANJEVANJA**

(51) **A61K 38/00** (11) 2598160
C07K 14/00 (13) T1
A61K 9/00 (46) 31.07.2017
A61K 47/00
(21) 201131132 (22) 28.07.2011
(86) 28.07.2011 WO PCT/EP2011/062986
(96) 28.07.2011 EP 11736111.3
(87) WO 2012/013742, 02.02.2012
(97) EP 2598160 B1, 22.02.2017
(30) 30.07.2010 EP 10171428
(72) SJOGREN Helen Ulrika, S-22647 Lund, SE;
BAGGER Heidi Louise, DK-2300 Kobenhavn S, DK
(73) Ferring BV,
Polaris Avenue 144, 2132 JX Hoofddorp, NL
(74) ZIVKO MIJATOVIC & PARTNERS, d.o.o.,
Ulica stare pravde 10, 1000 Ljubljana, SI
(54) **STABILIZACIJA FSH**

(51) **A61K 38/00** (11) 2922567
A61P 29/00 (13) T1
(46) 31.07.2017
(21) 201330686 (22) 06.11.2013
(86) 06.11.2013 WO PCT/EP2013/073160
(96) 06.11.2013 EP 13794831.1
(87) WO 2014/079689, 30.05.2014
(97) EP 2922567 B1, 24.05.2017
(30) 23.11.2012 IT MI20121997
(72) DI PIERRO Francesco, I-29010 Pontenure (PC), IT
(73) Gnosis S.p.A.,
Piazza del Carmine 4, 20121 Milano (MI), IT
(74) ITEM d.o.o.
Zastopniška pisarna za patente in blagovne znamke,
Resljeva 16, 1000 Ljubljana, SI
(54) **FIBRINOLITIČNI SESTAVKI, KI OBSEGAJO BROMELAIN IN NATTOKINAZO,ZA PREVENTIVO IN ZDRAVLJENJE FLEBOTROMBOZNIH STANJ**

(51) **A61K 39/00** (11) 1868635
A61K 31/00 (13) T1
A61K 9/00 (46) 31.07.2017
A61K 38/00
(21) 200632175 (22) 05.04.2006
(86) 05.04.2006 WO PCT/US2006/012648
(96) 05.04.2006 EP 06749324.7
(87) WO 2006/108035, 12.10.2006
(97) EP 1868635 B1, 17.05.2017
(30) 06.04.2005 US 668774 P
(72) HAGERTY David, Cardiff by the Sea, CA 92007, US;
RUSNAK James, Newtown, PA 18940, US
(73) Bristol-Myers Squibb Company,
Route 206 and Province Line Road,
Princeton, NJ 08543, US
(74) Marjan Pipan, inž. el.,
Kotnikova 5, 1000 Ljubljana, SI
(54) **POSTOPKI ZA ZDRAVLJENJE IMUNSKIH MOTENJ, POVEZANIH S TRANSPLANTACIJO PRESADKOV S TOPNIMI MUTIRANIMI CTLA4 MOLEKULAMI**

(51) **A61K 39/00** (11) 1946776
(13) T1
(46) 31.07.2017
(21) 200332515 (22) 27.02.2003
(96) 27.02.2003 EP 08006091.6
(97) EP 1946776 A1, 23.07.2008;
EP 1946776 B1, 18.01.2017
(30) 27.02.2002 US 360257 P
(72) Gombotz Wayne R., Kenmore, WA 98028, US;
Remmele Richard L. Jr., Camarillo, CA 93012, US
(73) Immunex Corporation,
One Amgen Center Drive,
Thousand Oaks, CA 91320-1799, US
(74) ZIVKO MIJATOVIC & PARTNERS, d.o.o.,
Ulica stare pravde 10, 1000 Ljubljana, SI
(54) **STABILIZIRAN TNFR-FC SESTAVEK, KI OBSEGA ARGININ**

(51) **A61K 39/00** (11) 2459217
C07K 1/00 (13) T1
A61K 36/00 (46) 31.07.2017
(21) 201031484 (22) 07.06.2010
(86) 07.06.2010 WO PCT/EP2010/057935
(96) 07.06.2010 EP 10724799.1
(87) WO 2010/139809, 09.12.2010
(97) EP 2459217 B1, 12.04.2017
(30) 05.06.2009 EP 09305517;
29.10.2009 EP 09174479
(72) MOINGEON Philippe, F-91370 Verrieres Le Buisson, FR;
BATARD Thierry, F-78000 Versailles, FR;
VILLET Bertrand, F-92290 Chatenay-Malabry, FR
(73) STALLERGENES,
6, rue Alexis de Tocqueville, 92160 Antony, FR
(74) Patentna pisarna d.o.o.,
Čopova 14, p.p. 1725, 1001 Ljubljana, SI
(54) **ZMANJŠANJE GENOTOKSIČNOSTI IN VITRO PELODNIH EKSTRAKTOV Z ODSTRANITVIJO FLAVONOIDOV**

(51) **A61K 39/00** (11) 2493498
(13) T1
(46) 31.07.2017
(21) 201031449 (22) 01.11.2010
(86) 01.11.2010 WO PCT/IB2010/054934
(96) 01.11.2010 EP 10782040.9
(87) WO 2011/051917, 05.05.2011
(97) EP 2493498 B1, 22.03.2017
(30) 30.10.2009 US 256905 P
(72) COSTANTINO Paolo, I-53100 Siena, IT;
ROMANO Maria Rosaria, I-53100 Siena, IT;
BERTI Francesco, I-53100 Siena, IT
(73) GlaxoSmithKline Biologicals SA,
Rue de l'Institut 89, 1330 Rixensart, BE
(74) Patentna pisarna d.o.o.,
Čopova 14, p.p. 1725, 1001 Ljubljana, SI
(54) **ČIŠČENJE KAPSULARNIH SAHARIDOV STAPHYLOCOCCUSA AUREUSA TIPA 5 IN TIPA 8**

(51) **A61K 39/00** (11) 2716301
A61P 35/00 (13) T1
(46) 31.07.2017
(21) 200831823 (22) 15.02.2008
(96) 15.02.2008 EP 13180584.8
(97) EP 2716301 A2, 09.04.2014;
EP 2716301 B1, 05.04.2017
(30) 16.02.2007 US 901904 P;
02.01.2008 US 9796 P
(72) Muruganadam Arumugam, 560035 Bangalore, IN;
Buckler David, Chester, NJ New Jersey 07930, US;
Feldhaus Michael,
Grantham, NH New Hampshire 03753, US;
Schoeberl Birgit,
Cambridge, MA Massachusetts 02141, US;
Nielsen Ulrick, Quincy, MA Massachusetts 02169, US
(73) Merrimack Pharmaceuticals, Inc. One Kendall Square,
Bldg. 700, 2nd Floor, Cambridge, MA 02139, US
(74) ITEM d.o.o.
Zastopniška pisarna za patente in blagovne znamke,
Resljeva 16, 1000 Ljubljana, SI
(54) **PROTITELESA PROTI ERBB3 IN UPORABA LE-TEH**

(51) **A61K 45/00** (11) 2445911
A61K 31/00 (13) T1
C07D 471/00 (46) 31.07.2017
(21) 201031467 (22) 25.06.2010
(86) 25.06.2010 WO PCT/EP2010/059064
(96) 25.06.2010 EP 10724881.7
(87) WO 2010/149769, 29.12.2010
(97) EP 2445911 B1, 01.03.2017
(30) 26.06.2009 US 220688 P
(72) MENET Christel Jeanne Marie, B-2800 Mechelen, BE;
SMITS Koen Kurt, B-2800 Mechelen, BE
(73) Galapagos N.V.,
Generaal de Wittelaan L11 A3, 2800 Mechelen, BE
(74) MARK-INVENTA d.o.o.,
Glinška 14, 1000 Ljubljana, SI
(54) **5-FENIL-(1,2,4)TRIAZOLO(1,5-A)PIRIDIN-2-IL KARBOKSAMIDI KOT INHIBITORJI JAK**

(51) **A61K 47/00** (11) 2391355
A61K 9/00 (13) T1
A61K 31/00 (46) 31.07.2017
(21) 201031406 (22) 19.05.2010
(86) 19.05.2010 WO PCT/US2010/035357
(96) 19.05.2010 EP 10720107.1
(87) WO 2010/135396, 25.11.2010
(97) EP 2391355 B1, 18.01.2017
(30) 19.05.2009 US 179678 P
(72) TUTINO Anthony, New Providence NJ 07974, US;
KELLY Michael T., Lake Hopatcong NJ 07849, US
(73) Celgene Corporation,
86 Morris Avenue, Summit, NJ 07901, US
(74) ZIVKO MIJATOVIC & PARTNERS, d.o.o.,
Ulica stare pravde 10, 1000 Ljubljana, SI
(54) **FORMULACIJE 4-AMINO-2-(2,6-DIOKSOPIPERIDIN-3-IL)IZOINDOLIN-1,3-DIONA**

(51) **A61K 51/00** (11) 2185203
(13) T1
(46) 31.07.2017
(21) 200831808 (22) 16.07.2008
(86) 16.07.2008 WO PCT/EP2008/059260
(96) 16.07.2008 EP 08775109.5
(87) WO 2009/016031, 05.02.2009
(97) EP 2185203 B1, 22.02.2017
(30) 02.08.2007 EP 07113733;
03.06.2008 EP 08157473
(72) DE SANTIS Rita, I-00040 Pomezia (RM), IT;
NUZZOLO Carlo Antonio, I-00141 Rome, IT
(73) SIGMA-TAU Industrie Farmaceutiche Riunite S.p.A.,
Viale Shakespeare 47, 00144 Roma, IT
(74) Patentna pisarna d.o.o.,
Čopova 14, p.p. 1725, 1001 Ljubljana, SI
(54) **OKSIDIRAN AVIDIN Z VISOKIM ZADRŽEVALNIM ČASOM V OBDELANIH TKIVIH**

(51) **A61L 2/00** (11) 2957301
A61L 9/00 (13) T1
(46) 31.07.2017
(21) 201430244 (22) 20.06.2014
(96) 20.06.2014 EP 14173318.8
(97) EP 2957301 A1, 23.12.2015;
EP 2957301 B1, 05.04.2017
(72) Ohr Steffen, 6210 Sursee, CH;
Hunziker Philipp, Loveland, OH 45140, US;
Schoelkopf Joachim, 5727 Oberkulm, CH;
Gane Patrick A. C., 4852 Rothrist, CH
(73) Omya International AG,
Baslerstrase 42, 4665 Oftringen, CH
(74) Marjan Pipan, inž. el.,
Kotnikova 5, 1000 Ljubljana, SI
(54) **POSTOPEK ZA NADZOR VONJA**

(51) **A61L 15/00** (11) 2310056
(13) T1
(46) 31.07.2017
(21) 200931603 (22) 05.06.2009
(86) 05.06.2009 WO PCT/GB2009/001407
(96) 05.06.2009 EP 09757774.6
(87) WO 2009/147402, 10.12.2009
(97) EP 2310056 B1, 21.12.2016
(30) 06.06.2008 GB 0810404
(72) WATSON Denis Eric, Masterton 5881, NZ
(73) ManukaMed Holdings Limited Partnership,
17 Edwin Feist Place, Masterton, NZ
(74) ZIVKO MIJATOVIC & PARTNERS, d.o.o.,
Ulica stare pravde 10, 1000 Ljubljana, SI
(54) **SESTAVINE, KI VSEBUJEJO MED IN VISOKOABSORPCIJSKI MATERIAL**

(51) **A61L 26/00** (11) 2694124
A61L 31/00 (13) T1
A61L 27/00 (46) 31.07.2017
(21) 201230921 (22) 04.04.2012
(86) 04.04.2012 WO PCT/EP2012/056155
(96) 04.04.2012 EP 12715344.3

(87) WO 2012/136701, 11.10.2012
(97) EP 2694124 B1, 04.01.2017
(30) 05.04.2011 EP 11002836
(72) STEINBERG Thorsten, 68259 Mannheim, DE;
TOMAKIDI Pascal, 79122 Freiburg, DE;
SCHULZ Simon, 79098 Freiburg, DE;
ANGARANO Marco, 79098 Freiburg, DE;
MULHAUPT Rolf, 79117 Freiburg, DE;
FABRITIUS Martin, 79104 Freiburg, DE
(73) Universtaetsklinikum Freiburg,
Hugstetter Strasse 49, 79095 Freiburg, DE;
Albert-Ludwigs-Universitaet Freiburg,
Fahnenbergplatz, 79085 Freiburg, DE
(74) MARK-INVENTA d.o.o.,
Glinška 14, 1000 Ljubljana, SI
(54) **BIOKOMPATIBILEN IN BIORAZGRADLJIV GRADIENTNI SISTEM PLASTI ZA REGENERATIVNO MEDICINO IN PODPORO TKIVU**

---

(51) **A61L 27/00** (11) 1948259
A61K 38/00 (13) T1
(46) 31.07.2017
(21) 200632174 (22) 26.10.2006
(86) 26.10.2006 WO PCT/US2006/042016
(96) 26.10.2006 EP 06817419.2
(87) WO 2007/050902, 03.05.2007
(97) EP 1948259 B1, 22.03.2017
(30) 26.10.2005 US 730614 P
(72) AHLFORS Jan-Eric W., St. Johns, AG
(73) Genesis Technologies Limited,
CGI Tower 2nd Floor, Warrens, St. Michael BB22026, BB
(74) Patentna pisarna d.o.o.,
Čopova 14, p.p. 1725, 1001 Ljubljana, SI
(54) **ACELULARNI BIOABSORBLJIVI TKIVNI REGENERACIJSKI MATRIKSI, PROIZVEDENI Z INKUBIRANJEM ACELULARNIH PROIZVODOV KRVI**

---

(51) **A61M 5/00** (11) 1561483
B01F 9/00 (13) T1
B01F 11/00 (46) 31.07.2017
(21) 200532149 (22) 28.01.2005
(96) 28.01.2005 EP 05001849.8
(97) EP 1561483 A1, 10.08.2005;
EP 1561483 B1, 15.03.2017
(30) 06.02.2004 IT MO20040028
(72) Azzolini Graziano, 41032 Cavezzo (Prov. of Modena), IT
(73) SIDAM S.r.l.,
Via Statale Sud, 169,
41037 Mirandola-Frazione San Giacomo Roncole (MO), IT
(74) ITEM d.o.o.
Zastopniška pisarna za patente in blagovne znamke,
Resljeva 16, 1000 Ljubljana, SI
(54) **INFUZIJSKA TLAČILKA ZA BRIZGALKE**

---

(51) **A61M 5/00** (11) 2968767
(13) T1
(46) 31.07.2017
(21) 201430226 (22) 07.03.2014
(86) 07.03.2014 WO PCT/US2014/021496
(96) 07.03.2014 EP 14712521.5
(87) WO 2014/159018, 02.10.2014
(97) EP 2968767 B1, 19.04.2017
(30) 14.03.2013 US 201361782929 P
(72) FOURT Jesse Arnold, Indianapolis, IN 46206-6288, US;
SIMPSON Bradley James,
Indianapolis, IN 46206-6288, US
(73) Eli Lilly and Company,
Lilly Corporate Center, Indianapolis, IN 46285, US
(74) dr. Jure Marn, univ.dipl.inž., univ.dipl.prav.,
Ljubljanska ulica 9, 2000 Maribor, SI
(54) **SPROŽITVENI MEHANIZEM ZA SAMODEJNO NAPRAVO ZA VBRIZGANJE**

---

(51) **A61M 11/00** (11) 2846859
A61M 15/00 (13) T1
(46) 31.07.2017
(21) 201330578 (22) 08.03.2013
(86) 08.03.2013 WO PCT/EP2013/054705
(96) 08.03.2013 EP 13714561.1
(87) WO 2013/132056, 12.09.2013
(97) EP 2846859 B1, 04.01.2017
(30) 09.03.2012 EP 12158852;
26.10.2012 EP 12190139
(72) MULLINGER Bernhard, 81373 Munchen, DE;
HUBER Martin, 82256 Furstenfeldbruck, DE;
KOLB Tobias, 82061 Neuried, DE;
HARTMANN Monika, 86916 Kaufering, DE
(73) Vectura GmbH,
Robert-Koch-Allee 29, 82131 Gauting, DE
(74) MARK-INVENTA d.o.o.,
Glinška 14, 1000 Ljubljana, SI
(54) **MEŠALNI KANAL ZA NAPRAVO ZA INHALIRANJE IN NAPRAVA ZA INHALIRANJE**

---

(51) **A61M 15/00** (11) 2451514
(13) T1
(46) 31.07.2017
(21) 201031475 (22) 24.06.2010
(86) 24.06.2010 WO PCT/IB2010/052888
(96) 24.06.2010 EP 10730861.1
(87) WO 2011/004287, 13.01.2011
(97) EP 2451514 B1, 26.04.2017
(30) 07.07.2009 US 223441 P
(72) SMITH Ian Joseph, Cambridgeshire CB21 6GP, GB
(73) Pfizer Limited,
Ramsgate Road, Sandwich, Kent CT13 9NJ, GB
(74) INVENTIO d.o.o.,
Dolenjska cesta 11, p.p. 2410, 1001 Ljubljana, SI
(54) **DOZIRNA ENOTA, SKUPEK DOZIRNIH ENOT IN INHALATOR ZA INHALACIJO KOMBINACIJE ZDRAVIL**

---

(51) **A61M 16/00** (11) 2498855
(13) T1
(46) 31.07.2017
(21) 201031481 (22) 27.08.2010
(86) 27.08.2010 WO PCT/EP2010/062572
(96) 27.08.2010 EP 10751595.9
(87) WO 2011/054556, 12.05.2011

(97) EP 2498855 B1, 22.03.2017
(30) 09.11.2009 DE 102009046541
(72) KNIEWASSER Gert, 86926 Greifenberg, DE
(73) MEDIN MEDICAL INNOVATIONS GMBH, Adam-Geisler-Str. 1, 82140 Olching, DE
(74) Patentna pisarna d.o.o., Čopova 14, p.p. 1725, 1001 Ljubljana, SI
(54) **KRMILNA NAPRAVA ZA STISNJEN ZRAK ZA CPAP NAPRAVO IN USTREZEN CPAP SISTEM**

---

(51) **A61M 16/00** (11) 2928531
(13) T1
(46) 31.07.2017
(21) 201330645 (22) 04.12.2013
(86) 04.12.2013 WO PCT/US2013/073082
(96) 04.12.2013 EP 13812306.2
(87) WO 2014/089188, 12.06.2014
(97) EP 2928531 B1, 15.02.2017
(30) 04.12.2012 US 201261733134 P; 14.03.2013 US 201361784238 P; 19.07.2013 US 201361856367 P
(72) FLANAGAN Craig, Belmar, New Jersey 07719, US; FREED Simon, Providence, Rhode Island 02906, US; KLAUS John, Cottage Grove, Wisconsin 53527, US; KOHLMANN Thomas, McFarland, Wisconsin 53558, US; MEGLASSON Martin D., Bloomsbury, New Jersey 08804, US; NAIDU Manesh, Randolph, New Jersey 07869, US; SHAH Parag, Morristown, New Jersey 07960, US
(73) Ino Therapeutics LLC Perryville III Corporate Park, 53 Frontage Road, Third Floor, Hampton, New Jersey 08827-9001, US
(74) ZIVKO MIJATOVIC & PARTNERS, d.o.o., Ulica stare pravde 10, 1000 Ljubljana, SI
(54) **KANILA ZA ZMANJŠEVANJE REDČENJA ODMERKA MED DOVAJANJEM DUŠIKOVEGA OKSIDA**

---

(51) **A61P 1/00** (11) 2987532
A61P 3/00 (13) T1
A61P 35/00 (46) 31.07.2017
A61K 31/00
C07D 261/00
C07D 413/00
(21) 201230969 (22) 12.07.2012
(96) 12.07.2012 EP 15002478.4
(97) EP 2987532 A1, 24.02.2016; EP 2987532 B1, 12.04.2017
(30) 13.07.2011 EP 11005722; 13.07.2011 US 201161507153 P
(72) Kinzel Olaf, 69117 Heidelberg, DE; Steeneck Christoph, 69120 Heidelberg, DE; Kremoser Claus, 69121 Heidelberg, DE
(73) GILEAD SCIENCES, INC., 333 Lakeside Drive, Foster City, CA 94404, US
(74) ITEM d.o.o. Zastopniška pisarna za patente in blagovne znamke, Resljeva 16, 1000 Ljubljana, SI
(54) **NOVE VEZAVNE IN AKTIVNOST MODULIRAJOČE SPOJINE FXR (NR1H4)**

---

(51) **A62C 2/00** (11) 2433676
A62C 3/00 (13) T1
H02B 1/00 (46) 31.07.2017
(21) 201131213 (22) 22.09.2011
(96) 22.09.2011 EP 11182275.5
(97) EP 2433676 A2, 28.03.2012; EP 2433676 B1, 22.03.2017
(30) 28.09.2010 AT 16192010
(72) Damon Christian, 1160 Wien, AT; Prostrednik Daniel Dr., 2403 Wildungsmauer, AT; Steininger Stefan, 2326 Lanzendorf, AT
(73) Siemens AG Oesterreich, Siemensstrasse 90, 1210 Wien, AT
(74) Patentna pisarna d.o.o., Čopova 14, p.p. 1725, 1001 Ljubljana, SI
(54) **OGNJEVZDRŽNO OHIŠJE ZA PRETVORNIK**

---

(51) **B01D 21/00** (11) 2691340
B01D 61/00 (13) T1
C02F 1/00 (46) 31.07.2017
C02F 9/00
C02F 5/00
(21) 201131139 (22) 12.09.2011
(86) 12.09.2011 WO PCT/US2011/051236
(96) 12.09.2011 EP 11862833.8
(87) WO 2012/134526, 04.10.2012
(97) EP 2691340 B1, 28.12.2016
(30) 30.03.2011 US 201161469537 P; 01.08.2011 US 201113136474
(72) FISCHMANN T. Fernando, Vitacura, Santiago 8830, CL
(73) Crystal Lagoons (Curacao) B.V., Kaya W.F.G.(Jombi), Mensing 14, CW
(74) ZIVKO MIJATOVIC & PARTNERS, d.o.o., Ulica stare pravde 10, 1000 Ljubljana, SI
(54) **METODA ZA OBDELAVO VODE, KI SE UPORABLJA V INDUSTRIJSKE NAMENE**

---

(51) **B01D 21/00** (11) 2705885
B01D 61/00 (13) T1
C02F 1/00 (46) 31.07.2017
C02F 9/00
C02F 5/00
(21) 201131137 (22) 12.09.2011
(96) 12.09.2011 EP 13193275.8
(97) EP 2705885 A1, 12.03.2014; EP 2705885 B1, 28.12.2016
(30) 30.03.2011 US 201161469537 P; 01.08.2011 US 201113136474
(72) Fischmann T. Fernando, Santiago, CL
(73) Crystal Lagoons (Curacao) B.V., Kaya W.F.G. (Jombi), Mensing 14, CW
(74) ZIVKO MIJATOVIC & PARTNERS, d.o.o., Ulica stare pravde 10, 1000 Ljubljana, SI
(54) **SISTEM ZA OBDELAVO VODE, KI SE UPORABLJA V INDUSTRIJSKE NAMENE**

(51) **B01D 53/00** (11) 2588217
C10L 3/00 (13) T1
(46) 31.07.2017
(21) 201131180 (22) 26.05.2011
(86) 26.05.2011 WO PCT/EP2011/058636
(96) 26.05.2011 EP 11722404.8
(87) WO 2012/000727, 05.01.2012
(97) EP 2588217 B1, 22.02.2017
(30) 01.07.2010 EP 10168121
(72) UNGERANK Markus, A-4320 Perg, AT;
BAUMGARTEN Goetz, 45721 Haltern am See, DE;
PRISKE Markus, 40472 Dusseldorf, DE;
ROEGL Harald, A-4702 Wallern an der Trattnach, AT
(73) Evonik Fibres GmbH,
Gewerbepark 4, 4861 Schoerfling am Attersee, AT
(74) MARK-INVENTA d.o.o.,
Glinška 14, 1000 Ljubljana, SI
(54) **POSTOPEK LOČEVANJA PLINOV**

(51) **B05D 3/00** (11) 2279046
B32B 27/00 (13) T1
B05D 7/00 (46) 31.07.2017
F16L 58/00
F16L 9/00
B05D 1/00
B32B 15/00
B32B 1/00
(21) 200931686 (22) 06.05.2009
(86) 06.05.2009 WO PCT/EP2009/055454
(96) 06.05.2009 EP 09749717.6
(87) WO 2009/141227, 26.11.2009
(97) EP 2279046 B1, 26.04.2017
(30) 21.05.2008 EP 08156618
(72) MAZIERS Eric, B-B - 7180 Seneffe, BE
(73) TOTAL RESEARCH & TECHNOLOGY FELUY,
Zone Industrielle C, 7181 Seneffe, BE
(74) Patentna pisarna d.o.o.,
Čopova 14, p.p. 1725, 1001 Ljubljana, SI
(54) **ROTACIJSKO OBLOŽENI PREDMETI**

(51) **B09B 3/00** (11) 2794134
(13) T1
(46) 31.07.2017
(21) 201230965 (22) 20.12.2012
(86) 20.12.2012 WO PCT/AT2012/050202
(96) 20.12.2012 EP 12819051.9
(87) WO 2013/090967, 27.06.2013
(97) EP 2794134 B1, 08.03.2017
(30) 21.12.2011 AT 18602011
(72) Philipp Franz Josef, A-7212 Forchtenstein, AT
(73) Commerzialbank Mattersburg im Burgenland
Aktiengesellschaft,
Judengasse 11, 7210 Mattersburg, AT
(74) Patentna pisarna d.o.o.,
Čopova 14, p.p. 1725, 1001 Ljubljana, SI
(54) **POSTOPEK ZA PRIDOBIVANJE ENERGIJE IZ ODPADNIH SNOVI, KI VSEBUJEJO ORGANSKE SNOVI**

(51) **B22D 17/00** (11) 1855825
B29C 45/00 (13) T1
(46) 31.07.2017
(21) 200632169 (22) 25.01.2006
(86) 25.01.2006 WO PCT/IT2006/000041
(96) 25.01.2006 EP 06711395.1
(87) WO 2006/082608, 10.08.2006
(97) EP 1855825 B1, 15.02.2017
(30) 07.02.2005 IT BS20050015
(72) ALBERTINI Federico ITALPRESSE INDUSTRIE S.p.A,
25020 Capriano Del Colle (Brescia), IT
(73) ITALPRESSE INDUSTRIE S.r.l. - SOCIETA'
UNIPERSONALE,
Via Trento 178, 25020 Capriano Del Colle (BS), IT
(74) dr. Jure Marn, univ.dipl.inž., univ.dipl.prav.,
Ljubljanska ulica 9, 2000 Maribor, SI
(54) **IZBOLJŠAVA STROJA ZA TLAČNO LITJE**

(51) **B22D 41/00** (11) 2670546
(13) T1
(46) 31.07.2017
(21) 201230960 (22) 24.01.2012
(86) 24.01.2012 WO PCT/EP2012/000306
(96) 24.01.2012 EP 12701680.6
(87) WO 2012/104028, 09.08.2012
(97) EP 2670546 B1, 22.02.2017
(30) 31.01.2011 EP 11000737
(72) STEINER Benno, CH-6244 Nebikon, CH;
EHRENGRUBER Reinhard, CH-6004 Luzern, CH
(73) Stopinc Aktiengesellschaft,
Boesch 83a, 6331 Huenenberg, CH
(74) Patentna pisarna d.o.o.,
Čopova 14, p.p. 1725, 1001 Ljubljana, SI
(54) **ZAPORNA PLOŠČA IN DRSNA ZAPORA NA IZLIVU VSEBNIKA, KI VSEBUJE KOVINSKO TALINO**

(51) **B22D 41/00** (11) 2723523
(13) T1
(46) 31.07.2017
(21) 201230940 (22) 26.06.2012
(86) 26.06.2012 WO PCT/EP2012/062291
(96) 26.06.2012 EP 12729161.5
(87) WO 2013/000880, 03.01.2013
(97) EP 2723523 B1, 05.04.2017
(30) 27.06.2011 DE 102011051346
(72) SCHMITZ Thomas, 50181 Bedburg, DE;
SCHONBRENNER Wolfgang, 52372 Kreuzau, DE
(73) Knoellinger FLO-TEC GmbH,
Auf den Dorfwiesen 20, 56204 Hillscheid, DE
(74) ZIVKO MIJATOVIC & PARTNERS, d.o.o.,
Ulica stare pravde 10, 1000 Ljubljana, SI
(54) **ZASUN ZA METALURŠKO LIVARSKO POSODO, ZLASTI ZA LIVARSKI LONEC**

(51) **B23B 13/00** (11) 2943302
(13) T1
(46) 31.07.2017
(21) 201430235 (22) 09.01.2014
(86) 09.01.2014 WO PCT/IB2014/000013
(96) 09.01.2014 EP 14704647.8

(87) WO 2014/108793, 17.07.2014
(97) EP 2943302 B1, 15.03.2017
(30) 10.01.2013 IT MI20130028
(72) CUCCHI Cesare, I-20060 Bussero (MI), IT
(73) Cucchi Giovanni & C. S.r.l.,
Via Genova 4/6, 20060 Bussero, IT
(74) PETOŠEVIĆ d.o.o.,
Cankarjeva cesta 4, 1000 Ljubljana, SI
(54) **NAPRAVA ZA PODAJANJE DROGOV OBDELOVALNEMU STROJU**

---

(51) **B23G 1/00** (11) 2219812
A61B 17/00 (13) T1
(46) 31.07.2017
(21) 200831788 (22) 18.11.2008
(86) 18.11.2008 WO PCT/US2008/083896
(96) 18.11.2008 EP 08851629.9
(87) WO 2009/067441, 28.05.2009
(97) EP 2219812 B1, 04.01.2017
(30) 19.11.2007 US 985960
(72) WILLERT Wayne A., Port Washington, NY 11050, US;
LOVELL Kevin J., Hillsborough, NJ 08844, US;
RUPP Glenn A., Cramerton NC 28032, US
(73) Medical Facest LLC,
18 Avenue A, Port Washington, NY 11050, US
(74) ZIVKO MIJATOVIC & PARTNERS, d.o.o.,
Ulica stare pravde 10, 1000 Ljubljana, SI
(54) **METODA ZA PROIZVODNJO VIJAKA ZA KOST**

---

(51) **B23K 9/00** (11) 1507623
G05D 7/00 (13) T1
(46) 31.07.2017
(21) 200332528 (22) 02.04.2003
(86) 02.04.2003 WO PCT/NO2003/000107
(96) 02.04.2003 EP 03745487.3
(87) WO 2003/082509, 09.10.2003
(97) EP 1507623 B1, 15.03.2017
(30) 02.04.2002 NO 20021557
(72) HALVORSEN Arild, N-6530 Averoy, NO
(73) Alexander Binzel Schweisstechnik GmbH & Co. KG,
Kiesacker 7-9, 35418 Buseck, DE
(74) Patentna pisarna d.o.o.,
Čopova 14, p.p. 1725, 1001 Ljubljana, SI
(54) **VARILNI STROJ**

---

(51) **B23K 9/00** (11) 2200777
G05D 7/00 (13) T1
G01M 3/00 (46) 31.07.2017
H05H 1/00
(21) 200831817 (22) 01.09.2008
(86) 01.09.2008 WO PCT/NO2008/000308
(96) 01.09.2008 EP 08793915.3
(87) WO 2009/031902, 12.03.2009
(97) EP 2200777 B1, 08.03.2017
(30) 03.09.2007 NO 20074477
(72) HALVORSEN Arild, N-6530 Averoy, NO;
FARSTAD Magne, N-6412 Molde, NO
(73) Alexander Binzel Schweisstechnik GmbH & Co. KG,
Kiesacker 7-9, 35418 Buseck, DE
(74) Patentna pisarna d.o.o.,
Čopova 14, p.p. 1725, 1001 Ljubljana, SI
(54) **REGULATOR PRETOKA ZAŠČITNEGA PLINA ZA VARILNO NAPRAVO**

---

(51) **B29B 17/00** (11) 1863620
(13) T1
(46) 31.07.2017
(21) 200532136 (22) 28.09.2005
(86) 28.09.2005 WO PCT/IL2005/001043
(96) 28.09.2005 EP 05789375.2
(87) WO 2006/035441, 06.04.2006
(97) EP 1863620 B1, 07.12.2016
(30) 28.09.2004 US 613238 P
(72) Azulay Amit, 84108 Beer Sheva, IL;
Tamir Yuval, 42910 Mashav Avihail, IL
(73) U.B.Q. Materials Ltd.,
Moshe Dayan 14, P.O.Box 4020,
Petah Tikvah 4951814, IL
(74) ZIVKO MIJATOVIC & PARTNERS, d.o.o.,
Ulica stare pravde 10, 1000 Ljubljana, SI
(54) **METODA IN SISTEM ZA PROCESIRANJE ODPADNIH MATERIALOV**

---

(51) **B29C 53/00** (11) 2094468
B63B 5/00 (13) T1
F41H 7/00 (46) 31.07.2017
(21) 200731899 (22) 19.10.2007
(86) 19.10.2007 WO PCT/DK2007/000450
(96) 19.10.2007 EP 07817846.4
(87) WO 2008/064676, 05.06.2008
(97) EP 2094468 B1, 14.12.2016
(30) 20.10.2006 DK 200601358
(72) FALCK-SCHMIDT Jan, 5000 Odense C, DK
(73) Falck Schmidt Defence Systems A/S,
Oslogade 1, 5000 Odense C, DK
(74) ZIVKO MIJATOVIC & PARTNERS, d.o.o.,
Ulica stare pravde 10, 1000 Ljubljana, SI
(54) **METODA ZA PROIZVODNJO VOZILA, KI VSEBUJE OGLJIKOVA VLAKNA**

---

(51) **B31B 7/00** (11) 2531347
B65D 5/00 (13) T1
B65D 81/00 (46) 31.07.2017
(21) 201131108 (22) 04.02.2011
(86) 04.02.2011 WO PCT/IB2011/000183
(96) 04.02.2011 EP 11711631.9
(87) WO 2011/095878, 11.08.2011
(97) EP 2531347 B1, 30.11.2016
(30) 04.02.2010 IT UD20100019
(72) CAPOIA Giuseppe, I-31010 Cimadolmo, IT;
CAPOIA Carlo, I-31020 San Vendemiano, IT
(73) Panotec SRL,
Via G. Polese, 2, 31010 Cimadolmo, IT
(74) ZIVKO MIJATOVIC & PARTNERS, d.o.o.,
Ulica stare pravde 10, 1000 Ljubljana, SI
(54) **ENOTA IN METODA ZA OBDELAVO SORAZMERNO RIGIDNIH MATERIALOV, KOT STA NA PRIMER KARTON IN EMBALAŽNA ŠKATLA**

(51) **B31F 1/00** (11) 2057016
D21F 11/00 (13) T1
D21H 27/00 (46) 31.07.2017
(21) 200731930 (22) 24.08.2007
(86) 24.08.2007 WO PCT/US2007/076712
(96) 24.08.2007 EP 07841309.3
(87) WO 2008/027799, 06.03.2008
(97) EP 2057016 B1, 26.04.2017
(30) 30.08.2006 US 841346 P
(72) HARPER Frank D., Neenah, Wisconsin 54956, US;
MILLER Joseph H., Neenah, Wisconsin 54956, US;
ROBINSON Mark L., Kaukauna, Wisconsin 54130, US;
PHILLIP Thomas J., Hilbert, Wisconsin 54129, US;
EDWARDS Steven L., Fremont, Wisconsin 54940, US
(73) Georgia-Pacific Consumer Products LP,
133 Peachtree Street, N.E., Atlanta GA 30303, US
(74) ZIVKO MIJATOVIC & PARTNERS, d.o.o.,
Ulica stare pravde 10, 1000 Ljubljana, SI
(54) **VEČSLOJNA PAPIRNATA BRISAČA**

(51) **B32B 37/00** (11) 2362831
B32B 38/00 (13) T1
B29C 43/00 (46) 31.07.2017
B27D 1/00
B27N 3/00
E04F 15/00
E04D 1/00
(21) 200931679 (22) 20.10.2009
(86) 20.10.2009 WO PCT/GB2009/051414
(96) 20.10.2009 EP 09756778.8
(87) WO 2010/046699, 29.04.2010
(97) EP 2362831 B1, 29.03.2017
(30) 20.10.2008 GB 0819214;
20.10.2008 GB 0819212;
20.10.2008 GB 0819213;
23.03.2009 GB 0904912
(72) ALBERTELLI Aldino, London SE25 6UG, GB
(73) Acell Industries Limited,
21 Cook Street, 2nd Floor, Cork, Co Cork, IE
(74) Patentna pisarna d.o.o.,
Čopova 14, p.p. 1725, 1001 Ljubljana, SI
(54) **KOMPOZITNI PROIZVOD S POVRŠINSKIM UČINKOM**

(51) **B42C 5/00** (11) 2906429
B42B 4/00 (13) T1
B42C 19/00 (46) 31.07.2017
B42D 1/00
(21) 201230967 (22) 23.11.2012
(86) 23.11.2012 WO PCT/IN2012/000767
(96) 23.11.2012 EP 12886403.0
(87) WO 2014/057494, 17.04.2014
(97) EP 2906429 B1, 08.03.2017
(30) 11.10.2012 IN 2997MU2012
(72) Parmar Nilesh Dhirajlal, Gujarat 360004, IN
(73) Parmar, Nilesh Dhirajlal,
15 Samrat Industrial Area, V.S. Marg,
Behind S.T. Work shop, Gondal Road,
Rajkot, Gujarat 360004, IN
(74) Patentna pisarna d.o.o.,
Čopova 14, p.p. 1725, 1001 Ljubljana, SI
(54) **STROJ IN POSTOPEK ZA POVEZOVANJE KNJIG ZA VIDEZ PLOSKE RAZMESTITVE**

(51) **B61B 11/00** (11) 2914469
(13) T1
(46) 31.07.2017
(21) 201330675 (22) 01.11.2013
(86) 01.11.2013 WO PCT/GB2013/052864
(96) 01.11.2013 EP 13794954.1
(87) WO 2014/068328, 08.05.2014
(97) EP 2914469 B1, 22.03.2017
(30) 01.11.2012 GB 201219680
(72) RIDER Roland, Edinburgh Lothian EH10 4LU, GB
(73) Innova Patent GmbH,
Rickenbacherstrasse 8-10, 6922 Wolfurt, AT
(74) Patentna pisarna d.o.o.,
Čopova 14, p.p. 1725, 1001 Ljubljana, SI
(54) **VLEČNA NAPRAVA**

(51) **B61D 47/00** (11) 2384947
(13) T1
(46) 31.07.2017
(21) 201131176 (22) 03.05.2011
(96) 03.05.2011 EP 11003599.5
(97) EP 2384947 A1, 09.11.2011;
EP 2384947 B1, 01.03.2017
(30) 03.05.2010 DE 102010019002
(72) Lichtnow Bruno, 26759 Hinte, DE
(73) RLI-Rail Logistik Innovation Gbr mbH,
Braunsberger Strasse 17, 28725 Emden, DE
(74) ITEM d.o.o.
Zastopniška pisarna za patente in blagovne znamke,
Resljeva 16, 1000 Ljubljana, SI
(54) **POSTOPEK IN NAPRAVA ZA NATOVARJANJE TOVORNEGA PROMETA NA TIRNICE**

(51) **B62B 3/00** (11) 2974940
B62B 5/00 (13) T1
(46) 31.07.2017
(21) 201330575 (22) 16.07.2013
(86) 16.07.2013 WO PCT/ES2013/070510
(96) 16.07.2013 EP 13792406.4
(97) EP 2974940 A1, 20.01.2016;
EP 2974940 B1, 11.01.2017
(30) 14.03.2013 ES 201330361
(72) LORENZO RODRIGUEZ Victor Julian,
E-50016 Zaragoza, ES;
MANZANARES FERNANDEZ Laura,
E-50016 Zaragoza, ES;
MARTINEZ HANSEN Laura, E-50016 Zaragoza, ES;
MODREGO CORTES Eric, E-50016 Zaragoza, ES;
AZNAR PELIGERO Francisco Javier,
E-50016 Zaragoza, ES;
GIMENO VERDEJO Isabel, E-50016 Zaragoza, ES;
LAYUS TORIJANO Javier, E-50016 Zaragoza, ES;
ESTEBAN GUALLAR Elena, E-50016 Zaragoza, ES;
SAVIRON CORNUDELLA Blanca, E-50016 Zaragoza, ES

(73) ARAVEN, S.L.,
Poligono de Malpica, calle E, no 7, 50016 Zaragoza, ES
(74) ZIVKO MIJATOVIC & PARTNERS, d.o.o.,
Ulica stare pravde 10, 1000 Ljubljana, SI
(54) **NAKUPOVALNI VOZIČEK**

---

(51) **B65B 11/00** (11) 2808262
(13) T1
(46) 31.07.2017
(21) 201430231 (22) 28.05.2014
(96) 28.05.2014 EP 14001851.6
(97) EP 2808262 A1, 03.12.2014;
EP 2808262 B1, 22.03.2017
(30) 31.05.2013 IT RN20130020
(72) Casadei Claudio, 47023 Cesena (FC), IT
(73) C&C Group S.r.l.,
Via Calcinaro 2071, 47521 Cesena (FC), IT
(74) Patentna pisarna d.o.o.,
Čopova 14, p.p. 1725, 1001 Ljubljana, SI
(54) **TANKA PLOŠČAD ZA OVIJANJE PALET**

---

(51) **B65D 1/00** (11) 2663498
B29C 49/00 (13) T1
B29C 70/00 (46) 31.07.2017
(21) 201131151 (22) 15.12.2011
(86) 15.12.2011 WO PCT/US2011/065118
(96) 15.12.2011 EP 11805341.2
(87) WO 2012/083002, 21.06.2012
(97) EP 2663498 B1, 01.03.2017
(30) 30.09.2011 US 201113250189;
17.12.2010 US 201061424558 P
(72) SILVERS Kerry W., Campbellsburg IN 47108, US;
SCHNEIDER Mark D., Saint Charles IL 60174, US;
BOBROV Sergey B., Aurora IL 60504, US;
EVINS Samuel E., Olathe KS 66061, US
(73) Graham Packaging PET Technologies Inc.,
700 Indian Springs Drive, Lancaster, PA 17601, US
(74) Marjan Pipan, inž. el.,
Kotnikova 5, 1000 Ljubljana, SI
(54) **VSEBNIKI PET Z IZBOLJŠANIMI TOPLOTNIMI LASTNOSTMI**

---

(51) **B65D 19/00** (11) 2558375
(13) T1
(46) 31.07.2017
(21) 201131142 (22) 12.04.2011
(86) 12.04.2011 WO PCT/IB2011/000808
(96) 12.04.2011 EP 11723623.2
(87) WO 2011/128758, 20.10.2011
(97) EP 2558375 B1, 25.01.2017
(30) 26.11.2010 FR 1004645;
11.06.2010 FR 1002482;
13.04.2010 FR 1001548
(72) Le Monnier Jacques, 69210 Saint Germain en Nuelles, FR
(73) IP3 group FX CENTER,
6, boulevard de l'Etivaliere, 42000 Saint-Etienne, FR
(74) ZIVKO MIJATOVIC & PARTNERS, d.o.o.,
Ulica stare pravde 10, 1000 Ljubljana, SI
(54) **NAPRAVA ZA PODPORO TOVORA, NAREJENA IZ KARTONSKEGA MATERIALA, KI LAHKO VZDRŽI TLAČNE SILE, KI PRITISKAJO NANJO**

---

(51) **B65D 21/00** (11) 2986520
B65D 1/00 (13) T1
(46) 31.07.2017
(21) 201330593 (22) 19.07.2013
(86) 19.07.2013 WO PCT/HR2013/000023
(96) 19.07.2013 EP 13750941.0
(87) WO 2014/170703, 23.10.2014
(97) EP 2986520 B1, 01.03.2017
(30) 18.04.2013 HR P20130347
(72) PALAJSA Tomislav, HR-47000 Karlovac, HR
(73) DS Smith Plastic Karlovac d.o.o.,
Kupljensko 75/b, 47220 Vojnic, HR
(74) ZIVKO MIJATOVIC & PARTNERS, d.o.o.,
Ulica stare pravde 10, 1000 Ljubljana, SI
(54) **DELJIV ZABOJ ZA STEKLENICE**

---

(51) **B65D 85/00** (11) 3009378
(13) T1
(46) 31.07.2017
(21) 201530063 (22) 12.10.2015
(96) 12.10.2015 EP 15189391.4
(97) EP 3009378 A1, 20.04.2016;
EP 3009378 B1, 08.03.2017
(30) 13.10.2014 CH 15592014
(72) Langhi Leonardo, 28078 Romagnano Sesia (NO), IT;
Morfini Carlo, 6850 Mendrisio, CH
(73) Alice Allison SA,
Zona Signu, 6537 Grono, CH
(74) ZIVKO MIJATOVIC & PARTNERS, d.o.o.,
Ulica stare pravde 10, 1000 Ljubljana, SI
(54) **KAPSULA ZA KAVO**

---

(51) **B65D 88/00** (11) 2981484
B65D 90/00 (13) T1
(46) 31.07.2017
(21) 201330661 (22) 02.04.2013
(86) 02.04.2013 WO PCT/FR2013/050725
(96) 02.04.2013 EP 13722793.0
(87) WO 2014/162065, 09.10.2014
(97) EP 2981484 B1, 15.03.2017
(72) BAUMERT Bernard, 67150 Schaeffersheim, FR
(73) Baumert (Societe par Actions Simplifiee Unipersonnelle),
50 Rue Principale, 67150 Schaeffersheim, FR
(74) Patentna pisarna d.o.o.,
Čopova 14, p.p. 1725, 1001 Ljubljana, SI
(54) **HRAMBNI VSEBNIK, KI DUŠI OGENJ IN POGASI POŽAR**

---

(51) **C01B 3/00** (11) 2917150
C02F 1/00 (13) T1
C02F 9/00 (46) 31.07.2017
B01D 71/00
(21) 201330646 (22) 08.11.2013
(86) 08.11.2013 WO PCT/IT2013/000310
(96) 08.11.2013 EP 13829002.8
(87) WO 2014/073014, 15.05.2014
(97) EP 2917150 B1, 15.02.2017
(30) 09.11.2012 IT RM20120548

(72) TOSTI Silvano, I- 00044 Frascati (RM), IT;
SANSOVINI Mirko, I-00189 Roma, IT
(73) ENEA-Agenzia Nazionale per le Nuove Tecnologie, l'Energia e lo Sviluppo Economico Sostenibile, Lungotevere G.A. Thaon di Revel 76, 00196 Roma (RM), IT
(74) ITEM d.o.o.
Zastopniška pisarna za patente in blagovne znamke, Resljeva 16, 1000 Ljubljana, SI
(54) **POSTOPEK ZA OBDELAVO ODPADNIH VODA IZ MLINOV ZA OLIVNO OLJE S POMOČJO REAKCIJ REFORMINGA IN POSTROJENJE ZANJ**

---

(51) **C01G 23/00** (11) 1789367
C04B 35/00 (13) T1
H01G 4/00 (46) 31.07.2017
(21) 200532148 (22) 14.09.2005
(86) 14.09.2005 WO PCT/EP2005/009868
(96) 14.09.2005 EP 05791081.2
(87) WO 2006/029834, 23.03.2006
(97) EP 1789367 B1, 15.03.2017
(30) 14.09.2004 EP 04021822
(72) AUER Gerhard, 47800 Krefeld, DE;
SCHUY Werner, 47918 Tonisvorst, DE;
ROTTGER Anna, 47798 Krefeld, DE;
VOLTZKE Dieter, 07639 Weissenborn, DE;
SCHWARZ Harald, 04319 Leipzig, DE;
ABICHT Hans-Peter, 06120 Halle, DE
(73) Huntsman P&A Uerdingen GmbH,
Rheinuferstrasse 7-9, 47829 Kresfeld, DE
(74) Patentna pisarna d.o.o.,
Čopova 14, p.p. 1725, 1001 Ljubljana, SI
(54) **ZEMELJSKOALKALIJSKI TITANATI V OBLIKI FINIH DELCEV IN POSTOPEK ZA NJIHOVO PRIPRAVO Z UPORABO DELCEV TITANOVEGA OKSIDA**

---

(51) **C02F 1/00** (11) 2675759
C02F 5/00 (13) T1
E04H 4/00 (46) 31.07.2017
(21) 201131138 (22) 12.09.2011
(86) 12.09.2011 WO PCT/US2011/051244
(96) 12.09.2011 EP 11862244.8
(87) WO 2012/134527, 04.10.2012
(97) EP 2675759 B1, 28.12.2016
(30) 30.03.2011 US 201161469548 P;
01.08.2011 US 201113136458
(72) FISCHMANN T. Fernando, 8830 Vitacura, Santiago, CL
(73) Crystal Lagoons (Curacao) B.V.,
Kaya W.F.G. (Jombi), Mensing 14, CW
(74) ZIVKO MIJATOVIC & PARTNERS, d.o.o.,
Ulica stare pravde 10, 1000 Ljubljana, SI
(54) **TRAJNOSTNA METODA IN SISTEM ZA NIZKOCENOVNO OBDELOVANJE VODNIH TELES, KI SO JIH PRIZADELE BAKTERIJE IN MIKROALGE**

---

(51) **C02F 9/00** (11) 2691576
E01H 1/00 (13) T1
C02F 1/00 (46) 31.07.2017
C02F 5/00
(21) 201131135 (22) 12.09.2011
(86) 12.09.2011 WO PCT/US2011/051229
(96) 12.09.2011 EP 11862058.2
(87) WO 2012/134525, 04.10.2012
(97) EP 2691576 B1, 28.12.2016
(30) 30.03.2011 US 201161469526 P;
01.08.2011 US 201113195695
(72) FISCHMANN T. Fernando, 8830 Vitacura, Santiago, CL
(73) Crystal Lagoons (Curacao)B.V.,
Kaya W.F.G. (Jombi), Mensing 14, CW
(74) ZIVKO MIJATOVIC & PARTNERS, d.o.o.,
Ulica stare pravde 10, 1000 Ljubljana, SI
(54) **METODA ZA TRAJNOSTNO HLAJENJE INDUSTRIJSKIH POSTOPKOV**

---

(51) **C02F 9/00** (11) 2708516
E01H 1/00 (13) T1
C02F 1/00 (46) 31.07.2017
C02F 5/00
(21) 201131136 (22) 12.09.2011
(96) 12.09.2011 EP 13193273.3
(97) EP 2708516 A1, 19.03.2014;
EP 2708516 B1, 28.12.2016
(30) 30.03.2011 US 201161469526 P;
01.08.2011 US 201113195695
(72) FISCHMANN T. Fernando, Santiago, CL
(73) Crystal Lagoons (Curacao) B.V.,
Kaya W.F.G. (Jombi), Mensing 14, CW
(74) ZIVKO MIJATOVIC & PARTNERS, d.o.o.,
Ulica stare pravde 10, 1000 Ljubljana, SI
(54) **SISTEM ZA TRAJNOSTNO HLAJENJE INDUSTRIJSKIH POSTOPKOV**

---

(51) **C04B 26/00** (11) 2944621
(13) T1
(46) 31.07.2017
(21) 201430245 (22) 15.05.2014
(96) 15.05.2014 EP 14168478.7
(97) EP 2944621 A1, 18.11.2015;
EP 2944621 B1, 12.04.2017
(72) OZYHAR Tomasz, 8052 Zurich, CH;
KRITZINGER Johannes, 4600 Olten, CH;
HUNZIKER Philipp, Loveland, OH 45140, US
(73) Omya International AG,
Baslerstrasse 42, 4665 Oftringen, CH
(74) Marjan Pipan, inž. el.,
Kotnikova 5, 1000 Ljubljana, SI
(54) **VLAKNENA PLOŠČA S KALCIJEV KARBONAT VSEBUJOČO SNOVJO**

---

(51) **C07C 45/00** (11) 2144863
A01N 35/00 (13) T1
A01N 25/00 (46) 31.07.2017
A01P 1/00
(21) 200831770 (22) 04.04.2008
(86) 04.04.2008 WO PCT/ZA2008/000028
(96) 04.04.2008 EP 08799574.2
(87) WO 2008/134778, 06.11.2008
(97) EP 2144863 B1, 30.11.2016
(30) 05.04.2007 ZA 200703179

(72) MARTIN Antonietta Pamela, 1724 Roodepoort, ZA;
SKELLY Mary G., Dublin, IE

(73) Microbide Limited Dublin Docklands Innovation Park,
128-130 East Wall Road, Dublin 3, IE

(74) ZIVKO MIJATOVIC & PARTNERS, d.o.o.,
Ulica stare pravde 10, 1000 Ljubljana, SI

(54) **METODA ZA STABILIZACIJO ALDEHIDA**

---

(51) **C07C 237/00** (11) 2903965
C07C 255/00 (13) T1
C07C 323/00 (46) 31.07.2017
C07D 209/00
C07D 213/00
C07D 215/00
C07D 239/00
C07D 317/00
C07D 319/00
C07D 333/00
C07D 405/00
C07D 417/00
A61K 31/00

(21) 201330662 (22) 30.09.2013

(86) 30.09.2013 WO PCT/FI2013/000034

(96) 30.09.2013 EP 13779617.3

(87) WO 2014/053694, 10.04.2014

(97) EP 2903965 B1, 01.03.2017

(30) 01.10.2012 US 201261708330 P

(72) ARVELA Riina, FI-20100 Turku, FI;
HEIKKINEN Terhi, FI-21420 Lieto, FI;
HOLM Patrik, FI-21630 Lielahti, FI;
PRUSIS Peteris, FI-20360 Turku, FI;
ROSLUND Mattias, FI-20500 Turku, FI;
SALO Harri, FI-20300 Turku, FI

(73) Orion Corporation,
Orionintie 1, 02200 Espoo, FI

(74) dr. Jure Marn, univ.dipl.inž., univ.dipl.prav.,
Ljubljanska ulica 9, 2000 Maribor, SI

(54) **DERIVATI N-PROP-2-INIL KARBOKSAMIDA IN NJIHOVA UPORABA KOT ANTAGONISTI TRPA1**

---

(51) **C07C 255/00** (11) 2953927
C07D 213/00 (13) T1
C07D 239/00 (46) 31.07.2017
C07C 235/00
A61K 31/00
A61P 19/00
A61P 29/00
C07C 233/00

(21) 201430150 (22) 07.02.2014

(86) 07.02.2014 WO PCT/EP2014/052437

(96) 07.02.2014 EP 14706498.4

(87) WO 2014/122267, 14.08.2014

(97) EP 2953927 B1, 16.11.2016

(30) 07.02.2013 EP 13382037;
27.02.2013 US 201361770096 P

(72) VIRGILI BERNADO Marina,
E-08023 Barcelona, ES;
CARCELLER GONZALEZ Elena,
E-08173 Sant Cugat Del Valles (Barcelona), ES;
SALAS SOLANA Jordi,
E-08401 Granollers (Barcelona), ES

(73) Draconis Pharma, S.L.,
C/Inovacio, 2, 08225 Terrassa - Barcelona, ES

(74) ZIVKO MIJATOVIC & PARTNERS, d.o.o.,
Ulica stare pravde 10, 1000 Ljubljana, SI

(54) **SUBSTITUIRANI BENZAMIDI Z AKTIVNOSTJO PROTI EP4 RECEPTORJEM**

---

(51) **C07C 275/00** (11) 2678017
C07D 213/00 (13) T1
(46) 31.07.2017

(21) 201230981 (22) 23.02.2012

(86) 23.02.2012 WO PCT/US2012/026315

(96) 23.02.2012 EP 12749383.1

(87) WO 2012/116176, 30.08.2012

(97) EP 2678017 B1, 05.04.2017

(30) 25.02.2011 WO PCT/CN2011/000298;
22.03.2011 US 201161466070 P

(72) GARCIA RUBIO Silvina, Princeton, NJ 08540, US;
PIETRA Claudio, Como, IT;
GIULIANO Claudio, Como, IT;
LI Zhigang, Shanghai 201204, CN

(73) Helsinn Healthcare S.A.,
Via Pian Scairolo, 9, 6912 Lugano / Pazzalo, CH

(74) Patentna pisarna d.o.o.,
Čopova 14, p.p. 1725, 1001 Ljubljana, SI

(54) **ASIMETRIČNE SEČNINE IN NJIHOVE MEDICINSKE UPORABE**

---

(51) **C07C 307/00** (11) 2865663
A61K 31/00 (13) T1
A61P 25/00 (46) 31.07.2017

(21) 201330677 (22) 17.06.2013

(86) 17.06.2013 WO PCT/JP2013/066623

(96) 17.06.2013 EP 13807707.8

(97) EP 2865663 A1, 29.04.2015;
EP 2865663 B1, 05.04.2017

(30) 21.06.2012 US 201261662626 P;
04.10.2012 US 201261709737 P;
11.01.2013 US 201361751331 P

(72) KAZUTA Yuji, Tsukuba-shi Ibaraki 300-2635, JP;
WATANABE Toru, Tsukuba-shi Ibaraki 300-2635, JP;
SORIMACHI Keiichi, Tsukuba-shi Ibaraki 300-2635, JP;
SAITO Minako, Tsukuba-shi Ibaraki 300-2635, JP;
KITA Yoichi, Tsukuba-shi Ibaraki 300-2635, JP;
TANAKA Toshiaki, Tokyo 112-8088, JP;
HIGASHIYAMA Hiroyuki,
Tsukuba-shi Ibaraki 300-2635, JP;
HANADA Takahisa, Tsukuba-shi Ibaraki 300-2635, JP;
TERAMOTO Tetsuyuki, Tsukuba-shi Ibaraki 300-2635, JP;
KOSASA Takashi, Tsukuba-shi Ibaraki 300-2635, JP;
ISHIKAWA Yukio, Tsukuba-shi Ibaraki 300-2635, JP

(73) Eisai R&D Management Co., Ltd.,
6-10, Koishikawa 4-chome, Bunkyo-ku,
Tokyo 112-8088, JP

(74) MARK-INVENTA d.o.o.,
Glinška 14, 1000 Ljubljana, SI

(54) **NOVI DERIVATI INDANSULFAMIDA**

(51) **C07C 311/00** (11) 2961732
A61K 31/00 (13) T1
A61P 31/00 (46) 31.07.2017
(21) 201430260 (22) 27.02.2014
(86) 27.02.2014 WO PCT/EP2014/053858
(96) 27.02.2014 EP 14707372.0
(87) WO 2014/131847, 04.09.2014
(97) EP 2961732 B1, 12.04.2017
(30) 28.02.2013 EP 13157232;
31.05.2013 EP 13170069
(72) VANDYCK Koen, 3583 Paal-Beringen, BE;
LAST Stefaan Julien, 2547 Lint, BE;
RABOISSON Pierre Jean-Marie Bernard,
1331 Rosieres, BE
(73) Janssen Sciences Ireland UC,
Eastgate Village, Eastgate, Little Island, County Cork, IE
(74) MARK-INVENTA d.o.o.,
Glinška 14, 1000 Ljubljana, SI
(54) **SULFAMOIL-ARILAMIDI IN NJIHOVA UPORABA KOT ZDRAVILA ZA ZDRAVLJENJE HEPATITISA B**

(51) **C07D 205/00** (11) 2676953
A61K 31/00 (13) T1
A61P 35/00 (46) 31.07.2017
A61P 37/00
(21) 200931675 (22) 16.12.2009
(96) 16.12.2009 EP 13177190.9
(97) EP 2676953 A1, 25.12.2013;
EP 2676953 B1, 22.03.2017
(30) 18.12.2008 US 203053 P
(72) Ciszewski Lech,
East Hannover, NJ New Jersey 07936, US;
De La Cruz Marilyn,
East Hannover, NJ New Jersey 07936, US;
Karpinski Piotr H.,
East Hannover, NJ New Jersey 07936, US;
Mutz Michael, 4002 Basel, CH;
Riegert Christian, 4002 Basel, CH;
Vogel Caspar, 4002 Basel, CH;
Sschneeberger Ricardo, 4002 Basel, CH
(73) Novartis AG,
Lichtstrasse 35, 4056 Basel, CH
(74) Patentna pisarna d.o.o.,
Čopova 14, p.p. 1725, 1001 Ljubljana, SI
(54) **HEMIFUMARATNA SOL 1-(4-(1-(4-CIKLOHEKSIL-3-TRIFLUOROMETIL-BENZILOKSIIMINO)-ETIL)-2-ETIL-BENZIL)-AZETIDIN-3-KARBOKSILNE KISLINE ZA UPORABO V ZDRAVLJENJU Z LIMFOCITI POSREDOVANIH BOLEZNI**

(51) **C07D 207/00** (11) 1976828
C07D 211/00 (13) T1
C07D 243/00 (46) 31.07.2017
C07D 295/00
C07D 451/00
C07D 487/00
A61K 31/00
C07C 211/00
A61P 29/00
(21) 200632152 (22) 22.12.2006
(86) 22.12.2006 WO PCT/US2006/049273
(96) 22.12.2006 EP 06848156.3
(87) WO 2007/079078, 12.07.2007
(97) EP 1976828 B1, 21.12.2016
(30) 29.12.2005 US 755421 P;
04.08.2006 US 835819 P
(72) ARNAIZ Damian, El Sobrante, CA 94803, US;
DAVEY David, El Sobrante, CA 94803, US;
GUILFORD William, Belmont, CA 94002, US;
CLEVE Arwed, D-10707 Berlin, DE;
KIRKLAND Thomas, Atascadero, CA 93422, US;
CLARET Emmanuel, F-25000 Besancon, FR;
KHIM Seock-Kyu, Orinda, CA 94563, US;
BROWN Greg, Oakland, CA 94610, US;
YE Bin, Morage, CA 94556, US;
LIGHT David, San Mateo, CA 94402, US;
LIANG Amy, Vallejo, CA 94591, US;
KOCHANNY Monica, Benicia, CA 94510, US;
WEI Guo Ping, San Ramon, CA 94582, US;
PARKINSON John, Martinez, CA 94553, US
(73) Celtaxsys, Inc.,
201 17th Street NW, Suite 530, Atlanta, GA 30363, US
(74) Patentna pisarna d.o.o.,
Čopova 14, p.p. 1725, 1001 Ljubljana, SI
(54) **DIAMINSKI DERIVATI KOT INHIBITORJI LEVKOTRIEN A4 HIDROLAZE**

(51) **C07D 207/00** (11) 2607351
C07D 209/00 (13) T1
C07D 491/00 (46) 31.07.2017
(21) 201131185 (22) 22.12.2011
(96) 22.12.2011 EP 11195419.4
(97) EP 2607351 A1, 26.06.2013;
EP 2607351 B1, 15.03.2017
(72) Mereu Andrea, 22070 Grandate, IT;
Morosoli Moreno, 6926 Tesserete, CH;
Perseghini Mauro, 6926 Montagnola, CH;
Spreafico Alessandro, deceased, IT
(73) Cerbios-Pharma S.A.,
Via Figino 6, 6917 Barbengo/Lugano, CH
(74) dr. Jure Marn, univ.dipl.inž., univ.dipl.prav.,
Ljubljanska ulica 9, 2000 Maribor, SI
(54) **NEPREKINJEN PROCES ZA ALKILIRANJE CIKLIČNIH TERCIARNIH AMINOV**

(51) **C07D 213/00** (11) 2639223
C07D 405/00 (13) T1
(46) 31.07.2017
(21) 200831820 (22) 04.12.2008
(96) 04.12.2008 EP 12196511.5
(97) EP 2639223 A1, 18.09.2013;
EP 2639223 B1, 29.03.2017
(30) 07.12.2007 US 12181 P;
30.10.2008 US 109573 P
(72) Siesel David, San Diego, CA California 92127, US
(73) Vertex Pharmaceuticals Incorporated,
50 Northern Avenue, Boston, MA 02210, US
(74) ITEM d.o.o.
Zastopniška pisarna za patente in blagovne znamke,
Resljeva 16, 1000 Ljubljana, SI
(54) **POSTOPEK ZA PRIPRAVO CIKLOALKILKARBOKSIAMIDO-PIRIDINSKIH BENZOJSKIH KISLIN**

(51) **C07D 215/00** (11) 2709986
C07B 59/00 (13) T1
A61K 31/00 (46) 31.07.2017
A61P 11/00
(21) 201230988 (22) 17.05.2012
(86) 17.05.2012 WO PCT/US2012/038297
(96) 17.05.2012 EP 12725197.3
(87) WO 2012/158885, 22.11.2012
(97) EP 2709986 B1, 22.03.2017
(30) 18.05.2011 US 201161487497 P
(72) MORGAN Adam J., Ashland MA 01721, US
(73) Concert Pharmaceuticals Inc.,
99 Hayden Avenue, Lexington, MA 02421, US
(74) Patentna pisarna d.o.o.,
Čopova 14, p.p. 1725, 1001 Ljubljana, SI
(54) **DEVTERIRANI DERIVATI IVAKAFTORJA**

(51) **C07D 231/00** (11) 2864292
C07D 401/00 (13) T1
C07D 405/00 (46) 31.07.2017
C07D 249/00
C07D 253/00
C07D 261/00
A61K 31/00
A61P 9/00
A61P 13/00
(21) 201330690 (22) 06.06.2013
(86) 06.06.2013 WO PCT/US2013/044546
(96) 06.06.2013 EP 13729232.2
(87) WO 2013/184934, 12.12.2013
(97) EP 2864292 B1, 12.04.2017
(30) 08.06.2012 US 201261657229 P;
07.03.2013 US 201361773969 P
(72) HUGHES Adam, Belmont, California 94002, US;
FLEURY Melissa, San Francisco, California 94115, US
(73) Theravance Biopharma R&D IP, LLC,
901 Gateway Boulevard,
South San Francisco, CA 94080, US
(74) Patentna pisarna d.o.o.,
Čopova 14, p.p. 1725, 1001 Ljubljana, SI
(54) **INHIBITORJI NEPRILIZINA**

(51) **C07D 239/00** (11) 1966162
C07D 403/00 (13) T1
C07D 487/00 (46) 31.07.2017
A61K 31/00
A61P 29/00
A61P 11/00
(21) 200632178 (22) 07.12.2006
(86) 07.12.2006 WO PCT/IB2006/003668
(96) 07.12.2006 EP 06831747.8
(87) WO 2007/072163, 28.06.2007
(97) EP 1966162 B1, 15.03.2017
(30) 20.12.2005 US 752612 P
(72) BELL Andrew Simon, Kent CT13 9NJ, GB;
LANE Charlotte Alice Louise, Kent CT13 9NJ, GB;
MOWBRAY Charles Eric, Kent CT13 9NJ, GB;
SELBY Matthew Duncan, Kent CT13 9NJ, GB;
SWAIN Nigel Alan, Kent CT13 9NJ, GB;
WILLIAMS David Howard, Kent CT13 9NJ, GB
(73) Ziarco Pharma Ltd Lombard House Business Centre,
12/17 Upper Bridge Street,
Canterbury, Kent CT1 2NF, GB
(74) Patentna pisarna d.o.o.,
Čopova 14, p.p. 1725, 1001 Ljubljana, SI
(54) **PIRIMIDINSKI DERIVATI**

(51) **C07D 271/00** (11) 2910551
A61P 35/00 (13) T1
A61K 31/00 (46) 31.07.2017
(21) 200432389 (22) 09.04.2004
(96) 09.04.2004 EP 14188816.4
(97) EP 2910551 A1, 26.08.2015;
EP 2910551 B1, 15.02.2017
(30) 11.04.2003 US 461988 P
(72) Karp Gary Mitchell, Princeton Junction, NJ 08550, US;
Hwang Seongwoo, Edison, NJ 08817, US;
Chen Guangming, Bridgewater, NJ 08807, US;
Almstead Neil Gregory, Princeton, NJ 08540, US;
Moon Young-Choon, Belle Mead, NJ 08502, US
(73) PTC Therapeutics, Inc.,
100 Corporate Court, Middlesex Business Center,
South Plainfield, NJ 07080, US
(74) ZIVKO MIJATOVIC & PARTNERS, d.o.o.,
Ulica stare pravde 10, 1000 Ljubljana, SI
(54) **SPOJINE 1,2,4-OKSADIAZOL BENZOJSKE KISLINE IN NJIHOVA UPORABA ZA ZATIRANJE NESMISELNE TER ZDRAVLJENJE BOLEZNI**

(51) **C07D 307/00** (11) 2978748
C07B 53/00 (13) T1
C07C 59/00 (46) 31.07.2017
C07C 229/00
(21) 201430236 (22) 25.03.2014
(86) 25.03.2014 WO PCT/IB2014/060140
(96) 25.03.2014 EP 14717080.7
(87) WO 2014/155291, 02.10.2014
(97) EP 2978748 B1, 10.05.2017
(30) 27.03.2013 US 201361805786 P
(72) DEBARGE Sebastien, Ringaskiddy County Cork, IE;
ERDMAN David Thomas, Kalamazoo, Michigan 49001, US;
O'NEILL Padraig Mary, Ringaskiddy County Cork, IE;
KUMAR Rajesh, Groton, Connecticut 06340, US;
KARMILOWICZ Michael John,
Groton, Connecticut 06340, US
(73) PFIZER IRELAND PHARMACEUTICALS,
Operations Support Group, Ringaskiddy Cork, IE
(74) Nina Šelih, odvetnica,
Komenskega ulica 36, 1000 Ljubljana, SI
(54) **POSTOPEK IN INTERMEDIATI ZA PRIPRAVO PREGABALINA**

(51) **C07D 401/00** (11) 2134702
A61P 35/00 (13) T1
A61K 31/00 (46) 31.07.2017
(21) 200831821 (22) 25.03.2008
(86) 25.03.2008 WO PCT/IB2008/000792
(96) 25.03.2008 EP 08719405.6
(87) WO 2008/122858, 16.10.2008
(97) EP 2134702 B1, 31.05.2017

(30) 05.04.2007 US 910379 P;
01.10.2007 US 976546 P;
26.02.2008 US 31554
(72) CAMPETA Anthony Michael, Groton, CT 06340, US;
CHEKAL Brian Patrick, Groton, CT 06340, US;
MCLAUGHLING Robert William, Groton, CT 06340, US;
SINGER Robert Alan, Groton, CT 06340, US
(73) Pfizer Products Inc.,
Eastern Point Road, Groton, CT 06340, US
(74) Nina Šelih, odvetnica,
Komenskega ulica 36, 1000 Ljubljana, SI
(54) **KRISTALINIČNE OBLIKE 6-(2-(METILKARBAMOIL) FENILSULFANIL)-3-E-(2-(PIRIDIN-2-IL)ETENIL)INDAZOLA PRIMERNE ZA ZDRAVLJENJE ABNORMALNE RASTI CELIC PRI SESALCIH**

---

(51) **C07D 401/00** (11) 2502911
C07D 215/00 (13) T1
C07D 417/00 (46) 31.07.2017
C07D 405/00
C07D 409/00
C07D 413/00
C07C 215/00
C07D 209/00
A61K 31/00
A61P 25/00
A61P 31/00
A61P 35/00
(21) 200532152 (22) 24.06.2005
(96) 24.06.2005 EP 12152225.4
(97) EP 2502911 A2, 26.09.2012;
EP 2502911 B1, 05.04.2017
(30) 24.06.2004 US 582676 P;
22.11.2004 US 630127 P;
13.12.2004 US 635674 P;
03.03.2005 US 658219 P;
11.03.2005 US 661311 P
(72) Hadida Ruah Sarah S., La Jolla, CA 92037, US;
Hazlewood Anna R., San Diego, CA 92019, US;
Grootenhuis Peter D. J., San Diego, CA 92130, US;
Van Goor Fredrick F., San Diego, CA 02109, US;
Singh Ashvani K., San Diego, CA 92130, US;
Zhou Jinglan, San Diego, CA 92130, US;
McCartney Jason, Cardiff by the Sea, CA 92007, US
(73) Vertex Pharmaceuticals Incorporated,
50 Northern Avenue, Boston, MA 02210, US
(74) Patentna pisarna d.o.o.,
Čopova 14, p.p. 1725, 1001 Ljubljana, SI
(54) **MODULATORJI TRANSPORTERJEV ATP VEZAVNE KASETE**

---

(51) **C07D 401/00** (11) 2566327
C07D 405/00 (13) T1
A61K 31/00 (46) 31.07.2017
C07D 471/00
C07D 487/00
C07D 498/00
C07D 409/00
C07D 417/00
A61P 35/00
(21) 201131210 (22) 05.05.2011
(86) 05.05.2011 WO PCT/US2011/035336
(96) 05.05.2011 EP 11778334.0
(87) WO 2011/140324, 10.11.2011
(97) EP 2566327 B1, 29.03.2017
(30) 07.05.2010 US 332309 P
(72) BRACKLEY James, Collegeville PA 19426, US;
BURGESS Joelle Lorraine, Collegeville PA 19426, US;
GRANT Seth, Collegeville PA 19426, US;
JOHNSON Neil, Collegeville PA 19426, US;
KNIGHT Steven D., Collegeville PA 19426, US;
LaFRANCE Louis, Collegeville PA 19426, US;
MILLER William H., Collegeville PA 19426, US;
NEWLANDER Kenneth, Collegeville PA 19426, US;
ROMERIL Stuart, Collegeville PA 19426, US;
ROUSE Meagan B., Collegeville PA 19426, US;
TIAN Xinrong, Collegeville PA 19426, US;
VERMA Sharad Kumar, Collegeville PA 19426, US
(73) GlaxoSmithKline LLC,
Corporation Service Company, 2711 Centerville Road,
Suite 400, Wilmington, DE 19808, US
(74) Patentna pisarna d.o.o.,
Čopova 14, p.p. 1725, 1001 Ljubljana, SI
(54) **INDOLI**

---

(51) **C07D 401/00** (11) 2739615
C07D 403/00 (13) T1
C07D 413/00 (46) 31.07.2017
C07D 417/00
C07D 471/00
A61K 31/00
A61P 25/00
(21) 201230968 (22) 02.08.2012
(86) 02.08.2012 WO PCT/EP2012/065140
(96) 02.08.2012 EP 12741022.3
(87) WO 2013/017657, 07.02.2013
(97) EP 2739615 B1, 15.03.2017
(30) 03.08.2011 EP 11176468
(72) GIOVANNINI Riccardo, 55216 Ingelheim Am Rhein, DE;
BERTANI Barbara, 55216 Ingelheim Am Rhein, DE;
FERRARA Marco, 55216 Ingelheim Am Rhein, DE;
LINGARD Iain, 55216 Ingelheim Am Rhein, DE;
MAZZAFERRO Rocco, 55216 Ingelheim Am Rhein, DE;
ROSENBROCK Holger, 55216 Ingelheim Am Rhein, DE
(73) Boehringer Ingelheim International GmbH,
Binger Strasse 173, 55216 Ingelheim am Rhein, DE
(74) Patentna pisarna d.o.o.,
Čopova 14, p.p. 1725, 1001 Ljubljana, SI
(54) **FENIL-3-AZA-BICIKLO(3.1.0)HEKS-3-IL-METANONI IN NJIHOVA UPORABA KOT ZDRAVILO**

---

(51) **C07D 401/00** (11) 2960238
A61K 31/00 (13) T1
A61P 35/00 (46) 31.07.2017
C07D 409/00
(21) 201430247 (22) 18.02.2014
(86) 18.02.2014 WO PCT/JP2014/053819
(96) 18.02.2014 EP 14754294.8
(97) EP 2960238 A1, 30.12.2015;
EP 2960238 B1, 05.04.2017
(30) 20.02.2013 US 201361766922 P

(72) FUNASAKA Setsuo, Tsukuba-shi Ibaraki 300-2635, JP;
OKADA Toshimi, Tsukuba-shi Ibaraki 300-2635, JP;
TANAKA Keigo, Tsukuba-shi Ibaraki 300-2635, JP;
NAGAO Satoshi, Tsukuba-shi Ibaraki 300-2635, JP;
OHASHI Isao, Tsukuba-shi Ibaraki 300-2635, JP;
YAMANE Yoshinobu, Tsukuba-shi Ibaraki 300-2635, JP;
NAKATANI Yusuke, Tsukuba-shi Ibaraki 300-2635, JP;
KAROJI Yuki, Tsukuba-shi Ibaraki 300-2635, JP

(73) Eisi R&D Management Co., Ltd.,
6-10, Koishikawa 4-chome, Bunkyo-ku,
Tokyo 112-8088, JP

(74) MARK-INVENTA d.o.o.,
Glinška 14, 1000 Ljubljana, SI

(54) **MONOCIKLIČNI DERIVAT PIRIDINA**

---

(51) **C07D 401/00** (11) 2970202
C07D 403/00 (13) T1
A61K 31/00 (46) 31.07.2017
A61P 35/00

(21) 201430203 (22) 10.03.2014

(86) 10.03.2014 WO PCT/US2014/022801

(96) 10.03.2014 EP 14719130.8

(87) WO 2014/164558, 09.10.2014

(97) EP 2970202 B1, 01.02.2017

(30) 11.03.2013 US 201361776445 P

(72) LAWSON John David, San Diego, California 92121, US;
SABAT Mark, San Diego, California 92121, US;
SCORAH Nicholas, San Diego, California 92121, US;
SMITH Christopher, San Diego, California 92121, US;
VU Phong H., San Diego, California 92121, US;
WANG Haixia, San Diego, CA 92121, US

(73) Takeda Pharmaceutical Company Limited,
1-1 Doshomachi 4-chome Chuo-ku,
Osaka-shi, Osaka 541-0045, JP

(74) MARK-INVENTA d.o.o.,
Glinška 14, 1000 Ljubljana, SI

(54) **DERIVATI PIRIDINILA IN ZLITEGA PIRIDINIL TRIAZOLONA**

---

(51) **C07D 401/00** (11) 3019486
C07D 403/00 (13) T1
A61K 31/00 (46) 31.07.2017
A61P 25/00

(21) 201430233 (22) 04.07.2014

(86) 04.07.2014 WO PCT/EP2014/064272

(96) 04.07.2014 EP 14739714.5

(87) WO 2015/004007, 15.01.2015

(97) EP 3019486 B1, 12.04.2017

(30) 08.07.2013 EP 13175535

(72) JAESCHKE Georg, CH-4059 Basel, CH;
LINDEMANN Lothar, CH-4056 Basel, CH;
MARTIN Rainer E., CH-4056 Basel, CH;
RICCI Antonio, CH-4105 Biel-Benken, CH;
RUEHER Daniel, F-68480 Raedersdorf, FR;
STADLER Heinz, CH-8355 Aadorf, CH;
VIEIRA Eric, CH-4402 Frenkendorf, CH

(73) F. Hoffmann-La Roche AG,
Grenzacherstrasse 124, 4070 Basel, CH

(74) PETOŠEVIĆ d.o.o.,
Cankarjeva cesta 4, 1000 Ljubljana, SI

(54) **DERIVATI ETINILA KOT ANTAGONISTI METABOTROPNEGA RECEPTORJA GLUTAMATA**

---

(51) **C07D 403/00** (11) 2376478
C07D 471/00 (13) T1
C07D 487/00 (46) 31.07.2017
C07D 413/00
A61K 31/00
A61P 35/00

(21) 200931684 (22) 07.12.2009

(86) 07.12.2009 WO PCT/EP2009/066540

(96) 07.12.2009 EP 09774876.8

(87) WO 2010/066684, 17.06.2010

(97) EP 2376478 B1, 19.04.2017

(30) 09.12.2008 US 201243 P;
12.08.2009 US 233341 P

(72) ARTMAN III Gerald David,
Schoolcraft, MI 49087, US;
ELLIOTT Jason Matthew,
Cambridge, Massachusetts 02139, US;
JI Nan,
Cambridge, Massachusetts 02139, US;
LIU Donglei,
Cambridge, Massachusetts 02139, US;
MA Fupeng,
Cambridge, Massachusetts 02139, US;
MAINOLFI Nello,
Cambridge, Massachusetts 02139, US;
MEREDITH Erik,
Cambridge, Massachusetts 02139, US;
MIRANDA Karl,
Etobicokeo M9C 1Y8, CA;
POWERS James J.,
Cambridge, Massachusetts 02139, US;
RAO Chang,
Cambridge, Massachusetts 02139, US

(73) Novartis AG,
Lichtstrasse 35, 4056 Basel, CH

(74) Patentna pisarna d.o.o.,
Čopova 14, p.p. 1725, 1001 Ljubljana, SI

(54) **PIRIDILOKSIINDOLNI INHIBITORJI VEGF-R2 IN NJIHOVA UPORABA ZA ZDRAVLJENJE BOLEZNI**

---

(51) **C07D 403/00** (11) 2640719
C07D 405/00 (13) T1
C07D 417/00 (46) 31.07.2017
C07D 471/00
C07D 491/00
C07D 493/00
C07D 495/00
C07D 513/00
A61K 31/00
A61P 31/00

(21) 201131200 (22) 16.11.2011

(86) 16.11.2011 WO PCT/US2011/060966

(96) 16.11.2011 EP 11791700.5

(87) WO 2012/068234, 24.05.2012

(97) EP 2640719 B1, 10.05.2017

(30) 17.11.2010 US 414818 P;
06.07.2011 US 201161504924 P

(72) BACON Elizabeth M., Foster City, CA 94404, US;
COTTELL Jeromy J., Foster City, CA 94404, US;
KATANA Ashley Anne, Foster City, CA 94404, US;
KATO Darryl, Foster City, CA 94404, US;
KRYGOWSKI Evan S., Foster City, CA 94404, US;
LINK John O., Foster City, CA 94404, US;
TAYLOR James, Foster City, CA 94404, US;

TRAN Chinh Viet, Foster City, CA 94404, US;
TREJO MARTIN Teresa Alejandra, Foster City, CA 94404, US;
YANG Zheng-Yu, Foster City, CA 94404, US;
ZIPFEL Sheila, Foster City, CA 94404, US

(73) Gilead Pharmasset LLC,
333 Lakeside Drive, Foster City, CA 94404, US

(74) Marjan Pipan, inž. el.,
Kotnikova 5, 1000 Ljubljana, SI

(54) **ANTIVIRUSNE SPOJINE**

---

(51) **C07D 403/00** (11) 2938609
C07D 405/00 (13) T1
(46) 31.07.2017
(21) 201330684 (22) 20.12.2013
(86) 20.12.2013 WO PCT/EP2013/077563
(96) 20.12.2013 EP 13811542.3
(87) WO 2014/102164, 03.07.2014
(97) EP 2938609 B1, 12.04.2017
(30) 25.12.2012 WO PCT/CN2012/087380
(72) CHEN Junli, Shanghai 200136, CN;
REN Yi, Shanghai 201204, CN;
SHE Jin, Shanghai 201203, CN;
WANG Lin, Shanghai 200125, CN
(73) Hua Medicine Maples Corporate Services Limited,
PO Box 309, Ugland House,
Grand Cayman, KY1-1104, KY
(74) Patentna pisarna d.o.o.,
Čopova 14, p.p. 1725, 1001 Ljubljana, SI
(54) **POSTOPEK ZA PRIPRAVO 1-((1,3)DIOKSOLAN-4-ILMETIL)-1H-PIRAZOL-3-ILAMINA**

---

(51) **C07D 403/00** (11) 2953943
C07D 239/00 (13) T1
C07D 487/00 (46) 31.07.2017
A61K 31/00
A61P 11/00
A61P 19/00
C07D 401/00
C07D 405/00
C07D 409/00
C07D 413/00
C07D 471/00
(21) 201430264 (22) 05.02.2014
(86) 05.02.2014 WO PCT/EP2014/052217
(96) 05.02.2014 EP 14705723.6
(87) WO 2014/122160, 14.08.2014
(97) EP 2953943 B1, 12.04.2017
(30) 06.02.2013 EP 13154256
(72) GNAMM Christian, 55216 Ingelheim am Rhein, DE;
OOST Thorsten, 55216 Ingelheim am Rhein, DE;
PETERS Stefan, 55216 Ingelheim am Rhein, DE;
HOESCH Holger, 55216 Ingelheim am Rhein, DE;
RIES Uwe Jorg, 55216 Ingelheim am Rhein, DE
(73) Boehringer Ingelheim International GmbH,
Binger Strasse 173, 55216 Ingelheim am Rhein, DE
(74) Patentna pisarna d.o.o.,
Čopova 14, p.p. 1725, 1001 Ljubljana, SI
(54) **SUBSTITUIRANI BICIKLIČNI DIHIDROPIRIMIDINONI IN NJIHOVA UPORABA KOT INHIBITORJI AKTIVNOSTI NEVTROFILNE ELASTAZE**

---

(51) **C07D 403/00** (11) 2997023
A61K 31/00 (13) T1
A61P 37/00 (46) 31.07.2017
A61P 35/00
A61P 29/00
(21) 201430239 (22) 16.05.2014
(86) 16.05.2014 WO PCT/US2014/038388
(96) 16.05.2014 EP 14732705.0
(87) WO 2014/186706, 20.11.2014
(97) EP 2997023 B1, 22.03.2017
(30) 17.05.2013 US 201361824683 P
(72) LI Yun-Long, Chadds Ford Pennsylvania 19317, US;
ZHUO Jincong, Garnet Valley Pennsylvania 19060, US;
QIAN Ding-Quan, Newark Delaware 19702, US;
MEI Song, Wilmington Delaware 19808, US;
CAO Ganfeng, Chadds Ford, PA 19317, US;
PAN Yongchun, Wilmington, DE 19810, US;
LI Qun, Newark Delaware 19702, US;
JIA Zhongjiang, Kennett Square Pennsylvania 19348, US
(73) Incyte Corporation,
1801 Augustine Cut-Off, Wilmington, DE 19803, US
(74) Patentna pisarna d.o.o.,
Čopova 14, p.p. 1725, 1001 Ljubljana, SI
(54) **BIPIRAZOLNI DERIVATI KOT INHIBITORJI JAK**

---

(51) **C07D 417/00** (11) 3019497
A61K 31/00 (13) T1
A61P 35/00 (46) 31.07.2017
(21) 201430246 (22) 11.07.2014
(86) 11.07.2014 WO PCT/FR2014/051783
(96) 11.07.2014 EP 14758600.2
(87) WO 2015/004395, 15.01.2015
(97) EP 3019497 B1, 12.04.2017
(30) 12.07.2013 FR 1356870
(72) LE FLOHIC Alexandre, F-76640 Fauville en Caux, FR;
GUIDOTTI Jerome, F-76760 Criquetot sur Ouville, FR;
LETELLIER Philippe, F-45000 Orleans, FR
(73) Les Laboratories Servier,
35, rue de Verdun, 92284 Suresnes Cedex, FR
(74) PETOŠEVIĆ d.o.o.,
Cankarjeva cesta 4, 1000 Ljubljana, SI
(54) **NOVA SOL 3-((3-((4-(4-MORFOLINILMETIL)-1H-PIROL-2-IL)METILEN)-2-OKSO- 2,3-DIHIDRO-1H-INDOL-5-IL)METIL)-1,3-TIAZOLIDIN-2,4-DIONA, NJEN SESTAVEK IN FORMULACIJE, KI JO VSEBUJEJO**

---

(51) **C07D 471/00** (11) 2473508
A61K 31/00 (13) T1
A61P 37/00 (46) 31.07.2017
(21) 201031468 (22) 01.09.2010
(86) 01.09.2010 WO PCT/US2010/047587
(96) 01.09.2010 EP 10807754.6
(87) WO 2011/049677, 28.04.2011
(97) EP 2473508 B1, 08.03.2017
(30) 02.09.2009 US 239217 P
(72) CORTEZ Alex, San Diego, CA 92121, US;
LI Yongkai, San Diego, CA 92121, US;
SINGH Manmohan, Emeryville, CA 94608, US;
SKIBINSKI David, 53100 Siena, IT;
WU Tom Yao-Hsiang, San Diego, CA 92121, US;
YUE Kathy, San Diego, CA 92121, US;
ZHANG Xiaoyue, CA 92121, US

(73) Novartis AG,
Lichtstrasse 35, 4056 Basel, CH
(74) Patentna pisarna d.o.o.,
Čopova 14, p.p. 1725, 1001 Ljubljana, SI
(54) **SPOJINE IN SESTAVKI KOT MODULATORJI AKTIVNOSTI TLR**

---

(51) **C07D 471/00** (11) 2739623
A61K 31/00 (13) T1
A61P 31/00 (46) 31.07.2017
(21) 201230888 (22) 01.08.2012
(86) 01.08.2012 WO PCT/US2012/049097
(96) 01.08.2012 EP 12746215.8
(87) WO 2013/019828, 07.02.2013
(97) EP 2739623 B1, 11.01.2017
(30) 01.08.2011 US 201161513793 P
(72) CHARIFSON Paul S., Framingham, MA 01701, US;
CLARK Michael P., Concord, MA 01742, US;
BANDARAGE Upul K., Lexington, MA 02421, US;
BETHIEL Randy S., Lexington, MA 02420, US;
BOYD Michael J., Winchester, MA 01890, US;
DAVIES Ioana, Arlington, MA 02474, US;
DENG Hongbo, Southborough, MA 01772, US;
DUFFY John P., Northborough, MA 01532, US;
FARMER Luc J., Montreal, QC H3X 2P5, CA;
GAO Huai, Arlington, MA 02474, US;
GU Wenxin, Concord, MA 01742, US;
KENNEDY Joseph M., Charlestown, MA 02129, US;
LEDFORD Brian, Norton, MA 02766, US;
LEDEBOER Mark W., Acton, MA 01720, US;
MALTAIS Francois, Tewksbury, MA 01876, US;
PEROLA Emanuele, Brookline, MA 02445, US;
WANG Tiansheng, Concord, MA 01742, US
(73) Vertex Pharmaceuticals Incorporated,
50 Northern Avenue, Boston, MA 02210, US
(74) ZIVKO MIJATOVIC & PARTNERS, d.o.o.,
Ulica stare pravde 10, 1000 Ljubljana, SI
(54) **INHIBITORJI REPLIKACIJE VIRUSOV GRIPE**

---

(51) **C07D 487/00** (11) 2077268
C07D 519/00 (13) T1
C07D 207/00 (46) 31.07.2017
C07F 7/00
(21) 200031091 (22) 07.04.2000
(96) 07.04.2000 EP 09150953.9
(97) EP 2077268 A1, 08.07.2009;
EP 2077268 B1, 01.03.2017
(30) 08.04.1999 NZ 33509099;
08.06.1999 NZ 33616899
(72) Furneaux Richard Hubert, 6005, Wellington, NZ;
Tyler Peter Charles, 6001, Wellington, NZ;
Schramm Vern L., New Rochelle, NY 10805, US
(73) Victoria Link Limited EA 120, Easterfield Building,
Kelburn Parade, Wellington 6140, NL;
Albert Einstein College of Medicine, Inc.,
1300 Morris Park Avenue, Bronx, New York 10461, US
(74) ITEM d.o.o.
Zastopniška pisarna za patente in blagovne znamke,
Resljeva 16, 1000 Ljubljana, SI
(54) **POSTOPEK ZA PRIPRAVO INHIBITORJEV NUKLEOZIDNEGA METABOLIZMA**

---

(51) **C07D 487/00** (11) 2552920
A61K 31/00 (13) T1
A61P 25/00 (46) 31.07.2017
A61P 29/00
(21) 201131183 (22) 04.04.2011
(86) 04.04.2011 WO PCT/EP2011/055218
(96) 04.04.2011 EP 11711922.2
(87) WO 2011/121137, 06.10.2011
(97) EP 2552920 B1, 15.03.2017
(30) 01.09.2010 US 379028 P;
02.04.2010 EP 10305343
(72) HOVEYDA Hamid, B-1190 Bruxelles, BE;
ROY Marie-Odile, 75012 Paris, FR;
FRASER Graeme Lovat, 1470 Bousval, BE;
DUTHEUIL Guillaume, B-5020 Vedrin, BE
(73) OGEDA SA,
Rue Adrienne Bolland 47, 6041 Charleroi, BE
(74) dr. Jure Marn, univ.dipl.inž., univ.dipl.prav.,
Ljubljanska ulica 9, 2000 Maribor, SI
(54) **NOVE NK-3 RECEPTOR SELEKTIVNE ANTAGONIST SPOJINE, FARMACEVTSKI SESTAVKI IN POSTOPKI ZA UPORABO PRI NK-3 RECEPTOR POSREDOVANIH MOTNJAH**

---

(51) **C07D 487/00** (11) 2820019
A61K 31/00 (13) T1
A61P 3/00 (46) 31.07.2017
A61K 45/00
A61K 9/00
(21) 201330671 (22) 01.03.2013
(86) 01.03.2013 WO PCT/EP2013/054164
(96) 01.03.2013 EP 13706567.8
(87) WO 2013/128000, 06.09.2013
(97) EP 2820019 B1, 22.03.2017
(30) 02.03.2012 ES 201230319
(72) BERNABEU MARTINEZ Maria del Carmen,
E-08191 Rubi-Barcelona Spain, ES;
DOBARRO RODRIGUEZ Alicia,
E-08191 Rubi-Barcelona, ES;
GALAN RODRIGUEZ Cristobal,
E-08191 Rubi-Barcelona, ES
(73) Moehs Iberica, S.L.,
Cesar Martinell i Brunet 12A, Poligon Rubi Sud,
08191 Rubi (Barcelona), ES
(74) INVENTIO d.o.o.,
Dolenjska cesta 11, p.p. 2410, 1001 Ljubljana, SI
(54) **NOVA KRISTALNA OBLIKA SITAGLIPTIN SULFATA**

---

(51) **C07D 487/00** (11) 2989106
A61K 31/00 (13) T1
A61P 35/00 (46) 31.07.2017
A61P 37/00
(21) 201430148 (22) 22.04.2014
(86) 22.04.2014 WO PCT/CN2014/075943
(96) 22.04.2014 EP 14787642.9
(87) WO 2014/173289, 30.10.2014
(97) EP 2989106 B1, 14.12.2016
(30) 25.04.2013 WO PCT/CN2013/074728

(72) GUO Yunhang, Beijing 102206, CN;
WANG Zhiwei, Beijing 102206, CN
(73) Beigene, Ltd. 94 Solaris Avenue,
PO Box 1348, George Town,
Grand Cayman KY1-1108, KY
(74) ZIVKO MIJATOVIC & PARTNERS, d.o.o.,
Ulica stare pravde 10, 1000 Ljubljana, SI
(54) **ZLITE HETEROCIKLIČNE SPOJINE KOT INHIBITORJI BELJAKOVINSKE KINAZE**

(51)	**C07D 489/00**	(11)	2635586
		(13)	T1
		(46)	31.07.2017
(21)	201131131	(22)	04.11.2011

(86) 04.11.2011 WO PCT/DK2011/000128
(96) 04.11.2011 EP 11785301.0
(87) WO 2012/059103, 10.05.2012
(97) EP 2635586 B1, 08.02.2017
(30) 25.05.2011 DK 201100396;
25.05.2011 US 201161489701 P;
05.11.2010 US 410405 P;
05.11.2010 DK 201001007
(72) DE FAVERI Carla, I-31010 Farra di Soligo, IT;
HUBER Florian Anton Martin, I-30031 Dolo, IT;
STIVANELLO Mariano, I-36015 Schio, IT
(73) H. Lundbeck A/S,
Ottiliavej 9, 2500 Valby, DK
(74) ZIVKO MIJATOVIC & PARTNERS, d.o.o.,
Ulica stare pravde 10, 1000 Ljubljana, SI
(54) **METODA ZA IZDELAVO NALTREKSONA**

(51)	**C07D 491/00**	(11)	2044080
	A61K 31/00	(13)	T1
	A61P 35/00	(46)	31.07.2017
(21)	200731933	(22)	16.07.2007

(86) 16.07.2007 WO PCT/EP2007/006294
(96) 16.07.2007 EP 07786096.3
(87) WO 2008/012003, 31.01.2008
(97) EP 2044080 B1, 10.05.2017
(30) 26.07.2006 IT MI20061474
(72) FONTANA Gabriele, I-20139 Milano, IT;
BOMBARDELLI Ezio, I-27027 Gropello Cairoli (PV), IT;
MANZOTTI Carla, I-20139 Milano, IT;
BATTAGLIA Arturo, I-40129 Bologna, IT;
SAMORI Cristian, I-47100 Forli, IT
(73) INDENA S.p.A.,
Viale Ortles, 12, 20139 Milano, IT
(74) ITEM d.o.o.
Zastopniška pisarna za patente in blagovne znamke,
Resljeva 16, 1000 Ljubljana, SI
(54) **KAMPTOTECINSKI DERIVATI S PROTITUMORSKO AKTIVNOSTJO**

(51)	**C07D 498/00**	(11)	2549870
	C07D 213/00	(13)	T1
	A61K 31/00	(46)	31.07.2017
	A01N 43/00		
(21)	201131218	(22)	22.03.2011

(86) 22.03.2011 WO PCT/US2011/029369
(96) 22.03.2011 EP 11760040.3
(87) WO 2011/119566, 29.09.2011
(97) EP 2549870 B1, 19.04.2017
(30) 23.03.2010 US 316421 P
(72) WANG Huan, King of Prussia, Pennsylvania 19406, US;
GOODMAN Steven N, King of Prussia, Pennsylvania 19406, US;
MANS Douglas, King of Prussia, Pennsylvania 19406, US;
KOWALSKI Matthew,
King of Prussia, Pennsylvania 19406, US
(73) VIIV HealthCare Company Corporation Service Company,
2711 Centerville Road, Suite 400,
Wilmington DE 19808, US
(74) Patentna pisarna d.o.o.,
Čopova 14, p.p. 1725, 1001 Ljubljana, SI
(54) **POSTOPEK ZA PRIPRAVO KARBAMOILPIRIDONSKIH DERIVATOV IN INTERMEDIATOV**

(51)	**C07H 1/00**	(11)	2778172
	C07H 15/00	(13)	T1
		(46)	31.07.2017
(21)	201430193	(22)	13.03.2014

(96) 13.03.2014 EP 14159462.2
(97) EP 2778172 A1, 17.09.2014;
EP 2778172 B1, 01.02.2017
(30) 15.03.2013 EP 13159392
(72) Zabudkin Alexander, 83055 Donetsk, UA;
Matvyeyev Alexey, 83114 Donetsk, UA;
Matvienko Victor, 83114 Donetsk, UA
(73) Synbias Pharma AG,
Pestalozzistrasse 2, 8200 Schaffhausen, CH
(74) ZIVKO MIJATOVIC & PARTNERS, d.o.o.,
Ulica stare pravde 10, 1000 Ljubljana, SI
(54) **STABILNI KRISTALINIČNI MONOHIDRAT EPIRUBICIN HIDROKLORIDA IN METODA IZDELAVE**

(51)	**C07H 19/00**	(11)	2794628
	A61K 31/00	(13)	T1
		(46)	31.07.2017
(21)	201230977	(22)	17.12.2012

(86) 17.12.2012 WO PCT/EP2012/075688
(96) 17.12.2012 EP 12808791.3
(87) WO 2013/092447, 27.06.2013
(97) EP 2794628 B1, 29.03.2017
(30) 20.12.2011 US 201161577712 P
(72) SMITH Mark, San Francisco, CA 94105, US;
TALAMAS Francisco Xavier, Livingston, NJ 07039, US;
ZHANG Jing, Parsippany, NJ 07054, US;
ZHANG Zhuming, Hillsborough, NJ 08844, US
(73) Riboscience LLC,
3901 Laguna Avenue, Palo Alto, CA 94306, US
(74) Patentna pisarna d.o.o.,
Čopova 14, p.p. 1725, 1001 Ljubljana, SI
(54) **4'-AZIDO-3'-FLUORO SUBSTITUIRANI NUKLEOZIDNI DERIVATI KOT INHIBITORJI PODVOJEVANJA RNA HCV**

(51) **C07J 7/00** (11) 2925770
C07J 41/00 (13) T1
A61K 31/00 (46) 31.07.2017
A61P 25/00
(21) 201330588 (22) 27.11.2013
(86) 27.11.2013 WO PCT/EP2013/074886
(96) 27.11.2013 EP 13795536.5
(87) WO 2014/083068, 05.06.2014
(97) EP 2925770 B1, 18.01.2017
(30) 28.11.2012 EP 12194704
(72) PIAZZA Pier Vincenzo, F-33077 Bordeaux, FR;
VALLEE Monique, F-33077 Bordeaux, FR;
FELPIN Francois-Xavier, F-44322 Nantes, FR;
REVEST Jean-Michel, F-33077 Bordeaux, FR;
FABRE Sandy, F-33150 Cenon, FR
(73) Institut National de la Sante et de la Recherche Medicale(INSERM),
101, rue de Tolbiac, 75013 Paris, FR;
SC BELENOS,
125, rue Belleville, 33000 Bordeaux, FR;
Universite de Bordeaux,
35 Place Pey Berland, 33000 Bordeaux, FR
(74) ZIVKO MIJATOVIC & PARTNERS, d.o.o.,
Ulica stare pravde 10, 1000 Ljubljana, SI
(54) **3-(4'-SUBSTITUIRANI)-BENZIL-ETER DERIVATI PREGNENOLONA**

(51) **C07K 1/00** (11) 2357189
C07K 14/00 (13) T1
C07K 17/00 (46) 31.07.2017
C12N 15/00
(21) 200432393 (22) 21.06.2004
(96) 21.06.2004 EP 11158742.4
(97) EP 2357189 A2, 17.08.2011;
EP 2357189 B1, 08.03.2017
(30) 19.06.2003 US 480395 P;
30.04.2004 US 567310 P;
03.06.2004 US 576501 P
(72) Arbetman Alejandra Elena, San Francisco, CA 94122, US;
Colosi Peter, Alameda, CA 94501, US;
Lochrie Michael A., Hayward, CA 94541, US;
Surosky Richard T., Oakland, CA 94618, US
(73) GENZYME CORPORATION,
500 Kendall Street, Cambridge, MA 02142, US
(74) MARK-INVENTA d.o.o.,
Glinška 14, 1000 Ljubljana, SI
(54) **AAV VIRIONI Z ZMANJŠANO IMUNOREAKTIVNOSTJO IN NJIHOVA UPORABA**

(51) **C07K 1/00** (11) 2588488
C07K 14/00 (13) T1
(46) 31.07.2017
(21) 201031456 (22) 30.06.2010
(86) 30.06.2010 WO PCT/IT2010/000287
(96) 30.06.2010 EP 10747311.8
(87) WO 2012/001712, 05.01.2012
(97) EP 2588488 B1, 15.03.2017
(72) STEVENAZZI Andrea, I-20030 Bovisio Masciago (MB), IT;
DE FERRA Lorenzo, I-00162 Roma, IT;
PINTO Barbara, I-00125 Roma, IT
(73) ITALFARMACO SpA,
Viale Fulvio Testi 330, 20126 Milano, IT
(74) ITEM d.o.o.
Zastopniška pisarna za patente in blagovne znamke,
Resljeva 16, 1000 Ljubljana, SI
(54) **ŽELEZOV(III) KAZEINSUKCINILAT IN POSTOPEK ZA NJEGOVO PRIPRAVO**

(51) **C07K 1/00** (11) 2657247
C07K 14/00 (13) T1
C07K 17/00 (46) 31.07.2017
C12N 15/00
(21) 200432399 (22) 21.06.2004
(96) 21.06.2004 EP 13163168.1
(97) EP 2657247 A1, 30.10.2013;
EP 2657247 B1, 22.03.2017
(30) 19.06.2003 US 480395 P;
30.04.2004 US 567310 P;
03.06.2004 US 576501 P
(72) Arbetman Alejandra Elena, San Francisco, CA 94122, US;
Colosi Peter C., Alameda, CA 94501, US;
Lochrie Michael A, Hayward, CA 94541, US;
Surosky Richard T, Oakland, CA 94618, US
(73) GENZYME CORPORATION,
500 Kendall Street, Cambridge, MA 02142, US
(74) MARK-INVENTA d.o.o.,
Glinška 14, 1000 Ljubljana, SI
(54) **AAV VIRIONI Z ZMANJŠANO IMUNOREAKTIVNOSTJO IN NJIHOVA UPORABA**

(51) **C07K 1/00** (11) 2657248
C07K 14/00 (13) T1
C07K 17/00 (46) 31.07.2017
C12N 15/00
(21) 200432395 (22) 21.06.2004
(96) 21.06.2004 EP 13163182.2
(97) EP 2657248 A1, 30.10.2013;
EP 2657248 B1, 22.03.2017
(30) 19.06.2003 US 480395 P;
30.04.2004 US 567310 P;
03.06.2004 US 576501 P
(72) Arbetman Alejandra Elena, San Francisco, CA 94122, US;
Colosi Peter C., Alameda, CA 94501, US;
Lochrie Michael A, Hayward, CA 94541, US;
Surosky Richard T, Oakland, CA 94618, US
(73) GENZYME CORPORATION,
500 Kendall Street,, Cambridge, MA 02142, US
(74) MARK-INVENTA d.o.o.,
Glinška 14, 1000 Ljubljana, SI
(54) **AAV VIRIONI Z ZMANJŠANO IMUNOREAKTIVNOSTJO IN NJIHOVA UPORABA**

(51) **C07K 14/00** (11) 2123673
A61K 8/00 (13) T1
A61Q 19/00 (46) 31.07.2017
(21) 200731897 (22) 24.10.2007
(86) 24.10.2007 WO PCT/ES2007/000603
(96) 24.10.2007 EP 07823010.9

(97) EP 2123673 A1, 25.11.2009;
EP 2123673 B1, 07.12.2016
(30) 25.10.2006 ES 200602720
(72) CARRENO SERRAIMA Christina,
8550 Gava (Barcelona), ES;
PONSATI OBIOLS Berta,
08777 Sant Quinti de Mediona, ES;
VAN DEN NEST Wim,
8550 Gava (Barcelona), ES;
FERNANDEZ CARNEADO Jimena,
08777 Sant Quinti de Mediona, ES;
FERRER MONTIEL Antonio,
08777 Sant Quinti de Mediona, ES;
CEBRIAN PUCHE Joan,
8550 Gava (Barcelona), ES;
ALMINANA DOMENECH Nuria,
8550 Gava (Barcelona), ES
(73) BCN Peptides, S.A.
Poligono Industrial Els Vinyets-Els Fogars,
Ctra Comacal 244, km 22,
08777 Sant Quinti de Mediona, ES
(74) ZIVKO MIJATOVIC & PARTNERS, d.o.o.,
Ulica stare pravde 10, 1000 Ljubljana, SI
(54) **EKSOCITOZA NEVRONOV INHIBIRAJOČI PEPTIDI**

---

(51) **C07K 14/00** (11) 2361928
C12N 15/00 (13) T1
(46) 31.07.2017
(21) 200432398 (22) 19.05.2004
(96) 19.05.2004 EP 10189868.2
(97) EP 2361928 A1, 31.08.2011;
EP 2361928 B1, 26.04.2017
(30) 19.05.2003 US 471929 P
(72) Chilcote Tamie J., San Francisco, CA 94116, US;
Goldstein Jason, Burlingame, CA 94010, US;
Gai Wei Ping, Bedford Park, South Australia 5042, AU;
Anderson John P., San Francisco, CA 94115, US
(73) Prothena Biosciences Limited,
Adelphi Plaza, Upper George's Street, Dun Laoghaire,
Co. Dublin A96 T927, IE;
The Flinders University of South Australia,
Sturt Road, Bedford Park, GPO Box 2100,
Adelaide SA 501, AU
(74) Patentna pisarna d.o.o.,
Čopova 14, p.p. 1725, 1001 Ljubljana, SI
(54) **SKRAJŠANI FRAGMENTI ALFA-SINUKLEINA PRI BOLEZNI LEWYJEVIH TELESC**

---

(51) **C07K 14/00** (11) 2523969
C12N 15/00 (13) T1
(46) 31.07.2017
(21) 201131205 (22) 13.01.2011
(86) 13.01.2011 WO PCT/EP2011/050416
(96) 13.01.2011 EP 11701045.4
(87) WO 2011/086139, 21.07.2011
(97) EP 2523969 B1, 22.03.2017
(30) 14.01.2010 GB 201000591
(72) ELLIS Mark, Slough Berkshire SL1 3WE, GB;
HUMPHREYS David Paul, Slough Berkshire SL1 3WE, GB
(73) UCB Biopharma SPRL,
Allee de la Recherche 60, 1070 Brussels, BE
(74) ITEM d.o.o.
Zastopniška pisarna za patente in blagovne znamke,
Resljeva 16, 1000 Ljubljana, SI
(54) **BAKTERIJSKI GOSTITELJSKI SEV, KI IZRAŽA REKOMBINANTNI DSBC IN IMA ZMANJŠANO AKTIVOST TSP**

---

(51) **C07K 14/00** (11) 2643344
(13) T1
(46) 31.07.2017
(21) 201031471 (22) 26.11.2010
(86) 26.11.2010 WO PCT/EP2010/068302
(96) 26.11.2010 EP 10784307.0
(87) WO 2012/069089, 31.05.2012
(97) EP 2643344 B1, 22.03.2017
(72) HARTWIG Benedikt, 64287 Darmstadt, DE;
TOME ALCALDE Juan, 28008 Madrid, ES;
WINDHAB Norbert, 65719 Hofheim, DE;
ANSUATEGUI PANZANO Maria del Pilar,
28009 Madrid, ES;
VARA CARRERA Matias Javier, 45200 Illescas Toledo, ES
(73) Evonik Roehm GmbH,
Kirschenallee 45, 64293 Darmstadt, DE
(74) MARK-INVENTA d.o.o.,
Glinška 14, 1000 Ljubljana, SI
(54) **PEPTID PRIDOBLJEN IZ HUMANEGA LAKTOFERINA ZA UPORABO KOT SREDSTVO ZA MASKIRANJE ANTIGENA**

---

(51) **C07K 14/00** (11) 2914624
A61K 38/00 (13) T1
(46) 31.07.2017
(21) 201330679 (22) 30.10.2013
(86) 30.10.2013 WO PCT/EP2013/072741
(96) 30.10.2013 EP 13798258.3
(87) WO 2014/068012, 08.05.2014
(97) EP 2914624 B1, 15.03.2017
(30) 30.10.2012 US 201213663527
(72) SONDERMANN Peter, 82131 Stockdorf, DE;
TER MEER Dominik, 80803 Munich, DE;
POHL Thomas, 79576 Weil am Rhein, DE;
WINTER Reno, 02791 Oderwitz, DE;
JACOB Uwe, 80339 Munich, DE
(73) SuppreMol GmbH,
Am Klopferspitz 19, 82152 Martinsried/Muenchen, DE
(74) ITEM d.o.o.
Zastopniška pisarna za patente in blagovne znamke,
Resljeva 16, 1000 Ljubljana, SI
(54) **VARIANTE RECEPTORJA FC-GAMA IIB**

---

(51) **C07K 14/00** (11) 2917232
A61K 38/00 (13) T1
A61K 39/00 (46) 31.07.2017
(21) 201330663 (22) 11.11.2013
(86) 11.11.2013 WO PCT/IB2013/060060
(96) 11.11.2013 EP 13795002.8
(87) WO 2014/072958, 15.05.2014
(97) EP 2917232 B1, 01.03.2017

(30) 12.11.2012 GB 201220328;
19.09.2013 GB 201316660
(72) WRAITH David, Bristol BS8 1TD, GB;
STREETER Heather, Bristol BS8 1TD, GB
(73) Apitope International NV,
Campus Diepenbeek Agoralaan, 3590 Dienpenbeek, BE
(74) MARK-INVENTA d.o.o.,
Glinška 14, 1000 Ljubljana, SI
(54) **PEPTIDI PRIDOBLJENI IZ FAKTORJA VIII ZA UPORABO V ZDRAVLJENJU HEMOFILIJE**

---

(51) **C07K 14/00** (11) 3045471
A61K 38/00 (13) T1
(46) 31.07.2017
(21) 200931670 (22) 16.04.2009
(96) 16.04.2009 EP 16158141.8
(97) EP 3045471 A1, 20.07.2016;
EP 3045471 B1, 29.03.2017
(30) 16.04.2008 US 45424 P;
25.04.2008 EP 08251528
(72) COTTINGHAM Ian, 1162 Saint-Prex, CH;
PLAKSIN Daniel, 1162 Saint-Prex, CH;
WHITE Richard Boyd, San Diego, CA 92103, US
(73) Ferring B.V.,
Polaris Avenue 144, 2132 JX Hoofddorp, NL
(74) MARK-INVENTA d.o.o.,
Glinška 14, 1000 Ljubljana, SI
(54) **REKOMBINANTNI FSH, KI VKLJUČUJE ALFA 2,3 IN ALFA 2,6-SIALILACIJO**

---

(51) **C07K 16/00** (11) 1648507
(13) T1
(46) 31.07.2017
(21) 200432379 (22) 23.07.2004
(86) 23.07.2004 WO PCT/IB2004/002636
(96) 23.07.2004 EP 04744267.8
(87) WO 2005/009465, 03.02.2005
(97) EP 1648507 B1, 25.01.2017
(30) 24.07.2003 US 489489 P
(72) VELARDI Andrea, 06154 Perugia, IT;
ROMAGNE Francois, 13600 La Ciotat, FR
(73) Innate Pharma S.A.,
117 Avenue de Luminy, 13009 Marseille, FR
(74) ZIVKO MIJATOVIC & PARTNERS, d.o.o.,
Ulica stare pravde 10, 1000 Ljubljana, SI
(54) **METODE IN SESTAVKI ZA POVEČANJE UČINKOVITOSTI TERAPEVTSKIH PROTITELES Z UPORABO POTENCIRANJA SPOJIN NK CELICE**

---

(51) **C07K 16/00** (11) 2307455
(13) T1
(46) 31.07.2017
(21) 200931674 (22) 25.06.2009
(86) 25.06.2009 WO PCT/CH2009/000221
(96) 25.06.2009 EP 09768694.3
(87) WO 2009/155725, 30.12.2009
(97) EP 2307455 B1, 22.03.2017
(30) 25.06.2008 US 75692 P
(72) BORRAS Leonardo, CH-8952 Schlieren, CH;
URECH David, 8634 Hombrechtikon, CH
(73) ESBATech, an Alcon Biomedical Research Unit LLC,
Wagistrasse 21, 8952 Schlieren, CH
(74) Patentna pisarna d.o.o.,
Čopova 14, p.p. 1725, 1001 Ljubljana, SI
(54) **OPTIMIZACIJA TOPNOSTI IMUNOVEZIV**

---

(51) **C07K 16/00** (11) 2376535
A61P 35/00 (13) T1
A61K 39/00 (46) 31.07.2017
(21) 200931672 (22) 08.12.2009
(86) 08.12.2009 WO PCT/US2009/067104
(96) 08.12.2009 EP 09764997.4
(87) WO 2010/077634, 08.07.2010
(97) EP 2376535 B1, 12.04.2017
(30) 09.12.2008 US 121092 P
(72) IRVING Bryan,
San Francisco, California 94107, US;
CHEUNG Jeanne,
San Francisco, California 94158, US;
CHIU Henry,
San Francisco, California 94116, US;
LEHAR Sophie M.,
Montara, California 94037, US;
MAECKER Heather,
South San Francisco, California 94080-4990, US;
MARIATHASAN Sanjeev,
Millbrae, California 94030, US;
WU Yan,
Foster City, California 94404, US
(73) F. Hoffmann-La Roche AG,
Grenzacherstrasse 124, 4070 Basel, CH
(74) ITEM d.o.o.
Zastopniška pisarna za patente in blagovne znamke,
Resljeva 16, 1000 Ljubljana, SI
(54) **PROTITELESA ANTI-PD-L1 IN NJIHOVA UPORABA ZA IZBOLJŠANJE FUNKCIJE CELIC T**

---

(51) **C07K 16/00** (11) 2487188
A61K 39/00 (13) T1
A61P 37/00 (46) 31.07.2017
(21) 200731931 (22) 01.10.2007
(96) 01.10.2007 EP 12159091.3
(97) EP 2487188 A2, 15.08.2012;
EP 2487188 B1, 08.03.2017
(30) 02.10.2006 US 827882 P;
05.12.2006 US 873072 P;
04.09.2007 US 969895 P
(72) Tocker Joel, Issaquah, WA 98029, US;
Peschon Jacques J., Seattle, WA 98105, US;
Fitzpatrick David, Karana Downs, Queensland 4306, AU;
Lim Ai Ching, Mercer Island, WA 98040, US;
Mehlin Christopher, Seattle, WA 98107, US;
Smothers James F., Quincy, MA 02169, US
(73) Kirin-Amgen, Inc., c/o Amgen Inc.,
One Amgen Center Drive,
Thousand Oaks, CA 9132-1799, US
(74) Patentna pisarna d.o.o.,
Čopova 14, p.p. 1725, 1001 Ljubljana, SI
(54) **IL-17 RECEPTOR A ANTIGEN-VEZAVNI PROTEINI**

(51) **C07K 16/00** (11) 2488203
(13) T1
(46) 31.07.2017
(21) 201031415 (22) 15.10.2010
(86) 15.10.2010 WO PCT/US2010/052954
(96) 15.10.2010 EP 10824223.1
(87) WO 2011/047346, 21.04.2011
(97) EP 2488203 B1, 07.12.2016
(30) 16.10.2009 US 279279 P;
09.04.2010 US 322722 P
(72) SCHWAEBLE Hans-Wilhelm,
Mountsorrel Leicestershire LE12 7AF, GB;
DUDLER Thomas A.,
Bellevue, WA 98005, US;
TEDFORD Clark E.,
Poulsbo, WA 98370, US;
PARENT James B.,
Bainbridge Island, WA 98110, US;
DEMOPULOS Gregory A.,
Mercer Island, WA 98040, US
(73) Omeros Corporation,
201 Elliott Avenue West, Seattle, WA 98119, US;
University Of Leicester,
University Road, Leicester, Leicestershire LE1 7RH, GB
(74) ZIVKO MIJATOVIC & PARTNERS, d.o.o.,
Ulica stare pravde 10, 1000 Ljubljana, SI
(54) **METODE ZA ZDRAVLJENJE DISEMINIRANE INTRAVASKULARNE KOAGULACIJE Z INHIBIRANJEM AKTIVACIJE MASP-2 ODVISNEGA KOMPLEMENTA**

(51) **C07K 16/00** (11) 2494356
G01N 33/00 (13) T1
(46) 31.07.2017
(21) 201031455 (22) 26.10.2010
(86) 26.10.2010 WO PCT/US2010/054160
(96) 26.10.2010 EP 10828867.1
(87) WO 2011/056606, 12.05.2011
(97) EP 2494356 B1, 15.03.2017
(30) 26.10.2009 US 255052 P
(72) FISCHER Saloumeh, Castro Valley, CA 94552, US;
BAKER Dana L., Half Moon Bay, CA 94019, US;
LOWMAN Henry B., El Granada, CA 94018, US;
NAKAMURA Gerald R., San Francisco, CA 94127, US
(73) GENENTECH, INC.,
1 DNA Way, South San Francisco CA 94080-4490, US
(74) Patentna pisarna d.o.o.,
Čopova 14, p.p. 1725, 1001 Ljubljana, SI
(54) **PREIZKUSI ZA DETEKTIRANJE PROTITELES, SPECIFIČNIH ZA TERAPEVTSKA PROTITELESA PROTI IGE, IN NJIHOVA UPORABA PRI ANAFILAKSI**

(51) **C07K 16/00** (11) 2640749
(13) T1
(46) 31.07.2017
(21) 201131224 (22) 14.11.2011
(86) 14.11.2011 WO PCT/EP2011/070058
(96) 14.11.2011 EP 11781571.2
(87) WO 2012/065950, 24.05.2012
(97) EP 2640749 B1, 19.04.2017
(30) 15.11.2010 US 413567 P
(72) HEUSSER Christoph, CH-4056 Basel, CH;
RUSH James, CH-4056 Basel, CH;
VINCENT Karen, CH-4056 Basel, CH
(73) Novartis AG,
Lichtstrasse 35, 4056 Basel, CH
(74) Patentna pisarna d.o.o.,
Čopova 14, p.p. 1725, 1001 Ljubljana, SI
(54) **MIRNE FC-VARIANTE PROTITELES PROTI CD40**

(51) **C07K 16/00** (11) 2710035
A61P 3/00 (13) T1
A61K 39/00 (46) 31.07.2017
(21) 201230970 (22) 15.05.2012
(86) 15.05.2012 WO PCT/US2012/037964
(96) 15.05.2012 EP 12722058.0
(87) WO 2012/158704, 22.11.2012
(97) EP 2710035 B1, 12.04.2017
(30) 16.05.2011 US 201161486731 P;
20.09.2011 US 201161536936 P
(72) SONODA Junichiro,
South San Francisco California 94080, US;
WU Yan, South San Francisco California 94080, US
(73) F. Hoffmann-La Roche AG,
Grenzacherstrasse 124, 4070 Basel, CH
(74) PETOŠEVIĆ d.o.o.,
Cankarjeva cesta 4, 1000 Ljubljana, SI
(54) **AGONISTI FGFR1 IN TEHNIKE NJIHOVE UPORABE**

(51) **C07K 16/00** (11) 2711375
A61K 39/00 (13) T1
A61P 3/00 (46) 31.07.2017
C07K 19/00
C07K 14/00
(21) 201031477 (22) 03.12.2010
(96) 03.12.2010 EP 13183846.8
(97) EP 2711375 A1, 26.03.2014;
EP 2711375 B1, 15.03.2017
(30) 07.12.2009 US 267321 P;
10.09.2010 US 381846 P
(72) Hu Shaw-Fen Sylvia,
Thousand Oaks, CA 91360, US;
Foltz Ian,
Burnaby British Columbia BC V5A 4B9, CA;
King Chadwick T.,
North Vancouver British Columbia V7L 3T5, CA;
Li Yang,
Mountain View, CA 94040, US;
Arora Taruna,
Palo Alto, CA 94306, US
(73) Amgen Inc.,
One Amgen Center Drive,
Thousand Oaks, California 91320-1799, US
(74) ITEM d.o.o.
Zastopniška pisarna za patente in blagovne znamke,
Resljeva 16, 1000 Ljubljana, SI
(54) **ČLOVEŠKI PROTEINI ZA VEZAVO ANTIGENOV, KI SE VEŽEJO Z BETA-KLOTHO, RECEPTORJI FGF IN KOMPLEKSI LE-TEH**

(51) **C07K 16/00** (11) 2845866
A61K 39/00 (13) T1
A61P 35/00 (46) 31.07.2017
C12N 15/00
C12N 5/00
A61K 51/00
A61K 49/00
A61K 38/00
A61K 45/00
(21) 200731940 (22) 26.10.2007
(96) 26.10.2007 EP 14171013.7
(97) EP 2845866 A1, 11.03.2015;
EP 2845866 B1, 03.05.2017
(30) 27.10.2006 US 863295 P;
05.12.2006 US 868707 P;
30.03.2007 US 921300 P;
29.06.2007 US 937857 P
(72) Dennis Mark S., San Carlos, CA 94070, US;
Rubinfeld Bonnee, Danville, CA 94506, US;
Polakis Paul, Mill Valley, CA 94941, US;
Jakobovits Aya, Beverley Hills, CA 90210, US
(73) Genentech, Inc.,
1 DNA Way, South San Francisco, CA 94080, US
(74) Patentna pisarna d.o.o.,
Čopova 14, p.p. 1725, 1001 Ljubljana, SI
(54) **PROTITELESA IN IMUNOKONJUGATI IN NJIHOVE UPORABE**

(51) **C07K 17/00** (11) 1543038
(13) T1
(46) 31.07.2017
(21) 200332527 (22) 08.09.2003
(86) 08.09.2003 WO PCT/US2003/028064
(96) 08.09.2003 EP 03795664.6
(87) WO 2004/024866, 25.03.2004
(97) EP 1543038 B1, 31.05.2017
(30) 11.09.2002 US 410334 P
(72) EMERY Jefferson C., San Mateo, CA 94403, US;
MCDONALD Paul J., San Francisco, CA 94133, US;
O'LEARY Rhona, San Francisco, CA 94127, US
(73) Genentech, Inc.,
1 DNA Way, South San Francisco, CA 94080-4990, US
(74) Patentna pisarna d.o.o.,
Čopova 14, p.p. 1725, 1001 Ljubljana, SI
(54) **ČIŠČENJE PROTEINOV**

(51) **C08G 8/00** (11) 2731976
C09J 161/00 (13) T1
(46) 31.07.2017
(21) 201230975 (22) 13.07.2012
(86) 13.07.2012 WO PCT/EP2012/063766
(96) 13.07.2012 EP 12733773.1
(87) WO 2013/010932, 24.01.2013
(97) EP 2731976 B1, 22.03.2017
(30) 15.07.2011 EP 11174128;
15.07.2011 US 201161508205 P
(72) ADRIAN MEREDITH Jenny, S-120 59 Arsta, SE;
FURBERG Anna Kristina, S-120 64 Stockholm, SE;
ABRAM Eugeniusz, S-169 58 Solna, SE;
NASLI-BAKIR Benyahia, S-132 35 Saltsjo-Boo, SE;
PIRHONEN Salme, S-192 75 Sollentuna, SE
(73) Akzo Nobel Coatings International B.V.,
Velperweg 76, 6824 BM Arnhem, NL
(74) Patentna pisarna d.o.o.,
Čopova 14, p.p. 1725, 1001 Ljubljana, SI
(54) **ADHEZIVNI SISTEM**

(51) **C08G 18/00** (11) 2744840
(13) T1
(46) 31.07.2017
(21) 201230919 (22) 17.08.2012
(86) 17.08.2012 WO PCT/EP2012/066141
(96) 17.08.2012 EP 12756403.7
(87) WO 2013/026804, 28.02.2013
(97) EP 2744840 B1, 29.03.2017
(30) 19.08.2011 WO PCT/EP2011/064295
(72) WEIJNEN John, NL-2408 KA Alphen aan den Rijn, NL;
DE WIT Joost, NL-3515 GG Utrecht, NL
(73) PPG Europe B.V.,
Amsterdamseweg 14, 1422 AD Uithoorn, NL
(74) Marjan Pipan, inž. el.,
Kotnikova 5, 1000 Ljubljana, SI
(54) **SESTAVEK ZA PREMAZ IN NJEGOVA UPORABA**

(51) **C08J 9/00** (11) 2942365
C08L 19/00 (13) T1
C08L 21/00 (46) 31.07.2017
C08F 220/00
C08L 9/00
C08L 33/00
(21) 201430224 (22) 07.05.2014
(96) 07.05.2014 EP 14167334.3
(97) EP 2942365 A1, 11.11.2015;
EP 2942365 B1, 19.04.2017
(72) Kaimann Georg J., 33161 Hovelhof, DE;
Springub Ralf, 48167 Munster, DE;
Weidinger Jurgen, 33102 Paderborn, DE
(73) Kaimann GmbH,
Hansastrasse 2-5, 33161 Hoevelhof, DE
(74) ZIVKO MIJATOVIC & PARTNERS, d.o.o.,
Ulica stare pravde 10, 1000 Ljubljana, SI
(54) **EKSPANZIBILNI ELASTOMERI KAŽEJO SPREMENLJIVO TOGOST IN NJIHOVE APLIKACIJE**

(51) **C08K 3/00** (11) 2352789
C09D 5/00 (13) T1
C09D 7/00 (46) 31.07.2017
C08K 9/00
(21) 200931656 (22) 07.12.2009
(86) 07.12.2009 WO PCT/IT2009/000550
(96) 07.12.2009 EP 09801812.0
(87) WO 2010/064274, 10.06.2010
(97) EP 2352789 B1, 15.02.2017
(30) 05.12.2008 IT TV20080160
(72) KENIG Shmuel, Haifa 35081, IL
(73) Nanto SRL,
Via San Nicolo 11, 34121 Trieste (TS), IT
(74) Patentna pisarna d.o.o.,
Čopova 14, p.p. 1725, 1001 Ljubljana, SI
(54) **PROTIKOROZIJSKE BARVE IN PREVLEKE, KI VSEBUJEJO NANODELCE**

(51) **C08K 3/00** (11) 2804898
H01B 1/00 (13) T1
C08L 23/00 (46) 31.07.2017
C08L 25/00
C08K 13/00
(21) 201330674 (22) 18.01.2013
(86) 18.01.2013 WO PCT/EP2013/050964
(96) 18.01.2013 EP 13700582.3
(87) WO 2013/107876, 25.07.2013
(97) EP 2804898 B1, 22.03.2017
(30) 20.01.2012 EP 12151931;
13.11.2012 WO PCT/EP2012/072471
(72) ROUSSEAUX Dimitri, B-1400 Nivelles, BE;
DUC Michel, F- 64000 Pau, FR;
LODEFIER Philippe, B-1780 Wemmel, BE;
LHOST Olivier, B - 7021 Havre, BE
(73) Total Research & Technology Feluy,
Zone Industrielle C, 7181 Seneffe, BE
(74) Patentna pisarna d.o.o.,
Čopova 14, p.p. 1725, 1001 Ljubljana, SI
(54) **POSTOPEK ZA PRIPRAVO PREVODNEGA SESTAVKA Z UPORABO GLAVNE ŠARŽE**

(51) **C08K 5/00** (11) 2459634
C08K 3/00 (13) T1
(46) 31.07.2017
(21) 200931681 (22) 30.07.2009
(86) 30.07.2009 WO PCT/EP2009/059850
(96) 30.07.2009 EP 09781272.1
(87) WO 2011/012161, 03.02.2011
(97) EP 2459634 B1, 29.03.2017
(72) ROTH Erna, 64297 Darmstadt, DE;
ALEXOWSKY Rudiger, 64569 Nauheim, DE;
PETEREIT Hans-Ulrich, 64291 Darmstadt, DE;
MEIER Christian, 64295 Darmstadt, DE
(73) Evonik Roehm GmbH,
Kirschenallee 45, 64293 Darmstadt, DE
(74) MARK-INVENTA d.o.o.,
Glinška 14, 1000 Ljubljana, SI
(54) **PRAŠKAST ALI GRANULIRAN SESTAVEK, KI VSEBUJE KOPOLIMER, DIKARBOKSILNO KISLINO IN MAŠČOBNO MONOKARBOKSILNO KISLINO**

(51) **C08L 77/00** (11) 2415838
C08J 5/00 (13) T1
(46) 31.07.2017
(21) 201031457 (22) 06.08.2010
(96) 06.08.2010 EP 10172112.4
(97) EP 2415838 A1, 08.02.2012;
EP 2415838 B1, 01.03.2017
(72) Kopannia Siegfried, 47809 Krefeld, DE;
Klophaus Katja, 50677 Koln, DE;
Marchese Luca, Arese (Mi), IT;
Ticozzelli Fabio, 23818 Pasturo - Lecco, IT
(73) HENKEL AG & Co. KGaA,
Henkelstrasse 67, 40589 Duesseldorf, DE
(74) ITEM d.o.o.
Zastopniška pisarna za patente in blagovne znamke,
Resljeva 16, 1000 Ljubljana, SI
(54) **KOMPOZITNI MATERIAL, KI VSEBUJE NARAVNA VLAKNA**

(51) **C09C 1/00** (11) 2390284
C09C 3/00 (13) T2
D21H 17/00
D21H 19/00
(46) 31.07.2012 - T1 (46) 31.07.2017
(21) 201030033 (22) 28.05.2010
(96) 28.05.2010 EP 10164211.4
(97) EP 2390284 A1, 30.11.2011;
EP 2390284 B1, 29.02.2012;
EP 2390284 B2, 15.03.2017
(72) Buri Matthias, 4852 Rothrist, CH;
Gane Patrick A.C., 4852 Rothrist, CH
(73) Omya International AG,
Baslerstrasse 42, 4665 Oftringen, CH
(74) Patentna pisarna d.o.o.,
Čopova 14, p.p. 1725, 1001 Ljubljana, SI
(54) **POSTOPEK ZA IZDELAVO SUSPENZIJ MINERALNIH MATERIALOV Z VISOKO VSEBNOSTJO TRDNIH SNOVI**

(51) **C09C 1/00** (11) 2723819
C01F 11/00 (13) T1
(46) 31.07.2017
(21) 201230944 (22) 19.06.2012
(86) 19.06.2012 WO PCT/EP2012/061698
(96) 19.06.2012 EP 12727883.6
(87) WO 2012/175490, 27.12.2012
(97) EP 2723819 B1, 01.03.2017
(30) 21.06.2011 EP 11170652;
28.06.2011 US 201161501890 P
(72) SKRZYPCZAK Mathieu, 45174 Ohio, US;
MAURER Marc, F-68128 Village-Neuf, FR;
SCHMOLZER Thomas, A-9500 Villach, AT
(73) Omya International AG,
Baslerstrasse 42, 4665 Oftringen, CH
(74) Marjan Pipan, inž. el.,
Kotnikova 5, 1000 Ljubljana, SI
(54) **POSTOPEK ZA PROIZVODNJO OBORJENEGA KALCIJEVEGA KARBONATA**

(51) **C09C 1/00** (11) 2949707
C08K 3/00 (13) T1
C01F 11/00 (46) 31.07.2017
C09C 3/00
C08K 9/00
(21) 201430213 (22) 26.05.2014
(96) 26.05.2014 EP 14169923.1
(97) EP 2949707 A1, 02.12.2015;
EP 2949707 B1, 01.03.2017
(72) FORNERA Tazio, 4800 Zofingen, CH;
LINDSTROM Ola, 211 29 Malmo, SE;
CREMASCHI Alain, 51240 Saint Germain La Ville, FR;
HOPFL Wolfgang, 79739 Schworstadt, DE;
ORTEN Rolf Endre, 6425 Molde, NO
(73) Omya International AG,
Baslerstrasse 42, 4665 Oftringen, CH
(74) Marjan Pipan, inž. el.,
Kotnikova 5, 1000 Ljubljana, SI
(54) **POSTOPEK ZA PRIPRAVO DROBCEV, KI VSEBUJEJO KALCIJEV KARBONAT**

(51) **C09D 11/00** (11) 2157143
(13) T1
(46) 31.07.2017
(21) 200831806 (22) 31.01.2008
(86) 31.01.2008 WO PCT/JP2008/051509
(96) 31.01.2008 EP 08704256.0
(97) EP 2157143 A1, 24.02.2010;
EP 2157143 B1, 08.03.2017
(30) 29.03.2007 JP 2007087700
(72) SHIOTANI Toshihiko, Otawara-shi Tochigi 324-0036, JP;
KOTERA Takehiro, Otawara-shi Tochigi 324-0036, JP;
MORIYAMA Kazuki, Otawara-shi Tochigi 324-0036, JP;
OSAKA Emiko, Otawara-shi Tochigi 324-0036, JP;
HAYASHI Hiroki, Otawara-shi Tochigi 324-0036, JP;
SUGAWA Tetsuo, Otawara-shi Tochigi 324-0036, JP
(73) Dai Nippon Toryo Co., Ltd.,
1-124 Nishikujo 6-chome, Konohana-ku,
Osaka-shi, Osaka 554-0012, JP
(74) Katarina Bradaška, odvetnica,
Kidričeva 4b, 4000 Kranj, SI
(54) **NEVODNA SESTAVA ČRNILA ZA CUREK ČRNILA**

(51) **C09K 21/00** (11) 2420474
C08K 7/00 (13) T1
C01F 7/00 (46) 31.07.2017
C09C 1/00
(21) 201031470 (22) 18.08.2010
(96) 18.08.2010 EP 10173296.4
(97) EP 2420474 A1, 22.02.2012;
EP 2420474 B1, 22.03.2017
(72) Reimer Dr. Alfred, 93437 Furth im Wald, DE;
Ihmels Dr. Carsten, 92421 Schwandorf, DE;
Beer Christian, 93176 Beratzhausen, DE
(73) Nabaltec AG,
Alustrasse 50-52, 92421 Schwandorf, DE
(74) Patentna pisarna d.o.o.,
Čopova 14, p.p. 1725, 1001 Ljubljana, SI
(54) **POSTOPEK ZA MLELNO SUŠENJE ALUMINIJEVEGA TRIHIDROKSIDA**

(51) **C10B 47/00** (11) 2964726
(13) T1
(46) 31.07.2017
(21) 201330683 (22) 21.10.2013
(86) 21.10.2013 WO PCT/CZ2013/000133
(96) 21.10.2013 EP 13802858.4
(87) WO 2015/032367, 12.03.2015
(97) EP 2964726 B1, 05.04.2017
(30) 04.09.2013 CZ 20130677
(72) CUBER Petr, 736 01 Havi ov- ivotice, CZ;
PULLMANOVA Monika, 739 32 Vratimov, CZ
(73) HEDVIGA GROUP, a.s.,
Husova 464, 738 01 Frydek, Frydek-Mistek, CZ
(74) Marjan Pipan, inž. el.,
Kotnikova 5, 1000 Ljubljana, SI
(54) **METODA ZA PROIZVODNJO ENERGENTA**

(51) **C10L 9/00** (11) 2449066
(13) T1
(46) 31.07.2017
(21) 201031421 (22) 01.07.2010
(86) 01.07.2010 WO PCT/EP2010/059367
(96) 01.07.2010 EP 10752533.9
(87) WO 2011/000914, 06.01.2011
(97) EP 2449066 B1, 28.12.2016
(30) 01.07.2009 WO PCT/IT2009/000290
(72) FOIS Elisabetta, I-09013 Carbonia, IT;
PISTIS Agata, I-09034 Villasor, IT;
ANEDDA Antonio, I-09010 Musei, IT
(73) Carbosulcis S.P.A.,
Loc. Monte Sinni Nuraxi Figus, 09010 Gonnesa, IT
(74) ZIVKO MIJATOVIC & PARTNERS, d.o.o.,
Ulica stare pravde 10, 1000 Ljubljana, SI
(54) **PROCES ZA RAZŽVEPLANJE NIZKO-SREDNJE RANGIRANEGA PREMOGA**

(51) **C12M 1/00** (11) 2634242
C12M 3/00 (13) T1
C12P 21/00 (46) 31.07.2017
C12N 5/00
B01D 15/00
B01D 69/00
C07K 16/00
C07K 1/00
(21) 200731924 (22) 04.07.2007
(96) 04.07.2007 EP 13169685.8
(97) EP 2634242 A1, 04.09.2013;
EP 2634242 B1, 05.04.2017
(30) 14.07.2006 EP 06014671;
06.02.2007 EP 07002571
(72) Zijlstra Gerben Meile, 9727 DE Groningen, NL;
Hof Robert Patrick, 9745 DA Groningen, NL;
Schilder Jacob, 9606 RM Kropswolde, NL
(73) Patheon Holdings I B.V.,
Herengracht 540, 1017 CG Amsterdam, NL
(74) ITEM d.o.o.
Zastopniška pisarna za patente in blagovne znamke,
Resljeva 16, 1000 Ljubljana, SI
(54) **IZBOLJŠAN POSTOPEK ZA GOJENJE CELIC**

(51) **C12N 1/00** (11) 2861086
A23P 10/00 (13) T1
A23L 33/00 (46) 31.07.2017
A23P 30/00
(21) 201330676 (22) 22.03.2013
(86) 22.03.2013 WO PCT/EP2013/056127
(96) 22.03.2013 EP 13713131.4
(87) WO 2013/185941, 19.12.2013
(97) EP 2861086 B1, 22.03.2017
(30) 13.06.2012 EP 12305670
(72) COLLADO Maxime, F-43330 Pont-Salomon, FR;
BOUVIER Jean-Marie, F-69006 Lyon, FR
(73) CLEXTRAL,
1 Rue du Colonel Riez, 42700 Firminy, FR
(74) Patentna pisarna d.o.o.,
Čopova 14, p.p. 1725, 1001 Ljubljana, SI
(54) **POSTOPEK ZA IZDELAVO POROZNEGA PRAŠKASTEGA PROIZVODA, KI VSEBUJE PROBIOTIK ALI DRUGE MIKROORGANIZME**

(51) **C12N 7/00** (11) 1699919
C07K 14/00 (13) T1
A61K 35/00 (46) 31.07.2017
A61K 39/00
(21) 200432377 (22) 24.12.2004
(86) 24.12.2004 WO PCT/NL2004/000911
(96) 24.12.2004 EP 04808827.2
(87) WO 2005/061698, 07.07.2005
(97) EP 1699919 B1, 11.01.2017
(30) 24.12.2003 WO PCT/NL03/00930
(72) LUYTJES Willem, NL-3761 ES Soest, NL;
WIDJOJOATMODJO Myra Noorely,
NL-3571 BH Utrecht, NL
(73) De Staat der Nederlanden, Vertegenwoordigd Door de Minister Van Volksgezondheid, Welzijn,
P.O. Box 20350, 2500 EJ Den Haag, NL
(74) ZIVKO MIJATOVIC & PARTNERS, d.o.o.,
Ulica stare pravde 10, 1000 Ljubljana, SI
(54) **RESPIRATORNI SINCICIJSKI VIRUS Z GENOMSKO POMANJKLJIVOSTJO KOMPLEMENTARNO V TRANS**

(51) **C12N 9/00** (11) 2496691
A61K 38/00 (13) T1
(46) 31.07.2017
(21) 201031462 (22) 02.11.2010
(86) 02.11.2010 WO PCT/US2010/055131
(96) 02.11.2010 EP 10827655.1
(87) WO 2011/053982, 05.05.2011
(97) EP 2496691 B1, 22.02.2017
(30) 04.08.2010 US 370752 P;
02.11.2009 US 257458 P
(72) LEDBETTER Jeffrey A., Seattle, WA 98105-4608, US;
HAYDEN-LEDBETTER Martha, Seattle, WA 98105-4608, US;
ELKON Keith, Seattle, WA 98105-4608, US;
SUN Xizhang, Seattle, WA 98105-4608, US
(73) University of Washington UW Center for Commercialization,
4311 11th Avenue N.E., Suite 500,
Seattle, WA 98105-4608, US
(74) MARK-INVENTA d.o.o.,
Glinška 14, 1000 Ljubljana, SI
(54) **TERAPEVTSKI SESTAVKI NUKLEAZE IN POSTOPKI**

(51) **C12N 15/00** (11) 2161336
C07K 16/00 (13) T2
C12N 5/00
C12P 21/00
C12Q 1/00
(46) 29.11.2013 - T1 (46) 31.07.2017
(21) 200631652 (22) 02.05.2006
(96) 02.05.2006 EP 09013687.0
(97) EP 2161336 A1, 10.03.2010;
EP 2161336 B1, 31.07.2013;
EP 2161336 B2, 29.03.2017
(30) 09.05.2005 US 679466;
21.11.2005 US 738434;
08.12.2005 US 748919
(72) Korman Alan J., Redwood City, CA 94063, US;
Srinivasan Mohan, Redwood City, CA 94063, US;
Wang Changyu, Redwood City, CA 94063, US;
Selby Mark. J., Redwood City, CA 94063, US;
Chen Bing, Redwood City, CA 94063, US;
Cardarelli Josephine M., Redwood City, CA 94063, US;
Huang Haichun, Redwood City, CA 94063, US
(73) Ono Pharmaceutical Co., Ltd.,
1-5, Doshomachi 2-chome Chuo-ku,
Osaka-shi, Osaka 541-8526, JP;
E. R. Squibb & Sons, L.L.C.,
Route 206 & Province Line Road,
Princeton, NJ 08540, US
(74) Patentna pisarna d.o.o.,
Čopova 14, p.p. 1725, 1001 Ljubljana, SI
(54) **HUMANA MONOKLONSKA PROTITELESA ZA PROGRAMIRANO SMRT 1 (PD-1) IN POSTOPKI ZA ZDRAVLJENJE RAKA OB UPORABI ANTI-PD-1 PROTITELES SAMIH ALI V KOMBINACIJI Z DRUGIMI IMUNOTERAPEVTIKI**

(51) **C12N 15/00** (11) 2308976
A01H 5/00 (13) T2
(46) 31.05.2013 - T1 (46) 31.07.2017
(21) 200531704 (22) 02.05.2005
(96) 02.05.2005 EP 10012200.1
(97) EP 2308976 A2, 13.04.2011;
EP 2308976 B1, 27.03.2013;
EP 2308976 B2, 10.05.2017
(30) 30.04.2004 US 567052
(72) Wright Terry R., Westfield, IN 46074, US;
Lira Justin M., Fishers, IN 46038, US;
Merlo Donald J., Carmel, IN 46032, US;
Arnold Nicole, Carmel, IN 46032, US
(73) Dow AgroSciences LLC,
9330 Zionsville Road, Indianapolis, IN 46268-1054, US
(74) Patentna pisarna d.o.o.,
Čopova 14, p.p. 1725, 1001 Ljubljana, SI
(54) **NOVI GENI Z REZISTENCO NA HERBICIDE**

(51) **C12N 15/00** (11) 2308977
A01H 5/00 (13) T2
(46) 28.06.2013 - T1 (46) 31.07.2017
(21) 200531703 (22) 02.05.2005
(96) 02.05.2005 EP 10012202.7
(97) EP 2308977 A2, 13.04.2011;
EP 2308977 B1, 06.03.2013
(30) 30.04.2004 US 567052
(72) Wright Terry R., Westfield, IN 46074, US;
Lira Justin M., Fishers, IN 46038, US;
Merlo Donald J., Carmel, IN 46032, US;
Arnold Nicole, Carmel, IN 46032, US
(73) Dow AgroSciences LLC,
9330 Zionsville Road, Indianapolis, IN 46268-1054, US
(74) Patentna pisarna d.o.o.,
Čopova 14, p.p. 1725, 1001 Ljubljana, SI
(54) **NOVI GENI Z REZISTENCO NA HERBICIDE**

(51) **C12N 15/00** (11) 2367943
(13) T1
(46) 31.07.2017
(21) 200931661 (22) 18.12.2009
(86) 18.12.2009 WO PCT/EP2009/067540
(96) 18.12.2009 EP 09796376.3

(87) WO 2010/072676, 01.07.2010
(97) EP 2367943 B1, 01.03.2017
(30) 22.12.2008 EP 08172630;
17.04.2009 EP 09158118
(72) FRANCKY Andrej, 1234 Menges, SI;
GASER Dominik, 1234 Menges, SI
(73) LEK Pharmaceuticals d.d.,
Verovškova 57, 1526 Ljubljana, SI
(74) Patentna pisarna d.o.o.,
Čopova 14, p.p. 1725, 1001 Ljubljana, SI
(54) **SESALSKI EKSPRESIJSKI VEKTOR**

---

(51) **C12N 15/00** (11) 2702155
A61P 35/00 (13) T1
A61P 43/00 (46) 31.07.2017
(21) 201230924 (22) 25.04.2012
(86) 25.04.2012 WO PCT/US2012/034880
(96) 25.04.2012 EP 12718549.4
(87) WO 2012/148952, 01.11.2012
(97) EP 2702155 B1, 01.02.2017
(30) 25.04.2011 US 201161478767 P;
01.12.2011 US 201161565779 P
(72) BHAT Balkrishen, San Diego California 92121, US
(73) Regulas Therapeutics Inc.,
10614 Science Center Drive, San Diego, CA 92121, US
(74) MARK-INVENTA d.o.o.,
Glinška 14, 1000 Ljubljana, SI
(54) **SPOJINE MICRORNA IN POSTOPKI ZA MODULACIJO AKTIVNOSTI MIR-21**

---

(51) **C12N 15/00** (11) 2801618
A61K 31/00 (13) T1
(46) 31.07.2017
(21) 200131062 (22) 21.09.2001
(96) 21.09.2001 EP 14176300.3
(97) EP 2801618 A1, 12.11.2014;
EP 2801618 B1, 19.04.2017
(30) 21.09.2000 EP 00203283
(72) van Ommen Garrit-Jan Boudewijn,
1015 LW Amsterdam, NL;
van Deutekom Judith Christina Theodora,
3329 AA Dordrecht, NL;
Den Dunnen Johannes Theodorus,
3069 LA Rotterdam, NL
(73) Academisch Ziekenhuis Leiden,
Albinusdreef 2, 2333 ZA Leiden, NL
(74) ZIVKO MIJATOVIC & PARTNERS, d.o.o.,
Ulica stare pravde 10, 1000 Ljubljana, SI
(54) **INDUKCIJA PRESKAKOVANJA EKSONA V EVKARIONTSKIH CELICAH**

---

(51) **C12N 15/00** (11) 2818478
(13) T1
(46) 31.07.2017
(21) 201230941 (22) 29.10.2012
(96) 29.10.2012 EP 14177863.9
(97) EP 2818478 A1, 31.12.2014;
EP 2818478 B1, 01.02.2017
(30) 28.10.2011 US 201161552900 P;
07.11.2011 US 201161556579 P
(72) Wang Li-hsien, Somers, NY 10589, US;
Dore Anthony T., Mount Vernon, NY 10552, US;
Stevens Sean, San Francisco, CA 94158, US;
Murphy Andrew J., Croton-on-Hudson, NY 10520, US
(73) Regeneron Pharmaceuticals, Inc.,
777 Old Saw Mill River Road, Tarrytown, NY 10591, US
(74) dr. Jure Marn, univ.dipl.inž., univ.dipl.prav.,
Ljubljanska ulica 9, 2000 Maribor, SI
(54) **HUMANIZIRANI IL-6 IN RECEPTOR IL-6**

---

(51) **C12P 21/00** (11) 2726600
C12N 5/00 (13) T1
C07K 16/00 (46) 31.07.2017
(21) 201230945 (22) 29.06.2012
(86) 29.06.2012 WO PCT/US2012/045070
(96) 29.06.2012 EP 12738674.6
(87) WO 2013/006479, 10.01.2013
(97) EP 2726600 B1, 15.02.2017
(30) 01.07.2011 US 201161503737 P
(72) FOLLSTAD Brian D., Seattle, Washington 98199, US;
MCCOY Rebecca E.,
Port Orchard, Washington 98366, US;
MORRIS Arvia E., Seattle, Washington 98105, US
(73) AMGEN Inc. One Amgen Center Drive,
Thousand Oaks, California 91320, US
(74) ITEM d.o.o.
Zastopniška pisarna za patente in blagovne znamke,
Resljeva 16, 1000 Ljubljana, SI
(54) **SESALSKA CELIČNA KULTURA**

---

(51) **C12Q 1/00** (11) 2601305
(13) T1
(46) 31.07.2017
(21) 201031469 (22) 06.08.2010
(86) 06.08.2010 WO PCT/IB2010/053563
(96) 06.08.2010 EP 10747078.3
(87) WO 2012/017271, 09.02.2012
(97) EP 2601305 B1, 08.03.2017
(72) BIANCO Piero Attilio, I-20052 Monza MB, IT;
CASATI Paola, I-20059 Vimercate MB, IT;
DURANTE Giuseppe, I-20010 Arluno MI, IT
(73) International Plant Analysis and Diagnostics S.R.L.,
Via Einstein snc, Loc. Cascina Codazza, 26900 Lodi, IT
(74) ITEM d.o.o.
Zastopniška pisarna za patente in blagovne znamke,
Resljeva 16, 1000 Ljubljana, SI
(54) **ZAPOREDJE, SPECIFIČNO ZA FITOPLAZMO ZLATE TRSNE RUMENICE (FLAVESCENCE DOREE, FD) UPORABA LE-TEGA IN DIAGNOSTIČNI KOMPLETI ZA FD**

---

(51) **C12Q 1/00** (11) 2635704
G06F 19/00 (13) T1
(46) 31.07.2017
(21) 201131208 (22) 01.11.2011
(86) 01.11.2011 WO PCT/US2011/058829
(96) 01.11.2011 EP 11785527.0
(87) WO 2012/061421, 10.05.2012
(97) EP 2635704 B1, 19.04.2017
(30) 01.11.2010 US 409039 P;
09.09.2011 US 201161573602 P

(72) BEHRENS Timothy W.,
South San Francisco, CA 94080, US;
GRAHAM Robert R., South San Francisco, CA 94080, US
(73) F. Hoffmann-La Roche AG,
Grenzacherstrasse 124, 4070 Basel, CH
(74) PETOŠEVIĆ d.o.o.,
Cankarjeva cesta 4, 1000 Ljubljana, SI
(54) **PREDVIDEVANJE RAZVOJA DO NAPREDNE STAROSTNE MAKULARNE DEGENERACIJE S POMOČJO POLIGENSKEGA TOČKOVANJA**

---

(51) **C22C 21/00** (11) 2329053
C22F 1/00 (13) T1
F02F 1/00 (46) 31.07.2017
(21) 200931665 (22) 01.07.2009
(86) 01.07.2009 WO PCT/FR2009/000807
(96) 01.07.2009 EP 09802550.5
(87) WO 2010/012875, 04.02.2010
(97) EP 2329053 B1, 08.03.2017
(30) 30.07.2008 FR 0804333
(72) GARAT Michel, F-38430 Moirans, FR
(73) Rio Tinto Alcan International Limited,
400-1190 Avenue des Canadiens de Montreal,
Montreal, QC H3B 0E3, CA
(74) Patentna pisarna d.o.o.,
Čopova 14, p.p. 1725, 1001 Ljubljana, SI
(54) **ULITEK, IZDELAN IZ ALUMINIJEVE ZLITINE, Z VISOKO ODPORNOSTJO PROTI UTRUJENOSTI IN VROČEMU LEZENJU**

---

(51) **C22F 1/00** (11) 2171115
C22C 21/00 (13) T1
(46) 31.07.2017
(21) 200831799 (22) 19.06.2008
(86) 19.06.2008 WO PCT/EP2008/057811
(96) 19.06.2008 EP 08761236.2
(87) WO 2009/000749, 31.12.2008
(97) EP 2171115 B1, 01.02.2017
(30) 22.06.2007 FR 0755973
(72) MEYER Philippe, F-60600 Agnetz, FR;
MASSINON Denis, F-60140 Liancourt, FR;
MORICHON Julien, F-80800 Bussy les Daours, FR
(73) Montupet S.A.,
202 quai de Clichy, 92110 Clichy, FR
(74) INVENTIO d.o.o.,
Dolenjska cesta 11, p.p. 2410, 1001 Ljubljana, SI
(54) **POSTOPEK TOPLOTNE OBDELAVE GLAV VALJEV, IZDELANIH IZ ZLITINE NA OSNOVI ALUMINIJA, IN GLAVE VALJEV, KI IMAJO IZBOLJŠANE LASTNOSTI TRAJNE TRDNOSTI**

---

(51) **C25D 3/00** (11) 2937450
C25D 5/00 (13) T1
(46) 31.07.2017
(21) 201530067 (22) 21.04.2015
(96) 21.04.2015 EP 15164491.1
(97) EP 2937450 A1, 28.10.2015;
EP 2937450 B1, 05.04.2017
(30) 25.04.2014 DE 102014207778
(72) Cordes Jorg, 58640 Iserlohn, DE;
Schongen Gerd, 52499 Baesweiler, DE;
Dickbreder Reiner, 33729 Bielefeld, DE
(73) Kiesow Dr. Brinkmann GmbH & Co. KG,
Wittekindstrasse 27 - 35, 32758 Detmold, DE
(74) INVENTIO d.o.o.,
Dolenjska cesta 11, p.p. 2410, 1001 Ljubljana, SI
(54) **GALVANSKA KOPEL ALI ZMES ZA UPORABO V GALVANSKI KOPELI ZA NANAŠANJE PLASTI NIKLJA Z VISOKIM LESKOM IN POSTOPEK ZA IZDELAVO IZDELKA S PLASTJO NIKLJA Z VISOKIM LESKOM**

---

(51) **D04H 1/00** (11) 2749679
(13) T1
(46) 31.07.2017
(21) 201230971 (22) 28.12.2012
(96) 28.12.2012 EP 12199746.4
(97) EP 2749679 A1, 02.07.2014;
EP 2749679 B1, 22.03.2017
(72) Brunner Martin, 4323 Wallbach, CH;
Laursen Erik, 4690 Haslev, DK;
Pullega Francesco, 40138 Bologna, IT;
Fornera Tazio, 4800 Zofingen, CH;
Tinkl Michael, 5073 Gipf-Oberfrick, CH;
Rentsch Samuel, 3095 Spiegel bei Bern, CH
(73) Omya International AG,
Baslerstrasse 42, 4665 Oftringen, CH
(74) Marjan Pipan, inž. el.,
Kotnikova 5, 1000 Ljubljana, SI
(54) **CACO3 V POLIESTRU ZA NETKANINE IN VLAKNA**

---

(51) **D04H 1/00** (11) 2943606
D04H 5/00 (13) T1
E04B 1/00 (46) 31.07.2017
C03B 37/00
(21) 201430250 (22) 08.01.2014
(86) 08.01.2014 WO PCT/FR2014/050018
(96) 08.01.2014 EP 14703110.8
(87) WO 2014/108630, 17.07.2014
(97) EP 2943606 B1, 29.03.2017
(30) 11.01.2013 FR 1350235
(72) TERAGAMI Kenichiro,
Kasumigaura-city Ibaraki-pref 315-8518, JP
(73) SAINT-GOBAIN ISOVER,
18, avenue d'Alsace, 92400 Courbevoie, FR
(74) Patentna pisarna d.o.o.,
Čopova 14, p.p. 1725, 1001 Ljubljana, SI
(54) **TOPLOTNO IZOLIRNI PROIZVOD NA OSNOVI MINERALNE VOLNE IN POSTOPEK IZDELAVE PROIZVODA**

---

(51) **D06F 39/00** (11) 2881510
(13) T1
(46) 31.07.2017
(21) 201530070 (22) 05.03.2015
(96) 05.03.2015 EP 15000633.6
(97) EP 2881510 A1, 10.06.2015;
EP 2881510 B1, 19.04.2017
(72) Zwimpfer Markus, 6287 Aesch, CH

(73) V-Zug AG,
Industriestrasse 66, 6301 Zug, CH
(74) Patentna pisarna d.o.o.,
Čopova 14, p.p. 1725, 1001 Ljubljana, SI
(54) **PRALNI STROJ Z ZALOGOVNIŠKIM VSEBNIKOM ZA PRALNO SREDSTVO**

---

(51) **D21F 11/00** (11) 1979536
(13) T1
(46) 31.07.2017
(21) 200632171 (22) 20.12.2006
(86) 20.12.2006 WO PCT/EP2006/069991
(96) 20.12.2006 EP 06830752.9
(87) WO 2007/085335, 02.08.2007
(97) EP 1979536 B1, 03.05.2017
(30) 25.01.2006 DE 102006003787;
26.01.2006 DE 102006003917
(72) SCHMID Christian, 88069 Tettnang, DE;
MESCHENMOSER Andreas, 88263 Horgenzell, DE;
LEITENBERGER Werner, 88281 Schlier, DE
(73) Georgia-Pacific Consumer Products LP,
133 Peachtree Street, N.E., Atlanta GA 30303, US
(74) ZIVKO MIJATOVIC & PARTNERS, d.o.o.,
Ulica stare pravde 10, 1000 Ljubljana, SI
(54) **STROJ ZA IZDELAVO TRAKU VLAKNATEGA MATERIALA**

---

(51) **D21F 11/00** (11) 2132380
(13) T1
(46) 31.07.2017
(21) 200831812 (22) 20.02.2008
(86) 20.02.2008 WO PCT/US2008/054350
(96) 20.02.2008 EP 08743496.5
(87) WO 2008/106344, 04.09.2008
(97) EP 2132380 B1, 26.04.2017
(30) 27.02.2007 US 903789 P;
19.02.2008 US 33207
(72) CHOU Hung Liang, Neenah, WI 54956, US;
HUNTER Mark S., Green Bay, WI 54313, US;
YEH Kang Chang, Neenah, WI 54956, US
(73) Georgia-Pacific Consumer Products LP,
133 Peachtree Street, N.E., Atlanta GA 30303, US
(74) ZIVKO MIJATOVIC & PARTNERS, d.o.o.,
Ulica stare pravde 10, 1000 Ljubljana, SI
(54) **POSTOPEK KREPIRANJA BLAGA S PODALJŠANIM PRODUKCIJSKIM CIKLOM IN IZBOLJŠANIM SUŠENJEM**

---

(51) **D21H 11/00** (11) 2825699
D21J 1/00 (13) T1
(46) 31.07.2017
(21) 201330543 (22) 11.03.2013
(86) 11.03.2013 WO PCT/EP2013/054885
(96) 11.03.2013 EP 13714563.7
(87) WO 2013/135632, 19.09.2013
(97) EP 2825699 B1, 07.12.2016
(30) 13.03.2012 DE 202012002588 U;
06.08.2012 DE 102012107193;
01.10.2012 DE 102012109306
(72) D'Agnone Uwe, 53773 Hennef, DE
(73) D'Agnone, Uwe,
Bonner Str. 146, 53773 Hennef, DE
(74) ZIVKO MIJATOVIC & PARTNERS, d.o.o.,
Ulica stare pravde 10, 1000 Ljubljana, SI
(54) **VLAKNASTI SESTAVEK**

---

(51) **D21H 17/00** (11) 2074259
(13) T1
(46) 31.07.2017
(21) 200731806 (22) 05.10.2007
(86) 05.10.2007 WO PCT/US2007/080513
(96) 05.10.2007 EP 07853783.4
(87) WO 2008/045770, 17.04.2008
(97) EP 2074259 B1, 22.06.2016
(30) 10.10.2006 US 850681 P;
04.10.2007 US 867113
(72) KOKKO Bruce J., Neenah, Wisconsin 54956, US;
EDWARDS Steven L., Fremont, Wisconsin 54940, US
(73) Georgia-Pacific Consumer Products LP,
133 Peachtree Street, N.E., Atlanta GA 30303, US
(74) ZIVKO MIJATOVIC & PARTNERS, d.o.o.,
Ulica stare pravde 10, 1000 Ljubljana, SI
(54) **METODA ZA PROIZVODNJO VPOJNE POLE S POVEČANIM SUHO/MOKRIM NATEZNIM KOLIČNIKOM V SMERI PREKO STROJA (CD)**

---

(51) **E01B 9/00** (11) 2984231
(13) T1
(46) 31.07.2017
(21) 201430232 (22) 10.10.2014
(86) 10.10.2014 WO PCT/EP2014/071790
(96) 10.10.2014 EP 14789201.2
(87) WO 2015/055540, 23.04.2015
(97) EP 2984231 B1, 22.03.2017
(30) 18.10.2013 DE 102013221175
(72) MIESSBACHER Herwig, A-8794 Grosslobming, AT;
REINTHALER Stephan, 8044 Graz, AT;
SCHONGRUNDNER Mario, A-8673 Ratten, AT
(73) Semperit AG Holding,
Modecenterstrasse 22, 1031 Wien, AT
(74) Patentna pisarna d.o.o.,
Čopova 14, p.p. 1725, 1001 Ljubljana, SI
(54) **KOTNA VODILNA PLOŠČA ZA PROFIL TIRNICE**

---

(51) **E01B 19/00** (11) 2870292
E01F 8/00 (13) T1
(46) 31.07.2017
(21) 201330685 (22) 05.07.2013
(86) 05.07.2013 WO PCT/AT2013/000114
(96) 05.07.2013 EP 13756281.5
(87) WO 2014/005165, 09.01.2014
(97) EP 2870292 B1, 22.03.2017
(30) 06.07.2012 AT 7492012
(72) BARNAS Alexander, A-1030 Wien, AT;
LANZ Gerald, A-1110 Wien, AT;
SCHMID Josef, A-4770 Andorf, AT
(73) Kirchdorfer Fertigteilholding GmbH,
Kirchdorfer Platz 1, 2752 Woellersdorf, AT

(74) Patentna pisarna d.o.o.,
Čopova 14, p.p. 1725, 1001 Ljubljana, SI
(54) **SESTAVNI DEL PROTIHRUPNE STENE TIRNIČNEGA TELESA**

---

(51) **E01C 7/00** (11) 2698471
(13) T1
(46) 31.07.2017
(21) 201131215 (22) 08.09.2011
(86) 08.09.2011 WO PCT/CN2011/001523
(96) 08.09.2011 EP 11863555.6
(97) EP 2698471 A1, 19.02.2014;
EP 2698471 B1, 22.03.2017
(30) 14.04.2011 CN 201110093317
(72) Chen Jui-Wen, New Taipei City, TW;
Chen Ting-Hao, New Taipei City, TW
(73) Chen, Jui-Wen,
No. 288-48, Zhongzheng Rd., Shulin Dist,
New Taipei City, TW;
Chen, Ting-Hao,
No. 288-48, Zhongzheng Rd., Shulin Dist,
New Taipei City, TW
(74) INVENTIO d.o.o.,
Dolenjska cesta 11, p.p. 2410, 1001 Ljubljana, SI
(54) **VODOPREPUSTEN IN VODOVPOJEN EKO-TLAKOVEC**

---

(51) **E02B 8/00** (11) 2917416
E02B 9/00 (13) T1
F03B 17/00 (46) 31.07.2017
F03B 11/00
E02B 5/00
(21) 201330665 (22) 19.06.2013
(86) 19.06.2013 WO PCT/SI2013/000039
(96) 19.06.2013 EP 13747534.9
(87) WO 2014/051526, 03.04.2014
(97) EP 2917416 B1, 19.04.2017
(30) 28.09.2012 SI 201200291
(72) TOS Andrej, 1000 Ljubljana, SI
(73) Artos Energija, Družba Za Energetiko d.o.o.,
Beethovnova ulica 14, 1000 Ljubljana, SI
(74) ITEM d.o.o.
Zastopniška pisarna za patente in blagovne znamke,
Resljeva 16, 1000 Ljubljana, SI
(54) **PREMIČNA MODULARNA HIDROELEKTRARNA**

---

(51) **E02D 3/00** (11) 2891750
E01C 19/00 (13) T1
(46) 31.07.2017
(21) 201530069 (22) 07.01.2015
(96) 07.01.2015 EP 15150354.7
(97) EP 2891750 A1, 08.07.2015;
EP 2891750 B1, 22.03.2017
(30) 07.01.2014 DE 202014000032 U
(72) Stehr Jurgen, 36318 Schwalmtal Storndorf, DE
(73) Stehr Baumaschinen GmbH,
Am Johannesgarten 5, 36318 Schwalmtal-Storndorf, DE
(74) Patentna pisarna d.o.o.,
Čopova 14, p.p. 1725, 1001 Ljubljana, SI
(54) **NA NOSILNI NAPRAVI NASTAVLJIVO NAMEŠČEN PLOŠČNI KOMPAKTOR**

---

(51) **E02F 3/00** (11) 3008253
E02F 5/00 (13) T1
E21C 50/00 (46) 31.07.2017
(21) 201530045 (22) 13.04.2015
(86) 13.04.2015 WO PCT/DE2015/000186
(96) 13.04.2015 EP 15734553.9
(87) WO 2015/158322, 22.10.2015
(97) EP 3008253 B1, 28.12.2016
(30) 16.04.2014 DE 102014005737
(72) Linner Georg,
83562 Rechtmehring, DE
(73) Linner, Georg,
Willerstedt 1, 83562 Rechtmehring, DE
(74) ZIVKO MIJATOVIC & PARTNERS, d.o.o.,
Ulica stare pravde 10, 1000 Ljubljana, SI
(54) **NAPRAVA ZA ZBIRANJE IN ODSTRANJEVANJE PLASTIČNIH, BLATNIH SNOVI, NAKOPIČENIH NA DNU VODA**

---

(51) **E04B 1/00** (11) 2998454
E04F 11/00 (13) T1
(46) 31.07.2017
(21) 201530062 (22) 26.08.2015
(96) 26.08.2015 EP 15182467.9
(97) EP 2998454 A1, 23.03.2016;
EP 2998454 B1, 26.04.2017
(30) 22.09.2014 DE 102014113635
(72) Heudorfer Markus, 15366 Hoppegarten, DE;
Michel Moritz, 36341 Lauterbach, DE;
Konig Christian, 38126 Braunschweig, DE;
Heyder Maximilian, 96337 Ludwigsstadt, DE;
Frank Christof, 96479 Weitramsdorf, DE
(73) Max Frank GmbH % Co. KG,
Mitterweg 1, 94339 Leiblfing, DE
(74) dr. Jure Marn, univ.dipl.inž., univ.dipl.prav.,
Ljubljanska ulica 9, 2000 Maribor, SI
(54) **GRADBENI ELEMENT ZA POVEZAVO DVEH S FUGO LOČENIH DELOV ZGRADBE**

---

(51) **E04B 2/00** (11) 1941109
E04C 1/00 (13) T1
(46) 31.07.2017
(21) 200632160 (22) 11.04.2006
(86) 11.04.2006 WO PCT/NO2006/000133
(96) 11.04.2006 EP 06733108.2
(87) WO 2006/110045, 19.10.2006
(97) EP 1941109 B1, 04.01.2017
(30) 14.04.2005 NO 20051817
(72) LUND Svein, 5600 Norheimsund, NO;
STENE Rolf Jorgen, 5132 Nyborg, NO
(73) BS1 Byggsystemer AS,
P.O.Box 153, 4558 Vanse, NO
(74) MARK-INVENTA d.o.o.,
Glinška 14, 1000 Ljubljana, SI
(54) **GRADBENI BLOK**

(51) **E04C 2/00** (11) 2791438
E04C 1/00 (13) T1
(46) 31.07.2017
(21) 201230966 (22) 22.11.2012
(86) 22.11.2012 WO PCT/EP2012/073413
(96) 22.11.2012 EP 12790554.5
(87) WO 2013/087393, 20.06.2013
(97) EP 2791438 B1, 01.03.2017
(30) 12.12.2011 EP 11192990
(72) FISCHER Oliver, A-6850 Dornbirn, AT
(73) LCT GesmbH Light & Concrete Technology,
Kuehwiesen 13a, 8181 St. Ruprecht an der Raab, AT
(74) Patentna pisarna d.o.o.,
Čopova 14, p.p. 1725, 1001 Ljubljana, SI
(54) **SVETLOBNO VODILNO TELO, KOMPOZITNO TELO S SVETLOBNIM VODILNIM TELESOM IN PA POSTOPEK ZA IZDELAVO KOMPOZITNEGA TELESA**

(51) **E04F 15/00** (11) 2227612
(13) T1
(46) 31.07.2017
(21) 200831822 (22) 17.12.2008
(86) 17.12.2008 WO PCT/EP2008/010783
(96) 17.12.2008 EP 08860859.1
(87) WO 2009/077178, 25.06.2009
(97) EP 2227612 B1, 12.04.2017
(30) 18.12.2007 DE 102007061035
(72) DURNBERGER Gerhard, 5204 Strasswalchen, AT
(73) Kaindl Flooring GmbH,
Kaindlstrasse 2, 5071 Wals, AT
(74) Patentna pisarna d.o.o.,
Čopova 14, p.p. 1725, 1001 Ljubljana, SI
(54) **OBLOŽNI PANEL IN IZ NJEGA TVORJENA OBLOGA**

(51) **E04F 19/00** (11) 2327847
(13) T1
(46) 31.07.2017
(21) 201031461 (22) 19.11.2010
(96) 19.11.2010 EP 10191840.7
(97) EP 2327847 A2, 01.06.2011;
EP 2327847 B1, 26.04.2017
(30) 26.11.2009 PL 38967709
(72) Galas Adam Slawomir, 15-245 Bialystok, PL
(73) Galas, Adam Slawomir,
Ul. Ciolkowskiego 11/5, 15-245 Bialystok, PL
(74) dr. Jure Marn, univ.dipl.inž., univ.dipl.prav.,
Ljubljanska ulica 9, 2000 Maribor, SI
(54) **PRITRDILNI SISTEM ROBNE LETVE**

(51) **E04F 21/00** (11) 2093349
(13) T1
(46) 31.07.2017
(21) 201230898 (22) 24.02.2009
(96) 24.02.2009 EP 09002550.3
(97) EP 2093349 A2, 26.08.2009;
EP 2093349 B1, 04.01.2017
(30) 25.02.2008 US 36847
(72) Rosso Aaron Charles,
Chicago Illinois 60622, US;
Myers Matthew Earle,
Naperville Illinois 60564, US;
Patel Amar Arvind,
South Barrington Illinois 60010, US;
Wascow Joseph Z.,
Mundelein Illinois 60060, US;
Oshgan Stephen M.,
Des Plaines Illinois 60016, US;
Retzke Brian A.,
Downers Grove Illinois 60516, US;
Fong Scott,
28 Jardines Crescent Causeway Bay Hong Kong, JP
(73) International Business Machines Corporation,
New Orchard Road, Armonk, NY 10504, US
(74) ZIVKO MIJATOVIC & PARTNERS, d.o.o.,
Ulica stare pravde 10, 1000 Ljubljana, SI
(54) **APARAT ZA NANAŠANJE MASE ZA KITANJE NA PAPIRNE TRAKOVE VOGALNIKOV ZIDNIH PLOŠČ**

(51) **E05B 55/00** (11) 2935733
E05B 65/00 (13) T1
E05B 15/00 (46) 31.07.2017
E05B 17/00
(21) 201330644 (22) 05.11.2013
(86) 05.11.2013 WO PCT/FI2013/051041
(96) 05.11.2013 EP 13794941.8
(87) WO 2014/096513, 26.06.2014
(97) EP 2935733 B1, 15.02.2017
(30) 19.12.2012 FI 20126335
(72) HELISTEN Mika, FI-80400 Ylamylly, FI
(73) Abloy Oy,
Wahlforssinkatu 20, 80100 Joensuu, FI
(74) Patentna pisarna d.o.o.,
Čopova 14, p.p. 1725, 1001 Ljubljana, SI
(54) **KLJUČAVNICA VRAT**

(51) **E05B 63/00** (11) 2947240
E05B 15/00 (13) T1
(46) 31.07.2017
(21) 201530034 (22) 18.05.2015
(96) 18.05.2015 EP 15168006.3
(97) EP 2947240 A1, 25.11.2015;
EP 2947240 B1, 23.11.2016
(30) 19.05.2014 AT 503512014
(72) Trummer Hannes, 8401 Kalsdorf, AT
(73) ROTO FRANK AG.,
Wilhelm-Frank-Platz 1,
70771 Leinfelden-Echterdingen, DE
(74) Patentna pisarna d.o.o.,
Čopova 14, p.p. 1725, 1001 Ljubljana, SI
(54) **KLJUČAVNICA**

(51) **E05D 15/00** (11) 2384386
(13) T1
(46) 31.07.2017
(21) 201031464 (22) 11.01.2010
(86) 11.01.2010 WO PCT/IB2010/050084
(96) 11.01.2010 EP 10701734.5

(87) WO 2010/079461, 15.07.2010
(97) EP 2384386 B1, 01.03.2017
(30) 11.01.2009 DE 102009004013;
11.01.2009 EP 09150358;
15.10.2009 EP 09173096
(72) WUESTEFELD Wolfgang, 30974 Wennigsen, DE;
MUEGGE Dirk, 31688 Nienstaedt, DE
(73) Hautau GmbH,
Wilhelm-Hautau Strasse 2, 31691 Helpsen, DE
(74) Patentna pisarna d.o.o.,
Čopova 14, p.p. 1725, 1001 Ljubljana, SI
(54) **KOMPAKTEN VOZIČEK ZA VZDOLŽNO GIBLJIVO TEŽKO KRILO**

---

(51) **E05F 5/00** (11) 2609272
(13) T1
(46) 31.07.2017
(21) 201131198 (22) 24.08.2011
(86) 24.08.2011 WO PCT/AT2011/000353
(96) 24.08.2011 EP 11764458.3
(87) WO 2012/024711, 01.03.2012
(97) EP 2609272 B1, 01.03.2017
(30) 27.08.2010 AT 14382010
(72) BRUNNMAYR Harald, A-6912 Horbranz, AT
(73) Julius Blum GmbH,
Industriestrasse 1, 6973 Hoechst, AT
(74) Patentna pisarna d.o.o.,
Čopova 14, p.p. 1725, 1001 Ljubljana, SI
(54) **POHIŠTVENI ŠARNIR**

---

(51) **E21C 35/00** (11) 2307669
(13) T1
(46) 31.07.2017
(21) 200831811 (22) 28.07.2008
(86) 28.07.2008 WO PCT/EP2008/006204
(96) 28.07.2008 EP 08785154.9
(87) WO 2010/012286, 04.02.2010
(97) EP 2307669 B1, 22.02.2017
(72) HACKELBORGER Bernhard, 44579 Castrop-Rauxel, DE;
MAVROUDIS Fiona, 52078 Aachen, DE;
WINKEL Reik, 52074 Aachen, DE;
NIENHAUS Karl, 4730 Raeren, BE
(73) Eickhoff Bergbautechnik HmbH,
Hunscheidtstrasse 176, 44789 Bochum, DE
(74) Patentna pisarna d.o.o.,
Čopova 14, p.p. 1725, 1001 Ljubljana, SI
(54) **POSTOPEK ZA KRMILJENJE REZALNEGA ODKOPNEGA STROJA**

---

(51) **F04C 2/00** (11) 2916007
(13) T1
(46) 31.07.2017
(21) 201430210 (22) 02.12.2014
(96) 02.12.2014 EP 14195862.9
(97) EP 2916007 A1, 09.09.2015;
EP 2916007 B1, 15.02.2017
(30) 25.02.2014 DE 102014102390
(72) Metz Jurgen, 90537 Feucht, DE;
Zemanek Kris, 91207 Lauf an der Pegnitz, DE
(73) Leistritz Pumpen GmbH,
Markgrafenstrasse 29-39, 90459 Nuernberg, DE
(74) MARK-INVENTA d.o.o.,
Glinška 14, 1000 Ljubljana, SI
(54) **VIJAČNA VRETENSKA ČRPALKA**

---

(51) **F15B 15/00** (11) 3029338
(13) T1
(46) 31.07.2017
(21) 201530057 (22) 25.11.2015
(96) 25.11.2015 EP 15196317.0
(97) EP 3029338 A1, 08.06.2016;
EP 3029338 B1, 22.03.2017
(30) 01.12.2014 IT TO20140997
(72) PARADISO Pier Paolo, 55016 Porcari (Lucca), IT;
BORSELLI Marco, 55016 Porcari (Lucca), IT;
BATISTONI Nicola, 55016 Porcari (Lucca), IT;
VETTORI Stefano, 55016 Porcari (Lucca), IT;
NICOLINI Anselmo, 55016 Porcari (Lucca), IT
(73) Rotork Fluid Systems S.r.l.,
Via Padre Jacques Hamel 138 B, 55016 Porcari(LU), IT
(74) MARK-INVENTA d.o.o.,
Glinška 14, 1000 Ljubljana, SI
(54) **NAPRAVA ZA AKTIVIRANJE VENTILA Z GONILNO ROČICO Z MODULARNO ZGRADBO**

---

(51) **F16B 11/00** (11) 2567103
C09J 5/00 (13) T1
H01L 23/00 (46) 31.07.2017
H05K 3/00
H01L 21/00
(21) 201131117 (22) 03.05.2011
(86) 03.05.2011 WO PCT/IB2011/001349
(96) 03.05.2011 EP 11738478.4
(87) WO 2011/138674, 10.11.2011
(97) EP 2567103 B1, 30.11.2016
(30) 03.05.2010 US 330577 P
(72) HANSEL Mathias, 79595 Rummingen, DE;
LE PABIC Herbert, F-68000 Colmar, FR;
KOELBERT Emilien, F-68740 Munchhouse, FR
(73) A. Raymond et Cie,
115, cours Berriat, 2+38000 Grenoble, FR;
Haensel Mathias,
A Blauenblick 4, 79595 Rummingen, DE;
Le Pabic, Herbert,
3 Rue Berthe Molly, 68000 Colmar, FR;
Koelbert Emilien,
23 rue de Mulhouse, 68740 Munchhouse, FR
(74) Patentna pisarna d.o.o.,
Čopova 14, p.p. 1725, 1001 Ljubljana, SI
(54) **POSTOPEK IN NAPRAVA ZA POLAGANJE LEPILNEGA ELEMENTA NA MATRICO**

(51) **F16B 12/00** (11) 2664806
F25D 1/00 (13) T1
F16B 2/00 (46) 31.07.2017
F25D 23/00
(21) 201330655 (22) 15.05.2013
(96) 15.05.2013 EP 13167945.8
(97) EP 2664806 A2, 20.11.2013;
EP 2664806 B1, 22.02.2017
(30) 15.05.2012 DE 102012009588
(72) Exner Helmut, 92268 Etzelwang, DE
(73) Exner GmbH & Co. KG,
Am Radweg 115, 92268 Etzelwang, DE
(74) INVENTIO d.o.o.,
Dolenjska cesta 11, p.p. 2410, 1001 Ljubljana, SI
(54) **VTIČNI-ZASKOČNI SISTEM ZA HLADILNE OMARE**

(51) **F23H 7/00** (11) 2771615
(13) T1
(46) 31.07.2017
(21) 201230962 (22) 16.10.2012
(86) 16.10.2012 WO PCT/EP2012/070520
(96) 16.10.2012 EP 12783908.2
(87) WO 2013/060605, 02.05.2013
(97) EP 2771615 B1, 15.03.2017
(30) 24.10.2011 DE 102011085137
(72) PENSKI Konstantin, 74889 Sinsheim, DE
(73) Dieffenbacher GmbH Maschinen- und Anlagenbau,
Heilbronner Strasse 20, 75031 Eppingen, DE
(74) Marjan Pipan, inž. el.,
Kotnikova 5, 1000 Ljubljana, SI
(54) **ZGOREVALNA REŠETKA, KI SESTOJI IZ REŠETNIC, IN POSTOPEK MONTAŽE IN DEMONTAŽE REŠETNIC V ZGOREVALNO REŠETKO IN IZ NJE**

(51) **F23K 5/00** (11) 2904319
F23N 5/00 (13) T1
(46) 31.07.2017
(21) 201330658 (22) 30.09.2013
(86) 30.09.2013 WO PCT/IB2013/059000
(96) 30.09.2013 EP 13812089.4
(87) WO 2014/053981, 10.04.2014
(97) EP 2904319 B1, 22.03.2017
(30) 01.10.2012 IT MI20121633
(72) BESATI Davide, I-28061 Biandrate NO, IT;
DUGNANI Massimo, I-28100 Novara NO, IT;
PEDRETTI Luca, I-28040 Dormelletto NO, IT;
TAPPA Mauro, I-27030 Confienza PV, IT;
VALZI Giuseppe, deceased, IT
(73) Defendi Italy S.r.l.,
Via Direttissima del Conero, 29, 60021 Camerano, IT
(74) Patentna pisarna d.o.o.,
Čopova 14, p.p. 1725, 1001 Ljubljana, SI
(54) **TERMOSTATSKI VENTIL**

(51) **F23N 1/00** (11) 2912377
F23N 5/00 (13) T1
(46) 31.07.2017
(21) 201330678 (22) 22.10.2013
(86) 22.10.2013 WO PCT/IB2013/059530
(96) 22.10.2013 EP 13821953.0
(87) WO 2014/064605, 01.05.2014
(97) EP 2912377 B1, 22.03.2017
(30) 26.10.2012 IT MI20121823
(72) BESATI Davide, I-28061 Biandrate NO, IT;
DUGNANI Massimo, I-28100 Novara NO, IT;
PEDRETTI Luca, I-28040 Dormelletto NO, IT;
TAPPA Mauro, I-27030 Confienza PV, IT
(73) Defendi Italy S.r.l.,
Via Direttissima del Conero, 29,, 60021 Camerano, IT
(74) Patentna pisarna d.o.o.,
Čopova 14, p.p. 1725, 1001 Ljubljana, SI
(54) **TERMOSTATSKI VENTIL**

(51) **F24J 2/00** (11) 2564129
C23C 14/00 (13) T1
(46) 31.07.2017
(21) 201031489 (22) 28.04.2010
(86) 28.04.2010 WO PCT/FI2010/050342
(96) 28.04.2010 EP 10850610.6
(87) WO 2011/135152, 03.11.2011
(97) EP 2564129 B1, 12.04.2017
(72) ANDRITSCHKY Martin, PT-4715-190 Braga, PT;
REBOUTA Luis Manuel Fernandes,
PT-4715-566 Braga, PT;
PISCHOW Kaj A., FI-50100 Mikkeli, FI
(73) Savo-Solar OY,
Insinoorinkatu 7, 50100 Mikkeli, FI
(74) Patentna pisarna d.o.o.,
Čopova 14, p.p. 1725, 1001 Ljubljana, SI
(54) **POSTOPEK ZA IZDELAVO TOPLOTNEGA ABSORBERJA**

(51) **F28D 9/00** (11) 2225525
F28F 3/00 (13) T1
B23K 1/00 (46) 31.07.2017
(21) 200831810 (22) 17.12.2008
(86) 17.12.2008 WO PCT/EP2008/067431
(96) 17.12.2008 EP 08865532.9
(87) WO 2009/080565, 02.07.2009
(97) EP 2225525 B1, 26.04.2017
(30) 21.12.2007 SE 0702872
(72) KRANTZ Joakim, 241 32 ESLOV, SE;
WALTER Kristian, 240 13 Genarp, SE
(73) Alfa Laval Corporate AB,
PO Box 73, 221 00 Lund, SE
(74) Marjan Pipan, inž. el.,
Kotnikova 5, 1000 Ljubljana, SI
(54) **TOPLOTNI IZMENJEVALNIK**

(51) **F28D 9/00** (11) 2909561
F28D 7/00 (13) T1
F28F 13/00 (46) 31.07.2017
F28F 3/00
(21) 201330668 (22) 14.10.2013
(86) 14.10.2013 WO PCT/SE2013/051199
(96) 14.10.2013 EP 13785668.8
(87) WO 2014/065742, 01.05.2014
(97) EP 2909561 B1, 26.04.2017
(30) 22.10.2012 SE 1251193

(72) BLOMGREN Ralf, SE-239 41 Falsterbo, SE
(73) Alfa Laval Corporate AB,
PO Box 73, 221 00 Lund, SE
(74) Marjan Pipan, inž. el.,
Kotnikova 5, 1000 Ljubljana, SI
(54) **PLOŠČA POLŠČNEGA TOPLOTNEGA IZMENJEVALNIKA IN PLOŠČNI TOPLOTNI IZMENJEVALNIK**

---

(51) **F28F 3/00** (11) 2957851
F28F 9/00 (13) T1
F28D 9/00 (46) 31.07.2017
(21) 201430225 (22) 18.06.2014
(96) 18.06.2014 EP 14172928.5
(97) EP 2957851 A1, 23.12.2015;
EP 2957851 B1, 03.05.2017
(72) Blomgren Fredrik, SE-217 43 Malmo, SE
(73) Alfa Laval Corporate AB,
PO Box 73, 221 00 Lund, SE
(74) Marjan Pipan, inž. el.,
Kotnikova 5, 1000 Ljubljana, SI
(54) **PLOŠČA ZA PRENOS TOPLOTE IN PLOŠČNI TOPLOTNI IZMENJEVALEC, KI VSEBUJE TAKŠNO PLOŠČO ZA PRENOS TOPLOTE**

---

(51) **F42C 17/00** (11) 2390618
(13) T1
(46) 31.07.2017
(21) 201131163 (22) 20.05.2011
(96) 20.05.2011 EP 11166830.7
(97) EP 2390618 A1, 30.11.2011;
EP 2390618 B1, 15.03.2017
(30) 26.05.2010 IT TO20100439
(72) Chiappini Andrea, 19136, La Spezia, IT;
Biselli Gianluca, 19136, La Spezia, IT
(73) LEONARDO S.P.A.,
Piazza Monte Grappa, 4, 00195 Roma, IT
(74) ZIVKO MIJATOVIC & PARTNERS, d.o.o.,
Ulica stare pravde 10, 1000 Ljubljana, SI
(54) **MEHANIZEM ZA NASTAVITEV VŽIGALNIKA**

---

(51) **G01H 9/00** (11) 2635875
G01M 3/00 (13) T1
G01M 5/00 (46) 31.07.2017
G01M 7/00
(21) 201131167 (22) 03.11.2011
(86) 03.11.2011 WO PCT/DK2011/050415
(96) 03.11.2011 EP 11837602.9
(87) WO 2012/059108, 10.05.2012
(97) EP 2635875 B1, 22.02.2017
(30) 05.11.2010 DK 201001005
(72) HANSEN Henrik Roland, DK-3550 Slangerup, DK;
HOJSGAARD Lars, DK-4621 Gadstrup, DK;
MAIWALD Dirk, 52457 Aldenhoven, DE
(73) NKT Cables Group A/S,
Vibeholms Alle 25, 2605 Brondby, DK;
Energinet.dk,
Tonne Kjaersvej 65, 7000 Fredericia, DK
(74) ZIVKO MIJATOVIC & PARTNERS, d.o.o.,
Ulica stare pravde 10, 1000 Ljubljana, SI
(54) **SISTEM ZA NADZOR INTEGRITETE IN METODA ZA NADZOR INTEGRITETE STACIONARNE STRUKTURE**

---

(51) **G01K 13/00** (11) 2352975
G01K 11/00 (13) T1
(46) 31.07.2017
(21) 200931685 (22) 13.11.2009
(86) 13.11.2009 WO PCT/EP2009/065113
(96) 13.11.2009 EP 09752180.1
(87) WO 2010/060813, 03.06.2010
(97) EP 2352975 B1, 03.05.2017
(30) 25.11.2008 EP 08425748
(72) MASCIAMBRUNI Roberto, I-65124 Pescara, IT
(73) Aziende Chimiche Riunite Angelini Francesco
A.C.R.A.F. S.p.A.,
Viale Amelia, 70, 00181 Roma, IT
(74) Patentna pisarna d.o.o.,
Čopova 14, p.p. 1725, 1001 Ljubljana, SI
(54) **EMBALAŽNI MATERIAL ZA FARMACEVTSKI PROIZVOD**

---

(51) **G01N 27/00** (11) 2533039
(13) T1
(46) 31.07.2017
(21) 200831782 (22) 24.04.2008
(96) 24.04.2008 EP 12171287.1
(97) EP 2533039 A1, 12.12.2012;
EP 2533039 B1, 01.03.2017
(72) RAPP Erdmann, 39114 Magdeburg, DE;
BOHNE Jana, 35279 Neustadt, DE;
REICHL Udo, 39104 Magdeburg, DE;
BOHNE Christian, 35279 Neustadt, DE
(73) Max-Planck-Gesellschaft zur Foerderung der
Wissenschaften e.V.,
Hofgartenstrasse 8, 80539 Muenchen, DE
(74) ZIVKO MIJATOVIC & PARTNERS, d.o.o.,
Ulica stare pravde 10, 1000 Ljubljana, SI
(54) **METODA ZA SAMODEJNO PREPOZNAVANJE Z VISOKO ZMOGLJIVOSTJO OGLJIKOVIH HIDRATOV IN VZORCEV SESTAVE MEŠANICE OGLJIHOVIH HIDRATOV, KOT TUDI SISTEMI ZANJE**

---

(51) **G01N 33/00** (11) 2376915
(13) T1
(46) 31.07.2017
(21) 200931646 (22) 31.12.2009
(86) 31.12.2009 WO PCT/US2009/069941
(96) 31.12.2009 EP 09837207.1
(87) WO 2010/078511, 08.07.2010
(97) EP 2376915 B1, 29.03.2017
(30) 02.01.2009 US 142291 P;
27.03.2009 US 164365 P;
29.12.2009 US 649094
(72) CRAWFORD Brett E., Poway California 92064, US;
BROWN Jillian R., Poway California 92064, US;
GLASS Charles A., San Diego California 92131, US

(73) BioMarin Pharmaceutical Inc.,
105 Digital Drive, Novato, CA 94949, US
(74) ZIVKO MIJATOVIC & PARTNERS, d.o.o.,
Ulica stare pravde 10, 1000 Ljubljana, SI
(54) **METODA ZA DIAGNOSTICIRANJE MPS IIIB MOTNJE**

---

(51) **G01N 33/00** (11) 2760479
A61K 31/00 (13) T1
(46) 31.07.2017
(21) 201230985 (22) 09.03.2012
(86) 09.03.2012 WO PCT/US2012/028620
(96) 09.03.2012 EP 12835407.3
(87) WO 2013/048558, 04.04.2013
(97) EP 2760479 B1, 03.05.2017
(30) 30.09.2011 US 201161542100 P;
29.11.2011 US 201161564668 P
(72) SCHARSCHMIDT Bruce,
San Francisco California 94127, US;
MOKHTARANI Masoud,
Walnut Creek California 94598, US
(73) Horizon Therapeutics, LLC,
150 S. Saunders Rd., Lake Forest, IL 60045, US
(74) Patentna pisarna d.o.o.,
Čopova 14, p.p. 1725, 1001 Ljubljana, SI
(54) **ZDRAVILO, KI ODSTRANJUJE DUŠIK, ZA UPORABO V POSTOPKU ZDRAVLJENJA MOTNJE RETENCIJE DUŠIKA**

---

(51) **G01R 33/00** (11) 2936181
B06B 1/00 (13) T1
(46) 31.07.2017
(21) 201330656 (22) 23.12.2013
(86) 23.12.2013 WO PCT/AT2013/050263
(96) 23.12.2013 EP 13828904.6
(87) WO 2014/094029, 26.06.2014
(97) EP 2936181 B1, 22.02.2017
(30) 21.12.2012 AT 506202012
(72) BORZ Markus, A-4611 Buchkirchen, AT;
FUREDER-KITZMULLER Friedrich, A-4048 Puchenau, AT;
HASLMAYR Michael, A-4048 Puchenau, AT;
SCHUSTER Stefan, A-4470 Enns, AT
(73) Voestalpine Stahl GmbH,
Voestalpine-Strasse 3, 4020 Linz, AT
(74) Patentna pisarna d.o.o.,
Čopova 14, p.p. 1725, 1001 Ljubljana, SI
(54) **POSTOPEK IN NAPRAVA ZA DOLOČANJE MAGNETNIH ZNAČILNOSTI PAKETA LAMEL**

---

(51) **G05D 23/00** (11) 2217985
(13) T1
(46) 31.07.2017
(21) 200831819 (22) 03.12.2008
(86) 03.12.2008 WO PCT/DK2008/000427
(96) 03.12.2008 EP 08857393.6
(87) WO 2009/071084, 11.06.2009
(97) EP 2217985 B1, 17.05.2017
(30) 05.12.2007 DE 102007058496
(72) MOLBAEK Jens Jorgen, 6430 Nordborg, DK
(73) Danfoss A/S,
6430 Nordborg, DK
(74) ZIVKO MIJATOVIC & PARTNERS, d.o.o.,
Ulica stare pravde 10, 1000 Ljubljana, SI
(54) **AKTUATOR TERMOSTATSKEGA VENTILA**

---

(51) **H01H 37/00** (11) 2783380
(13) T1
(46) 31.07.2017
(21) 201230976 (22) 20.11.2012
(86) 20.11.2012 WO PCT/EP2012/073066
(96) 20.11.2012 EP 12797790.8
(87) WO 2013/076059, 30.05.2013
(97) EP 2783380 B1, 08.03.2017
(30) 22.11.2011 DE 102011119637
(72) Hofsaess Marcel P., 99706 Sondershausen, DE
(73) Hofsaess, Marcel P.,
Jechaburger Weg 56, 99706 Sondershausen, DE
(74) Patentna pisarna d.o.o.,
Čopova 14, p.p. 1725, 1001 Ljubljana, SI
(54) **TEMPERATURNO ODVISNI STIKALNI MEHANIZEM**

---

(51) **H01H 71/00** (11) 2274760
(13) T1
(46) 31.07.2017
(21) 200931666 (22) 12.03.2009
(86) 12.03.2009 WO PCT/EP2009/052907
(96) 12.03.2009 EP 09730964.5
(87) WO 2009/124820, 15.10.2009
(97) EP 2274760 B1, 19.04.2017
(30) 11.04.2008 DE 202008005085 U
(72) KASPER Norbert, 32756 Detmold, DE
(73) Weidmueller Interface GmbH & Co.KG,
Klingenbergstrasse 16, 32758 Detmold, DE
(74) Patentna pisarna d.o.o.,
Čopova 14, p.p. 1725, 1001 Ljubljana, SI
(54) **ELEKTRIČNO VEZJE S SREDSTVOM ZA SIGNALIZIRANJE**

---

(51) **H01M 10/00** (11) 2421081
(13) T1
(46) 31.07.2017
(21) 201131212 (22) 19.08.2011
(96) 19.08.2011 EP 11178046.6
(97) EP 2421081 A1, 22.02.2012;
EP 2421081 B1, 15.03.2017
(30) 20.08.2010 GB 201013977
(72) Blanc Pierre, 1400 Yverdon-les-Bains, CH;
Buqa Hilmi, 1400 Yverdon-les-Bains, CH;
Pettinger Karl-Heinz, 1400 Yverdon-les-Bains, CH
(73) Leclanche S.A.,
42 Avenue des Sports, 1400 Yverdon-les-Bains, CH
(74) Patentna pisarna d.o.o.,
Čopova 14, p.p. 1725, 1001 Ljubljana, SI
(54) **POSTOPEK IZDELAVE LITIJ-IONSKIH CELIC VELIKEGA FORMATA**

(51) **H01R 13/00** (11) 2880725
H01T 4/00 (13) T1
(46) 31.07.2017
(21) 201330660 (22) 31.07.2013
(86) 31.07.2013 WO PCT/SI2013/000047
(96) 31.07.2013 EP 13773435.6
(87) WO 2014/021789, 06.02.2014
(97) EP 2880725 B1, 08.03.2017
(30) 31.07.2012 SI 201200247
(72) VEKOSLAV Matanovic, 1430 Hrastnik, SI
(73) CRDCE d.o.o.,
Stegne 25A, 1000 Ljubljana, SI
(74) PATENTNI BIRO AF d.o.o.,
Kotnikova ulica 32, p.p. 2706, 1001 Ljubljana, SI
(54) **MEHANSKO KODIRAN MEHANIZEM ZA PREPREČITEV NAPAČNE VSTAVITVE IZTAKLJIVEGA MODULA V PODNOŽJE PRENAPETOSTNE ZAŠČITE ODVISNOSTI OD NAPETOSTI**

(51) **H01T 4/00** (11) 2432089
H01R 9/00 (13) T1
H01R 13/00 (46) 31.07.2017
(21) 201131197 (22) 18.08.2011
(96) 18.08.2011 EP 11006746.9
(97) EP 2432089 A2, 21.03.2012;
EP 2432089 B1, 15.03.2017
(30) 20.09.2010 DE 202010012860 U;
07.03.2011 DE 102011013300
(72) Oberreich Sebastian, 45527 Hattingen, DE;
Holterhoff Martin, 58710 Menden, DE;
Ogorek Udo, 59077 Hamm, DE;
Schmidt Olaf, 59494 Soest, DE;
Trinkwald Jurgen, 58708 Menden, DE;
Eckardt Jorg, 58710 Menden, DE
(73) OBO Bettermann GmbH & Co. KG,
Hueingser Ring 52, 58710 Menden, DE
(74) Patentna pisarna d.o.o.,
Čopova 14, p.p. 1725, 1001 Ljubljana, SI
(54) **KOMBINACIJA NAPRAV ZA ZAŠČITO PRED PRENAPETOSTMI**

(51) **H04L 1/00** (11) 3063891
(13) T1
(46) 31.07.2017
(21) 201430256 (22) 31.10.2014
(86) 31.10.2014 WO PCT/US2014/063379
(96) 31.10.2014 EP 14799088.1
(87) WO 2015/066449, 07.05.2015
(97) EP 3063891 B1, 03.05.2017
(30) 01.11.2013 US 201361899121 P;
30.10.2014 US 201414528520
(72) MERLIN Simone, San Diego, California 92121, US;
BARRIAC Gwendolyn Denise,
San Diego, California 92121, US;
SAMPATH Hemanth, San Diego, California 92121, US
(73) QUALCOMM INCORPORATED,
5775 Morehouse Drive, San Diego, CA 92121-1714, US
(74) Patentna pisarna d.o.o.,
Čopova 14, p.p. 1725, 1001 Ljubljana, SI
(54) **PROTOKOLI ZA IZMENJAVO VEČUPORABNIŠKIH OKVIROV**

(51) **H04L 25/00** (11) 2257008
H04B 7/00 (13) T1
H04L 5/00 (46) 31.07.2017
H04W 52/00
(21) 200432397 (22) 13.12.2004
(96) 13.12.2004 EP 10177176.4
(97) EP 2257008 A2, 01.12.2010;
EP 2257008 B1, 26.04.2017
(30) 17.12.2003 US 530860 P;
09.12.2004 US 9824
(72) Walton Jay, San Diego, CA 92121-1714, US;
Ketchum John W., San Diego, CA 92121-1714, US;
Wallace Mark S., San Diego, CA 92121-1714, US;
Howard Steven J., San Diego, CA 92121-1714, US
(73) QUALCOMM INCORPORATED,
5775 Morehouse Drive, R-132 D,
San Diego, CA 92121-1714, US
(74) Patentna pisarna d.o.o.,
Čopova 14, p.p. 1725, 1001 Ljubljana, SI
(54) **POSTOPEK IN ODDAJNIK ZA RAZPRŠENO ODDAJANJE S PROSTORSKO RAZPRŠITVIJO V VEČANTENSKEM KOMUNIKACIJSKEM SISTEMU**

(51) **H04N 19/00** (11) 2827593
(13) T1
(46) 31.07.2017
(21) 200931683 (22) 10.04.2009
(96) 10.04.2009 EP 14184120.5
(97) EP 2827593 A1, 21.01.2015;
EP 2827593 B1, 17.05.2017
(30) 10.04.2008 US 44023 P;
10.04.2008 US 44020 P;
11.04.2008 US 44240 P;
30.05.2008 US 57373 P;
08.04.2009 US 420292
(72) Ye Yan, San Diego, CA California 92121-1714, US;
Karczewicz Marta, San Diego,
CA California 92121-1714, US
(73) Qualcomm Incorporated,
5775 Morehouse Drive, San Diego, CA 92121-1714, US
(74) Patentna pisarna d.o.o.,
Čopova 14, p.p. 1725, 1001 Ljubljana, SI
(54) **INTERPOLACIJI PODOBNO FILTRIRANJE POLOŽAJEV CELOŠTEVILČNIH SLIKOVNIH TOČK PRI KODIRANJU VIDEA**

(51) **H04N 19/00** (11) 2953355
G06F 17/00 (13) T1
(46) 31.07.2017
(21) 201131217 (22) 30.09.2011
(96) 30.09.2011 EP 15173605.5
(97) EP 2953355 A1, 09.12.2015;
EP 2953355 B1, 14.06.2017
(30) 30.09.2010 US 388264 P;
22.12.2010 US 201061426479 P;
12.01.2011 US 201161431909 P;
09.03.2011 US 201161450775 P
(72) ALSHIN Alexander, Gyeonggi-do, KR;
ALSHINA Elena, Gyeonggi-do, KR;
CHEN Jianle, Gyeonggi-do, KR;
SHLYAKHOV Nikolay, Gyeonggi-do, KR;
HONG Yoon-Mi, Seoul, KR;
HAN Woo-Jin, Gyeonggi-do, KR

(73) Samsung Electronics Co., Ltd,
129, Samsung-ro, Yeongtong-gu, Suwon-si,
Gyeonggi-do 443-742, KR
(74) MARK-INVENTA d.o.o.,
Glinška 14, 1000 Ljubljana, SI
(54) **NAPRAVA ZA INTERPOLIRANJE PODOB Z UPORABO GLADILNEGA INTERPOLACIJSKEGA FILTRA**

---

(51) **H04N 19/00** (11) 2999227
(13) T1
(46) 31.07.2017
(21) 201131209 (22) 05.04.2011
(96) 05.04.2011 EP 15191967.7
(97) EP 2999227 A1, 23.03.2016;
EP 2999227 B1, 07.06.2017
(30) 05.04.2010 KR 20100031143
(72) ALSHIN Alexander, 443-744 Gyeonggi-do, KR;
ALSHINA Elena, 443-744 Gyeonggi-do, KR;
SHLYAKHOV Nikolay, 443-817 Gyeonggi-do, KR
(73) Samsung Electronics Co., Ltd,
129, Samsung-ro, Yeongtong-gu,,
Suwon-si, Gyeonggi-do 16677, KR
(74) MARK-INVENTA d.o.o.,
Glinška 14, 1000 Ljubljana, SI
(54) **POSTOPEK IN NAPRAVA ZA KODIRANJE VIDEA S KOMPENZACIJO ZA VREDNOST SLIKOVNIH PIK V SKLADU S SKUPINAMI SLIKOVNIH PIK IN POSTOPEK IN NAPRAVA ZA DEKODIRANJE VIDEA NA ENAK NAČIN**

---

(51) **H04R 1/00** (11) 2859736
(13) T1
(46) 31.07.2017
(21) 201330614 (22) 07.06.2013
(86) 07.06.2013 WO PCT/US2013/044646
(96) 07.06.2013 EP 13799996.7
(87) WO 2013/184992, 12.12.2013
(97) EP 2859736 B1, 29.03.2017
(30) 07.06.2012 US 201261656658 P
(72) MURRAY Jimmy Lee, Orlando, FL 32822, US
(73) JDA Technology LLC,
7805 Captain Morgan Blvd., Orlando, Florida 32822, US
(74) dr. Jure Marn, univ.dipl.inž., univ.dipl.prav.,
Ljubljanska ulica 9, 2000 Maribor, SI
(54) **OHIŠJE ZVOČNIKA S POVEZAVAMI**

---

(51) **H04R 1/00** (11) 2896218
H04R 9/00 (13) T1
(46) 31.07.2017
(21) 201330635 (22) 16.09.2013
(86) 16.09.2013 WO PCT/HU2013/000094
(96) 16.09.2013 EP 13774496.7
(87) WO 2014/045070, 27.03.2014
(97) EP 2896218 B1, 15.03.2017
(30) 17.09.2012 HU P1200534
(72) PAPP Gergely, H6768 Baks, HU
(73) Magyar Innovacios Szoevetseg,
Arpad Fejedelem utja 79, 1036 Budapest, HU;
Novinex Innovacio es Kutatas-Hasznosito Iroda,
Budafoki ut 91, 1117 Budapest, HU;
Papp Gergely, Koeztarsasag u. 9, 6768 Baks, HU
(74) Marjan Pipan, inž. el.,
Kotnikova 5, 1000 Ljubljana, SI
(54) **KOAKSIALNA UREDITEV ZVOČNIKA**

---

(51) **H04W 4/00** (11) 3011767
H04L 29/00 (13) T1
(46) 31.07.2017
(21) 201430201 (22) 17.06.2014
(86) 17.06.2014 WO PCT/IB2014/062305
(96) 17.06.2014 EP 14741954.3
(87) WO 2014/203168, 24.12.2014
(97) EP 3011767 B1, 22.03.2017
(30) 17.06.2013 EP 13425084
(72) LUCANO Daniele c/o Giampaolo Perfetto,
Via Tiburtina km 12, 400 00131 Roma, IT;
OLIVIERI Claudia c/o Giampaolo Perfetto,
Via Tiburtina km 12, 400 00131 Roma, IT;
PIZZORNO Marco c/o Giampaolo Perfetto,
Via Tiburtina km 12, 400 00131 Roma, IT
(73) LEONARDO S.p.A.,
Piazza Monte Grappa 4, 00195 Roma, IT
(74) ZIVKO MIJATOVIC & PARTNERS, d.o.o.,
Ulica stare pravde 10, 1000 Ljubljana, SI
(54) **SIP PODALJŠEK ZA DMR MREŽE, KI SE UJEMA S PMR LASTNOSTMI**

---

(51) **H04W 68/00** (11) 2186368
H04W 52/00 (13) T1
(46) 31.07.2017
(21) 200831815 (22) 02.09.2008
(86) 02.09.2008 WO PCT/US2008/075044
(96) 02.09.2008 EP 08829344.4
(87) WO 2009/032818, 12.03.2009
(97) EP 2186368 B1, 08.03.2017
(30) 04.09.2007 US 969866 P;
31.07.2008 US 183928
(72) KITAZOE Masato, San Diego, California 92121-1714, US
(73) QUALCOMM INCORPORATED,
5775 Morehouse Drive, San Diego, CA 92121-1714, US
(74) Patentna pisarna d.o.o.,
Čopova 14, p.p. 1725, 1001 Ljubljana, SI
(54) **KLICANJE UPORABNIŠKIH NAPRAV V BREZŽIČNEM DOSTOPOVNEM OMREŽJU**

---

(51) **H05B 33/00** (11) 2405716
(13) T1
(46) 31.07.2017
(21) 201031485 (22) 09.07.2010
(96) 09.07.2010 EP 10007123.2
(97) EP 2405716 A1, 11.01.2012;
EP 2405716 B1, 19.04.2017
(72) Muller Otto, 73344 Gruibingen, DE
(73) odelo GmbH,
Hedelfinger Strasse 137, 70329 Stuttgart, DE
(74) Patentna pisarna d.o.o.,
Čopova 14, p.p. 1725, 1001 Ljubljana, SI
(54) **SVETILNO SREDSTVO IN POSTOPEK ZA NJEGOVO ELEKTRIČNO NAPAJANJE**

Kazalo po kodah MPK

Vrstica kazala vsebuje v prvem stolpcu (51) - kodo po MPK, v drugem (51) - prvo kodo po MPK, v tretjem pa (11) - objavno številko in (13) - vrsto dokumenta (**A** - patent, **A2** - patent s skrajšanim trajanjem, **B,B2** - patent s spremenjenimi zahtevki, **T1** - prevod zahtevkov evropskega patenta, **T2,T4** - prevod spremenjenih zahtevkov evropskega patenta). Podatki v drugem in tretjem stolpcu dajo reference na bibliografske zapise v razdelkih **Patenti (A)**, **Patenti s skrajšanim trajanjem (A2)**, **Patenti s spremenjenimi zahtevki (B,B2)** in **Prevodi zahtevkov evropskih patentov (T1,T2,T4)**.

(51)	(51) - prva	(11,13)
A01B 15/00	A01B 23/00	2966954 T1
A01B 23/00	A01B 23/00	2966954 T1
A01B 63/00	A01B 63/00	2629597 T1
A01D 43/00	A01D 43/00	2848111 T1
A01D 67/00	A01B 63/00	2629597 T1
A01G 1/00	A01G 3/00	2934088 T1
A01G 3/00	A01G 3/00	2934088 T1
A01H 3/00	A01N 43/00	2358194 T1
A01H 5/00	A01H 5/00	2503873 T1
"	A01H 5/00	2525650 T1
"	C12N 15/00	2308976 T2
"	C12N 15/00	2308977 T2
A01H 17/00	A01N 43/00	2358194 T1
A01K 67/00	A01K 67/00	2859793 T1
"	A61K 38/00	2561069 T1
A01N 3/00	A01N 25/00	2020177 T1
"	A01N 3/00	2976946 T1
A01N 25/00	A01N 25/00	2020177 T1
"	A01N 25/00	2429284 T1
"	A01N 3/00	2976946 T1
"	A01N 47/00	1858330 T1
"	A01P 13/00	1998622 T1
"	C07C 45/00	2144863 T1
A01N 27/00	A01N 25/00	2020177 T1
"	A01N 3/00	2976946 T1
A01N 35/00	A01P 3/00	2205096 T1
"	C07C 45/00	2144863 T1
A01N 37/00	A01P 3/00	2205096 T1
A01N 43/00	A01N 43/00	2358194 T1
"	A01P 3/00	2205096 T1
"	C07D 498/00	2549870 T1
A01N 47/00	A01N 47/00	1858330 T1
"	A01P 13/00	1998622 T1
A01N 49/00	A01N 25/00	2429284 T1
A01N 55/00	A01N 25/00	2429284 T1
A01N 63/00	A01N 43/00	2358194 T1
A01N 65/00	A01N 25/00	2429284 T1
"	A01N 65/00	2178380 T1
A01P 1/00	A01N 65/00	2178380 T1
"	C07C 45/00	2144863 T1
A01P 3/00	A01N 65/00	2178380 T1
"	A01P 3/00	2205096 T1
A01P 13/00	A01N 47/00	1858330 T1
"	A01P 13/00	1998622 T1
A01P 21/00	A01N 25/00	2020177 T1
A22C 7/00	A22C 7/00	2101589 T1
A22C 13/00	A22C 13/00	2079315 T1
A23B 7/00	A01N 3/00	2976946 T1
A23J 1/00	A23J 1/00	2914122 T1
A23K 10/00	A23J 1/00	2914122 T1
A23K 20/00	A23J 1/00	2914122 T1
A23K 50/00	A23J 1/00	2914122 T1
A23L 3/00	A01N 3/00	2976946 T1
A23L 13/00	A22C 7/00	2101589 T1
A23L 33/00	A61K 31/00	2241196 T2
"	C12N 1/00	2861086 T1
A23N 15/00	A23N 15/00	3058834 T1
A23P 10/00	C12N 1/00	2861086 T1
A23P 30/00	C12N 1/00	2861086 T1
A24F 47/00	A24F 47/00	2519121 T1
A41C 1/00	A61H 9/00	2827826 T1
A43B 13/00	A43B 13/00	2361521 T1
A43C 15/00	A43B 13/00	2361521 T1
A45C 11/00	A45C 11/00	2434922 T1
A47C 7/00	A47C 17/00	2981194 T1
A47C 17/00	A47C 17/00	2981194 T1
A47C 27/00	C08L 75/00	25130 A2
A47L 15/00	A47L 15/00	2868251 T1
A61B 17/00	B23G 1/00	2219812 T1
A61F 2/00	A61F 2/00	2376020 T1
A61F 2/04	A61F 2/04	2908771 T1
A61F 13/00	A61F 13/00	23308 B
"	C08B 15/00	25122 A
A61H 9/00	A61H 9/00	2827826 T1
A61J 1/00	A61J 1/00	2923688 T1
A61K 8/00	A61K 31/00	2352488 T1
"	C07K 14/00	2123673 T1
A61K 9/00	A61K 31/00	2056832 T1
"	A61K 31/00	2637664 T1
"	A61K 31/00	3027196 T1
"	A61K 38/00	2552474 T1
"	A61K 38/00	2598160 T1
"	A61K 39/00	1868635 T1
"	A61K 47/00	2391355 T1
"	A61K 9/00	1496857 T1
"	A61K 9/00	1845956 T1
"	A61K 9/00	1909761 T1
"	A61K 9/00	1942868 T1
"	A61K 9/00	2059232 T1
"	A61K 9/00	2230932 T1
"	A61K 9/00	2364137 T1
"	A61K 9/00	2477611 T1
"	A61K 9/00	2512444 T1
"	A61K 9/00	2520301 T1
"	A61K 9/00	2526932 T1
"	A61K 9/00	2575778 T1
"	A61K 9/00	2661253 T1
"	A61K 9/00	2719373 T1
"	A61K 9/00	2801354 T1
"	A61K 9/00	2902018 T1
"	A61K 9/00	2986281 T1
"	C07D 487/00	2820019 T1

(51)	(51) - prva	(11,13)
A61K 31/00	A01N 25/00	2429284 T1
"	A61K 31/00	1576138 T1
"	A61K 31/00	1919979 T2
"	A61K 31/00	2018164 T1
"	A61K 31/00	2056832 T1
"	A61K 31/00	2241196 T2
"	A61K 31/00	2282778 T1
"	A61K 31/00	2323617 T1
"	A61K 31/00	2352488 T1
"	A61K 31/00	2519231 T1
"	A61K 31/00	2591785 T1
"	A61K 31/00	2637664 T1
"	A61K 31/00	2646025 T1
"	A61K 31/00	2646031 T1
"	A61K 31/00	2709631 T1
"	A61K 31/00	2724722 T1
"	A61K 31/00	2762140 T1
"	A61K 31/00	2773335 T1
"	A61K 31/00	2793878 T1
"	A61K 31/00	2809320 T1
"	A61K 31/00	2968301 T1
"	A61K 31/00	3027196 T1
"	A61K 35/00	2994148 T1
"	A61K 38/00	2561069 T1
"	A61K 39/00	1868635 T1
"	A61K 45/00	2445911 T1
"	A61K 47/00	2391355 T1
"	A61K 9/00	1909761 T1
"	A61K 9/00	2059232 T1
"	A61K 9/00	2477611 T1
"	A61K 9/00	2520301 T1
"	A61K 9/00	2575778 T1
"	A61K 9/00	2661253 T1
"	A61K 9/00	2902018 T1
"	A61K 9/00	2986281 T1
"	A61P 1/00	2987532 T1
"	C07C 237/00	2903965 T1
"	C07C 255/00	2953927 T1
"	C07C 307/00	2865663 T1
"	C07C 311/00	2961732 T1
"	C07D 205/00	2676953 T1
"	C07D 207/00	1976828 T1
"	C07D 215/00	2709986 T1
"	C07D 231/00	2864292 T1
"	C07D 239/00	1966162 T1
"	C07D 271/00	2910551 T1
"	C07D 401/00	2134702 T1
"	C07D 401/00	2502911 T1
"	C07D 401/00	2566327 T1
"	C07D 401/00	2739615 T1
"	C07D 401/00	2960238 T1
"	C07D 401/00	2970202 T1
"	C07D 401/00	3019486 T1
"	C07D 403/00	2376478 T1
"	C07D 403/00	2640719 T1
"	C07D 403/00	2953943 T1
"	C07D 403/00	2997023 T1
"	C07D 417/00	3019497 T1
"	C07D 471/00	2473508 T1
"	C07D 471/00	2739623 T1
"	C07D 487/00	2552920 T1

(51)	(51) - prva	(11,13)
A61K 31/00	C07D 487/00	2820019 T1
"	C07D 487/00	2989106 T1
"	C07D 491/00	2044080 T1
"	C07D 498/00	2549870 T1
"	C07H 19/00	2794628 T1
"	C07J 7/00	2925770 T1
"	C12N 15/00	2801618 T1
"	G01N 33/00	2760479 T1
A61K 33/00	A61K 31/00	2352488 T1
A61K 35/00	A61K 35/00	2994148 T1
"	A61K 9/00	2512444 T1
"	C12N 7/00	1699919 T1
A61K 36/00	A61K 39/00	2459217 T1
"	A61K 9/00	2512444 T1
A61K 38/00	A61K 31/00	1576138 T1
"	A61K 38/00	1675606 T1
"	A61K 38/00	2163260 T1
"	A61K 38/00	2552474 T1
"	A61K 38/00	2561069 T1
"	A61K 38/00	2598160 T1
"	A61K 38/00	2922567 T1
"	A61K 39/00	1868635 T1
"	A61K 9/00	1942868 T1
"	A61L 27/00	1948259 T1
"	C07K 14/00	2914624 T1
"	C07K 14/00	2917232 T1
"	C07K 14/00	3045471 T1
"	C07K 16/00	2845866 T1
"	C12N 9/00	2496691 T1
A61K 39/00	A61K 38/00	2163260 T1
"	A61K 39/00	1868635 T1
"	A61K 39/00	1946776 T1
"	A61K 39/00	2459217 T1
"	A61K 39/00	2493498 T1
"	A61K 39/00	2716301 T1
"	A61K 9/00	2661253 T1
"	C07K 14/00	2917232 T1
"	C07K 16/00	2376535 T1
"	C07K 16/00	2487188 T1
"	C07K 16/00	2710035 T1
"	C07K 16/00	2711375 T1
"	C07K 16/00	2845866 T1
"	C12N 7/00	1699919 T1
A61K 41/00	A61K 31/00	2352488 T1
"	A61K 9/00	2512444 T1
A61K 45/00	A61K 31/00	2018164 T1
"	A61K 31/00	2352488 T1
"	A61K 31/00	2519231 T1
"	A61K 31/00	2637664 T1
"	A61K 31/00	2646025 T1
"	A61K 31/00	2793878 T1
"	A61K 38/00	2163260 T1
"	A61K 45/00	2445911 T1
"	A61K 9/00	2520301 T1
"	C07D 487/00	2820019 T1
"	C07K 16/00	2845866 T1

(51)	(51) - prva	(11,13)
A61K 47/00	A61K 31/00	1919979 T2
"	A61K 31/00	3027196 T1
"	A61K 38/00	2552474 T1
"	A61K 38/00	2598160 T1
"	A61K 47/00	2391355 T1
"	A61K 9/00	1942868 T1
"	A61K 9/00	2059232 T1
"	A61K 9/00	2230932 T1
"	A61K 9/00	2364137 T1
"	A61K 9/00	2661253 T1
"	A61K 9/00	2902018 T1
A61K 49/00	C07K 16/00	2845866 T1
A61K 51/00	A61K 51/00	2185203 T1
"	C07K 16/00	2845866 T1
A61L 2/00	A61L 2/00	2957301 T1
A61L 9/00	A61L 2/00	2957301 T1
A61L 15/00	A61L 15/00	2310056 T1
A61L 26/00	A61L 26/00	2694124 T1
A61L 27/00	A61L 26/00	2694124 T1
"	A61L 27/00	1948259 T1
A61L 31/00	A61L 26/00	2694124 T1
A61M 5/00	A61M 5/00	1561483 T1
"	A61M 5/00	2968767 T1
A61M 11/00	A61M 11/00	2846859 T1
A61M 15/00	A61M 11/00	2846859 T1
"	A61M 15/00	2451514 T1
A61M 16/00	A61M 16/00	2498855 T1
"	A61M 16/00	2928531 T1
A61P 1/00	A61P 1/00	2987532 T1
A61P 3/00	A61K 31/00	2646031 T1
"	A61K 31/00	2724722 T1
"	A61K 38/00	2561069 T1
"	A61P 1/00	2987532 T1
"	C07D 487/00	2820019 T1
"	C07K 16/00	2710035 T1
"	C07K 16/00	2711375 T1
A61P 5/00	A61K 31/00	2773335 T1
"	A61K 9/00	2520301 T1
A61P 9/00	A61K 31/00	2591785 T1
"	A61K 31/00	2637664 T1
"	A61K 31/00	2773335 T1
"	A61K 31/00	2793878 T1
"	A61K 9/00	2986281 T1
"	C07D 231/00	2864292 T1
A61P 11/00	A61K 31/00	2637664 T1
"	C07D 215/00	2709986 T1
"	C07D 239/00	1966162 T1
"	C07D 403/00	2953943 T1
A61P 13/00	A61K 31/00	2637664 T1
"	C07D 231/00	2864292 T1
A61P 17/00	A61K 31/00	1919979 T2
"	A61K 31/00	2352488 T1
A61P 19/00	A61K 31/00	1919979 T2
"	C07C 255/00	2953927 T1
"	C07D 403/00	2953943 T1
A61P 21/00	A61K 31/00	2809320 T1

(51)	(51) - prva	(11,13)
A61P 25/00	A61K 31/00	1919979 T2
"	A61K 31/00	2282778 T1
"	A61K 31/00	2591785 T1
"	A61K 31/00	2709631 T1
"	C07C 307/00	2865663 T1
"	C07D 401/00	2502911 T1
"	C07D 401/00	2739615 T1
"	C07D 401/00	3019486 T1
"	C07D 487/00	2552920 T1
"	C07J 7/00	2925770 T1
A61P 27/00	A61K 9/00	2902018 T1
A61P 29/00	A61K 31/00	2018164 T1
"	A61K 31/00	2646025 T1
"	A61K 38/00	2922567 T1
"	C07C 255/00	2953927 T1
"	C07D 207/00	1976828 T1
"	C07D 239/00	1966162 T1
"	C07D 403/00	2997023 T1
"	C07D 487/00	2552920 T1
A61P 31/00	A61K 31/00	1576138 T1
"	A61K 31/00	2018164 T1
"	A61K 31/00	2241196 T2
"	A61K 31/00	2968301 T1
"	A61K 9/00	2661253 T1
"	C07C 311/00	2961732 T1
"	C07D 401/00	2502911 T1
"	C07D 403/00	2640719 T1
"	C07D 471/00	2739623 T1
A61P 35/00	A61K 31/00	1919979 T2
"	A61K 31/00	2519231 T1
"	A61K 31/00	2762140 T1
"	A61K 31/00	3027196 T1
"	A61K 35/00	2994148 T1
"	A61K 39/00	2716301 T1
"	A61P 1/00	2987532 T1
"	C07D 205/00	2676953 T1
"	C07D 271/00	2910551 T1
"	C07D 401/00	2134702 T1
"	C07D 401/00	2502911 T1
"	C07D 401/00	2566327 T1
"	C07D 401/00	2960238 T1
"	C07D 401/00	2970202 T1
"	C07D 403/00	2376478 T1
"	C07D 403/00	2997023 T1
"	C07D 417/00	3019497 T1
"	C07D 487/00	2989106 T1
"	C07D 491/00	2044080 T1
"	C07K 16/00	2376535 T1
"	C07K 16/00	2845866 T1
"	C12N 15/00	2702155 T1
A61P 37/00	C07D 205/00	2676953 T1
"	C07D 403/00	2997023 T1
"	C07D 471/00	2473508 T1
"	C07D 487/00	2989106 T1
"	C07K 16/00	2487188 T1
A61P 43/00	C12N 15/00	2702155 T1
A61Q 19/00	A61K 31/00	2352488 T1
"	C07K 14/00	2123673 T1
A62C 2/00	A62C 2/00	2433676 T1
A62C 3/00	A62C 2/00	2433676 T1
A63B 21/00	A61H 9/00	2827826 T1

(51)	(51) - prva	(11,13)
A63C 5/00	A63C 5/00	25117 A
A63F 5/00	A63F 5/00	22784 B
B01D 15/00	C12M 1/00	2634242 T1
B01D 21/00	B01D 21/00	2691340 T1
"	B01D 21/00	2705885 T1
B01D 53/00	B01D 53/00	2588217 T1
B01D 61/00	B01D 21/00	2691340 T1
"	B01D 21/00	2705885 T1
"	B01D 61/00	25118 A
B01D 69/00	C12M 1/00	2634242 T1
B01D 71/00	C01B 3/00	2917150 T1
B01F 9/00	A61M 5/00	1561483 T1
B01F 11/00	A61M 5/00	1561483 T1
B05B 15/00	B05B 15/00	25119 A
B05D 1/00	B05D 3/00	2279046 T1
B05D 3/00	B05D 3/00	2279046 T1
B05D 7/00	B05D 3/00	2279046 T1
B06B 1/00	G01R 33/00	2936181 T1
B07B 1/00	A23N 15/00	3058834 T1
B09B 3/00	B09B 3/00	2794134 T1
B22D 17/00	B22D 17/00	1855825 T1
B22D 41/00	B22D 41/00	2670546 T1
"	B22D 41/00	2723523 T1
B23B 13/00	B23B 13/00	2943302 T1
B23G 1/00	B23G 1/00	2219812 T1
B23K 1/00	F28D 9/00	2225525 T1
B23K 9/00	B23K 9/00	1507623 T1
"	B23K 9/00	2200777 T1
B23K 37/00	B23K 37/00	25120 A
B27D 1/00	B32B 37/00	2362831 T1
B27N 3/00	B32B 37/00	2362831 T1
B29B 17/00	B29B 17/00	1863620 T1
B29C 43/00	B32B 37/00	2362831 T1
B29C 45/00	B22D 17/00	1855825 T1
B29C 49/00	B65D 1/00	2663498 T1
B29C 53/00	B29C 53/00	2094468 T1
B29C 70/00	B65D 1/00	2663498 T1
B31B 7/00	B31B 7/00	2531347 T1
B31F 1/00	B31F 1/00	2057016 T1
B32B 1/00	B05D 3/00	2279046 T1
B32B 15/00	B05D 3/00	2279046 T1
B32B 27/00	B05D 3/00	2279046 T1
B32B 37/00	B32B 37/00	2362831 T1
B32B 38/00	B32B 37/00	2362831 T1
B42B 4/00	B42C 5/00	2906429 T1
B42C 5/00	B42C 5/00	2906429 T1
B42C 19/00	B42C 5/00	2906429 T1
B42D 1/00	B42C 5/00	2906429 T1
B42D 15/00	B42D 25/00	25121 A
B42D 25/00	B42D 25/00	25121 A
B61B 11/00	B61B 11/00	2914469 T1
B61D 47/00	B61D 47/00	2384947 T1
B62B 3/00	B62B 3/00	2974940 T1
B62B 5/00	B62B 3/00	2974940 T1
B63B 5/00	B29C 53/00	2094468 T1
B65B 11/00	B65B 11/00	2808262 T1
B65D 1/00	B65D 1/00	2663498 T1
"	B65D 21/00	2986520 T1
B65D 5/00	B31B 7/00	2531347 T1
B65D 19/00	B65D 19/00	2558375 T1
B65D 21/00	B65D 21/00	2986520 T1
B65D 81/00	A22C 13/00	2079315 T1
"	B31B 7/00	2531347 T1
B65D 85/00	B65D 85/00	3009378 T1
B65D 88/00	B65D 88/00	2981484 T1
B65D 90/00	B65D 88/00	2981484 T1
B66C 3/00	B66C 3/00	24257 B
B82Y 40/00	C08B 15/00	25122 A
C01B 3/00	C01B 3/00	2917150 T1
C01F 7/00	C09K 21/00	2420474 T1
C01F 11/00	C09C 1/00	2723819 T1
"	C09C 1/00	2949707 T1
C01G 23/00	C01G 23/00	1789367 T1
C02F 1/00	B01D 21/00	2691340 T1
"	B01D 21/00	2705885 T1
"	C01B 3/00	2917150 T1
"	C02F 1/00	2675759 T1
"	C02F 9/00	2691576 T1
"	C02F 9/00	2708516 T1
C02F 5/00	B01D 21/00	2691340 T1
"	B01D 21/00	2705885 T1
"	C02F 1/00	2675759 T1
"	C02F 9/00	2691576 T1
"	C02F 9/00	2708516 T1
C02F 9/00	B01D 21/00	2691340 T1
"	B01D 21/00	2705885 T1
"	C01B 3/00	2917150 T1
"	C02F 9/00	2691576 T1
"	C02F 9/00	2708516 T1
C03B 37/00	D04H 1/00	2943606 T1
C04B 24/00	C04B 24/00	24392 B
C04B 26/00	C04B 26/00	2944621 T1
C04B 28/00	C04B 24/00	24392 B
C04B 35/00	C01G 23/00	1789367 T1
C04B 41/00	C04B 24/00	24392 B
C07B 53/00	C07D 307/00	2978748 T1
C07B 59/00	C07D 215/00	2709986 T1
C07C 45/00	C07C 45/00	2144863 T1
C07C 59/00	A61K 9/00	2575778 T1
"	C04B 24/00	24392 B
"	C07D 307/00	2978748 T1
C07C 211/00	C07D 207/00	1976828 T1
C07C 215/00	C07D 401/00	2502911 T1
C07C 229/00	C07D 307/00	2978748 T1
C07C 231/00	A61K 31/00	2773335 T1
C07C 233/00	A61K 31/00	2773335 T1
"	C07C 255/00	2953927 T1
C07C 235/00	C07C 255/00	2953927 T1
C07C 237/00	C07C 237/00	2903965 T1
C07C 241/00	A61K 31/00	2773335 T1
C07C 243/00	A61K 31/00	2773335 T1
C07C 255/00	C07C 237/00	2903965 T1
"	C07C 255/00	2953927 T1
C07C 271/00	A61K 31/00	2773335 T1
C07C 275/00	C07C 275/00	2678017 T1
C07C 307/00	C07C 307/00	2865663 T1
C07C 311/00	C07C 311/00	2961732 T1
C07C 317/00	A61K 31/00	2773335 T1
C07C 323/00	C07C 237/00	2903965 T1
C07D 205/00	C07D 205/00	2676953 T1

(51)	(51) - prva	(11,13)
C07D 207/00	A61K 31/00	2773335 T1
"	C07D 207/00	1976828 T1
"	C07D 207/00	2607351 T1
"	C07D 487/00	2077268 T1
C07D 209/00	C07C 237/00	2903965 T1
"	C07D 207/00	2607351 T1
"	C07D 401/00	2502911 T1
C07D 211/00	C07D 207/00	1976828 T1
C07D 213/00	C07C 237/00	2903965 T1
"	C07C 255/00	2953927 T1
"	C07C 275/00	2678017 T1
"	C07D 213/00	2639223 T1
"	C07D 498/00	2549870 T1
C07D 215/00	C07C 237/00	2903965 T1
"	C07D 215/00	2709986 T1
"	C07D 401/00	2502911 T1
C07D 231/00	C07D 231/00	2864292 T1
C07D 239/00	C07C 237/00	2903965 T1
"	C07C 255/00	2953927 T1
"	C07D 239/00	1966162 T1
"	C07D 403/00	2953943 T1
C07D 243/00	C07D 207/00	1976828 T1
C07D 249/00	C07D 231/00	2864292 T1
C07D 253/00	C07D 231/00	2864292 T1
C07D 261/00	A61P 1/00	2987532 T1
"	C07D 231/00	2864292 T1
C07D 271/00	C07D 271/00	2910551 T1
C07D 295/00	C07D 207/00	1976828 T1
C07D 307/00	C07D 307/00	2978748 T1
C07D 317/00	A61K 31/00	2773335 T1
"	C07C 237/00	2903965 T1
C07D 319/00	A61K 31/00	2773335 T1
"	C07C 237/00	2903965 T1
C07D 333/00	C07C 237/00	2903965 T1
C07D 401/00	C07D 231/00	2864292 T1
"	C07D 401/00	2134702 T1
"	C07D 401/00	2502911 T1
"	C07D 401/00	2566327 T1
"	C07D 401/00	2739615 T1
"	C07D 401/00	2960238 T1
"	C07D 401/00	2970202 T1
"	C07D 401/00	3019486 T1
"	C07D 403/00	2953943 T1
C07D 403/00	C07D 239/00	1966162 T1
"	C07D 401/00	2739615 T1
"	C07D 401/00	2970202 T1
"	C07D 401/00	3019486 T1
"	C07D 403/00	2376478 T1
"	C07D 403/00	2640719 T1
"	C07D 403/00	2938609 T1
"	C07D 403/00	2953943 T1
"	C07D 403/00	2997023 T1
C07D 405/00	C07C 237/00	2903965 T1
"	C07D 213/00	2639223 T1
"	C07D 231/00	2864292 T1
"	C07D 401/00	2502911 T1
"	C07D 401/00	2566327 T1
"	C07D 403/00	2640719 T1
"	C07D 403/00	2938609 T1
"	C07D 403/00	2953943 T1

(51)	(51) - prva	(11,13)
C07D 409/00	C07D 401/00	2502911 T1
"	C07D 401/00	2566327 T1
"	C07D 401/00	2960238 T1
"	C07D 403/00	2953943 T1
C07D 413/00	A61P 1/00	2987532 T1
"	C07D 401/00	2502911 T1
"	C07D 401/00	2739615 T1
"	C07D 403/00	2376478 T1
"	C07D 403/00	2953943 T1
C07D 417/00	C07C 237/00	2903965 T1
"	C07D 401/00	2502911 T1
"	C07D 401/00	2566327 T1
"	C07D 401/00	2739615 T1
"	C07D 403/00	2640719 T1
"	C07D 417/00	3019497 T1
C07D 451/00	C07D 207/00	1976828 T1
C07D 471/00	A61K 45/00	2445911 T1
"	C07D 401/00	2566327 T1
"	C07D 401/00	2739615 T1
"	C07D 403/00	2376478 T1
"	C07D 403/00	2640719 T1
"	C07D 403/00	2953943 T1
"	C07D 471/00	2473508 T1
"	C07D 471/00	2739623 T1
C07D 487/00	C07D 207/00	1976828 T1
"	C07D 239/00	1966162 T1
"	C07D 401/00	2566327 T1
"	C07D 403/00	2376478 T1
"	C07D 403/00	2953943 T1
"	C07D 487/00	2077268 T1
"	C07D 487/00	2552920 T1
"	C07D 487/00	2820019 T1
"	C07D 487/00	2989106 T1
C07D 489/00	C07D 489/00	2635586 T1
C07D 491/00	C07D 207/00	2607351 T1
"	C07D 403/00	2640719 T1
"	C07D 491/00	2044080 T1
C07D 493/00	C07D 403/00	2640719 T1
C07D 495/00	C07D 403/00	2640719 T1
C07D 498/00	C07D 401/00	2566327 T1
"	C07D 498/00	2549870 T1
C07D 513/00	C07D 403/00	2640719 T1
C07D 519/00	C07D 487/00	2077268 T1
C07F 7/00	C07D 487/00	2077268 T1
C07H 1/00	C07H 1/00	2778172 T1
C07H 5/00	A01N 43/00	2358194 T1
C07H 13/00	A01N 43/00	2358194 T1
C07H 15/00	C07H 1/00	2778172 T1
C07H 19/00	C07H 19/00	2794628 T1
C07J 7/00	A61K 31/00	2709631 T1
"	C07J 7/00	2925770 T1
C07J 41/00	C07J 7/00	2925770 T1
C07K 1/00	A61K 39/00	2459217 T1
"	C07K 1/00	2357189 T1
"	C07K 1/00	2588488 T1
"	C07K 1/00	2657247 T1
"	C07K 1/00	2657248 T1
"	C12M 1/00	2634242 T1

(51)	(51) - prva	(11,13)
C07K 14/00	A01K 67/00	2859793 T1
"	A61K 38/00	1675606 T1
"	A61K 38/00	2163260 T1
"	A61K 38/00	2552474 T1
"	A61K 38/00	2598160 T1
"	C07K 1/00	2357189 T1
"	C07K 1/00	2588488 T1
"	C07K 1/00	2657247 T1
"	C07K 1/00	2657248 T1
"	C07K 14/00	2123673 T1
"	C07K 14/00	2361928 T1
"	C07K 14/00	2523969 T1
"	C07K 14/00	2643344 T1
"	C07K 14/00	2914624 T1
"	C07K 14/00	2917232 T1
"	C07K 14/00	3045471 T1
"	C07K 16/00	2711375 T1
"	C12N 7/00	1699919 T1
C07K 16/00	C07K 16/00	1648507 T1
"	C07K 16/00	2307455 T1
"	C07K 16/00	2376535 T1
"	C07K 16/00	2487188 T1
"	C07K 16/00	2488203 T1
"	C07K 16/00	2494356 T1
"	C07K 16/00	2640749 T1
"	C07K 16/00	2710035 T1
"	C07K 16/00	2711375 T1
"	C07K 16/00	2845866 T1
"	C12M 1/00	2634242 T1
"	C12N 15/00	2161336 T2
"	C12P 21/00	2726600 T1
C07K 17/00	C07K 1/00	2357189 T1
"	C07K 1/00	2657247 T1
"	C07K 1/00	2657248 T1
"	C07K 17/00	1543038 T1
C07K 19/00	C07K 16/00	2711375 T1
C08B 15/00	C08B 15/00	25122 A
C08B 37/00	A01N 43/00	2358194 T1
C08F 2/00	A01N 3/00	2976946 T1
C08F 220/00	C08J 9/00	2942365 T1
C08G 8/00	C08G 8/00	2731976 T1
C08G 18/00	C08G 18/00	2744840 T1
"	C08L 75/00	25130 A2
C08G 61/00	A61K 31/00	1919979 T2
C08G 73/00	A61K 31/00	1919979 T2
C08J 5/00	C08L 77/00	2415838 T1
C08J 7/00	A01N 3/00	2976946 T1
C08J 9/00	C08J 9/00	2942365 T1
C08K 3/00	C08K 3/00	2352789 T1
"	C08K 3/00	2804898 T1
"	C08K 5/00	2459634 T1
"	C09C 1/00	2949707 T1
C08K 5/00	A01N 3/00	2976946 T1
"	C08K 5/00	2459634 T1
C08K 7/00	C09K 21/00	2420474 T1
C08K 9/00	C08K 3/00	2352789 T1
"	C09C 1/00	2949707 T1
C08K 11/00	C08L 75/00	25130 A2
C08K 13/00	C08K 3/00	2804898 T1
C08L 5/00	A01N 3/00	2976946 T1
C08L 9/00	C08J 9/00	2942365 T1
C08L 19/00	C08J 9/00	2942365 T1
C08L 21/00	C08J 9/00	2942365 T1
C08L 23/00	C08K 3/00	2804898 T1
C08L 25/00	C08K 3/00	2804898 T1
C08L 33/00	C08J 9/00	2942365 T1
C08L 75/00	C08L 75/00	25130 A2
C08L 77/00	C08L 77/00	2415838 T1
C09C 1/00	C09C 1/00	2390284 T2
"	C09C 1/00	2723819 T1
"	C09C 1/00	2949707 T1
"	C09K 21/00	2420474 T1
C09C 3/00	C09C 1/00	2390284 T2
"	C09C 1/00	2949707 T1
C09D 5/00	C08K 3/00	2352789 T1
C09D 7/00	C08K 3/00	2352789 T1
C09D 11/00	C09D 11/00	2157143 T1
C09J 5/00	F16B 11/00	2567103 T1
C09J 161/00	C08G 8/00	2731976 T1
C09K 21/00	C09K 21/00	2420474 T1
C10B 47/00	C10B 47/00	2964726 T1
C10L 3/00	B01D 53/00	2588217 T1
C10L 9/00	C10L 9/00	2449066 T1
C11C 5/00	F23D 3/00	25125 A
C12M 1/00	C12M 1/00	2634242 T1
C12M 3/00	C12M 1/00	2634242 T1
C12N 1/00	C12N 1/00	2861086 T1
C12N 5/00	C07K 16/00	2845866 T1
"	C12M 1/00	2634242 T1
"	C12N 15/00	2161336 T2
"	C12P 21/00	2726600 T1
C12N 7/00	A61K 38/00	2163260 T1
"	C12N 7/00	1699919 T1
C12N 9/00	A61K 38/00	2561069 T1
"	C12N 9/00	2496691 T1
C12N 15/00	A01H 5/00	2525650 T1
"	A01N 43/00	2358194 T1
"	A61K 38/00	2163260 T1
"	C07K 1/00	2357189 T1
"	C07K 1/00	2657247 T1
"	C07K 1/00	2657248 T1
"	C07K 14/00	2361928 T1
"	C07K 14/00	2523969 T1
"	C07K 16/00	2845866 T1
"	C12N 15/00	2161336 T2
"	C12N 15/00	2308976 T2
"	C12N 15/00	2308977 T2
"	C12N 15/00	2367943 T1
"	C12N 15/00	2702155 T1
"	C12N 15/00	2801618 T1
"	C12N 15/00	2818478 T1
C12P 21/00	C12M 1/00	2634242 T1
"	C12N 15/00	2161336 T2
"	C12P 21/00	2726600 T1
C12Q 1/00	A01H 5/00	2503873 T1
"	A61K 31/00	1576138 T1
"	C12N 15/00	2161336 T2
"	C12Q 1/00	2601305 T1
"	C12Q 1/00	2635704 T1
C22C 21/00	C22C 21/00	2329053 T1
"	C22F 1/00	2171115 T1

(51)	(51) - prva	(11,13)
C22F 1/00	C22C 21/00	2329053 T1
"	C22F 1/00	2171115 T1
C23C 14/00	F24J 2/00	2564129 T1
C25D 3/00	C25D 3/00	2937450 T1
C25D 5/00	C25D 3/00	2937450 T1
D04H 1/00	D04H 1/00	2749679 T1
"	D04H 1/00	2943606 T1
D04H 5/00	D04H 1/00	2943606 T1
D06F 39/00	D06F 39/00	2881510 T1
D21F 11/00	B31F 1/00	2057016 T1
"	D21F 11/00	1979536 T1
"	D21F 11/00	2132380 T1
D21H 11/00	D21H 11/00	2825699 T1
D21H 17/00	C09C 1/00	2390284 T2
"	D21H 17/00	2074259 T1
D21H 19/00	C09C 1/00	2390284 T2
D21H 27/00	B31F 1/00	2057016 T1
D21J 1/00	D21H 11/00	2825699 T1
E01B 9/00	E01B 9/00	2984231 T1
E01B 19/00	E01B 19/00	2870292 T1
E01C 7/00	E01C 7/00	2698471 T1
E01C 19/00	E02D 3/00	2891750 T1
E01F 8/00	E01B 19/00	2870292 T1
E01H 1/00	C02F 9/00	2691576 T1
"	C02F 9/00	2708516 T1
E02B 5/00	E02B 8/00	2917416 T1
E02B 8/00	E02B 8/00	2917416 T1
E02B 9/00	E02B 8/00	2917416 T1
E02D 3/00	E02D 3/00	2891750 T1
E02F 3/00	E02F 3/00	3008253 T1
E02F 5/00	E02F 3/00	3008253 T1
E04B 1/00	D04H 1/00	2943606 T1
"	E04B 1/00	2998454 T1
E04B 2/00	E04B 2/00	1941109 T1
E04C 1/00	E04B 2/00	1941109 T1
"	E04C 2/00	2791438 T1
E04C 2/00	E04C 2/00	2791438 T1
E04D 1/00	B32B 37/00	2362831 T1
E04F 11/00	E04B 1/00	2998454 T1
E04F 15/00	B32B 37/00	2362831 T1
"	E04F 15/00	2227612 T1
E04F 19/00	E04F 19/00	2327847 T1
E04F 21/00	E04F 21/00	2093349 T1
E04H 4/00	C02F 1/00	2675759 T1
E05B 15/00	E05B 55/00	2935733 T1
"	E05B 63/00	2947240 T1
E05B 17/00	E05B 55/00	2935733 T1
E05B 55/00	E05B 55/00	2935733 T1
E05B 63/00	E05B 63/00	2947240 T1
E05B 65/00	E05B 55/00	2935733 T1
E05D 15/00	E05D 15/00	2384386 T1
E05F 5/00	E05F 5/00	2609272 T1
E06B 1/00	E06B 1/00	25123 A
E06B 3/00	E06B 1/00	25123 A
E06B 7/00	E06B 7/00	25124 A
E21C 35/00	E21C 35/00	2307669 T1
E21C 50/00	E02F 3/00	3008253 T1
F02F 1/00	C22C 21/00	2329053 T1
F03B 11/00	E02B 8/00	2917416 T1
F03B 17/00	E02B 8/00	2917416 T1
F04C 2/00	F04C 2/00	2916007 T1

(51)	(51) - prva	(11,13)
F15B 15/00	F15B 15/00	3029338 T1
F16B 2/00	F16B 12/00	2664806 T1
F16B 11/00	F16B 11/00	2567103 T1
F16B 12/00	F16B 12/00	2664806 T1
F16L 9/00	B05D 3/00	2279046 T1
F16L 58/00	B05D 3/00	2279046 T1
F23D 3/00	F23D 3/00	25125 A
F23H 7/00	F23H 7/00	2771615 T1
F23K 5/00	F23K 5/00	2904319 T1
F23N 1/00	F23N 1/00	2912377 T1
F23N 5/00	F23K 5/00	2904319 T1
"	F23N 1/00	2912377 T1
F24J 2/00	F24J 2/00	2564129 T1
F25D 1/00	F16B 12/00	2664806 T1
F25D 23/00	F16B 12/00	2664806 T1
F28D 7/00	F28D 9/00	2909561 T1
F28D 9/00	F28D 9/00	2225525 T1
"	F28D 9/00	2909561 T1
"	F28F 3/00	2957851 T1
F28F 3/00	F28D 9/00	2225525 T1
"	F28D 9/00	2909561 T1
"	F28F 3/00	2957851 T1
F28F 9/00	F28F 3/00	2957851 T1
F28F 13/00	F28D 9/00	2909561 T1
F41H 7/00	B29C 53/00	2094468 T1
F42C 17/00	F42C 17/00	2390618 T1
G01H 9/00	G01H 9/00	2635875 T1
G01K 11/00	G01K 13/00	2352975 T1
G01K 13/00	G01K 13/00	2352975 T1
G01M 3/00	B23K 9/00	2200777 T1
"	G01H 9/00	2635875 T1
G01M 5/00	G01H 9/00	2635875 T1
G01M 7/00	G01H 9/00	2635875 T1
G01N 27/00	G01N 27/00	2533039 T1
G01N 33/00	C07K 16/00	2494356 T1
"	G01N 33/00	2376915 T1
"	G01N 33/00	2760479 T1
G01R 22/00	H01H 71/00	24088 B
G01R 31/00	G01R 31/00	25126 A
G01R 33/00	G01R 33/00	2936181 T1
G02F 1/00	G02F 1/00	25127 A
G05D 7/00	B23K 9/00	1507623 T1
"	B23K 9/00	2200777 T1
G05D 23/00	G05D 23/00	2217985 T1
G06F 17/00	H04N 19/00	2953355 T1
G06F 19/00	C12Q 1/00	2635704 T1
H01B 1/00	C08K 3/00	2804898 T1
H01G 4/00	C01G 23/00	1789367 T1
H01H 37/00	H01H 37/00	2783380 T1
H01H 71/00	H01H 71/00	24060 B
"	H01H 71/00	24088 B
"	H01H 71/00	2274760 T1
H01L 21/00	F16B 11/00	2567103 T1
H01L 23/00	F16B 11/00	2567103 T1
H01M 10/00	H01M 10/00	2421081 T1
H01R 9/00	H01T 4/00	2432089 T1
H01R 13/00	H01R 13/00	2880725 T1
"	H01T 4/00	2432089 T1
H01T 4/00	H01R 13/00	2880725 T1
"	H01T 4/00	2432089 T1

(51)	(51) - prva	(11,13)
H02B 1/00	A62C 2/00	2433676 T1
H02G 13/00	H02G 13/00	25128 A
H02J 7/00	A61H 9/00	2827826 T1
H04B 7/00	H04L 25/00	2257008 T1
H04L 1/00	H04L 1/00	3063891 T1
H04L 5/00	H04L 25/00	2257008 T1
H04L 9/00	H04L 9/00	25129 A
H04L 25/00	H04L 25/00	2257008 T1
H04L 29/00	H04W 4/00	3011767 T1
H04N 19/00	H04N 19/00	2827593 T1
"	H04N 19/00	2953355 T1
"	H04N 19/00	2999227 T1

(51)	(51) - prva	(11,13)
H04R 1/00	H04R 1/00	2859736 T1
"	H04R 1/00	2896218 T1
H04R 9/00	H04R 1/00	2896218 T1
H04W 4/00	H04W 4/00	3011767 T1
H04W 52/00	H04L 25/00	2257008 T1
"	H04W 68/00	2186368 T1
H04W 68/00	H04W 68/00	2186368 T1
H05B 3/00	A24F 47/00	2519121 T1
H05B 33/00	H05B 33/00	2405716 T1
H05H 1/00	B23K 9/00	2200777 T1
H05K 3/00	F16B 11/00	2567103 T1

Kazalo po imetnikih

V kazalu so navedeni (73) - imetniki patentov. Posamezni navedbi sledi ena ali več vrstic z naslednjimi bibliografskimi podatki: (51) - prva koda po MPK, (11) - objavna številka in (13) - vrsta dokumenta (**A** - patent, **A2** - patent s skrajšanim trajanjem, **B, B2** - patent s spremenjenimi zahtevki, **T1** - prevod zahtevkov evropskega patenta, **T2,T4** - prevod spremenjenih zahtevkov evropskega patenta). Podatki v teh vrsticah dajo reference na bibliografske zapise v razdelkih **Patenti (A)**, **Patenti s skrajšanim trajanjem (A2)**, **Patenti s spremenjenimi zahtevki (B, B2)** in **Prevodi zahtevkov evropskih patentov (T1,T2,T4)**.

A. Raymond et Cie, FR
F16B 11/00 2567103 T1

Abb Vie Inc., US
A61K 31/00 2968301 T1

Abloy Oy, FI
E05B 55/00 2935733 T1

Academisch Ziekenhuis Leiden, NL
C12N 15/00 2801618 T1

Acell Industries Limited, IE
B32B 37/00 2362831 T1

AgroFresh Inc., US
A01N 25/00 2020177 T1

Airpressure Bodyforming GmbH, DE
A61H 9/00 2827826 T1

Akzo Nobel Coatings International B.V., NL
C08G 8/00 2731976 T1

Albert Einstein College of Medicine, Inc., US
C07D 487/00 2077268 T1

Albert-Ludwigs-Universitaet Freiburg, DE
A61L 26/00 2694124 T1

Alexander Binzel Schweisstechnik GmbH & Co. KG, DE
B23K 9/00 1507623 T1
B23K 9/00 2200777 T1

Alexion Pharmaceuticals, Inc., US
A61K 38/00 2561069 T1

Alfa Laval Corporate AB, SE
F28D 9/00 2225525 T1
F28D 9/00 2909561 T1
F28F 3/00 2957851 T1

ALFA WASSERMANN S.p.A., IT
A61K 9/00 2059232 T1

Alice Allison SA, CH
B65D 85/00 3009378 T1

ALLERGAN, INC., US
A61K 9/00 2902018 T1

Allergan Industrie SAS, FR
A61K 31/00 2323617 T1

Alpharma Pharmaceuticals LLC, US
A61K 9/00 2526932 T1

Amgen Inc., US
C07K 16/00 2711375 T1
C12P 21/00 2726600 T1

Apitope International NV, BE
C07K 14/00 2917232 T1

ARAVEN, S.L., ES
B62B 3/00 2974940 T1

Archivel Farma, SL, ES
A61K 9/00 2661253 T1

Artos Energija, Družba Za Energetiko d.o.o., SI
E02B 8/00 2917416 T1

AS-CAL d.o.o., SI
H04L 9/00 25129 A

AstraZeneca AB, SE
A61K 31/00 2056832 T1

Aziende Chimiche Riunite Angelini Francesco A.C.R.A.F. S.p.A., IT
G01K 13/00 2352975 T1

Baumert (Societe par Actions Simplifiee Unipersonnelle), FR
B65D 88/00 2981484 T1

Baxalta GmbH, CH
A61J 1/00 2923688 T1

Baxalta Incorporated, US
A61J 1/00 2923688 T1

Bayer CropScience NV, BE
A01H 5/00 2503873 T1

BCN Peptides, S.A. Poligono Industrial Els Vinyets-Els Fogars, ES
C07K 14/00 2123673 T1

Beigene, Ltd. 94 Solaris Avenue, KY
C07D 487/00 2989106 T1

Betek GmbH & Co. KG, DE
A01B 23/00 2966954 T1

BioMarin Pharmaceutical Inc., US
G01N 33/00 2376915 T1

Boehringer Ingelheim International GmbH, DE
C07D 401/00 2739615 T1
C07D 403/00 2953943 T1

BP BLISTER PACK d.o.o., SI
B23K 37/00 25120 A

Bristol-Myers Squibb Company, US
A61K 39/00 1868635 T1

BS1 Byggsystemer AS, NO
E04B 2/00 1941109 T1

Bunge Global Innovation, LLC., US
A23J 1/00 2914122 T1

C&C Group S.r.l., IT
B65B 11/00 2808262 T1

C & G d.o.o. Ljubljana, SI
G01R 31/00 25126 A

C.M.A. S.N.C. di Minnicucci Tommaso Giuseppe & C., IT
A23N 15/00 3058834 T1

Cancarini, Gianni, IT
A61F 2/04 2908771 T1

Carbosulcis S.P.A., IT
C10L 9/00 2449066 T1

Celgene Corporation, US
A61K 47/00 2391355 T1

Cellresin Technologies, LLC, US
A01N 3/00 2976946 T1

Celtaxsys, Inc., US
C07D 207/00 1976828 T1

Centre National de la Recherche Scientifique, FR
A01N 43/00 2358194 T1
A61K 31/00 2793878 T1

Centro Seia S.r.l. Societa Agricola, IT
A01G 3/00 2934088 T1

Cerbios-Pharma S.A., CH
C07D 207/00 2607351 T1

Cetis, družba za grafične in dokumentacijske storitve, d.d., SI
B42D 25/00 25121 A

Chen, Jui-Wen, TW
E01C 7/00 2698471 T1

Chen, Ting-Hao, TW
E01C 7/00 2698471 T1

CLEXTRAL, FR
C12N 1/00 2861086 T1

College de France, FR
A61K 31/00 2793878 T1

Commerzialbank Mattersburg im Burgenland Aktiengesellschaft, AT
B09B 3/00 2794134 T1

Concert Pharmaceuticals Inc., US
C07D 215/00 2709986 T1

CRDCE d.o.o., SI
H01R 13/00 2880725 T1

Creabilis Therapeutics S.P.A., IT
A61K 31/00 1919979 T2

Crystal Lagoons (Curacao) B.V., CW
B01D 21/00 2691340 T1
B01D 21/00 2705885 T1
C02F 1/00 2675759 T1
C02F 9/00 2691576 T1
C02F 9/00 2708516 T1

Cucchi Giovanni & C. S.r.l., IT
B23B 13/00 2943302 T1

D'Agnone, Uwe, DE
D21H 11/00 2825699 T1

Dai Nippon Toryo Co., Ltd., JP
C09D 11/00 2157143 T1

Danfoss A/S, DK
G05D 23/00 2217985 T1

De Staat der Nederlanden, Vertegenwoordigd Door de Minister Van Volksgezondheid, Welzijn, NL
C12N 7/00 1699919 T1

Defendi Italy S.r.l., IT
F23K 5/00 2904319 T1
F23N 1/00 2912377 T1

Dieffenbacher GmbH Maschinen- und Anlagenbau, DE
F23H 7/00 2771615 T1

Dow AgroSciences LLC, US
A01H 5/00 2525650 T1
C12N 15/00 2308976 T2
C12N 15/00 2308977 T2

Draconis Pharma, S.L., ES
C07C 255/00 2953927 T1

DS Smith Plastic Karlovac d.o.o., HR
B65D 21/00 2986520 T1

E. R. Squibb & Sons, L.L.C., US
C12N 15/00 2161336 T2

Edra S.p.a., IT
A47C 17/00 2981194 T1

Eickhoff Bergbautechnik HmbH, DE
E21C 35/00 2307669 T1

Eisai R&D Management Co., Ltd., JP
C07C 307/00 2865663 T1

Eisi R&D Management Co., Ltd., JP
C07D 401/00 2960238 T1

ELAN d.o.o., SI
A63C 5/00 25117 A

Eli Lilly and Company, US
A61M 5/00 2968767 T1

ENEA-Agenzia Nazionale per le Nuove Tecnologie, l'Energia e lo Sviluppo Economico Sostenibile, IT
C01B 3/00 2917150 T1

Energinet.dk, DK
G01H 9/00 2635875 T1

ESBATech, an Alcon Biomedical Research Unit LLC, CH
C07K 16/00 2307455 T1

Evonik Fibres GmbH, AT
B01D 53/00 2588217 T1

Evonik Roehm GmbH, DE
A61K 9/00 2230932 T1
C07K 14/00 2643344 T1
C08K 5/00 2459634 T1

Exner GmbH & Co. KG, DE
F16B 12/00 2664806 T1

F. Hoffmann-La Roche AG, CH
C07D 401/00 3019486 T1
C07K 16/00 2376535 T1
C07K 16/00 2710035 T1
C12Q 1/00 2635704 T1

Falck Schmidt Defence Systems A/S, DK
B29C 53/00 2094468 T1

Ferrer Internacional, S.A., ES
A61K 9/00 2986281 T1

Ferring BV, NL
A61K 38/00 2598160 T1
C07K 14/00 3045471 T1

The **Flinders University of South Australia, AU**
C07K 14/00 2361928 T1

Forward Pharma A/S, DK
A61K 9/00 2801354 T1

Fresenius Kabi Deutschland GmbH, DE
A61K 31/00 3027196 T1

Fundacion Centro Nacional de Investigaciones Cardiovsulares Carlos III (CNIC), ES
A61K 9/00 2986281 T1

Galapagos N.V., BE
A61K 45/00 2445911 T1

Galas, Adam Slawomir, PL
E04F 19/00 2327847 T1

GENENTECH, INC., US
C07K 16/00 2494356 T1
C07K 16/00 2845866 T1
C07K 17/00 1543038 T1

Genesis Technologies Limited, BB
A61L 27/00 1948259 T1

GENZYME CORPORATION, US
C07K 1/00 2357189 T1
C07K 1/00 2657247 T1
C07K 1/00 2657248 T1

Georgia-Pacific Consumer Products LP, US
B31F 1/00 2057016 T1
D21F 11/00 1979536 T1
D21F 11/00 2132380 T1
D21H 17/00 2074259 T1

Gilead Pharmasset LLC, US
C07D 403/00 2640719 T1

Gilead Sciences, Inc., US
A61K 31/00 2637664 T1
A61P 1/00 2987532 T1

GlaxoSmithKline Biologicals SA, BE
A61K 39/00 2493498 T1

GlaxoSmithKline LLC, US
C07D 401/00 2566327 T1

Gnosis S.p.A., IT
A61K 38/00 2922567 T1

Graham Packaging PET Technologies Inc., US
B65D 1/00 2663498 T1

GRUENENTHAL GmbH, DE
A61K 31/00 2809320 T1
A61K 9/00 1845956 T1

Guangzhou Cellprotek Pharmaceutical Co., Ltd., CN
A61K 31/00 2591785 T1

H. Lundbeck A/S, DK
C07D 489/00 2635586 T1

Haensel Mathias, DE
F16B 11/00 2567103 T1

Hanmi Science Co., Ltd., KR
A61K 38/00 2552474 T1

Hautau GmbH, DE
E05D 15/00 2384386 T1

HEDVIGA GROUP, a.s., CZ
C10B 47/00 2964726 T1

Helsinn Healthcare S.A., CH
C07C 275/00 2678017 T1

HENKEL AG & Co. KGaA, DE
C08L 77/00 2415838 T1

HERMI, d.o.o., SI
H02G 13/00 25128 A

Hofsaess, Marcel P., DE
H01H 37/00 2783380 T1

Horizon Therapeutics, LLC, US
G01N 33/00 2760479 T1

Hua Medicine Maples Corporate Services Limited, KY
C07D 403/00 2938609 T1

Huntsman P&A Uerdingen GmbH, DE
C01G 23/00 1789367 T1

Idenix Pharmaceuticals LLC, US
A61K 31/00 1576138 T1

Immodulon Therapeutics, GB
A61K 35/00 2994148 T1

Immunex Corporation, US
A61K 39/00 1946776 T1

Incyte Corporation, US
C07D 403/00 2997023 T1

INDENA S.p.A., IT
C07D 491/00 2044080 T1

Innate Pharma S.A., FR
C07K 16/00 1648507 T1

Innova Patent GmbH, AT
B61B 11/00 2914469 T1

Ino Therapeutics LLC Perryville III Corporate Park, US
A61M 16/00 2928531 T1

INSERM - Institut National de la Sante et de la Recherche Medicale, FR
A61K 31/00 2709631 T1
A61K 31/00 2793878 T1

INSIHARA SANGYO KAISHA, LTD., JP
A01P 13/00 1998622 T1

Institut National de la Recherche Agronomique, FR
A01N 43/00 2358194 T1

Institut National de la Sante et de la Recherche Medicale (INSERM), FR
C07J 7/00 2925770 T1

International Business Machines Corporation, US
E04F 21/00 2093349 T1

International Plant Analysis and Diagnostics S.R.L., IT
C12Q 1/00 2601305 T1

Invent Medic Sweden AB, SE
A61F 2/00 2376020 T1

IP3 group FX CENTER, FR
B65D 19/00 2558375 T1

ISHIHARA SANGYO KAISHA, LTD., JP
A01N 47/00 1858330 T1
A01P 3/00 2205096 T1

ITALFARMACO SpA, IT
C07K 1/00 2588488 T1

ITALPRESSE INDUSTRIE S.r.l. - SOCIETA' UNIPERSONALE, IT
B22D 17/00 1855825 T1

Janez Košir s.p., SI
F23D 3/00 25125 A

Janssen Pharmaceutica NV, BE
A61K 31/00 2519231 T1

Janssen Pharmaceuticals, Inc., US
A61K 38/00 1675606 T1

Janssen Sciences Ireland UC, IE
C07C 311/00 2961732 T1

JDA Technology LLC, US
H04R 1/00 2859736 T1

Julius Blum GmbH, AT
E05F 5/00 2609272 T1

Kaimann GmbH, DE
C08J 9/00 2942365 T1

Kaindl Flooring GmbH, AT
E04F 15/00 2227612 T1

Kiesow Dr. Brinkmann GmbH & Co. KG, DE
C25D 3/00 2937450 T1

Kirchdorfer Fertigteilholding GmbH, AT
E01B 19/00 2870292 T1

Kirin-Amgen, Inc., c/o Amgen Inc., US
C07K 16/00 2487188 T1

Klox Technologies Inc., CA
A61K 31/00 2352488 T1

Knoellinger FLO-TEC GmbH, DE
B22D 41/00 2723523 T1

Koelbert Emilien, FR
F16B 11/00 2567103 T1

KRKA, tovarna zdravil, d.d., Novo mesto, SI
A61K 9/00 1909761 T1

KUHN S.A., FR
A01B 63/00 2629597 T1
A01D 43/00 2848111 T1

KUHNE ANLAGENBAU GmbH, DE
A22C 13/00 2079315 T1

Laboratorios del Dr. Esteve, S.A., ES
A61K 31/00 2646025 T1
A61K 9/00 2575778 T1

LCT GesmbH Light & Concrete Technology, AT
E04C 2/00 2791438 T1

Le Pabic, Herbert, FR
F16B 11/00 2567103 T1

Leclanche S.A., CH
H01M 10/00 2421081 T1

Leistritz Pumpen GmbH, DE
F04C 2/00 2916007 T1

LEK Pharmaceuticals d.d., SI
C12N 15/00 2367943 T1

LEONARDO S.P.A., IT
F42C 17/00 2390618 T1
H04W 4/00 3011767 T1

Les Laboratories Servier, FR
C07D 417/00 3019497 T1

Linner, Georg, DE
E02F 3/00 3008253 T1

M.S. Technologies LLC, US
A01H 5/00 2503873 T1

Magyar Innovacios Szoevetseg, HU
H04R 1/00 2896218 T1

ManukaMed Holdings Limited Partnership, NZ
A61L 15/00 2310056 T1

Marzano Ancora, Monica, CH
A61K 9/00 2512444 T1

Max Frank GmbH o. KG, DE
E04B 1/00 2998454 T1

Max-Planck-Gesellschaft zur Foerderung der Wissenschaften e.V., DE
G01N 27/00 2533039 T1

Medical Facest LLC, US
B23G 1/00 2219812 T1

MEDIN MEDICAL INNOVATIONS GMBH, DE
A61M 16/00 2498855 T1

Merrimack Pharmaceuticals, Inc. One Kendall Square, US
A61K 39/00 2716301 T1

Microbide Limited Dublin Docklands Innovation Park, IE
C07C 45/00 2144863 T1

MISTERAL d.o.o., SI
E06B 1/00 25123 A
E06B 7/00 25124 A

Moehs Iberica, S.L., ES
C07D 487/00 2820019 T1

Montupet S.A., FR
C22F 1/00 2171115 T1

MSD Italia S.r.l., IT
A61K 38/00 2163260 T1

N.V. Nutricia, NL
A61K 31/00 2241196 T2

Nabaltec AG, DE
C09K 21/00 2420474 T1

Nanto SRL, IT
C08K 3/00 2352789 T1

Nektar Therapeutics, US
A61K 9/00 1496857 T1

NELA Razvojni center za elektroindustrijo in elektroniko d.o.o., SI
H01H 71/00 24088 B

Nestec S.A., CH
A22C 7/00 2101589 T1

NeurEndo Pharma, LLC, US
A61K 31/00 2724722 T1

NKT Cables Group A/S, DK
G01H 9/00 2635875 T1

Noe Christian, AT
A61K 31/00 2018164 T1

Noe-Letschnig Marion, AT
A61K 31/00 2018164 T1

Novartis AG, CH
A61K 31/00 2762140 T1
A61K 9/00 2364137 T1
C07D 205/00 2676953 T1
C07D 403/00 2376478 T1
C07D 471/00 2473508 T1
C07K 16/00 2640749 T1

Novinex Innovacio es Kutatas-Hasznosito Iroda, HU
H04R 1/00 2896218 T1

Novomatic AG, AT
A63F 5/00 22784 B

OBO Bettermann GmbH & Co. KG, DE
H01T 4/00 2432089 T1

odelo GmbH, DE
H05B 33/00 2405716 T1

OGEDA SA, BE
C07D 487/00 2552920 T1

Omeros Corporation, US
C07K 16/00 2488203 T1

Omya International AG, CH
A61K 9/00 2719373 T1
A61L 2/00 2957301 T1
C04B 26/00 2944621 T1
C09C 1/00 2390284 T2
C09C 1/00 2723819 T1
C09C 1/00 2949707 T1
D04H 1/00 2749679 T1

Ono Pharmaceutical Co., Ltd., JP
C12N 15/00 2161336 T2

Orexigen Therapeutics, Inc., US
A61K 31/00 2646031 T1

Orion Corporation, FI
C07C 237/00 2903965 T1

Panotec SRL, IT
B31B 7/00 2531347 T1

Papp Gergely, HU
H04R 1/00 2896218 T1

Parmar, Nilesh Dhirajlal, IN
B42C 5/00 2906429 T1

Patheon Holdings I B.V., NL
C12M 1/00 2634242 T1

PFIZER IRELAND PHARMACEUTICALS, IE
C07D 307/00 2978748 T1

Pfizer Limited, GB
A61M 15/00 2451514 T1

Pfizer Products Inc., US
C07D 401/00 2134702 T1

Pharnext, FR
A61K 31/00 2282778 T1

Philip Morris Products S.A., CH
A24F 47/00 2519121 T1

PPG Europe B.V., NL
C08G 18/00 2744840 T1

Prothena Biosciences Limited, IE
C07K 14/00 2361928 T1

PTC Therapeutics, Inc., US
C07D 271/00 2910551 T1

QUALCOMM INCORPORATED, US
H04L 1/00 3063891 T1
H04L 25/00 2257008 T1
H04N 19/00 2827593 T1
H04W 68/00 2186368 T1

Quantum Genomics Tour Montparnasse, FR
A61K 31/00 2793878 T1

R.J. van Geer Beheer bv, NL
A45C 11/00 2434922 T1

Razvojni center ENEM novi materiali d.o.o., SI
H01H 71/00 24060 B

Regeneron Pharmaceuticals, Inc., US
A01K 67/00 2859793 T1
C12N 15/00 2818478 T1

Regulas Therapeutics Inc., US
C12N 15/00 2702155 T1

Riboscience LLC, US
C07H 19/00 2794628 T1

Rio Tinto Alcan International Limited, CA
C22C 21/00 2329053 T1

RLI-Rail Logistik Innovation Gbr mbH, DE
B61D 47/00 2384947 T1

ROTO FRANK AG., DE
E05B 63/00 2947240 T1

Rotork Fluid Systems S.r.l., IT
F15B 15/00 3029338 T1

SAINT-GOBAIN ISOVER, FR
D04H 1/00 2943606 T1

Sambusseti, Antonio, IT
A61F 2/04 2908771 T1

Samsung Electronics Co., Ltd, KR
H04N 19/00 2953355 T1
H04N 19/00 2999227 T1

SANING INTERNATIONAL, d.o.o. Kranj, SI
C04B 24/00 24392 B

SANOFI, FR
A61K 9/00 2477611 T1

Savo-Solar OY, FI
F24J 2/00 2564129 T1

SC BELENOS, FR
C07J 7/00 2925770 T1

SCHOEFFEL Michael, AT
B01D 61/00 25118 A

Semperit AG Holding, AT
E01B 9/00 2984231 T1

SIDAM S.r.l., IT
A61M 5/00 1561483 T1

Siemens AG Oesterreich, AT
A62C 2/00 2433676 T1

SIGMA-TAU Industrie Farmaceutiche Riunite S.p.A., IT
A61K 51/00 2185203 T1

Skiping d.o.o., SI
B05B 15/00 25119 A

STALLERGENES, FR
A61K 39/00 2459217 T1

Stehr Baumaschinen GmbH, DE
E02D 3/00 2891750 T1

Stonefly S.p.A., IT
A43B 13/00 2361521 T1

Stopinc Aktiengesellschaft, CH
B22D 41/00 2670546 T1

SuppreMol GmbH, DE
C07K 14/00 2914624 T1

Synbias Pharma AG, CH
C07H 1/00 2778172 T1

TAJFUN LIV, proizvodnja in razvoj d.o.o., SI
B66C 3/00 24257 B

Takeda Pharmaceutical Company Limited, JP
C07D 401/00 2970202 T1

TED-BED JSC, BG
C08L 75/00 25130 A2

Tehsphere, S.A. De Cv., MX
A61K 9/00 2520301 T1

Theravance Biopharma R&D IP, LLC, US
A61K 31/00 2773335 T1
C07D 231/00 2864292 T1

Thornton & Ross Limited, GB
A01N 25/00 2429284 T1

TOSAMA Tovarna sanitetnega materiala d.o.o., SI
A61F 13/00 23308 B

TOTAL RESEARCH & TECHNOLOGY FELUY, BE
B05D 3/00 2279046 T1
C08K 3/00 2804898 T1

Tribar d.o.o., SI
B05B 15/00 25119 A

Trifolio-M GmbH Herstellung und Vertrieb hochreiner Biosubstanzen, DE
A01N 65/00 2178380 T1

U.B.Q. Materials Ltd., IL
B29B 17/00 1863620 T1

UCB Biopharma SPRL, BE
C07K 14/00 2523969 T1

Universita Degli Studi di Cagliari, IT
A61K 31/00 1576138 T1

Universite de Bordeaux, FR
A61K 31/00 2709631 T1
C07J 7/00 2925770 T1

Universite Paul Sabatier (Toulouse III), FR
A01N 43/00 2358194 T1

University Of Leicester, GB
C07K 16/00 2488203 T1

University of Washington UW Center for Commercialization, US
C12N 9/00 2496691 T1

Universtaetsklinikum Freiburg, DE
A61L 26/00 2694124 T1

UNIVERZA V LJUBLJANI, SI
G02F 1/00 25127 A

Univerza v Mariboru Fakulteta za strojništvo, SI
C08B 15/00 25122 A

V-Zug AG, CH
D06F 39/00 2881510 T1

V-Zug, CH
A47L 15/00 2868251 T1

Vectura GmbH, DE
A61M 11/00 2846859 T1

Vertex Pharmaceuticals Incorporated, US
C07D 213/00 2639223 T1
C07D 401/00 2502911 T1
C07D 471/00 2739623 T1

Victoria Link Limited EA 120, Easterfield Building, NL
C07D 487/00 2077268 T1

VIIV HealthCare Company Corporation Service Company, US
C07D 498/00 2549870 T1

Voestalpine Stahl GmbH, AT
G01R 33/00 2936181 T1

Weidmueller Interface GmbH & Co.KG, DE
H01H 71/00 2274760 T1

Wyeth LLC, US
A61K 9/00 1942868 T1

ZAVOD ZA GRADBENIŠTVO SLOVENIJE, SI
C04B 24/00 24392 B

Ziarco Pharma Ltd Lombard House Business Centre, GB
C07D 239/00 1966162 T1

Kazalo po objavnih številkah

Kazalo vsebuje naslednje bibliografske podatke: (11) - objavno številko, (13) - vrsto dokumenta (**A** - patent, **A2** - patent s skrajšanim trajanjem, **B, B2** - patent s spremenjenimi zahtevki, **T1** - prevod zahtevkov evropskega patenta, **T2,T4** - prevod spremenjenih zahtevkov evropskega patenta) in (51) - prvo kodo po MPK. Ti podatki dajo reference na bibliografske zapise v razdelkih **Patenti (A)**, **Patenti s skrajšanim trajanjem (A2)**, **Patenti s spremenjenimi zahtevki (B, B2)** in **Prevodi zahtevkov evropskih patentov (T1,T2,T4)**.

(11,13)	(51) - prva	(11,13)	(51) - prva	(11,13)	(51) - prva	(11,13)	(51) - prva
22784 B	A63F 5/00	**2094468 T1**	B29C 53/00	**2420474 T1**	C09K 21/00	**2640749 T1**	C07K 16/00
23308 B	A61F 13/00	**2101589 T1**	A22C 7/00	**2421081 T1**	H01M 10/00	**2643344 T1**	C07K 14/00
24060 B	H01H 71/00	**2123673 T1**	C07K 14/00	**2429284 T1**	A01N 25/00	**2646025 T1**	A61K 31/00
24088 B	H01H 71/00	**2132380 T1**	D21F 11/00	**2432089 T1**	H01T 4/00	**2646031 T1**	A61K 31/00
24257 B	B66C 3/00	**2134702 T1**	C07D 401/00	**2433676 T1**	A62C 2/00	**2657247 T1**	C07K 1/00
24392 B	C04B 24/00	**2144863 T1**	C07C 45/00	**2434922 T1**	A45C 11/00	**2657248 T1**	C07K 1/00
25117 A	A63C 5/00	**2157143 T1**	C09D 11/00	**2445911 T1**	A61K 45/00	**2661253 T1**	A61K 9/00
25118 A	B01D 61/00	**2161336 T2**	C12N 15/00	**2449066 T1**	C10L 9/00	**2663498 T1**	B65D 1/00
25119 A	B05B 15/00	**2163260 T1**	A61K 38/00	**2451514 T1**	A61M 15/00	**2664806 T1**	F16B 12/00
25120 A	B23K 37/00	**2171115 T1**	C22F 1/00	**2459217 T1**	A61K 39/00	**2670546 T1**	B22D 41/00
25121 A	B42D 25/00	**2178380 T1**	A01N 65/00	**2459634 T1**	C08K 5/00	**2675759 T1**	C02F 1/00
25122 A	C08B 15/00	**2185203 T1**	A61K 51/00	**2473508 T1**	C07D 471/00	**2676953 T1**	C07D 205/00
25123 A	E06B 1/00	**2186368 T1**	H04W 68/00	**2477611 T1**	A61K 9/00	**2678017 T1**	C07C 275/00
25124 A	E06B 7/00	**2200777 T1**	B23K 9/00	**2487188 T1**	C07K 16/00	**2691340 T1**	B01D 21/00
25125 A	F23D 3/00	**2205096 T1**	A01P 3/00	**2488203 T1**	C07K 16/00	**2691576 T1**	C02F 9/00
25126 A	G01R 31/00	**2217985 T1**	G05D 23/00	**2493498 T1**	A61K 39/00	**2694124 T1**	A61L 26/00
25127 A	G02F 1/00	**2219812 T1**	B23G 1/00	**2494356 T1**	C07K 16/00	**2698471 T1**	E01C 7/00
25128 A	H02G 13/00	**2225525 T1**	F28D 9/00	**2496691 T1**	C12N 9/00	**2702155 T1**	C12N 15/00
25129 A	H04L 9/00	**2227612 T1**	E04F 15/00	**2498855 T1**	A61M 16/00	**2705885 T1**	B01D 21/00
25130 A2	C08L 75/00	**2230932 T1**	A61K 9/00	**2502911 T1**	C07D 401/00	**2708516 T1**	C02F 9/00
1496857 T1	A61K 9/00	**2241196 T2**	A61K 31/00	**2503873 T1**	A01H 5/00	**2709631 T1**	A61K 31/00
1507623 T1	B23K 9/00	**2257008 T1**	H04L 25/00	**2512444 T1**	A61K 9/00	**2709986 T1**	C07D 215/00
1543038 T1	C07K 17/00	**2274760 T1**	H01H 71/00	**2519121 T1**	A24F 47/00	**2710035 T1**	C07K 16/00
1561483 T1	A61M 5/00	**2279046 T1**	B05D 3/00	**2519231 T1**	A61K 31/00	**2711375 T1**	C07K 16/00
1576138 T1	A61K 31/00	**2282778 T1**	A61K 31/00	**2520301 T1**	A61K 9/00	**2716301 T1**	A61K 39/00
1648507 T1	C07K 16/00	**2307455 T1**	C07K 16/00	**2523969 T1**	C07K 14/00	**2719373 T1**	A61K 9/00
1675606 T1	A61K 38/00	**2307669 T1**	E21C 35/00	**2525650 T1**	A01H 5/00	**2723523 T1**	B22D 41/00
1699919 T1	C12N 7/00	**2308976 T2**	C12N 15/00	**2526932 T1**	A61K 9/00	**2723819 T1**	C09C 1/00
1789367 T1	C01G 23/00	**2308977 T2**	C12N 15/00	**2531347 T1**	B31B 7/00	**2724722 T1**	A61K 31/00
1845956 T1	A61K 9/00	**2310056 T1**	A61L 15/00	**2533039 T1**	G01N 27/00	**2726600 T1**	C12P 21/00
1855825 T1	B22D 17/00	**2323617 T1**	A61K 31/00	**2549870 T1**	C07D 498/00	**2731976 T1**	C08G 8/00
1858330 T1	A01N 47/00	**2327847 T1**	E04F 19/00	**2552474 T1**	A61K 38/00	**2739615 T1**	C07D 401/00
1863620 T1	B29B 17/00	**2329053 T1**	C22C 21/00	**2552920 T1**	C07D 487/00	**2739623 T1**	C07D 471/00
1868635 T1	A61K 39/00	**2352488 T1**	A61K 31/00	**2558375 T1**	B65D 19/00	**2744840 T1**	C08G 18/00
1909761 T1	A61K 9/00	**2352789 T1**	C08K 3/00	**2561069 T1**	A61K 38/00	**2749679 T1**	D04H 1/00
1919979 T2	A61K 31/00	**2352975 T1**	G01K 13/00	**2564129 T1**	F24J 2/00	**2760479 T1**	G01N 33/00
1941109 T1	E04B 2/00	**2357189 T1**	C07K 1/00	**2566327 T1**	C07D 401/00	**2762140 T1**	A61K 31/00
1942868 T1	A61K 9/00	**2358194 T1**	A01N 43/00	**2567103 T1**	F16B 11/00	**2771615 T1**	F23H 7/00
1946776 T1	A61K 39/00	**2361521 T1**	A43B 13/00	**2575778 T1**	A61K 9/00	**2773335 T1**	A61K 31/00
1948259 T1	A61L 27/00	**2361928 T1**	C07K 14/00	**2588217 T1**	B01D 53/00	**2778172 T1**	C07H 1/00
1966162 T1	C07D 239/00	**2362831 T1**	B32B 37/00	**2588488 T1**	C07K 1/00	**2783380 T1**	H01H 37/00
1976828 T1	C07D 207/00	**2364137 T1**	A61K 9/00	**2591785 T1**	A61K 31/00	**2791438 T1**	E04C 2/00
1979536 T1	D21F 11/00	**2367943 T1**	C12N 15/00	**2598160 T1**	A61K 38/00	**2793878 T1**	A61K 31/00
1998622 T1	A01P 13/00	**2376020 T1**	A61F 2/00	**2601305 T1**	C12Q 1/00	**2794134 T1**	B09B 3/00
2018164 T1	A61K 31/00	**2376478 T1**	C07D 403/00	**2607351 T1**	C07D 207/00	**2794628 T1**	C07H 19/00
2020177 T1	A01N 25/00	**2376535 T1**	C07K 16/00	**2609272 T1**	E05F 5/00	**2801354 T1**	A61K 9/00
2044080 T1	C07D 491/00	**2376915 T1**	G01N 33/00	**2629597 T1**	A01B 63/00	**2801618 T1**	C12N 15/00
2056832 T1	A61K 31/00	**2384386 T1**	E05D 15/00	**2634242 T1**	C12M 1/00	**2804898 T1**	C08K 3/00
2057016 T1	B31F 1/00	**2384947 T1**	B61D 47/00	**2635586 T1**	C07D 489/00	**2808262 T1**	B65B 11/00
2059232 T1	A61K 9/00	**2390284 T2**	C09C 1/00	**2635704 T1**	C12Q 1/00	**2809320 T1**	A61K 31/00
2074259 T1	D21H 17/00	**2390618 T1**	F42C 17/00	**2635875 T1**	G01H 9/00	**2818478 T1**	C12N 15/00
2077268 T1	C07D 487/00	**2391355 T1**	A61K 47/00	**2637664 T1**	A61K 31/00	**2820019 T1**	C07D 487/00
2079315 T1	A22C 13/00	**2405716 T1**	H05B 33/00	**2639223 T1**	C07D 213/00	**2825699 T1**	D21H 11/00
2093349 T1	E04F 21/00	**2415838 T1**	C08L 77/00	**2640719 T1**	C07D 403/00	**2827593 T1**	H04N 19/00

(11,13)	(51) - prva
2827826 T1	A61H 9/00
2845866 T1	C07K 16/00
2846859 T1	A61M 11/00
2848111 T1	A01D 43/00
2859736 T1	H04R 1/00
2859793 T1	A01K 67/00
2861086 T1	C12N 1/00
2864292 T1	C07D 231/00
2865663 T1	C07C 307/00
2868251 T1	A47L 15/00
2870292 T1	E01B 19/00
2880725 T1	H01R 13/00
2881510 T1	D06F 39/00
2891750 T1	E02D 3/00
2896218 T1	H04R 1/00
2902018 T1	A61K 9/00
2903965 T1	C07C 237/00
2904319 T1	F23K 5/00
2906429 T1	B42C 5/00
2908771 T1	A61F 2/04
2909561 T1	F28D 9/00
2910551 T1	C07D 271/00
2912377 T1	F23N 1/00
2914122 T1	A23J 1/00
2914469 T1	B61B 11/00
2914624 T1	C07K 14/00
2916007 T1	F04C 2/00
2917150 T1	C01B 3/00
2917232 T1	C07K 14/00
2917416 T1	E02B 8/00
2922567 T1	A61K 38/00
2923688 T1	A61J 1/00
2925770 T1	C07J 7/00
2928531 T1	A61M 16/00
2934088 T1	A01G 3/00
2935733 T1	E05B 55/00
2936181 T1	G01R 33/00
2937450 T1	C25D 3/00
2938609 T1	C07D 403/00
2942365 T1	C08J 9/00
2943302 T1	B23B 13/00
2943606 T1	D04H 1/00
2944621 T1	C04B 26/00
2947240 T1	E05B 63/00
2949707 T1	C09C 1/00
2953355 T1	H04N 19/00
2953927 T1	C07C 255/00
2953943 T1	C07D 403/00
2957301 T1	A61L 2/00
2957851 T1	F28F 3/00
2960238 T1	C07D 401/00
2961732 T1	C07C 311/00
2964726 T1	C10B 47/00
2966954 T1	A01B 23/00
2968301 T1	A61K 31/00
2968767 T1	A61M 5/00
2970202 T1	C07D 401/00
2974940 T1	B62B 3/00
2976946 T1	A01N 3/00
2978748 T1	C07D 307/00
2981194 T1	A47C 17/00
2981484 T1	B65D 88/00
2984231 T1	E01B 9/00
2986281 T1	A61K 9/00
2986520 T1	B65D 21/00
2987532 T1	A61P 1/00
2989106 T1	C07D 487/00
2994148 T1	A61K 35/00
2997023 T1	C07D 403/00
2998454 T1	E04B 1/00
2999227 T1	H04N 19/00
3008253 T1	E02F 3/00
3009378 T1	B65D 85/00
3011767 T1	H04W 4/00
3019486 T1	C07D 401/00
3019497 T1	C07D 417/00
3027196 T1	A61K 31/00
3029338 T1	F15B 15/00
3045471 T1	C07K 14/00
3058834 T1	A23N 15/00
3063891 T1	H04L 1/00

Kazalo po številkah prijav

Vrstica kazala vsebuje v prvem stolpcu (21) - številko prijave, v drugem (51) - prvo kodo po MPK, v tretjem pa (11) - objavno številko in (13) - vrsto dokumenta (**A** - patent, **A2** - patent s skrajšanim trajanjem, **B, B2** - patent s spremenjenimi zahtevki, **T1** - prevod zahtevkov evropskega patenta, **T2,T4** - prevod spremenjenih zahtevkov evropskega patenta). Podatki v drugem in tretjem stolpcu dajo reference na bibliografske zapise v razdelkih **Patenti (A)**, **Patenti s skrajšanim trajanjem (A2)**, **Patenti s spremenjenimi zahtevki (B, B2)** in **Prevodi zahtevkov evropskih patentov (T1,T2,T4)**.

(21)	(51) - prva	(11,13)	
200031091	C07D 487/00	2077268	T1
200131062	C12N 15/00	2801618	T1
200231088	A61K 31/00	2762140	T1
200332515	A61K 39/00	1946776	T1
200332518	A61K 9/00	1496857	T1
200332521	A61K 31/00	1576138	T1
200332527	C07K 17/00	1543038	T1
200332528	B23K 9/00	1507623	T1
200432377	C12N 7/00	1699919	T1
200432379	C07K 16/00	1648507	T1
200432389	C07D 271/00	2910551	T1
200432391	A61K 38/00	1675606	T1
200432393	C07K 1/00	2357189	T1
200432395	C07K 1/00	2657248	T1
200432397	H04L 25/00	2257008	T1
200432398	C07K 14/00	2361928	T1
200432399	C07K 1/00	2657247	T1
200531703	C12N 15/00	2308977	T2
200531704	C12N 15/00	2308976	T2
200532136	B29B 17/00	1863620	T1
200532146	A61K 9/00	2801354	T1
200532148	C01G 23/00	1789367	T1
200532149	A61M 5/00	1561483	T1
200532152	C07D 401/00	2502911	T1
200532153	A61K 38/00	2163260	T1
200631456	A61K 31/00	2241196	T2
200631652	C12N 15/00	2161336	T2
200631734	A61K 31/00	1919979	T2
200632152	C07D 207/00	1976828	T1
200632160	E04B 2/00	1941109	T1
200632163	A61K 9/00	1909761	T1
200632169	B22D 17/00	1855825	T1
200632171	D21F 11/00	1979536	T1
200632172	A61K 9/00	1942868	T1
200632174	A61L 27/00	1948259	T1
200632175	A61K 39/00	1868635	T1
200632176	A61K 9/00	1845956	T1
200632178	C07D 239/00	1966162	T1
200632179	A01N 47/00	1858330	T1
200731806	D21H 17/00	2074259	T1
200731897	C07K 14/00	2123673	T1
200731899	B29C 53/00	2094468	T1
200731903	A61K 31/00	2724722	T1
200731923	A61K 31/00	2056832	T1
200731924	C12M 1/00	2634242	T1
200731928	A22C 7/00	2101589	T1
200731930	B31F 1/00	2057016	T1
200731931	C07K 16/00	2487188	T1
200731933	C07D 491/00	2044080	T1
200731935	A61K 31/00	2018164	T1
200731939	A01P 13/00	1998622	T1
200731940	C07K 16/00	2845866	T1
200731941	A61K 9/00	2059232	T1
200731942	A61K 9/00	2526932	T1
200731944	A22C 13/00	2079315	T1
200800134	A63F 5/00	22784	B
200831770	C07C 45/00	2144863	T1
200831782	G01N 27/00	2533039	T1
200831788	B23G 1/00	2219812	T1
200831799	C22F 1/00	2171115	T1
200831801	A01N 25/00	2020177	T1
200831806	C09D 11/00	2157143	T1
200831808	A61K 51/00	2185203	T1
200831810	F28D 9/00	2225525	T1
200831811	E21C 35/00	2307669	T1
200831812	D21F 11/00	2132380	T1
200831815	H04W 68/00	2186368	T1
200831817	B23K 9/00	2200777	T1
200831819	G05D 23/00	2217985	T1
200831820	C07D 213/00	2639223	T1
200831821	C07D 401/00	2134702	T1
200831822	E04F 15/00	2227612	T1
200831823	A61K 39/00	2716301	T1
200831825	A01P 3/00	2205096	T1
200831826	A01N 65/00	2178380	T1
200831827	A61K 9/00	2230932	T1
200931603	A61L 15/00	2310056	T1
200931610	A61F 2/00	2376020	T1
200931629	A61K 31/00	2352488	T1
200931630	A01N 43/00	2358194	T1
200931640	A61K 31/00	2323617	T1
200931641	A61K 31/00	2282778	T1
200931646	G01N 33/00	2376915	T1
200931656	C08K 3/00	2352789	T1
200931661	C12N 15/00	2367943	T1
200931665	C22C 21/00	2329053	T1
200931666	H01H 71/00	2274760	T1
200931670	C07K 14/00	3045471	T1
200931672	C07K 16/00	2376535	T1
200931674	C07K 16/00	2307455	T1
200931675	C07D 205/00	2676953	T1
200931676	A61K 9/00	2512444	T1
200931678	A61K 9/00	2364137	T1
200931679	B32B 37/00	2362831	T1
200931681	C08K 5/00	2459634	T1
200931683	H04N 19/00	2827593	T1
200931684	C07D 403/00	2376478	T1
200931685	G01K 13/00	2352975	T1
200931686	B05D 3/00	2279046	T1
201000088	A61F 13/00	23308	B
201030033	C09C 1/00	2390284	T2
201031397	A45C 11/00	2434922	T1
201031406	A61K 47/00	2391355	T1
201031415	C07K 16/00	2488203	T1

(21)	(51) - prva	(11,13)	
201031421	C10L 9/00	2449066	T1
201031424	A43B 13/00	2361521	T1
201031447	A01H 5/00	2503873	T1
201031448	A61K 31/00	2519231	T1
201031449	A61K 39/00	2493498	T1
201031455	C07K 16/00	2494356	T1
201031456	C07K 1/00	2588488	T1
201031457	C08L 77/00	2415838	T1
201031461	E04F 19/00	2327847	T1
201031462	C12N 9/00	2496691	T1
201031464	E05D 15/00	2384386	T1
201031467	A61K 45/00	2445911	T1
201031468	C07D 471/00	2473508	T1
201031469	C12Q 1/00	2601305	T1
201031470	C09K 21/00	2420474	T1
201031471	C07K 14/00	2643344	T1
201031475	A61M 15/00	2451514	T1
201031476	A61K 9/00	2477611	T1
201031477	C07K 16/00	2711375	T1
201031480	A61K 9/00	2520301	T1
201031481	A61M 16/00	2498855	T1
201031483	A24F 47/00	2519121	T1
201031484	A61K 39/00	2459217	T1
201031485	H05B 33/00	2405716	T1
201031489	F24J 2/00	2564129	T1
201031490	A01N 25/00	2429284	T1
201131108	B31B 7/00	2531347	T1
201131117	F16B 11/00	2567103	T1
201131120	A61K 9/00	2902018	T1
201131126	A61K 31/00	2591785	T1
201131131	C07D 489/00	2635586	T1
201131132	A61K 38/00	2598160	T1
201131135	C02F 9/00	2691576	T1
201131136	C02F 9/00	2708516	T1
201131137	B01D 21/00	2705885	T1
201131138	C02F 1/00	2675759	T1
201131139	B01D 21/00	2691340	T1
201131142	B65D 19/00	2558375	T1
201131151	B65D 1/00	2663498	T1
201131160	A61K 9/00	2575778	T1
201131163	F42C 17/00	2390618	T1
201131167	G01H 9/00	2635875	T1
201131176	B61D 47/00	2384947	T1
201131180	B01D 53/00	2588217	T1
201131183	C07D 487/00	2552920	T1
201131185	C07D 207/00	2607351	T1
201131187	A61K 38/00	2552474	T1
201131190	A61K 31/00	2637664	T1
201131191	A61K 31/00	2646025	T1
201131197	H01T 4/00	2432089	T1
201131198	E05F 5/00	2609272	T1
201131199	A61K 31/00	2646031	T1
201131200	C07D 403/00	2640719	T1
201131204	A61K 38/00	2561069	T1
201131205	C07K 14/00	2523969	T1
201131208	C12Q 1/00	2635704	T1
201131209	H04N 19/00	2999227	T1
201131210	C07D 401/00	2566327	T1
201131211	A01N 3/00	2976946	T1
201131212	H01M 10/00	2421081	T1
201131213	A62C 2/00	2433676	T1
201131214	A01H 5/00	2525650	T1
201131215	E01C 7/00	2698471	T1
201131217	H04N 19/00	2953355	T1
201131218	C07D 498/00	2549870	T1
201131219	A01B 63/00	2629597	T1
201131221	A61J 1/00	2923688	T1
201131224	C07K 16/00	2640749	T1
201200112	H01H 71/00	24060	B
201200156	H01H 71/00	24088	B
201200373	B66C 3/00	24257	B
201230888	C07D 471/00	2739623	T1
201230898	E04F 21/00	2093349	T1
201230901	A61K 31/00	2793878	T1
201230907	A61K 31/00	2709631	T1
201230919	C08G 18/00	2744840	T1
201230921	A61L 26/00	2694124	T1
201230924	C12N 15/00	2702155	T1
201230940	B22D 41/00	2723523	T1
201230941	C12N 15/00	2818478	T1
201230944	C09C 1/00	2723819	T1
201230945	C12P 21/00	2726600	T1
201230956	A61K 9/00	2661253	T1
201230960	B22D 41/00	2670546	T1
201230962	F23H 7/00	2771615	T1
201230965	B09B 3/00	2794134	T1
201230966	E04C 2/00	2791438	T1
201230967	B42C 5/00	2906429	T1
201230968	C07D 401/00	2739615	T1
201230969	A61P 1/00	2987532	T1
201230970	C07K 16/00	2710035	T1
201230971	D04H 1/00	2749679	T1
201230972	A61K 31/00	2773335	T1
201230974	A61K 9/00	2719373	T1
201230975	C08G 8/00	2731976	T1
201230976	H01H 37/00	2783380	T1
201230977	C07H 19/00	2794628	T1
201230981	C07C 275/00	2678017	T1
201230985	G01N 33/00	2760479	T1
201230988	C07D 215/00	2709986	T1
201330543	D21H 11/00	2825699	T1
201330546	A61F 2/04	2908771	T1
201330575	B62B 3/00	2974940	T1
201330578	A61M 11/00	2846859	T1
201330588	C07J 7/00	2925770	T1
201330593	B65D 21/00	2986520	T1
201330614	H04R 1/00	2859736	T1
201330635	H04R 1/00	2896218	T1
201330636	A01G 3/00	2934088	T1
201330644	E05B 55/00	2935733	T1
201330645	A61M 16/00	2928531	T1
201330646	C01B 3/00	2917150	T1
201330655	F16B 12/00	2664806	T1
201330656	G01R 33/00	2936181	T1
201330658	F23K 5/00	2904319	T1
201330660	H01R 13/00	2880725	T1
201330661	B65D 88/00	2981484	T1
201330662	C07C 237/00	2903965	T1
201330663	C07K 14/00	2917232	T1
201330664	A01K 67/00	2859793	T1
201330665	E02B 8/00	2917416	T1
201330668	F28D 9/00	2909561	T1

(21)	(51) - prva	(11,13)	
201330671	C07D 487/00	2820019	T1
201330672	A61K 31/00	2809320	T1
201330674	C08K 3/00	2804898	T1
201330675	B61B 11/00	2914469	T1
201330676	C12N 1/00	2861086	T1
201330677	C07C 307/00	2865663	T1
201330678	F23N 1/00	2912377	T1
201330679	C07K 14/00	2914624	T1
201330683	C10B 47/00	2964726	T1
201330684	C07D 403/00	2938609	T1
201330685	E01B 19/00	2870292	T1
201330686	A61K 38/00	2922567	T1
201330690	C07D 231/00	2864292	T1
201400186	C04B 24/00	24392	B
201430148	C07D 487/00	2989106	T1
201430150	C07C 255/00	2953927	T1
201430160	A61K 35/00	2994148	T1
201430175	A61K 9/00	2986281	T1
201430193	C07H 1/00	2778172	T1
201430201	H04W 4/00	3011767	T1
201430203	C07D 401/00	2970202	T1
201430210	F04C 2/00	2916007	T1
201430213	C09C 1/00	2949707	T1
201430224	C08J 9/00	2942365	T1
201430225	F28F 3/00	2957851	T1
201430226	A61M 5/00	2968767	T1
201430228	A47C 17/00	2981194	T1
201430231	B65B 11/00	2808262	T1
201430232	E01B 9/00	2984231	T1
201430233	C07D 401/00	3019486	T1
201430234	A61H 9/00	2827826	T1
201430235	B23B 13/00	2943302	T1
201430236	C07D 307/00	2978748	T1
201430239	C07D 403/00	2997023	T1
201430242	A23J 1/00	2914122	T1
201430244	A61L 2/00	2957301	T1
201430245	C04B 26/00	2944621	T1
201430246	C07D 417/00	3019497	T1
201430247	C07D 401/00	2960238	T1
201430248	A61K 31/00	3027196	T1
201430249	A01B 23/00	2966954	T1
201430250	D04H 1/00	2943606	T1
201430252	A01D 43/00	2848111	T1
201430256	H04L 1/00	3063891	T1
201430260	C07C 311/00	2961732	T1
201430264	C07D 403/00	2953943	T1
201430265	A61K 31/00	2968301	T1
201500168	G02F 1/00	25127	A
201500310	E06B 1/00	25123	A
201530034	E05B 63/00	2947240	T1
201530045	E02F 3/00	3008253	T1
201530057	F15B 15/00	3029338	T1
201530062	E04B 1/00	2998454	T1
201530063	B65D 85/00	3009378	T1
201530066	A47L 15/00	2868251	T1
201530067	C25D 3/00	2937450	T1
201530069	E02D 3/00	2891750	T1
201530070	D06F 39/00	2881510	T1
201600002	B42D 25/00	25121	A
201600003	B05B 15/00	25119	A
201600004	H02G 13/00	25128	A
201600015	C08B 15/00	25122	A
201600017	B01D 61/00	25118	A
201600022	E06B 7/00	25124	A
201600026	F23D 3/00	25125	A
201600028	A63C 5/00	25117	A
201600029	H04L 9/00	25129	A
201630003	A23N 15/00	3058834	T1
201700004	C08L 75/00	25130	A2
201700119	G01R 31/00	25126	A
201700121	B23K 37/00	25120	A

Odločbe o podelitvi patentov

Številka patenta	Datum objave patenta	Številka odločbe	Datum izdaje odločbe	Številka patenta	Datum objave patenta	Številka odločbe	Datum izdaje odločbe
25101	30.06.2017	31200-295/2015-8	03.07.2017	25109	30.06.2017	31200-299/2015-6	03.07.2017
25102	30.06.2017	31200-297/2015-13	30.06.2017	25110	30.06.2017	31200-301/2015-6	03.07.2017
25103	30.06.2017	31200-308/2015-8	03.07.2017	25111	30.06.2017	31200-287/2015-8	03.07.2017
25104	30.06.2017	31200-289/2015-4	03.07.2017	25112	30.06.2017	31200-303/2015-8	03.07.2017
25105	30.06.2017	31200-293/2015-6	03.07.2017	25113	30.06.2017	31200-302/2015-5	03.07.2017
25106	30.06.2017	31200-63/2017-14	03.07.2017	25114	30.06.2017	31200-305/2015-6	03.07.2017
25107	30.06.2017	31200-306/2015-11	03.07.2017	25115	30.06.2017	31200-242/2016-7	03.07.2017
25108	30.06.2017	31200-294/2015-8	03.07.2017	25116	30.06.2017	31200-290/2015-11	03.07.2017

Ugotovitvene odločbe po členu 93(1)(b) zakona

Številka patenta	Datum objave patenta	Številka odločbe	Datum izdaje odločbe	Številka patenta	Datum objave patenta	Številka odločbe	Datum izdaje odločbe
22784	31.12.2009	31200-134/2008-20	15.06.2017	24088	29.11.2013	31200-156/2012-13	21.06.2017
23308	30.09.2011	31200-88/2010-31	15.06.2017	24257	30.06.2014	31200-373/2012-11	13.06.2017
24060	30.10.2013	31200-112/2012-15	20.06.2017	24392	31.12.2014	31200-186/2014-14	05.06.2017

Prenehanja veljavnosti patentov

Številka patenta	Datum objave patenta/prevoda zaht.	Datum prenehanja veljavnosti patenta
22623	30.04.2009	26.09.2016
22871	31.03.2010	18.09.2016
23477	30.03.2012	24.09.2016
23509	30.04.2012	02.10.2016
23871	29.03.2013	28.09.2016
23875	29.03.2013	16.09.2016
23876	29.03.2013	07.09.2016
23882	29.03.2013	16.09.2016
23891	29.03.2013	09.09.2016
24114	31.12.2013	07.09.2016
24176	31.03.2014	29.09.2016
24183	31.03.2014	07.09.2016
24454	31.03.2015	18.09.2016
24463	31.03.2015	18.09.2016
24464	31.03.2015	04.09.2016
24469	31.03.2015	12.09.2016
24473	31.03.2015	18.09.2016
24474	31.03.2015	04.09.2016
24476	31.03.2015	18.09.2016
24479	31.03.2015	19.09.2016
0908386	31.08.2004	16.09.2016
0909708	31.08.2006	16.09.2016
0909710	31.10.2003	16.09.2016
0957917	30.04.2006	02.10.2016
0991040	30.04.2009	03.09.2016
1019521	31.10.2006	01.10.2016
1019583	30.04.2004	09.09.2016
1098058	30.06.2007	16.09.2016
1135039	31.10.2005	16.09.2016
1165534	31.08.2005	17.09.2016
1197158	30.06.2006	03.10.2016
1216284	30.06.2006	30.09.2016
1218009	30.06.2005	19.09.2016
1322673	29.02.2008	21.09.2016
1402904	28.02.2013	26.09.2016
1402966	31.08.2009	19.09.2016
1410858	29.02.2008	13.09.2016
1432329	31.08.2009	04.10.2016
1513279	30.04.2008	09.09.2016
1518620	31.05.2010	24.09.2016
1524385	31.08.2009	30.09.2016
1533185	29.05.2015	12.09.2016
1534326	31.12.2007	02.09.2016
1534330	29.08.2014	06.09.2016
1537330	31.10.2006	13.09.2016
1540227	31.10.2008	07.09.2016
1540913	31.12.2008	02.09.2016
1545256	30.10.2014	11.09.2016
1546119	31.12.2009	10.09.2016
1579081	28.02.2009	19.09.2016
1632625	30.10.2013	08.09.2016
1638167	30.10.2013	15.09.2016
1662638	30.06.2009	06.09.2016
1663197	30.06.2008	04.09.2016
1663347	30.06.2008	14.09.2016
1663989	31.08.2009	09.09.2016
1673091	31.03.2010	23.09.2016
1677628	30.07.2010	19.09.2016
1680276	31.03.2010	16.09.2016
1682735	30.04.2012	18.09.2016
1711661	30.11.2012	15.09.2016
1791571	28.02.2009	15.09.2016
1793911	31.08.2008	30.09.2016
1794031	30.07.2010	22.09.2016
1796730	31.12.2010	21.09.2016
1803447	29.01.2010	10.09.2016
1806358	30.06.2010	06.09.2016
1812176	29.01.2010	21.09.2016
1907899	30.04.2009	23.09.2016
1908967	30.07.2010	04.10.2016
1911455	30.10.2013	02.10.2016
1913979	30.06.2009	02.10.2016
1919907	31.05.2011	01.09.2016
1921086	30.05.2014	02.09.2016
1924515	30.04.2009	01.09.2016
1925370	30.06.2011	08.09.2016
1926732	28.02.2014	02.09.2016
1928245	31.03.2011	14.09.2016
1928464	30.09.2014	03.10.2016
1928613	30.04.2014	05.09.2016
1928820	29.08.2014	01.09.2016
1929297	28.06.2013	30.09.2016
1934892	30.04.2013	21.09.2016
1942891	30.06.2011	23.09.2016
1943012	31.05.2010	04.10.2016
1943406	30.10.2012	16.09.2016
1954566	31.10.2009	27.09.2016
2033702	31.05.2011	05.09.2016
2034114	31.08.2011	11.09.2016
2039439	31.12.2010	19.09.2016
2065388	30.03.2012	15.09.2016
2066344	30.09.2011	08.09.2016
2068640	31.05.2012	19.09.2016
2069335	30.04.2013	07.09.2016
2073986	31.12.2012	04.10.2016
2089468	28.02.2014	27.09.2016
2094795	30.04.2014	14.09.2016
2097102	28.09.2012	08.09.2016
2135878	30.03.2012	06.09.2016
2165935	31.12.2012	16.09.2016
2172590	29.04.2016	12.09.2016
2172591	30.04.2015	12.09.2016
2177213	29.03.2013	18.09.2016
2177528	30.04.2012	10.09.2016
2190304	30.04.2012	18.09.2016
2190794	31.01.2014	26.09.2016
2197903	27.02.2015	05.09.2016
2200700	29.04.2016	26.09.2016
2203430	28.10.2011	18.09.2016
2203606	30.04.2015	24.09.2016
2212424	31.12.2014	04.10.2016
2215369	30.10.2012	19.09.2016
2295171	30.04.2013	08.09.2016
2305780	30.10.2012	17.09.2016
2311773	31.12.2012	30.09.2016
2331386	29.11.2013	23.09.2016

Številka patenta	Datum objave patenta/prevoda zaht.	Datum prenehanja veljavnosti patenta
2331773	31.08.2015	08.09.2016
2331811	30.04.2014	03.09.2016
2337965	29.03.2013	08.09.2016
2340252	29.02.2016	09.09.2016
2341937	31.03.2015	01.09.2016
2342233	30.10.2014	02.10.2016
2344471	29.11.2013	01.10.2016
2404608	30.06.2015	04.09.2016
2473053	30.10.2015	03.09.2016
2473402	30.04.2015	03.09.2016
2482987	29.08.2014	01.10.2016
2483003	30.04.2014	28.09.2016
2497780	31.08.2015	21.09.2016

Številka patenta	Datum objave patenta/prevoda zaht.	Datum prenehanja veljavnosti patenta
2512687	30.09.2014	05.10.2016
2570689	31.12.2015	15.09.2016
2574569	30.11.2016	29.09.2016
2578414	29.08.2014	05.10.2016
2579042	30.09.2014	05.10.2016
2616363	27.02.2015	15.09.2016
2621787	31.05.2016	14.09.2016
2622060	30.11.2015	30.09.2016
2625149	28.11.2014	02.09.2016
2644189	30.10.2014	07.09.2016
2713419	31.03.2015	27.09.2016
2743046	29.01.2016	25.09.2016
2753858	31.03.2016	07.09.2016

Spremembe

IMETNIK:

Za patent
(11) 23658
objavljen
(45) 28.09.2012
je nova navedba imetnika
(73) TOSAMA Tovarna sanitetnega materiala, d.o.o.,
Vir, Šaranovičeva cesta 35, 1230 Domžale, SI

Za patent
(11) 23925
objavljen
(45) 31.05.2013
je nova navedba imetnika
(73) INŠTITUT OKOLJSKIH TEHNOLOGIJ EKOGEN,
Levec 56A, 3301 Petrovče, SI

Za patent
(11) 24438
objavljen
(45) 27.02.2015
je nova navedba imetnika
(73) Urban Butinar,
Ribarjeva ulica 3, 3000 Celje, SI;
Dušan Petek,
Trubarjeva ulica 15a, 3270 Laško, SI

Za patent
(11) 0940995
z objavljenim prevodom zahtevkov dne
(46) 31.08.2005
je nova navedba imetnika
(73) Pantech Inc.,
Pantech bldg., 179 Seongam-ro, Mapo-gu, Seoul, KR

Za patent
(11) 1620456
z objavljenim prevodom zahtevkov dne
(46) 30.05.2014
je nova navedba imetnika
(73) OSE PHARMA International SA,
4 rue de l'Athenee, 1205 Geneva, CH

Za patent
(11) 1706059
z objavljenim prevodom zahtevkov dne
(46) 30.03.2012
je nova navedba imetnika
(73) Cleverdent Ltd.,
Sentruper Hoehe 25, 48149 Muenster, DE

Za patent
(11) 1749670
z objavljenim prevodom zahtevkov dne
(46) 31.08.2012
je nova navedba imetnika
(73) MGI Digital Technology,
4, rue de la Meridienne, 94260 Fresnes, FR

Za patent
(11) 1767036
z objavljenim prevodom zahtevkov dne
(46) 28.02.2013
je nova navedba imetnika
(73) Pantech Inc.,
Pantech bldg., 179 Seongam-ro, Mapo-gu, Seoul, KR

Za patent
(11) 1874807
z objavljenim prevodom zahtevkov dne
(46) 31.12.2013
je nova navedba imetnika
(73) Ipsen Bioinnovation Limited,
102 Park Drive, Milton Park, Abingdon,
Oxfordshire, United Kingdom OX14 4RY, GB

Za patent
(11) 1952142
z objavljenim prevodom zahtevkov dne
(46) 31.08.2012
je nova navedba imetnika
(73) BIORELEVANT.COM LTD,
Summit House, 170 Finchley Road,
London NW3 6BP, GB

Za patent
(11) 2204286
z objavljenim prevodom zahtevkov dne
(46) 31.12.2015
je nova navedba imetnika
(73) MGI Digital Technology,
4, rue de la Meridienne, 94260 Fresnes, FR

Za patent
(11) 2204401
z objavljenim prevodom zahtevkov dne
(46) 28.02.2013
je nova navedba imetnika
(73) MGI Digital Technology,
4, rue de la Meridienne, 94260 Fresnes, FR

Za patent
(11) 2221183
z objavljenim prevodom zahtevkov dne
(46) 31.12.2012
je nova navedba imetnika
(73) MGI Digital Technology,
4, rue de la Meridienne, 94260 Fresnes, FR

Za patent
(11) 2435432
z objavljenim prevodom zahtevkov dne
(46) 30.10.2015
je nova navedba imetnika
(73) AbbVie Ireland Unlimited Company,
c/o Conyers Corporate Services (Bermuda) Limited,
Clarendon House, 2 Church Street,
Hamilton, HM11, BM

Za patent
(11) 2768807
z objavljenim prevodom zahtevkov dne
(46) 30.09.2016
je nova navedba imetnika
(73) AOP Orphan Pharmaceuticals AG,
Wilhelminenstrasse 91/II f/B 4, 1160 Vienna, AT

Za patent
(11) 2802325
z objavljenim prevodom zahtevkov dne
(46) 26.04.2017
je nova navedba imetnika
(73) The General Hospital Corporation,
55 Fruit Street, Boston, MA 02114, US;
Annovation Biopharma, Inc.,
8 Sylvan Way, Parsippany, MA 02114, US

DODATNI VARSTVENI CERTIFIKATI

V skladu s 6. členom Uredbe o izvajanju uredb Sveta (ES) o uvedbi dodatnega varstvenega certifikata za zdravila in za fitofarmacevtska sredstva (Uradni list RS, št. 56/05) so v razdelku **Prijave za certifikat** objavljena obvestila o prijavah za certifikat. Če je prijava za certifikat završena, je obvestilo o tem objavljeno v razdelku **Završene prijave za certifikat**.

Bibliografski zapisi so urejeni po številkah prijav. Podatki so označeni s kodami INID* za patente in dodatne varstvene certifikate (WIPO standard ST. 9), ki imajo naslednji pomen:

(21) številka prijave (22) datum vložitve prijave
(68) številka osnovnega patenta
(92) prva odobritev, da se da proizvod oz. sredstvo na trg kot zdravilo oz. fitofarmacevtsko sredstvo v Republiki Sloveniji: datum, država**, številka
(93) prva odobritev, da se da proizvod oz. sredstvo na trg kot zdravilo oz. fitofarmacevtsko sredstvo v Skupnosti: datum, država**, številka
(71) prijavitelj
(74) zastopnik
(54) naziv izuma
(95) naziv proizvoda oziroma sredstva
datum vloge, če je bila vložena prijava za podaljšanje veljavnosti cerifikata ***

V primeru izdaje sklepa o završenju prijave za certifikat sta navedena tudi številka in datum sklepa.

Pri podeljenih certifikatih so v razdelku **Podeljeni certifikati** navedeni še naslednji podatki:

(11) številka certifikata
(94) trajanje certifikata oziroma datum, do vključno katerega velja certifikat
(73) imetnik
datum odobritve, če je bilo odobreno podaljšanje veljavnosti cerifikata ****

* **I**nternationally agreed **N**umbers for the **I**dentification of **D**ata
** V primeru, ko odobritve ni izdal pristojni organ Skupnosti po centraliziranem postopku
*** Če je bila prijava za podaljšanje veljavnosti certifikata vložena po objavi prijave oziroma podelitve certifikata, se to objavi v razdelku **Prijave za podaljšanje veljavnosti certifikata**.
**** Če je bilo podaljšanje veljavnosti certifikata odobreno po objavi podelitve certifikata, se to objavi v razdelku **Podaljšanje veljavnosti certifikata**, završene prijave pa v razdelku **Završene prijave za podaljšanje veljavnosti certifikata**.

Prijave za certifikat

(21) 201740017 (22) 01.06.2017
(68) 2441753
(92) 16.02.2017 EU/1/16/1169/001
(71) CHUGAI SEIYAKU KABUSHIKI KAISHA,
5-1, Ukima 5-chome, Kita-ku, Tokyo 115-8543, JP
(74) ITEM d.o.o.
Zastopniška pisarna za patente in blagovne znamke,
Resljeva 16, 1000 Ljubljana, SI
(54) Tetraciklična spojina
(95) **ALEKTINIB ALI NJEGOVA SOL ALI SOLVAT**

(21) 201740018 (22) 06.06.2017
(68) 2808340
(92) 12.12.2016 EU/1/16/1150
(71) Ferring B.V.,
Polaris Avenue 144, 2132 JX Hoofddorp, NL
(74) ZIVKO MIJATOVIC & PARTNERS, d.o.o.,
Ulica stare pravde 10, 1000 Ljubljana, SI
(54) Rekombinirani FSH, ki vključuje alfa 2,3- in alfa 2,6-sialilacijo
(95) **REKOMBINIRANI FSH (RFSH), KI VKLJUČUJE ALFA2,3-SIALILACIJO IN ALFA2,6- SIALILACIJO KJER JE 80% ALI VEČ CELOTNE SIALILACIJE ALFA2,3-SIALILACIJA IN KJER JE OD 5% DO 20% CELOTNE SIALILACIJE ALFA2,6-SIALILACIJA, ŠE POSEBEJ FOLITROPIN DELTA**

(21) 201740019 (22) 15.06.2017
(68) 1758590
(92) 21.12.2016 SI H/16/02268/001
(93) 29.07.2016 IS/1/16/071/01
(71) Los Angeles Biomedical Research Institute
at Harbor-UCLA Medical Center,
1124 West Carson Street, Torrance, CA 90250-2064, US;
The Regents of the University of California,
1111 Franklin Street 12th Floor,
Oakland, CA 94607-5200, US
(74) ZIVKO MIJATOVIC & PARTNERS, d.o.o.,
Ulica stare pravde 10, 1000 Ljubljana, SI
(54) Uporaba detergenta za nekirurško odstranitev maščobe
(95) **DEOKSIHOLNA KISLINA NATRIJEVA SOL**

Podeljeni certifikati

(11) 201740003 (22) 21.02.2017
(68) 2049079
(92) 19.03.2015 EU/1/15/990
(94) 23.03.2030
(73) Santen SAS,
1, rue Pierre Fontaine, Batiment Genavenir IV,
91000 Evry, FR
(74) Patentna pisarna d.o.o.,
Čopova 14, p.p. 1725, 1001 Ljubljana, SI
(54) Sestavki, vsebujoči kvarterne amonijeve spojine
(95) **CIKLOSPORIN**

(11) 201740007 (22) 20.03.2017
(68) 2330129
(92) 19.09.2013 EU/1/09/546/001;
19.09.2013 EU/1/09/546/002;
19.09.2013 EU/1/09/546/003;
19.09.2013 EU/1/09/546/004
(94) 07.08.2026
(73) Janssen Biotech, Inc.,
800/850 Ridgeview Drive, Horsham, PA 19044, US
(74) Patentna pisarna d.o.o.,
Čopova 14, p.p. 1725, 1001 Ljubljana, SI
(54) Protitelesa proti TNF, sestavki, postopki in uporabe
(95) **GOLIMUMAB**

(11) 201740012 (22) 26.04.2017
(68) 1470124
(92) 09.11.2016 EU/1/16/1147/001;
09.11.2016 EU/1/16/1147/002;
09.11.2016 EU/1/16/1147/003;
09.11.2016 EU/1/16/1147/004;
09.11.2016 EU/1/16/1147/005;
09.11.2016 EU/1/16/1147/006
(94) 10.01.2028
(73) Warner-Lambert Company LLC,
235 East 42nd Street, New York, New York 10017, US
(74) Nina Šelih, odvetnica,
Komenskega ulica 36, 1000 Ljubljana, SI
(54) 2-(piridin-2-ilamino)-pirido(2,3-d)pirimidin-7-oni
(95) **PALBOCIKLIB, PO IZBIRI V OBLIKI FARMACEVTSKO SPREJEMLJIVE SOLI, ESTRA, AMIDA ALI NJEGOVEGA PREDZDRAVILA**

(11) 201740013 (22) 09.05.2017
(68) 2187879
(92) 11.11.2016 EU/1/16/1146/001;
11.11.2016 EU/1/16/1146/002;
11.11.2016 EU/1/16/1146/003;
11.11.2016 EU/1/16/1146/004;
11.11.2016 EU/1/16/1146/005;
11.11.2016 EU/1/16/1146/006;
11.11.2016 EU/1/16/1146/007;
11.11.2016 EU/1/16/1146/008;
11.11.2016 EU/1/16/1146/009;
11.11.2016 EU/1/16/1146/010;
11.11.2016 EU/1/16/1146/011;
11.11.2016 EU/1/16/1146/012;
11.11.2016 EU/1/16/1146/013;
11.11.2016 EU/1/16/1146/014;
11.11.2016 EU/1/16/1146/015;
11.11.2016 EU/1/16/1146/016;
11.11.2016 EU/1/16/1146/017;
11.11.2016 EU/1/16/1146/018
(94) 15.11.2031
(73) Boehringer Ingelheim International GmbH,
Binger Strasse 173, 55216 Ingelheim am Rhein, DE
(74) Patentna pisarna d.o.o.,
Čopova 14, p.p. 1725, 1001 Ljubljana, SI
(54) Farmacevtski sestavek, ki obsega z glukopiranozilom substituiran benzenski derivat
(95) **KOMBINACIJA EMPAGLIFLOZINA IN LINAGLIPTINA ALI NJEGOVE FARMACEVTSKO SPREJEMLJIVE SOLI**

Podaljšanje veljavnosti certifikata

(11) 200540005 (22) 20.04.2005
(68) 1325932
(92) 12.01.2005 EU/1/04/300/001;
12.01.2005 EU/1/04/300/002
(93) 16.12.2004 CH 56922 01;
16.12.2004 CH 56922 02
(94) 16.06.2020
(73) GENENTECH, INC.,
1 DNA Way, South San Francisco, California 94080, US
(74) Patentna pisarna d.o.o.,
Čopova 14, p.p. 1725, 1001 Ljubljana, SI
(54) Anti-VEGF protitelesa
(95) **BEVACIZUMAB**
Za certifikat je bilo dne 07.06.2017 odobreno podaljšanje veljavnosti certifikata

Ničnost certifikata

Številka certifikata	Datum objave certifikata	Številka odločbe	Datum izdaje odločbe
201340029	29.11.2013	31204-29/2013-5	21.06.2017

Spremembe

IMETNIK:

Za dodatni varstveni certifikat
(11) 200840010
objavljen
(45) 31.10.2008
je nova navedba imetnika
(73) Wyeth LLC,
235 East 42nd Street,
New York, NY 10017-5755, US

MODELI

V skladu s členom 96(2) zakona o industrijski lastnini (Uradni list RS, št. 51/2006 — uradno prečiščeno besedilo in 100/2013, v nadaljnjem besedilu: zakon) so v razdelku **Registracije modelov** objavljeni podatki o registracijah modelov.

Bibliografski zapisi so urejeni po registrskih številkah.Podatki so označeni s kodami INID * za modele (WIPO standard ST.80), ki imajo naslednji pomen:

(11) registrska številka
(28) število izdelkov
(21) številka prijave
(45) datum objave modela
(30) zahtevana prednostna pravica: datum, država oz. mednarodni urad, številka
(23) podatki o razstavni prednostni pravici
(72) oblikovalec
(73) imetnik modela
(74) zastopnik
(51) Locarnska klasifikacija modelov
(54) navedba izdelka
(55) fotografija ali grafični prikaz videza izdelka
(15) datum registracije
(18) datum izteka registracije **
(22) datum vložitve prijave

Podatki o obnovitvah modelov so objavljeni v razdelku **Obnovitve registracij modelov**. V teh primerih sta pod kodama INID (15) oziroma (18) navedena datuma obnovitve oziroma izteka obnovljene registracije.

* **I**nternationally agreed **N**umbers for the **I**dentification of **D**ata

** V skladu s členom 40(2) zakona lahko imetnik obnovi model za eno ali več petletnih obdobij, vendar največ petindvajset let od datuma vložitve prijave.

Registracije modelov

(11) **201750014** (15) 19.06.2017
(28) 1 (18) 09.03.2022
(21) 201750014 (22) 09.03.2017
(45) 31.07.2017
(72) Hrovat Marko,
Masljeva ulica 8/a, 1230 Domžale, SI
(73) MIZARSTVO HROVAT Marko Hrovat s.p.,
Masljeva ulica 8/a, 1230 Domžale, SI
(51) 25-03
(54) **VRTNA LOPA**
(55)

1.1

1.2

1.3

(11) **201750033** (15) 09.06.2017
(28) 4 (18) 26.04.2022
(21) 201750033 (22) 26.04.2017
(45) 31.07.2017
(73) KOŽELJ - TOPLOTA S TRADICIJO d.o.o.,
Rožičeva ulica 9, 1230 Domžale, SI
(74) BRANDA, pravno svetovanje in zastopstvo za blagovne znamke d.o.o.,
Tržaška cesta 340, 1000 Ljubljana, SI
(51) 07-02
(54) **VRTNI ŽAR - OGNJIŠČE**
(55) Izdelek 1:

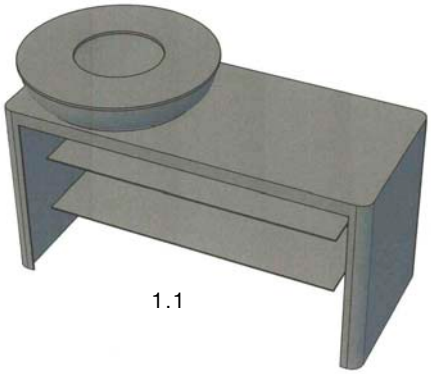

1.1

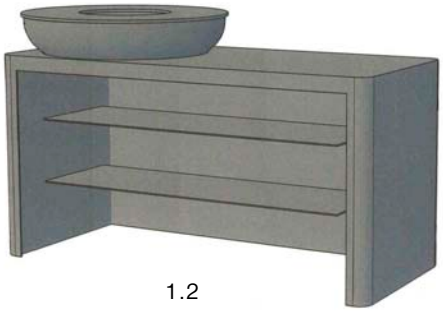

1.2

Izdelek 2:

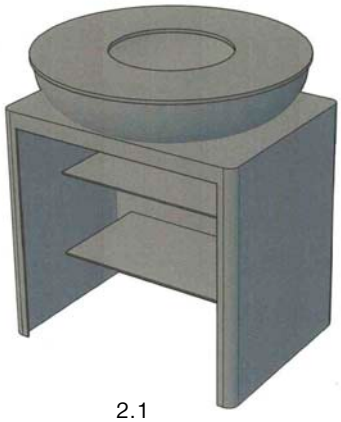

2.1

2.2

Izdelek 3:

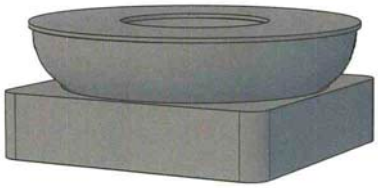

3.1

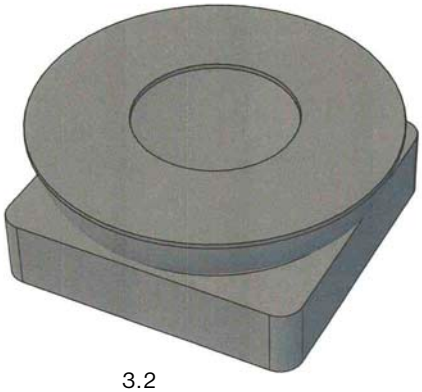

3.2

Izdelek 4:

4.1

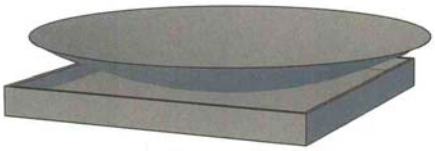

4.2

(11)	**201750040**	(15)	06.06.2017
(28)	1	(18)	25.05.2022
(21)	201750040	(22)	25.05.2017

(45) 31.07.2017

(72) Maja,
Lebeničnik, Hrastova ulica 16, 1230 Domžale, SI

(73) Novial d.o.o.,
Hrastova ulica 18, 1230 Domžale, SI

(51) 11-02

(54) **STENSKI OKRAS**

(55)

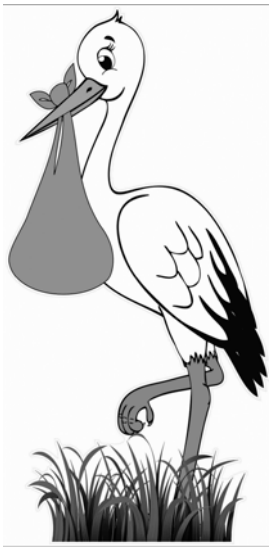

(11)	**201750045**	(15)	26.06.2017
(28)	1	(18)	09.06.2022
(21)	201750045	(22)	09.06.2017

(45) 31.07.2017

(72) Primož Vidmar,
Cesta 24. junija št. 74, 1231 Ljubljana, SI

(73) Primož Vidmar,
Cesta 24. junija št. 74, 1231 Ljubljana, SI

(51) 09-01

(54) **PLOČEVINKA**

(55)

1.1

1.4

1.2

1.3

Obnovitve registracij modelov

(11) **200750034** (15) 09.06.2017
(28) 4 (18) 08.06.2022
(21) 200750034 (22) 08.06.2007
(45) 31.10.2007
(73) Deutsche Telekom AG,
Friedrich-Ebert-Allee 140, DE-53113 Bonn, DE

(11) **200750035** (15) 09.06.2017
(28) 1 (18) 08.06.2022
(21) 200750035 (22) 08.06.2007
(45) 31.10.2007
(73) Deutsche Telekom AG,
Friedrich-Ebert-Allee 140, DE-53113 Bonn, DE

(11) **200750036** (15) 09.06.2017
(28) 1 (18) 08.06.2022
(21) 200750036 (22) 08.06.2007
(45) 31.10.2007
(73) Deutsche Telekom AG,
Friedrich-Ebert-Allee 140, DE-53113 Bonn, DE

(11) **201250036** (15) 06.06.2017
(28) 1 (18) 24.05.2022
(21) 201250036 (22) 24.05.2012
(45) 31.07.2012
(73) Janez Urbanc,
Begunje na Gor. 183, 4275 Begunje na Gorenjskem, SI

(11) **201250055** (15) 09.06.2017
(28) 1 (18) 30.07.2022
(21) 201250055 (22) 30.07.2012
(45) 29.03.2013
(73) LEK farmacevtska družba d.d.,
Verovškova ulica 57, 1000 Ljubljana, SI

Kazalo po imetnikih

V kazalu so navedeni (73) - imetniki modelov. Vsaki navedbi sledi (11) - ena ali več registrskih številk, ki dajo reference na bibliografske zapise v razdelkih **Registracije modelov** in **Obnovitve registracij modelov** (*).

Deutsche Telekom AG, DE
200750034 *
200750035 *
200750036 *

Janez Urbanc, SI
201250036 *

KOŽELJ - TOPLOTA S TRADICIJO d.o.o., SI
201750033

LEK farmacevtska družba d.d., SI
201250055 *

MIZARSTVO HROVAT Marko Hrovat s.p., SI
201750014

Novial d.o.o., SI
201750040

Primož Vidmar, SI
201750045

ZNAMKE

Prijave znamk

Objave prijav

V skladu s členom 99(2) zakona o industrijski lastnini (Uradni list RS, št. 51/2006 — uradno prečiščeno besedilo in 100/2013, v nadaljnjem besedilu: zakon) so v tem razdelku objavljene prijave znamk.

V treh mesecih od dneva objave prijave se lahko v skladu s 101. členom zakona vloži ugovor zoper registracijo znamke, ki lahko temelji le na razlogih iz 44. člena zakona. Če ugovor ni bil vložen ali če je bil zavrnjen ali se je štelo, da ni bil vložen, Urad pozove prijavitelja, naj plača pristojbino za registracijo znamke. Po plačilu pristojbine izda Urad odločbo o registraciji znamke, vpiše znamko v register in objavi podatke o registraciji znamke v razdelku **Registracije znamk**. Če prijavitelj ne plača pravočasno pristojbine, se šteje, da je prijava umaknjena, kar je objavljeno v razdelku **Prijave se štejejo za umaknjene**.

Če je ugovor utemeljen, se prijava znamke v celoti ali delno zavrne. Podatki o prijavah, ki so zavrnjene v celoti, so navedeni v razdelku **Zavrnitve prijav**, pri delni zavrnitvi pa se v razdelku **Registracije znamk** ponovno objavi seznam blaga oziroma storitev v zoženem obsegu.

Podatki o objavljenih prijavah znamk, ki so bile kasneje umaknjene, so objavljeni v razdelku **Umiki prijav**.

Bibliografski zapisi so urejeni po številkah prijav. Podatki so označeni s kodami INID * za znamke (WIPO standard ST.60), ki imajo naslednji pomen:

(210)	številka prijave	(220)	datum vložitve prijave
(230)	podatki o razstavni prednostni pravici	(441)	datun objave prijave
(300)	zahtevana prednostna pravica: datum, država oz. mednarodni urad, številka		
(641)	številka prvotne prijave, če je objavljena prijava nastala ob delitvi prvotne prijave v skladu s členom 97(4) zakona		
(731)	prijavitelj		
(740)	zastopnik		
(531)	Dunajska klasifikacija figurativnih elementov znamk		
(540)	prikaz znaka		
(551)	navedba, da je prijava vložena za kolektivno znamko		
(554)	navedba, da gre za tridimenzionalen znak		
(556)	navedba, da gre za prijavo zvočne znamke		
(561)	transkripcija znaka		
(591)	navedba barv ali kombinacije barv, če je znak v barvi		
(511)	navedba razredov po Nicejski klasifikaciji blaga in storitev; navedba izdaje klasifikacije		
(510)	seznam blaga oziroma storitev		

* **I**nternationally agreed **N**umbers for the **I**dentification of **D**ata

(210) **201670842** (220) 13.07.2016
(441) 31.07.2017

(731) Zveza računovodij, finančnikov in revizorjev Slovenije, Dunajska cesta 106, 1000 Ljubljana, SI

(740) Andrej Brezavšček, odvetnik, Cankarjeva cesta 4, 1000 Ljubljana, SI

(540)

ZVEZA RAČUNOVODIJ, FINANČNIKOV IN REVIZORJEV SLOVENIJE

(510,511)

09: elektronske publikacije, naložljive preko elektronske mreže (internet…).

16: knjige, revije, revije (periodične), tiskane publikacije.

35: poslovne informacije, strokovno poslovno svetovanje, računovodsko svetovanje, svetovanje na področju revidiranja sistemiziranje informacij v računalniške baze, podatkovne baze predpisov, podatkovne baze sodne prakse, podatkovne baze davčnih pojasnil.

36: davčno svetovanje, finančno svetovanje.

41: objavljanje knjig, izdajanje revij, časopisov in drugih publikacij, objavljanje elektronskih knjig in revij na računalniški mreži, izobraževanje, organizacija in izvedba seminarjev, organizacija in izvedba strokovnih izobraževanj, kongresov ipd., založništvo, objavljanje nereklamnih tekstov.

(210) **201670969** (220) 12.08.2016
(441) 31.07.2017

(731) Jadran-Galenski laboratorij d.d., Svilno 20, 51000 Rijeka, HR

(740) Marjan Pipan, inž. el., Kotnikova 5, 1000 Ljubljana, SI

(531) 27.5

(540)

RefluSTAT

(510,511)

03: parfumerijski proizvodi; kozmetični proizvodi; toaletni proizvodi.

05: zdravila za humano medicino; dietetski izdelki; farmacevtski izdelki; medicinski izdelki.

(210) **201671227** (220) 14.10.2016
(441) 31.07.2017

(731) Maremico d.o.o., Šlandrova ulica 4, 1231 Ljubljana - Črnuče, SI

(531) 12.1; 27.5

(540)

BOXSPRING

(510,511)

20: ogledala; okvirji za slike; neobdelana ali obdelana kost, roževina, slonovina, ribja kost ali biserna matica, školjke, morska pena, rumeni jantar.

35: oglasna dejavnost, vodenje komercialnih poslov, poslovna administracija, pisarniški posli.

(210) **201671235** (220) 17.10.2016
(441) 31.07.2017

(731) Infonet media d.d., Stegne 11 B, 1000 Ljubljana, SI

(540)

"RADIO BOB"

(510,511)

35: oglasna dejavnost; vodenje komercialnih poslov; poslovna administracija; pisarniški posli; izpopolnjevanje reklamnega gradiva; javnomnenjske raziskave; manekenske storitve za reklamne namene ali prodajno promocijo; objavljanje reklamnih besedil; oblikovanje besedil; oddajanje oglasnih površin v najem; oddajanje oglaševalskega prostora v komunikacijskih medijih; oddajanje propagandnih sredstev v najem; oglaševanje po računalniški mreži; organizacija razstav za komercialne ali reklamne namene; priprava sporočil za javnost; reklamiranje; reklamiranje po pošti; reklamen agencije; reklamne storitve; reklamno oglaševanje po radiu; reklamno oglaševanje po televiziji; tržne raziskave.

38: telekomunikacije; kabelska televizija, komuniciranje preko mobilne telefonije; oddajanje radijskih programov; oddajanje televizijskih programov; računalniško podprto prenašanje sporočil in slik; satelitsko prenašanje; zbiranje in distribucija novic.

41: izobraževanje; pouk; razvedrilo; športne in kulturne dejavnosti; digitalna obdelava slik; filmska produkcija; nastopanje v živo; oddajanje v najem audio-opreme; organizacija tekmovanje (zabavnih in izobraževalnih); produkcija radijskih in televizijskih programov; radijske oddaje za zabavo; snemalni studiji: televizijski zabavni program.

(210) **201671417** (220) 30.11.2016
(441) 31.07.2017

(731) Mihela Jakša, Vinterca 8, 1000 Ljubljana, SI

(531) 26.1; 27.5; 29.1

(540)

CARDIO+
L-ARGININ + L-CITRULIN VITAMIN COMPLEX

(591) rdeča, bela podlaga

(510,511)

05: prehranska dopolnila; dietna in prehranska dopolnila; vitaminsko-mineralni dodatki; prehranska dopolnila z veliko vsebnostjo ogljikovih hidratov, farmacevtski, veterinarski in higienski proizvodi, sirupi za farmacevtske namene, farmacevtski preparati, digestivi za farmacevtske namene, mineralni dodatki hrani, vitaminski preparati, zdravilna zelišča, zdravilne pijače, sirupi, sanitarni proizvodi za medicinske namene; dietetske snovi za medicinsko uporabo, hrana za dojenčke; obliži, obvezilni material; snovi za plombiranje zob in zobne odtise; dezinfekcijska sredstva; pripravki za uničevanje škodljivcev; fungicidi, herbicidi.

35: trženje (marketing); oglasna dejavnost; vodenje komercialnih poslov; poslovna administracija; poslovne poizvedbe, pisarniški posli; storitve agencij za poslovne informacije; priprava statističnih informacij; strokovno poslovno svetovanje, storitve s področja uvozno- izvoznih agencij, storitve v zvezi s komercializacijo blaga; svetovanje s področja poslovne organizacije in vodenja, priprava sporočil za javnost; neposredno reklamno oglaševanje po pošti; storitve agencij za kakovost in poslovno učinkovitost, tržne raziskave, poslovne raziskave, poslovno organizacijsko svetovanje, ekonomske prognoze, izpopolnjevanje reklamnega gradiva; reklamiranje in storitve oglasnih dejavnosti.; storitve marketinga in storitve v zvezi z vzpostavljanjem stikov z javnostjo; stiki z javnostjo; organizacija razstav v reklamne in / ali komercialne namene; poslovne informacije in nasvet za potrošnike; prodaja živil za športnike vseh vrst na drobno in debelo; prodaja športnih pripomočkov in opreme na drobno in debelo; prodaja prehranskih in dietnih dopolnil vseh vrst na drobno in debelo; internetna prodaja; prodaja rekreacijskih pripomočkov; prodaja in oglaševanje beljakovin in aminokislin vseh vrst; prodaja oreškov, mueslija, sadnih krhljev, masla in užitnih olj; prodaja čajev, izdelkov iz žitaric ter ogljikovih hidratov vseh vrst.

44: medicinske storitve, lekarniško svetovanje; zeliščarstvo (pridelava); svetovanje v zvezi z zdravim načinom življenja.

---

(210) **201671495** (220) 16.12.2016
(441) 31.07.2017

(731) SASTELA d.o.o.,
Joška Berdena ulica 1, 9240 Ljutomer, SI

(531) 1.1; 27.5; 29.1

(540)

(591) zlata

(510,511)

30: ananasovi ocvrtki; aromatizirana pokovka; bananini ocvrtki; baozi (polnjene žemljice); brioši; burritos (polnjena pšenična tortilja z različnimi nadevi); calzone (prepognjena pizza); čebulni piškoti; chalupas (mehiške polnjene tortilje); chimichanga zvitki; chow mein (jedi na osnovi rezancev); čips na osnovi žitaric; čips wonton; čips z okusom rakcev; cmoki iz morskih rakcev; čokoladne ploščice, pripravljene za uživanje; drobljenec; empanade; enchiladas (koruzne tortilje z nadevom); fajitas; flips kroglice s sirom (koruzni prigrizki); flips s sirom (prigrizki); francoski toast; gimbap (korejska riževa jed); gotove jedi iz testenin; gotove jedi, ki vsebujejo testenine; gotove jedi, pretežno iz testenin; hamburgerji (sendviči); hladne pice; hot dog (hrenovke v kruhovi štrucki); hrustavci iz žitaric; jajčne pite; japonski riževi krekerji (arare); jedi, ki so sestavljene predvsem iz testenin; jedi, ki so sestavljene predvsem iz riža; jedi na osnovi riža; jedi na osnovi riža, pripravljene na uživanje; jiaozi (polnjeni cmoki); kanapeji (obloženi kruhki); karamelna pokovka s kandiranimi oreščki; kiš (vrsta slane pite); kitajski polnjeni cmoki (gyoza, kuhani); kitajski praženi rezanci (chow mein); klobase v zvitkih iz listnatega testa; kolački s fižolovo marmelado; konzervirane pice; konzervirane testenine; konzervirani špageti v paradižnikovi omaki; korejska bučna kaša (hobak-juk); korejska juha s testeninami (sujebi); koruza, pečena; koruza za pokovko; koruzni čips; koruzni čips s zelenjavno aromo; koruzni čips z aromo morskih alg; koruzni flips; koruzni flips z okusom sira; koruzni flips z okusom sira (prigrizki); kosmiči iz žitaric; krekerji iz pripravljenih žitaric; krekerji, polnjeni s sirom; krekerji z okusom mesa; krekerji z okusom sira; krekerji z okusom začimb; krekerji z okusom zelenjave; krekerji z okusom zelišč; kuhane hrenovke za hot dog v štrucki; lazanja; makaroni s sirom; mehke preste; mesne pite; mesne pite (pripravljene); na hitro prepraženi rezanci z zelenjavo (japchae); nacho čips; nadevane testenine; niku-manjuh (parjene štrucke, polnjene z mletim mesom); ocvrto riževo pecivo (topokki); okonomiyaki (japonske slane palačinke); palačinke; palačinke kimči (kimchijeon); palačinke z mlado čebulo (pajeon); palačinke z zeleno sojo (bindaetteok); parjene štrucke, polnjene z mletim mesom (niku-manjuh); pečena koruzna zrna; pečeni hamburgerji, pripravljeni v štrucki; pecivo iz lepljivega riža (chapsalttock); pecivo iz listnatega testa, ki vsebuje šunko; pecivo iz ovsa, masla, sladkorja, medu ali sirupa; pecivo iz zelenjave in mesa; pecivo iz zelenjave in rib; pecivo z zelenjavo in perutnino; pekoče klobase in kečap v prerezani kruhovi štrucki; perutninske in divjačinske pite; pice; pice (pripravljene); pikantno pecivo; pite; pite, ki vsebujejo perutnino; pite s svinjino; pite (sladke ali slane); pite z divjačinskim mesom; pite z mesom; pite z mesom in zelenjavo; pite z mletim mesom; pite z zelenjavo; podloga za pizzo; pokovka; pokovka (prigrizek); pokovka s sladkorno glazuro; pokovka za pripravo v mikrovalovni pečici; polnjen kruh; polnjene francoske štrucke; polnjene testenine; polnjeni kruhovi zvitki; polnjeno kruhovo pecivo; polnozrnati hrustavci; polnozrnati prigrizki; popečeni sendviči; pražena koruza; pražena koruzna zrna; praženi riž; predelana pokovka; predpečeno testo za pico; preste; prigrizki iz koruze; prigrizki iz koruze v obliki napihnjenčkov; prigrizki iz koruze v obliki prstanov; prigrizki iz koruzne moke; prigrizki iz koruznega škroba; prigrizki iz prepečenčeve moke; prigrizki iz pšenice; prigrizki iz

riževe moke; prigrizki iz sezama; prigrizki iz sojine moke; prigrizki iz žitaric; prigrizki iz žitaric, začinjeni s sirom; prigrizki izdelani iz krompirjeve moke; prigrizki, izdelani iz žitaric; prigrizki, izdelani iz žitne moke; prigrizki, ki vsebujejo izdelke iz žitaric; prigrizki na osnovi koruze; prigrizki na riževi osnovi; prigrizki, narejeni iz muslija; prigrizki, narejeni predvsem iz kruha; prigrizki, pripravljeni iz koruze; prigrizki, sestavljeni predvsem iz ekstrudiranih žitaric; pripravljena začinjena živila iz krompirjeve moke; pripravljena živila v obliki omak; pripravljene jedi iz testenin; pripravljene jedi, ki vsebujejo pretežno riž; pripravljene jedi na osnovi rezancev; pripravljene pice kot obrok; pripravljene riževe jedi; pripravljeni hot dogi (sendviči s hrenovko); pripravljeni obroki na osnovi testenin; pripravljeni obroki v obliki pice; pripravljeni prigrizki na osnovi žitaric; pšenični flips; quiche (slana pita); quiche (vrsta slane pite); ramen (japonska jed na osnovi rezancev); ravioli; ravioli (pripravljeni); ribje pite; ribji sendviči; riž z zelenjavo in govedino (bibimbap); rižev čips; riževa solata; riževi cmoki; riževi cmoki, obliti z marmelado iz sladkega fižola (ankoro); riževi hrustljavčki; riževi krekerji; riževi krekerji (senbei); riževi piškoti; riževi prigrizki; rižote; s karamelo oblita pokovka; samosa; sendviči; sendviči s hrenovkami; sendviči s piščancem; sendviči s solato; sendviči z mesom; sendviči z mleto govedino; sendviči z nadevi; sendviči z ribjim filejem; sesekljani zrezki v kruhovih štručkah; shumai (kitajski parjeni cmoki, kuhani); sirove kroglice (prigrizki); sirovi sendviči (cheeseburger); sladek riž z oreški in žižulami (yaksik); slane pite; slane pite (kolači); solata iz makaronov; solata iz testenin; špageti in mesne kroglice; spomladanski zavitek; spomladanski zavitki (tradicionalni kitajski prigrizki); štručke s hrenovko (dot dog); surova pica; suši; sveža pica; sveže pite; sveži zvitki s klobaso; tabbouleh (tradicionalna arabska jed); taco čips; tacos (prigrizki na žitni osnovi); tamales (tradicionalna latinsko-ameriška jed); testeninska solata; testeninske jedi; testo za pizzo; toast sendvič s sirom; toast sendvič s sirom in s šunko; torte s prosom; tortilja čips; tortilje; tortilla prigrizki; tradicionalno korejsko riževo pecivo (injeolmi); wontons (tradicionalne nadevane kitajske testenine); wontons (tradicionalne nadevane kitajske testenine); zamrznjene pice; zamrznjeno pecivo, polnjeno z mesom; zamrznjeno pecivo, polnjeno z mesom in zelenjavo; zamrznjeno pecivo z zelenjavnim nadevom; zavitek (sendvič); želatina iz ajde (memilmuk); zelenjavne pite; žitni prigrizki; živila kot prigrizki iz žitaric; zvitki iz sušenih alg (gimbap); achar pachranga (vloženo sadje); angelika; aromatični pripravki za bonbone; aromatični pripravki za prehrano; aromatični pripravki za peciva; aromatični pripravki za sladoled; aromatični pripravki za torte; aromatiziran kis; arome in začimbe; arome iz jastogov; arome iz morskih rakcev; arome iz perutnine; arome iz polžev; arome iz vložene zelenjave; arome, namenjene dodajanju hrani (razen eteričnih olj); arome, namenjene dodajanju pijačam (razen eteričnih olj); arome, narejene iz zelenjave (razen eteričnih olj); arome pridobljene iz mesa; arome pridobljene iz rib; arome, pridobljene iz sadja (razen eteričnih olj); arome, razen eteričnih olj, za slaščice; arome v obliki dehidriranih omak; arome v obliki koncentriranih omak; arome z okusom sadja, razen izvlečkov; arome za hrano (razen eteričnih olj); arome za juho; arome za maslo; arome za pecivo; arome za pijače; arome za pijače, razen eteričnih olj; arome za prigrizke (razen eteričnih olj); arome za sire; arome za torte, razen eteričnih olj; arome za živila; arome za živila, razen eteričnih olj; arome za živila (razen eteričnih olj); bonboni iz poprove mete (ne za medicinsko uporabo); čajne arome; česen v prahu; čili v prahu; cimet; cimet v prahu (začimba); cimet (začimba); čokoladne arome; čokoladni namazi za na kruh; čokoladni sirup; curry v prahu; curry v prahu (začimba); curry (začimba); curry začimbe; dashi-tsuyu (japonska jušna osnova); delikatesni namazi in premazi na osnovi majoneze; destilat dima iz lesa za aromatiziranje hrane; dišave, začimbe (rastlinskega izvora, največkrat v prahu); dodatki za mehčanje mesa, za gospodinjske namene; ekstrakti za kuhanje; ekstrakti za živila, razen eteričnih izvlečkov in olj; ekstrakti začimb; esence za kuhanje (razen eteričnih olj); esence za uporabo pri kuhanju (razen eteričnih olj); glazura za šunko; glukoza za kuhanje; glutamat za prehrano; gorčica v prahu za prehrambene namene; gorčica v prahu (začimba); gorčični kis; hren (začimbe); ingver (začimba); ingver (začimba v prahu); izdelki na osnovi čokolade; izvlečki čaja; izvlečki za aromatiziranje (ne eterična olja); izvlečki za uporabo pri pripravi hrane (razen eteričnih olj); izvlečki za živila (razen eteričnih esenc in eteričnih olj); izvlečki za živila (razen eteričnih olj); janež (seme); janeževi plodovi (zvezdice); japonska maranta v prahu (kudzu-ko, za prehrano); japonski hren v prahu, začimba (wasabi v prahu); japonski poper v prahu, začimba (sansho v prahu); jedilna kurkuma; jedilna sol; jedilne omake; jušne arome (razen eteričnih olj); kalijev tartrat-vinski kamen za kuhanje; kalijev tartrat-vinski kamen za uporabo pri kuhi; kapre; kavne arome; kis; kis iz piva; kisi; konzervansi za živalska krmila (sol); konzervansi za živila (sol); konzerviran drobnjak; konzervirana navadna krebuljica; konzervirani ingver; kuhinjska sol; kulinarična zelišča; kurkuma; kurkuma, ki se uporablja kot začimba; kurkuma v prahu, ki se uporablja kot začimba; kurkuma za prehrano (ingverju podobna rastlina); limonine arome; limonine arome, razen eteričnih olj; limonine arome za hrano ali pijačo; majoneza z vloženo zelenjavo; mandljeve arome; mandljeve arome, razen eteričnih olj; mandljeve arome za hrano ali pijačo; marinade; marinade z začimbami; marinade z zelišči; marinade za začinjanje; marshmallow preliv; mentolovi bonboni (razen za medicinske namene); mešane začimbe; mešanica začimb, ki se uporablja pri kuhanju rakov; mešanica začimb za mleto meso (sloppy joe); mešanice curryja; mešanice za jajčno kremo; mešanice za nadeve, ki vsebujejo kruh; mešanice za nadeve na osnovi kruha; mešanice za nadeve (živila); mešanice začimb; mešanice začimb kari; meta za slaščice; mineralna sol za konzerviranje živil; mleti česen; mleti poper; morska sol za konzerviranje živil; morska sol za kuhanje; morska voda za kuhanje; muškatni orešček; nageljnove žbice v prahu (začimba); nageljnove žbice (začimba); namazi na osnove majoneze in kečapa; namizna sol; namizna sol mešana s sezamovimi semeni; natrijev klorid za konzerviranje živil; odišavljena sol za kuhanje; ojačevalci okusa za živila (razen eteričnih olj); olja iz kavnih zrn; omake; omake, ki vsebujejo oreščke; omake z okusom oreškov; omake (začimbe); osnove za izdelovanje mlečnih napitkov (arome); paprika (začimba); pekoča paprika v prahu (začimba); pikantne arome za prehrambene namene (razen eteričnih olj); pimient (jamajški poper); poper; poper v prahu; poper v prahu (začimba); poper v zrnu; poper (začimba); poprov kis; poprova meta za slaščice; posušen drobnjak; posušena koriandrova

semena kot začimba; posušeni koriander kot začimba; prašek iz črne koprive za prehrano; prašek za puding; predelan česen za uporabo kot začimba; predelana šalotka, ki se uporablja kot začimba; predelana zelišča; prelivi za sladoled; pripravki iz gorčice za prehrambene namene; pripravljen hren (začimba); pripravljene omake iz sadja ali zelenjave, kot dodatek hrani; pripravljene omake iz sadja ali zelenjave (začimbe); rastlinska zgoščevalna sredstva; rastlinski koncentrati, ki se uporabljajo kot začimbe; rdeča sladka paprika, ki se uporablja kot začimba; ribja omaka; sadne arome; sadne arome, razen eteričnih olj; sadne omake; sadni kis; sesekljan česen (začimba); sezamova semena; sintetična zgoščevalna sredstva za živila; sladila, sestavljena iz sadnih koncentratov; sladka marinada (začimba); sladni ekstrakti za aromatiziranje; slanica za koktajle; slanica za kuhanje; slanica za vlaganje; sol; sol iz zelene; sol z gomoljikami; sol za aromatiziranje hrane; sol za konzerviranje rib; sol za konzerviranje živil; sol za kuhanje; sol za pokovko; sol za vlaganje živil; stroki vanilje; suhe začimbe; suhi čiliji (začimbe); sušena zelišča; sušene mešanice začimb za enolončnice; tabletirana sol za konzerviranje rib; tabletirana sol za konzerviranje živil; tabletirana sol za konzerviranje hrane; taco začimbe; umetne začimbe za kuhanje; vanilij (nadomestek vanilje); vanilijeve arome za kulinarične namene; vanilja; vanilja (dišava); vaniljeve arome; veziva za klobase; vinski kis; vloženi ingver (začimbe); vrtna zelišča, konzervirana (začimbe); wasabi prašek (japonski hren); začimba na osnovi suhih fig; začimbe v prahu; začimbe za peko; začimbe za pico; začimbe za pokovko; začimbe za prehrano; začimbe za testenine na zelenjavni osnovi; začimbe za živila; začimbne marinade; začimbne mešanice; začimbne mešanice za enolončnice; začimbne omake, čatniji in paste; začimbne soli; začimbni dodatki jedem (sol, kis, gorčica); začimbni dodatki v prahu; začimbni premazi za meso, ribe, perutnino; začimbni pripravki; začinjene sestavine za natiranje hrane; žafran; žafran, ki se uporablja kot začimba; žafran (začimba); žajbelj (začimba); zamrznjena jajčna krema; zeliščne arome za pripravo pijač; aromatizirane omake z riževim vinom (hon-mirin); česnov pire; chow-chow (vrsta kitajske začimbe); chow-chow (začimba); curry omake; gorčica; gorčica za prehrambene namene; hrenova omaka; hrenove omake; fižolova kaša; čili kot začimba; curryjev namaz; fermentirana omaka iz pekoče paprike (gochujang); ingverjev pire; kečap; ketchup; ketchup (pikantna paradižnikova omaka); koncentrirana omaka; konzervirane omake; korejska sojina omaka (ganjang); majoneza; mandljevo testo; mešanice za mesno omako v zrnih; mešanice za omake; mešanice za pripravo omak; mesne omake; nadomestek za majonezo; namaz iz curryja; namaz iz sojinih zrn (začimba); omaka iz artičok; omaka iz čilija; omaka iz vložene zelenjave; omaka sambal (pekoča omaka iz zmletega čilija); omaka teriyaki; omaka worcester; omaka za pico; omaka za špagete; omaka za žar; omake na osnovi paradižnika; omake (solatne); omake v prahu; omake za kuhanje; omake za meso na žaru; omake za piščanca; omake za pizze; omake za prehrano; omake za riž; omake za testenine; omake za zamrznjene ribe; paradižnikov ketchup; paradižnikova omaka; pasta iz čilija, ki se uporablja kot začimba; pasta iz sojinih zrn (začimba); pasta miso; pasta wasabi; pasteta iz feferonov kot začimba; pekoč fižolov namaz s čilijem; pekoča čilijeva omaka sriracha; pekoča omaka; pesto (omaka); pikantna omaka; pikantne omake; pikantne omake za uporabo kot začimbe; piščančja omaka; polivke za hrano; poprova omaka; prelivi za hrano (omake); pripravki za izdelavo omak; pripravki za pripravo omak; pripravljen wasabi (japonski hren); pripravljene omake; rdeča paprika v prahu (gochutgaru); rjava omaka; sambal oelek (omaka iz mlete rdeče paprike); satay omake; sezamov namaz; sirova omaka; sladka in kisla omaka; smetanove omake s tartufi; sojina omaka; solatne omake; solatne polivke; solatni prelivi; solatni prelivi s smetano; sušena omaka v prahu; tatarska omaka; teriyaki omaka; veganska majoneza; začimbe za hrano, sestavljene zlasti iz kečapa in omake; začimbna sojina pasta (doenjang); začinjena fižolova pasta; zelenjavne kaše (omake - hrana); zelenjavne omake; zelenjavni pireji (omake); zeliščne omake; arašidne (kikirikijeve) slaščice; aromatizirane slaščice s sladkorjem; aromatizirane slaščice s sladkim korenom; beljakove pene; bonbon, sladkorček; cimetovi polžki; čokolada; čokolada brez zdravilnih učinkovin; čokolada z alkoholom; čokolada z wasabijem; čokolada z zračnimi mehurčki; čokolada za prelive; čokolada za slaščice in kruh; čokolade; čokoladna omaka; čokoladne kreme; čokoladne mrvice; čokoladne omake; čokoladne slaščice brez zdravilnih učinkovin; čokoladne slaščice, ki vsebujejo pralineje; čokoladne slaščice z okusom pralineja; čokoladni bonboni z likerjem; čokoladni fondue; čokoladni koščki z zmletimi kavnimi zrni; čokoladni mousse (pena); čokoladni namazi; čokoladni namazi z oreščki; čokoladni okraski za božično drevesce; čokoladni okraski za slaščičarske izdelke; čokoladni okraski za torte; čokoladni preliv; čokoladni trufli (mehki čokoladni bonboni); čokoladni vaflji; dekoracije iz čokolade za torte; deserti v obliki slaščičarske pene; deserti z musliji; desertni pudingi; fino pecivo, torte, kolači in piškoti; graham krekerji; halva; hrana na osnovi kakava; indijski sploščen kruh (papadumi); indijski tanki hrustljavi začinjeni kruhki; instant desertni pudingi; jabolčni ocvrtki; jajčna krema; jajčna krema (pečene sladice); jajčna krema, prelita z karamelnim sirupom; jajčne kreme; japonsko biskvitno pecivo (kasutera); jedilni krekerji; jedilni papir; jedilni rižev papir; jorkširski pudingi; kakavove kreme v obliki namaza; kavna zrna, oblita s sladkorjem; kolač iz prosa ali popečenega riža (okoshi); kolači z marmelado; koščki mehke maslene karamele (karamelne kapljice); koščki z arašidovim maslom; koščki za peko slaščic; krekerji; krekerji s kremo; krekerji z okusom sadja; kruh; kruhov puding; ledene slaščice; makadamia oreščki, obliti s čokolado; mandljeve slaščice; mandlji, preliti s čokolado; marcipan; marcipan iz čokolade; mehke razvaljane tortice iz zdrobljenega riža (gyuhi); mešanica kheer (rižev narastek); mlečne slaščice; mousse (slaščičarska pena); nadomestek čokolade; nadomestek jajčne kreme; nadomestki marcipana; namaz za sendviče, narejen iz čokolade in orehov; namazi iz čokolade in orehov; narastki (deserti); nugatove ploščice, oblite s čokolado; obliti oreščki (slaščice); ocvrti flancati; ohlajeni deserti; okraski za božična drevesa (užitni); okraski za novoletno jelko (jedilni); oreščki, obliti s čokolado; panettone (italijanski božični kruh); papadam (indijska hrustljava omleta); pekovski izdelki; piškoti z okusom sira; popadomi; posušene sladke tortice iz riževe moke (rakugan); pralineji; pralineji v obliki vafljev; prigrizki, sestavljeni predvsem iz slaščic; pripravki za pripravo slaščic; pripravljeni deserti (na osnovi čokolade);

pripravljeni deserti (slaščice); pripravljeni pudingi; puding s pšeničnim zdrobom; pudingi; pudingi namenjeni za deserte; pudingova sladica na osnovi riža; riževnarastek; rižev puding; riževa krema; riževi pudingi, ki vsebujejo rozine in muškatni orešček; rogljički; rumovi pralineji (slaščice); s čokolado obliti oreščki; sadje oblito s čokolado; sadni čajni kolački; sadni želeji (slaščice); sestavine za slaščičarske izdelke, na osnovi kakava; sladice s karamelnim nadevom brez zdravilnih učinkovin; sladice s tekočimi polnili iz žganih pijač; sladice v obliki slaščičarske pene; sladkarije; sladkarije (bonboni), sladke ploščice in žvečilni gumi; sladko pekovsko pecivo; sladkorna pena; sladoledne slaščice; slani ali začinjeni piškoti; slani krekerji; slani piškoti; slani piškoti iz oblatov; slano drobno pecivo; slaščica iz močnatega riža (mochi-gashi); slaščičarski izdelki iz kuhanega sladkorja; slaščice; slaščice brez zdravilnih učinkovin, ki vsebujejo aromo mleka; slaščice brez zdravilnih učinkovin; slaščice brez zdravilnih učinkovin, ki vsebujejo čokolado; slaščice glazirane s sladkorjem, brez zdravilnih učinkovin; slaščice iz ginsenga; slaščice iz krompirjeve moke; slaščice iz moke brez zdravilnih učinkovin; slaščice iz oreščkov; slaščice iz sladoleda; slaščice, ki vsebujejo marmelado; slaščice, ki vsebujejo želatino; slaščice na osnovi pomaranče; slaščice, oblite s čokolado; slaščice s tekočim sadnim polnilom; slaščice v obliki jajc brez zdravilnih učinkovin; slaščice v obliki rezin; slaščice v obliki želejev brez zdravilnih učinkovin; slaščice v tekoči obliki; slaščice z meto brez zdravilnih učinkovin; slaščice z mlekom, brez zdravilnih učinkovin; slaščice z okusom čokolade; slaščice z okusom mete (brez zdravilnih učinkovin); slaščice z vinskim polnilom; slaščice za okraševanje božičnega drevesa; snežne kepice; sopapillas (južnoameriške ocvrte slaščice); sopapillas (ocvrtki iz testa); tablice iz sladke želirane fižolove paste (yohkan); testo za kekse; tiramisu; torte ; tradicionalne korejske slaščice in piškoti (hankwa); turški med; turški med, oblit s čokolado; vaflji; vaflji s čokoladnim prelivom; vla (jajčna krema); zamrznjene jogurtove pite; zamrznjene mlečne slaščice; zamrznjene slaščice; zamrznjene slaščice, ki vsebujejo sladoled; zamrznjene slaščice na paličici; žitne ploščice in energijske ploščice; živila, ki vsebujejo čokolado (kot glavno sestavino); živila, ki vsebujejo kakav (kot bistvena sestavina); angleški mafini; brezglutenski kruh; brioši (pecivo); brioši, polnjeni z marmelado; čajni kolački (pecivo); čajno pecivo; česnov kruh; crumpet (vrsta čajnega peciva); danski kruh; dansko krušne žemljice; debele kruhove paličice; drobno kruhovo pecivo; drobno pecivo; drobtine; francoske štruce; grisini; hrustljavi kruh (krisp); hrustljavi zvitki; koruzna bombetka (almojabana); kruh in pekovsko pecivo; kruh iz več žit; kruh s sladkim rdečim fižolom; kruh s sodo; kruh s sojinimi zrni; kruh z nizko vsebnostjo soli; kruh z okusom začimb; kruh z rozinami; kruhove drobtine; kruhove palčke; kruhovi žepki, polnjeni s sadjem; krušne drobtine; lepinje; matzo; mehki kruhovi zvitki; mešanice za sladni kruh; na olju ali maslu popečeni koščki kruha; nan kruh (indijski nekvašen ploščat kruh); nefermentiran kruh; nekvašen kruh; nevzhajan kruh v ploski obliki; nizozemski prepečenec; ocvrtki iz koruzne moke (kruhi); ovsene torte za človeško prehrano; ovseni piškoti za človeško prehrano; parjeni kruh; piškoti kot prigrizki; piškoti s čebulo ali sirom; piškoti (sladki ali slani); pita kruh; ploščat (nekvašen) kruh; polnozrnat kruh; polpečen kruh; popečen kruh; popečenec (piškoti); predpečen kruh; prepečenec; prigrizki iz hrustljavih kruhkov; pykelets (debelejše palačinke); rženi kruh; sadne štruce iz sladu; sadni kruhi; sladni kruh; štručke; štručke s slanino; sveži kruh; taco tortilje; tanki grisini; tortilja zvitki; vrsta kruha v obliki obroča; zaviti obloženi kruhki (kruh); bavarske kreme; belo pecivo; biskvit oblit z glazuro; biskvitno pecivo, kuhano na pari (fagao); brezmesne pite; bučne pite; čajni kolački iz mlečne čokolade; churros (ocvrto pecivo iz paljenega testa); čokoladna peciva; čokoladna torta; čokoladne napolitanke; čokoladne napolitanke s karamelo; čokoladni keksi; čokoladno pecivo (brownie); creme brulee (jajčna krema s popečenim karamelom); danski masleni piškoti; drobno pecivo iz listnatega ali krhkega teta; eklerji; ingverjevi piškoti; ingverjevo pecivo; izdelki iz listnatega testa, polnjeni s sadjem; jabolčne pite; jagodne torte; jajčni zvitki (piškoti); jedilni vaflji; keksi, ki vsebujejo sestavine z okusom čokolade; keksi s čokoladnim prelivom; keksi za sir; kolač z nadevom (običajno sadnim); kolači s kremo; kolači za zajtrk; korneti za sladoled; košarice iz testa za japonske slaščice monaka; krekerji (keksi); kremne pite; krhke ploščice iz karamela in oreščkov; krhki masleni piškoti; krhki masleni piškoti, delno preliti s čokoladnim prelivom; krhki masleni piškoti, delno preliti s čokolado; krhki masleni piškoti s čokoladnim prelivom; krhki masleni piškoti s prelivom z aromo čokolade; krhko masleno pecivo; krofi; listi testa za spomladanske zvitke; listnato testo; listnato testo za pastetke; mafini; majhne tortice; makroni (pecivo); mandljevo pecivo; masleni keksi; mesečeve tortice (tradicionalna kitajska slaščica); mesečevi kolački (tradicionalni kitajski kolački); mille-feuilles (tisoč listov); modelčki iz testa za pite; napolitanke; nizozemsko ingverjevo pecivo (taai taai); oblati kot osnove za kolače; parjene tortice na japonski način (mushi-gashi); pasteta v testu; pastetke iz listnatega testa; peciva, ki vsebujejo kremo in sadje; peciva, oblita s čokolado; pecivo; pecivo iz krhkega testa; pecivo iz listnatega testa; pecivo, ki vsebuje smetano; pecivo magdalenice; pecivo na osnovi pomaranče; pecivo s sadjem; pecivo s sadnim nadevom; pecivo s trajnim rokom uporabe; petit-beurre keksi (masleni keksi); piškoti iz ocvrtega testa (karintoh); piškoti iz ocvrtega testa; piškoti, ki vsebujejo sadje; piškoti, napol obliti s čokolado; piškoti s čokoladnim prelivom; piškoti s sladkornim prelivom; piškoti savoiardi; piškoti z okusom sadja; piškoti za človeško prehrano, izdelani iz žitaric; piškoti za človeško prehrano, izdelani iz sladu; piškoti za srečo; pite z jajčno kremo; pite z melasnim sirupom; preste, oblite s čokolado; pripravljeni deserti (pecivo); profiteroli; s čokolado oblite napolitanke; sadne pite; sadne torte pokrite s sladkorno maso; sadni kolači; sadni kolački; sadno pecivo; skodelice iz testa; skorje za pite; skutne torte; sladke in slane pite; sladki piškoti za človeško prehrano; sladko pecivo s kremo; sladne torte; sladoledni korneti; slaščice iz moke; slaščice (tortni kolački); slivovi kolači; sveže slano pecivo; temna čokoladna torta s čokoladnim biskvitom; testo s slanim nadevom; testo za pecivo; testo za pito; testo za spomladanske zavitke; torta z bonboni; torte, oblite s prelivom; torte s sladkornim prelivom; torte v obliki obroča; torte z melasnim sirupom; vaflji (hrana); vaflji, polnjeni z marmelado iz fižola (monaka); vroči, z maslom namazani kolački; zamrznjene torte; zamrznjeni jogurtovi kolači; zamrznjeno pecivo; zamrznjeno testo v lističih za slaščice; zviti vaflji

(pecivo); akacijev sok (slaščica), razen za farmacevtske namene; bomboni brez sladkorja; bomboni brez zdravilnih učinkovin; bomboni s poprovo meto; bonboni brez zdravilnih učinkov; bonboni (brez zdravilnih učinkovin) z alkoholom; bonboni (brez zdravilnih učinkovin); bonboni iz penjenega sladkorja; bonboni iz poprove mete (brez zdravilnih učinkovin); bonboni iz sladkorja; bonboni (ne zdravilne slaščice); bonboni, razen tistih za zdravilne namene; bonboni (razen za zdravilne namene); bonboni s sadjem; bonboni v obliki koruznih zrn; bonboni za žvečenje; čokolada s polnilom z okusom mete; čokoladna jajčka; čokoladna karamela; čokoladne kapljice; čokoladne ploščice; čokoladne školjke; čokoladne sladkarije; čokoladne slaščice; čokoladni bomboni; čokoladni bonboni s polnili; čokoladni bonboni v obliki pralinejev; čokoladni bonboni v obliki morskih školjk; čokoladni bonboni v obliki morskih konjičkov; čokoladni pralineji; čokoladni slaščičarski izdelki; dražeji (ne za medicinske namene); guar gumi; gumi bonboni (nemedicinski); gumijasti bonboni; karamel; karamele (bonboni); karameliziran sladkor; karamelizirana jabolka; karamelni bomboni; kisli trdi bonboni (slaščice); korejski tradicionalni komprimirani bomboni (dasik); koščki kristalnega sladkorja (za slaščice); lakrice, palčke (slaščice iz sladkega korena); lakrice (slaščice iz sladkega korena); lizike; lizike (slaščice); marshmallow slaščice; marshmallow slaščice, polnjene s čokolado; mehka karamela; mehka karamela z dodano smetano; mehke karamele; mehke karamele z medenim vafljem; mentolni bomboni za osvežitev daha; mentolovi bonboni; mlečna čokolada; mlečne čokolade; okraski za torto iz sladkorja; okraski za torto, izdelani iz sladkorja; pastile iz penjenega sladkorja; pastile (slaščice); pastile za osvežitev daha brez zdravilnih učinkovin; penice marshmallow; pepermint bonboni; pepermint (bonboni, brez zdravilnih učinkovin); pirhi; ploščice iz mlečne čokolade; ploščice, polnjene s čokolado; polnjena čokolada; polnjene karamele; polnjene sladkarije; praline (čokoladni bonboni); pralineji s tekočim nadevom; praženi mandlji, preliti s sladkorjem; prevret sladkor; ročno izdelane sladkarije; s sladkorjem obliti mandlji; sadni bonboni; šerbeti (slaščice); sadni gumijasti bonboni (razen za zdravilne namene); sladice brez sladkorja; sladice z okusom mete brez zdravilnih učinkovin; sladkarije brez zdravilnih učinkovin; sladkarije (brez zdravilnih učinkovin) na osnovi medu; sladkarije iz prevretega sladkorja; sladkarije iz sezamovega olja; sladkarije na osnovi škroba; sladkarije z medom (brez zdravilnih učinkovin); sladkarije za žvečenje; sladkarije za žvečenje (brez zdravilnih učinkovin); sladki fižolčki (ama-natto); sladkorne dekoracije za torte; sladkorne mrvice; sladkorne paličice; sladkorne ploščice; sladkorni bonboni (brez zdravilnih učinkovin); sladkorni okraski za torte; sladoledne slaščice v obliki lizik; slaščica iz pekanovih orehov (pecan logs); slaščice brez sladkorja; slaščice (brez zdravilnih učinkovin) na osnovi alkohola; slaščice iz sladkorne pene; slaščice iz slezenovca; slaščice na osnovi mete (brez zdravilnih učinkovin); slaščice, oblikovane iz čokolade; slaščice s kakavom; slaščice s sladkornim prelivom; slaščice v obliki karamel, brez zdravilnih učinkovin; slaščice v obliki mehke karamele, brez zdravilnih učinkovin; slaščice v obliki nugata, brez zdravilnih učinkovin; slaščice v obliki pastil brez zdravilnih učinkovin; slaščice v obliki ploščic; slaščice v obliki sladkarij, brez zdravilnih učinkovin; slaščice v obliki tablic; slaščice v stisnjeni obliki brez zdravilnih učinkovin; slaščice z aromo zelišč brez zdravilnih učinkovin; slaščice z dodano kislino brez zdravilnih učinkovin; tablete za osvežitev daha brez zdravilnih učinkovin; trde karamele (bonboni); trde karamele, oblite s sladkorjem; trdi bomboni; trdi sadni bonboni (sladkarije); žele bonboni; žele bonboni (slaščice); žvečilni bonboni z želirno osnovo; žvečilni gumi; žvečilni gumi brez sladkorja; žvečilni gumi, iz katerega je mogoče napihniti balonček; žvečilni gumi, ne za medicinske namene; žvečilni gumi za osvežitev daha; žvečilni gumi za zobno higieno (nezdravilni); energijske ploščice na osnovi žitaric; hranljive tablice na osnovi žitaric; izdelki iz žitaric v obliki tablic; musli ploščice; peciva iz žitaric za človeško prehrano; pripravki iz žitaric, ki vsebujejo ovsene otrobe; pripravki iz žitaric, sestavljeni iz otrobov; pripravki iz žitaric, sestavljeni iz ovsenih otrobov; pšenične tablice; riževi vaflji; sadno-žitne ploščice; sadno žitne rezine; žitne ploščice; žitne ploščice z veliko vsebnostjo beljakovin; žitni pripravki obliti s sladkorjem in medom; beli sladkor; ekološki med za človeško prehrano; fruktoza za prehrano; glukoza v prahu za prehrambene namene; granulirani sladkor; grozdni sladkor; invertni sladkor; kandirani sladkor za prehrano; krema z invertnim sladkorjem (umetni med); kristalizirana maltoza v pršilu za prehrambene namene; kristalni sladkor (ne kot slaščica); maltoza (sladni sladkor); matični mleček; med; med s tartufi; med za prehrano; medeni prelivi za šunko; nadomestki medu; nadomestki sladkorja; naravna sladila; naravna sladila v obliki sadnih koncentratov; naravna sladila v obliki zrnja; naravni med; naravno zrel med; nerafinirani sladkor; palmov sladkor; polisaharidi, ki se uporabljajo v človeški prehrani; pripravki iz glukoze za prehrano; propolis; propolis za prehrambene namene; rjavi sladkor; rjavi sladkor turbinado; s sladkorjem prelite pinjole; sadni sladkor; sirupi, melasni sirupi; sladila, naravna; sladki namazi (med); sladkor; sladkor, med, melasni sirup; sladkor, ne za zdravilne namene; sladkor, razen za zdravilne namene; sladkor v kockah; sladkor v prahu; sladkor v prahu za pripravo izotoničnih napitkov; sladkor za konzerviranje sadja; sladkor za pripravo marmelad; sladkor za pripravo želeja; sladkorni prelivi in polnila; surovo satovje; tekoči sladkor; zeliščni med; živila iz sladila za pripravo sladic; živila iz sladila za slajenje desertov; živila iz sladkorja za pripravo sladic; živila iz sladkorja za slajenje sladic; aromatizirani sadni sladoled na vodni osnovi na palčki; aromatizirani sladoledi; imitacija sladoleda; instant sladoledne mešanice; jedilni sadni sladoled; led; led, naraven ali umeten; led v kosu; led za hlajenje; ledene kocke; ledene pijače na osnovi čokolade; ledene pijače na osnovi kave; ledene pijače na osnovi kakava; ledene sadne ploščice; ledene slaščice brez zdravilnih učinkovin; mehki sladoledi; mešanice za glazure; mešanice za pripravo sladoleda; mešanice za pripravo sladoleda na osnovi vode; mešanice za pripravo sladolednih slaščic; mešanice za pripravo sladolednih izdelkov; mešanice za pripravo zamrznjenih slaščic; mešanice za šerbet; mešanice za sladkorne prelive; mešanice za sladoled; mešanice za sorbete (sladoledi); mlečni sladoled; mlečni sladoled z nižjo vsebnostjo mlečne maščobe (sladoled); nadomestek sladoleda; nadomestki za sladoled na osnovi soje; nastrgan led s sladkanim rdečim fižolom; organska vezna sredstva za sladoled; parfaits (zamrznjene kremaste slaščice); prašek za pripravo sladoleda; prašek za sladoled; praški za sladoled; sadni

sladoledi; šerbet (vodni sladoled); šerbeti (sladoledi na vodni osnovi); šerbeti (sorbeti); sladkor v prahu za uporabo v slaščičarskih strojih; sladoled; sladoled brez mleka; sladoled in mlečni sladoled; sladoled na osnovi jogurta (prevladujoč sladoled); sladoled na palčki; sladoled na palčki z mlečnimi aromami; sladoled na palčki z mlekom; sladoled na paličici; sladoled s sadjem; sladoledi in led; sladoledi na vodni osnovi; sladoledi s čokolado; sladoledi s tartufi; sladoledi z okusom čokolade; sladoledne sladice; sladoledne torte; sladoledni napitki; sladoledni proizvodi za osnovi soje; sladoledni sendviči; snovi za vezavo sladoledov; sorbeti; sorbeti (sladoledi na vodni osnovi); stabilizatorji za pripravo sladoleda; stabilizatorji za sladoled; užitne ledene skulpture; zamrznjen jogurt (sladoled); zamrznjene jogurtove slaščice; zamrznjene lizike; aromatični čaji (razen za medicinsko uporabo); aromatični pripravki za pripravo zeliščnih čajev; aromatizirana kava; azijski marelični čaj (maesilcha); beli čaj; brezkofeinska kava; čaj; čaj brez teina; čaj brez teina, sladkan s sladili; čaj (brez zdravilnih učinkovin); čaj darjeeling; čaj earl grey; čaj iz akantopanaksa (ogapicha); čaj iz belega lotusa (baengnyeoncha); čaj iz ječmenovih listov; čaj iz korenine navadnega repinca; čaj iz krizanteme (gukhwacha); čaj iz prahu slanih morskih alg (kombu-cha); čaj iz praženega neluščenega ječmena v prahu (mugi-cha); čaj iz rdečega ginsenga; čaj iz rožmarina; čaj lapsang souchong; čaj v filter vrečkah; čaj z listi brusnice, brez zdravilnih učinkovin; čaj z okusom brusnice, brez zdravilnih učinkovin; čaj z okusom jabolka (razen za zdravilno uporabo); čaj z okusom pomaranče (razen za medicinsko uporabo); čaj za poparke; čaji; čaji z aromo sadja (razen zdravilnih); čaji z limono, brez zdravilnih učinkovin; čaji z okusom limone, brez zdravilnih učinkovin; čaji z okusom sadja (razen zdravilnih); čajne blazinice; čajne mešanice; čajne vrečke (brez zdravilnih učinkovin); čajne vrečke za pripravo čaja brez zdravilnih učinkovin; čajni ekstrakti; čajni ekstrakti (brez zdravilnih učinkovin); čajni lističi; čajni nadomestki; cappuccino; chai čaj; cikorija (kavni nadomestek); cikorija za uporabo kot kavni nadomestki; čokolada brez mlečnih sestavin; čokolada v prahu; čokoladna kava; čokoladne pijače; čokoladni ekstrakti; čokoladni ekstrakti za pripravo napitkov; čokoladni izvlečki za proizvodnjo pijač; čokoladni napitki; čokoladni napitki z mlekom; čokoladni sirupi za pripravo čokoladnih napitkov; črni čaj; črni čaj (angleški čaj); ekstrakt sladne kave; ekstrakti cikorije, ki se uporabljajo kot kavni nadomestki; ekstrakti kakava za človeško prehrano; espresso kava; filtri v obliki papirnatih vrečk, napolnjenih s kavo; frapeji; gazirane pijače na osnovi kave, kakava ali čokolade; ginsen čaj (insamcha); ginseng čaj; ingverjev čaj; instant čaj; instant čaj (razen za medicinske namene); instant kakav v prahu; instant kava; instant prašek za pripravo čaja (razen za zdravilno uporabo); izvlečki kakava, ki se uporabljajo kot arome za pijače; japonski zeleni čaj; jasminov čaj; jasminov čaj, razen za medicinske namene; kakav; kakav, ki se uporablja v proizvodnji pijač; kakav (pražen, v prahu, v zrnih ali kot napitek); kakav v prahu; kakavova pasta za pitje; kakavovi izdelki; kakavovi napitki z mlekom; kakavovi pripravki za pripravo pijač; kava; kava brez kofeina; kava, nepražena; kava (pražena, v prahu, v zrnih ali kot napitek); kava v zrnu; kavne blazinice; kavne kapsule; kavne mešanice; kavne vrečke; kavni ekstrakti; kavni izvleček; kavni izvlečki; kavni izvlečki, ki se uporabljajo kot arome za živila; kavni izvlečki, ki se uporabljajo kot arome v pijačah; kavni izvlečki, ki se uporabljajo kot nadomestki za kavo; kavni koncentrati; kavni nadomestek na osnovi cikorije; kavni nadomestki; kavni nadomestki in čaj; kavni nadomestki (na osnovi žitaric ali cikorije); kavni nadomestki na rastlinski osnovi; kavni napitki z mlekom; kombuča; kuhana kava; ledena kava; ledeni čaj; ledeni čaj (ne za zdravilne namene); liofilizirana kava; lipov čaj; mate čaj; mešanice cikorije, ki se uporabljajo kot kavni nadomestki; mešanice cikorije, ki se uporabljajo kot kavni nadomestek; mešanice cikorije, kot kavni nadomestki; mešanice izvlečkov sladne kave in kave; mešanice kakava; mešanice kave in cikorije; mešanice kave in sladu; mešanice kavnih izvlečkov in kavnih ekstraktov; mešanice sladne kave in kave; mleta kava; mleta kavna zrna; mugi-cha (čaj iz praženega ječmena); nadevi na osnovi kave; nadomestki čaja (ne za zdravilne namene); napitki z mlekom, na osnovi čokolade; napitki z okusom čokolade; nemedicinski zeliščni čaji; oolong čaj; oolong čaj (kitajski čaj); pakirani čaji (razen za zdravilno uporabo); pijače iz kave; pijače, ki vsebujejo čokolado; pijače, ki vsebujejo kakav; pijače, ki vsebujejo predvsem kakav; pijače na bazi čokolade; pijače na čokoladni osnovi; pijače na osnovi čaja; pijače na osnovi čaja (ne za medicinske namene); pijače na osnovi čaja s sadno aromo; pijače na osnovi čokolade; pijače na osnovi kakava; pijače na osnovi kave; pijače na osnovi kave, ki vsebujejo mleko; pijače na osnovi kave, ki vsebujejo sladoled (affogato); pijače na osnovi kavnih nadomestkov; pijače, narejene iz kakava; pijače, v osnovi narejene iz čokolade; pijače v prahu, ki vsebujejo kakav; pijače z okusom čokolade; poparki brez zdravilnih učinkovin; pražena kava v zrnu; pripravki na osnovi kakava; pripravki v prahu s kakavom za pripravo pijač; pripravki z okusom čokolade za pripravo pijač; pripravki za čokoladne napitke z okusom karamele; pripravki za čokoladne napitke; pripravki za čokoladne napitke z okusom oreha; pripravki za čokoladne napitke z okusom mete; pripravki za čokoladne napitke z okusom pomaranče; pripravki za čokoladne pijače z okusom banane; pripravki za čokoladne pijače z okusom kave; pripravki za pripravo napitkov (na osnovi čaja); pripravki za pripravo pijač (na osnovi kakava); pripravki za pripravo pijač na osnovi kave; pripravki za proizvodnjo pijač (na osnovi čokolade); pripravljen kakav in pijače na osnovi kakava; pripravljena kava in pijače na osnovi kave; pripravljene kavne pijače; rastlinski preparati kot kavni nadomestki; rooibos čaj; rože ali listi za uporabo kot nadomestek čaja; sadni čaj (razen za medicinske namene); sadni čaji; sladna kava; tradicionalni korejski čaj iz yuzu citrusa; umetna kava; vrečke jasminovega čaja, razen za zdravstvene namene; vroča čokolada; yerba mate čaj; žajbljev čaj; zeleni čaj; zeliščni čaji; zeliščni čaji brez zdravilnih učinkovin; zeliščni čaji, ne zdravilni; zeliščni čaji - poparki (ne za zdravilne namene); zeliščni čaji, razen za medicinske namene; zeliščni čaji, razen za medicinsko uporabo; zeliščni poparki iz čaja, brez zdravilnih učinkovin; zeliščni poparki (razen za medicinske namene); zeliščni preparati za pripravo pijač; žitne mešanice za kavni nadomestek s kakavom; gluteinski dodatki za kuhanje; glazure iz sladnega dekstrina za živila; gluten za prehrambene namene; izvlečki škroba za človeško prehrano; jedilna krompirjeva moka; jedilni škrob; kokosova moka za človeško prehrano; krompirjev škrob za prehrano; krompirjeva moka; kvas in sredstva

za vzhajanje; kumina v prahu; kvasila za testo; laneno seme za človeško prehrano; maltodekstrin za prehrano (razen za medicinsko uporabo); mešanice sladkega želeja zrn adzuki (mizu-yokan-no-moto); mešanice za pripravo peciva; mešanice za pripravo pekarskih proizvodov; močnate jedi; modificiran škrob za prehrambene namene (nemedicinski); naravni škrobi za prehrambene namene; obdelan sirek; organska sredstva za zgoščevanje za kuhanje živil; posušena kuminova semena; pražena in mleta sezamova semena; predelan hmelj; predelana kvinoja; predelana semena za prehrano ljudi; predelane žitarice za prehrano ljudi; pripravki iz ogljikovih hidratov za prehrano; pripravki, narejeni iz žitaric; pripravki za izdelavo pekovskih izdelkov; semena kumine; škrob iz sago palme za prehrano; škrob za dietetične namene (ne za farmacevtske); škrobni proizvodi za prehrano; škrobni rezanci; škrobni rezanci (vermicelli); škrobni sirup za kuhanje; slad za človeško prehrano; slad za uporabo v prehrani; sladni ekstrakti, jedilni; sredstva za utrjevanje stepene smetane; sredstva za zgoščevanje pri kuhanju; sušen pšenični gluten; sušene in sveže testenine, rezanci in cmoki; tapioka; testenine; testenine kot prehrambeni proizvod; testo, žvrkljano testo in mešanice za pripravo; trdilec za stepeno smetano; zdrob; zgoščevalci za kuhanje; žitarice; živila iz testa; živilski pripravki na osnovi žitaric; živilski pripravki na osnovi sladu; ajdovi rezanci; azijski rezanci; cmoki; cmoki na osnovi moke; dušeni cmoki; globoko zamrznjene testenine; hitro skuhani rezanci; instant kitajski rezanci; instant rezanci; instant rezanci (soba); instant rezanci udon; izredno tanki in drobni rezanci (vermicelli); jajčni rezanci; kaneloni; kitajski rezanci (nekuhani); korejski cmoki (mandu); lo mein (kitajski rezanci); makaroni; makaroni (nekuhani); nemški žlikrofi (maultaschen); njoki; njoki na osnovi moke; ocvrti rezanci; pelmeni (cmoki, polnjeni z mesom); polnozrnate testenine; polnozrnati rezanci; prigrizki, sestavljeni predvsem iz testenin; pripravljene testenine; rezanci; rezanci chow mein; rezanci iz fižolovega škroba (harusame, nekuhani); rezanci iz rakcev; ribji cmoki; riževe palčke; riževi rezanci; shao-mai; sladki cmoki (dango); soba rezanci (japonski rezanci iz ajde, nekuhani); somen rezanci (zelo tanki pšenični rezanci, nekuhani); špageti; špageti (nekuhani); suhi tortelini; sušene testenine; sušeni rezanci; sveže testenine; tanki rezanci (vermicelli); tanko razvaljano testo za cmoke; testenine, ki vsebujejo jajca; testenine peresniki; testenine s tartufi; testenine v konzervi; testenine v obliki plošč; testenine v obliki školjk; testenine za juhe; testenine za pice; testeninski zvitki za gyozo; tortellini; udon (japonski rezanci); udon rezanci (nekuhani); vareniki (polnjeni cmoki); derivati koruznega škroba v prahu za proizvodnjo pijač; drobno nasekljana ovsena zrna; ekstrudirani prehrambeni izdelki iz koruze; ekstrudirani prehrambeni izdelki iz pšenice; ekstrudirani prigrizki, ki vsebujejo koruzo; glazirana pokovka; hrana na osnovi ovsa; hrana na osnovi ovsa za človeško prehrano; izboljševalci okusa kruha na osnovi žitaric; ječmen za človeško prehrano; ječmenov slad, pripravljen za človeško prehrano; ječmenovi kosmiči; ješprenj; ješprenjček (pripravljen); konzervirana polnozrnata semena pšenice; koruzni škrob za prehrano; kuhana polnozrnata semena pšenice; kuskus; kuskus (pšenični zdrob); mleta pšenica; mleti oves; modificiran koruzni škrob; moka; moka iz fižola mungo; obdelan oves; obdelana koruza; obdelana kosmatka; obdelana žitna semena; oluščen ječmen; oluščen oves; oves, debelo zmlet; oves za človeško prehrano; ovsena mlečna kaša, za prehrano; ovsena moka; ovsena moka za človeško prehrano; ovseni in pšenični kosmiči; ovseni kosmiči; polenta; posušeni koščki pšeničnega glutena (fu, nekuhani); predelan oves, ki se uporablja v človeški prehrani; predelan pšenični zdrob; predelana koruza za človeško prehrano; predelana pšenica; predelane žitarice; predelano zrnje; predhodno kuhana polnozrnata semena pšenice; pripravki iz otrobov za človeško prehrano; pripravljen oves, ki se uporablja v človeški prehrani; pšenični kalčki; pšenični kalčki, ne kot prehransko dopolnilo; pšenični kalčki za človeško prehrano; pšenični kosmiči; pšenični slad; riž; ržen polnozrnat zdrob; sago (škrobna moka iz stržena sagove palme); sušena polnozrnata semena pšenice; zdrobljen/strt oves; zdrobljena in olupljena ovsena kaša; žitarice, ki se uporabljajo za pripravo testenin; žitarice, pripravljene za človeško prehrano; žitarice za človeško prehrano; žitarice za zajtrk, kaša iz kosmičev in zdrob; živila iz koruze; živila iz ovsa; živila iz praženih žitaric; živila iz žitaric; živila, izdelana iz žitaric; živila na osnovi žitaric za človeško prehrano; aromatiziran riž; brušeni riž za človeško prehrano; ekstrudirani prehrambeni izdelki iz riža; fermentiran riž s sladom (koji); instant riž; kitajski riževi rezanci (bifun, nekuhani); kuhan riž; lepljivi riž; na pari kuhan riž; napihnjen riž; naravni riževi kosmiči; obogaten riž; obogaten riž (nekuhan); oluščen riž; polnozrnat riž; pražen riž; predelan naravni riž za prehrambene namene; pripravljen divji riž; pripravljen riž; riž tapioka; riževe nadomestek (nekuhan); riževa kaša; riževa kaša za uporabo v kulinariki; riževe mešanice; riževo pecivo v obliki polmeseca (songpyeon); sušeni kuhani riž; tradicionalna japonska slaščica iz močnatega riža (moči); zamrznjen pripravljen riž z začimbami in zelenjavo; zamrznjen pripravljen riž z začimbami; zamrznjen pripravljen riž; živila iz riža; ajdova moka za prehrano; čips iz moke; fižolova moka, grobo mleta; gorčična moka; ječmen, mlet; ječmenov drobir; ječmenova moka; ječmenova moka za prehrano; kaša iz oluščenih žitnih zrn za prehrano; kaša (jedilna); kaše; koncentrati moke za prehrambene namene; koruzna jed; koruzna moka; koruzna moka za prehrano; koruzna škrobna moka; mešana moka za prehrambene namene; mešanice moke; mleta koruza; močnate prehrambene kaše za človeško prehrano; moka brez beljakovin, ki se uporablja za proizvodnjo piva; moka iz koruznega škroba; moka iz oljnih semen za prehrambene namene; moka iz ovsa; moka iz oreščkov; moka iz praženih žitaric; moka iz prosa; moka iz riža; moka iz stročnic za prehrano; moka jobija (jobove solze) za prehrano; moka s pšeničnim škrobom; moka z gomoljikami; moka za kitajsko tekoče testo; moka za krofe; moka za peko; moka za pico; moka za pripravo cmokov iz glutinskega riža; moka za testo; moka za torto; moka (živilo iz žitaric); nepresejana pšenična moka; obogatena moka; pšenična moka; pšenična moka za prehrano; pšenični zdrob; rastlinska moka; riževa moka; riževa škrobna moka; ržena moka; škrob sladkega krompirja za prehrano; slani prigrizki na osnovi moke; sojina moka; sojina moka za prehrano; tapiokina moka; tapiokina moka, jedilna; žitarice v prahu; žitna moka; instant ovsena kaša; kaša iz rdečega fižola (patjuk); koruzni kosmiči; koruzni zdrob; kosmiči (koruzni); mešanice, sestavljene iz žitnih kosmičev in suhega sadja; musli; musli, predvsem iz žitaric; ovsena kaša; žitarice, pripravljene za uživanje; žitarice za topel zajtrk; žitarice

za zajtrk; žitarice za zajtrk, aromatizirane z medom; žitarice za zajtrk iz riža; žitarice za zajtrk, ki vsebujejo sadje; žitarice za zajtrk z medom; žitarice za zajtrk z mešanico sadja in vlaknin; žitarice za zajtrk z vlakninami; živila iz žitaric za zajtrk; instant kvas; kvas; kvas, ki se uporablja kot sestavina za živila; kvas v prahu; kvasni nastavek; kvasovi ekstrakti; kvasovi ekstrakti za prehrambene namene; pecilni praški; soda bikarbona; soda bikarbona (sodin bikarbonat za peko); soda bikarbona za kuhanje (za peko); sredstva za vzhajanje; vzhajalna sredstva, ki se uporabljajo v človeški prehrani; biskvit; biskvitno pecivo; biskvitno testo; drobno pecivo (piškoti); instant mešanice za krofe; instant mešanice za palačinke; instant mešanice za puding; italijanski piškoti (dvakrat pečeni piškoti); izdelki iz testa, pripravljeni za peko; keksi; keksi iz slada; kislo testo; koncentrati za kruh; kvašeni kruhki polnjeni s sadnim polnilom; masa za palačinke; mešanica za štručke; mešanica za tekoče testo za cvrtje (tempura); mešanice moke za peko; mešanice, pripravljene za peko; mešanice za krofe; mešanice za peciva; mešanice za pecivo; mešanice za pico; mešanice za piškote; mešanice za pripravo biskvita; mešanice za pripravo kruha; mešanice za pripravo okonomiyaki (japonske slane palačinke); mešanice za pripravo palačink; mešanice za pripravo pudingov; mešanice za sladoledne kornete; mešanice za testo; mešanice za torte; piškoti; polnjeni kvašeni kruhki z nadevom iz mesa; polnjeno kvašeno testo z zelenjavnim nadevom; polnozrnate mešanice za kruh; prašek za kremne slaščice; praški za kremne slaščice; praški za pripravo biskvita; praški za torto; princes krofi; pripravki za izdelavo vafljev; pripravki za izdelovanje tort; pripravki za pripravo testa za pice; pripravki za slaščice; pripravljene mešanice za peko; pripravljene mešanice za pite (testo); testenine (testo); testo; testo za brownije; testo za empanade; testo za kolače; testo za kruh; testo za pico; testo za piškote; testo za torte; testo za vaflje; testo za wonton testenine; zamrznjeno testo; zamrznjeno testo za brownije; zamrznjeno testo za kekse; božični puding (angleška tradicionalna sladica s suhim sadjem); marmelada iz sladkega fižola, prekrita z mehko maso iz sladkega fižola (nerikiri); more appropriate translation; nougat (zmes iz lupinastega sadja, sladkorja in kakavovega masla); slaščica iz arašidov in karameliziranega sladkorja, v ploščicah; slaščice brez zdravilnih učinkovin, ki se uporabljajo kot del diete z nadzorovanim vnosom kalorij; slaščice iz moke, ki vsebujejo čokolado, brez zdravilnih učinkovin; slaščice iz moke, ki vsebujejo nadomestke čokolade, brez zdravilnih učinkovin; slaščice iz moke prevlečene z nadomestki čokolade, brez zdravilnih učinkovin; slaščice iz moke prevlečene s čokolado, brez zdravilnih učinkovin; torte pavlova, aromatizirane z lešniki; torte pavlova z lešniki.

35: agencija za odnose z javnostjo; agencijske storitve za promocijo športnih osebnosti; dajanje tabel v najem za oglaševalske namene; finančni marketing; grafične oglaševalske storitve; informacijske storitve v zvezi z oglaševanjem; internetno oglaševanje avtomobilov, ki so na prodaj; internetno oglaševanje za tretje osebe; iskanje sponzorstva; izdaja oglaševalske literature; izdaja reklamnih letakov; izdajanje in posodabljanje oglaševalskih besedil; izdajanje oglaševalskega gradiva; izdajanje oglasnega materiala; izdajanje reklamnih besedil; izdajanje reklamnih letakov; izdajanje tiskovin v oglaševalske namene; izdelava oglasnega gradiva; izdelava oglasnega materiala; izdelava reklamnega materiala; izpopolnjevanje reklamnega gradiva; izposoja prodajnih stojnic; izposoja reklamnega materiala; izposoja reklamnih materialov; kinematografsko oglaševanje; klasificirano oglaševanje; lepljenje plakatov; maloprodajno trženje; načrtovanje tržnih strategij; najem oglasnih materialov; najem prodajnih stojnic; nameščanje oglasov; nameščanje oglasov za druge; napotitveno trženje; neposredno trženje; neposredno tržno oglaševanje; nudenje informacij v zvezi z oglaševanjem; nudenje informacij v zvezi s trženjem; nudenje modelov za oglaševanje; nudenje modelov za promocijske namene; nudenje oglaševalskega prostora, časa in medijev; nudenje oglaševalskih storitev; objavljanje oglasnih besedil; objavljanje reklamnega materiala na spletu; objavljanje reklamnih besedil; objavljanje reklamnih materialov; objavljanje reklamnih tekstov; objavljanje reklamnih materialov in besedil; oblikovanje oglaševalskega gradiva; oblikovanje oglaševalskih letakov; oblikovanje oglaševalskih brošur; oblikovanje oglasnih logotipov; ocenjevanje za tržne namene; oddajanje oglasnih materialov v najem; oddajanje oglasnih sredstev v najem; oddajanje reklamne opreme; odzivno oglaševanje; oglaševalske agencije; oglaševalne storitve v zvezi z javnimi deli; oglaševalne in reklamne ponudbe; oglaševalske in reklamne storitve; oglaševalske in oglasne storitve; oglaševalske in promocijske storitve; oglaševalske storitve; oglaševalske storitve, nudene preko podatkovne zbirke; oglaševalske storitve, nudene preko interneta; oglaševalske storitve, povezane s potovalnimi dejavnostmi; oglaševalske storitve, predvsem promocija blaga; oglaševalske storitve preko interneta; oglaševalske storitve v zvezi z bazami podatkov; oglaševalske storitve v zvezi s prodajo motornih vozil; oglaševalske storitve v zvezi z izbiranjem osebja; oglaševalske storitve v zvezi z motornimi vozili; oglaševalske storitve v zvezi s prevozno dejavnostjo; oglaševalske storitve v zvezi z nudenjem poslovanja; oglaševalske storitve v zvezi z nepremičninami; oglaševalske storitve v zvezi s finančnimi naložbami; oglaševalske storitve v zvezi s knjigami; oglaševalske storitve v zvezi s prodajo zasebne lastnine; oglaševalske storitve v zvezi s hoteli; oglaševalske storitve v zvezi s časopisi; oglaševalske storitve v zvezi z industrijo motornih vozil; oglaševalske storitve v zvezi s parfumi; oglaševalske storitve v zvezi s kozmetičnimi izdelki; oglaševalske storitve v zvezi z nakitom; oglaševalske storitve v zvezi z izdelki za slikanje in vivo; oglaševalske storitve v zvezi s farmacevtskimi izdelki; oglaševalske storitve v zvezi s prodajo blaga; oglaševalske storitve za arhitekte; oglaševalske storitve za cvetličarje; oglaševalske storitve za promocijo pijač; oglaševalske storitve za promocijo elektronske trgovine; oglaševalske storitve za literarno dejavnost; oglaševalske storitve za pospeševanje prodaje pijač; oglaševalske storitve za druge; oglaševalsko, tržno in promocijsko svetovanje ter pomoč; oglaševanje in marketing; oglaševanje in oglaševalske storitve; oglaševanje in reklame po radiu; oglaševanje in reklamiranje; oglaševanje kinematografov; oglaševanje kinematografskih filmov; oglaševanje komercialnih ali stanovanjskih nepremičnin; oglaševanje na elektronskih oglasnih panojih; oglaševanje po elektronskih medijih, zlasti po internetu; oglaševanje po načelu plačaj na klik; oglaševanje na področju turizma in potovanj; oglaševanje poslovnih spletnih strani; oglaševanje, predvsem storitve za pospeševanje prodaje;

oglaševanje preko interneta; oglaševanje preko omrežja mobilne telefonije; oglaševanje preko vseh javnih komunikacijskih sredstev; oglaševanje s spletnimi pasicami (bannerji); oglaševanje v priljubljenih in profesionalnih medijih; oglaševanje v revijah; oglaševanje v tisku; oglaševanje v zvezi s finančnimi storitvami; oglaševanje v zvezi s prevozom in dostavo; oglaševanje za igrane filme; oglaševanje, zlasti storitve za promocijo blaga; oglasna dejavnost; oglasna dejavnost in oglasne storitve; oglasne storitve, nudene preko interneta; oglasne storitve, nudene po internetu; oglasne storitve s pomočjo reklamnih sendvič tabel; oglasne storitve v zvezi s finančnimi naložbami; oglasne storitve v zvezi s potovalno dejavnostjo; oglasne storitve za promocijo e-trgovine; optimizacija iskalnikov; optimizacija iskalnikov za pospeševanje prodaje; optimizacija prometa na spletnih straneh; organizacija nagradnega žrebanja za oglasne namene; organizacija nagradnega žrebanja za promocijske namene; organiziranje lansiranja izdelka; organiziranje oglaševanja; organiziranje oglaševanja v kinematografih; organiziranje trgovskih sejmov za oglaševalske namene; partnersko trženje; pisanje besedil za oglaševalske in promocijske namene; pisanje reklamnih besedil; pisanje reklamnih tekstov; pisanje scenarijev za namene oglaševanja; plakatiranje; pogajanje o oglaševalskih pogodbah; pomoč na področju komercializiranja izdelkov; pomoč pri upravljanju promocije podjetja; poslovna pomoč v zvezi s celostno podobo podjetja; poslovna pomoč v zvezi s podobo podjetja; poslovna promocija; poslovno marketinške storitve; poslovno oglaševalske storitve v zvezi s franšizingom; poslovno promocijske storitve z avdiovizualnimi sredstvi; pospeševanje prodaje; pospeševanje prodaje na prodajnih mestih za druge; pospeševanje prodaje z uporabo avdiovizualnih medijev; pospeševanje prodaje (za druge); pospeševanje prodaje za druge preko sistema pik ugodnosti; pospeševanje prodaje za tretje osebe; posredovanje oglaševanja; predstavitve podjetij na internetu in v drugih medijih; prikazovanje reklamnih oglasov za druge; priprava in nameščanje oglasov; priprava in postavitev oglasov na prostem za druge; priprava in postavitev oglasov za druge; priprava marketinških načrtov; priprava načrtov trženja; priprava oglaševalskega materiala; priprava oglaševalskih kampanj; priprava oglasnega gradiva in reklam; priprava oglasnega gradiva; priprava oglasnega materiala; priprava oglasov; priprava oglasov po meri za druge; priprava promocijskih in trgovskih materialov za druge; priprava reklam; priprava reklamnega materiala; priprava reklamnih besedil za trgovino; priprava reklamnih dokumentov; priprava reklamnih letakov; priprava reklamnih publikacij; priprava reklamnih rubrik; priprava trženjskih poročil; prirejanje in izvajanje oglaševalskih prireditev; pripravljanje oglasov za druge; prirejanje in izvajanje trženjskih dogodkov; prirejanje in izvajanje promocijskih dogodkov; prirejanje predstavitev za oglasne namene; prirejanje tekmovanj za oglaševalne namene; prodajno promocijske storitve za tretje osebe; prodajno promocijske storitve; produkcija in distribucija radijskih in televizijskih reklam; produkcija informativno-komercialnih oglasov; produkcija kinematografskih reklam; produkcija oglaševalskih filmov; produkcija oglasnega materiala; produkcija oglasnih materialov; produkcija radijskih oglasov; produkcija reklam; produkcija televizijskih reklam; produkcija televizijskih in radijskih oglasov; produkcija video posnetkov za potrebe trženja; produkcija video posnetkov za reklamne potrebe; produkcija videoposnetkov za oglaševalske namene; produkcija vizualnega oglasnega gradiva; produkcija zvočnih posnetkov za tržne namene; produkcija zvočnih posnetkov za namene oglaševanja; proizvodnja oglasnih sredstev; promocija blaga in storitev drugih; promocija blaga in storitev drugih na internetu; promocija glasbenih koncertov; promocija (oglaševanje) koncertov; promocija (oglaševanje) podjetij; promocija podjetja (oglaševanje); promocija posebnih dogodkov; promocija potovanj (oglaševanje); promocija (reklamiranje) koncertov; promocija serije filmov za tretje osebe; promocija športnih tekmovanj in prireditev; promocija zavarovalniških storitev v imenu tretjih oseb; promocijske poslovne storitve; promocijske storitve; promocijske storitve preko telefona; promocijske storitve za bejzbolske tekme; promocijsko oglaševanje preko telefona; promocijsko oglaševanje v zvezi s filozofskim usposabljanjem; promocijsko oglaševanje v zvezi s filozofskim poučevanjem; promocijsko oglaševanje za raziskovalne projekte; promocijsko oglaševanje za raziskovalne namene; promocijsko sponzorstvo; promocijsko trženje; promocijsko upravljanje slavnih osebnosti; promocijsko upravljanje za športne osebnosti; promocijsko upravljanje znanih osebnosti; propagandne storitve; publikacija oglasnega gradiva; publikacija oglasnih besedil; računalniško podprta poslovna promocija; radijsko in televizijsko oglaševanje; radijsko oglaševanje; razmnoževanje oglasnega gradiva; razvijanje promocijskih kampanj za podjetja; razvoj in izvajanje trženjskih strategij za druge; razvoj promocijskih kampanj za podjetja; razvoj promocijskih kampanj; razvoj tržnih strategij in konceptov; reklamne in oglasne storitve; reklamno oglaševanje po radiu; reklamno oglaševanje po televiziji; sestavljanje oglasov; sestavljanje oglasov za uporabo kot spletne strani; sestavljanje oglasov za uporabo na spletnih straneh; sestavljanje oglasov za uporabo na internetu; sestavljanje, proizvodnja in razširjanje oglasnega gradiva; spletna promocija računalniških mrež in internetnih strani; spletni oglasi; spletno indeksiranje za komercialne ali oglaševalske namene; spletno oglaševanje preko računalniškega omrežja; storitve agencij za trženje; storitve digitalnega oglaševanja; storitve klasificiranega oglaševanja; storitve kupovanja medijev; storitve lansiranja novega izdelka; storitve manekenske agencije v zvezi s pospeševanjem prodaje; storitve modne agencije; storitve modne agencije v zvezi z oglaševanjem; storitve modne agencije za oglasne namene; storitve modne agencije za namene pospeševanja prodaje; storitve na področju odnosov z javnostmi; storitve na področju trženja bank podatkov; storitve načrtovanja za oglaševanje; storitve nudenja poslovnih promocij po telefonu; storitve oblikovanja za oglasne namene; storitve oblikovanja za reklamne namene; storitve oglaševalske agencije; storitve oglaševanja in pospeševanje prodaje; storitve oglaševanja in trženja; storitve oglaševanja in trženja prek družbenih medijev; storitve oglaševanja in trženja prek blogov; storitve oglaševanja, promocije in odnosov z javnostjo; storitve poslovne promocije po teleksu; storitve pozicioniranja blagovne znamke; storitve promocije in razstavljanja izdelkov; storitve promocije trgovine; storitve spletnega oglaševanja preko računalniškega omrežja; storitve strategije blagovnih znamk; storitve

telefonskega trženja (razen prodaje); storitve trženja; storitve telemarketinga; storitve trženja iskalnikov; storitve trženja na področju zobozdravstva; storitve trženja, ki se nudijo prek digitalnih omrežij; storitve trženja na področju potovanj; storitve trženja na področju restavracij; storitve upravljanja spletne skupnosti; storitve urednikov v reklamne namene; storitve urejanja v oglaševalske namene; storitve ustvarjanja blagovne znamke; storitve v zvezi s celostno podobo podjetja; storitve v zvezi s predstavitvijo izdelkov gledalcem; storitve zunanjega reklamiranja; svetovanje na področju poslovnega upravljanja in trženja; svetovanje v zvezi z iskanjem sponzorstva; testiranje blagovne znamke; testiranje izdelkov; trgovinsko trženje (razen prodaje); trgovski sejmi in razstave (storitve); trženje blaga in storitev drugih; trženje dogodkov; trženje izdelkov; trženje nepremičnin; trženje po telefonu; trženje preko interneta; tržne kampanje; tržno informacijske storitve; urejanje in nameščanje oglasov; urejanje oglaševalskih pogodb za druge; vodenje razstav za komercialne namene; vrednotenje blagovnih znamk; zagotavljanje oglaševalskih informacij; zagotavljanje poslovnih trženjskih informacij; zagotavljanje trženjskih informacij prek spletnih mest; zagotavljanje tržnih informacij; zasnova trženjskih raziskav; zbiranje informacij v zvezi z oglaševanjem; zunanje oglaševanje; izvajanje študij na področju odnosov z javnostjo; storitve poslovnega lobiranja; storitve svetovanja v zvezi z odnosi z javnostjo; študije odnosov z javnostmi; študije v zvezi z odnosi z javnostmi; svetovalne storitve v zvezi z stiki z javnostjo; svetovalne storitve v zvezi z odnosi z javnostjo; svetovanje pri odnosih z javnostjo; svetovanje v zvezi s stiki z javnostmi; svetovanje v zvezi s stiki z javnostjo; aranžiranje izložb; aranžiranje izložb za namene oglaševanja; demonstracija izdelkov; demonstracija izdelkov za oglasne namene; oglasne storitve s pomočjo prikazovalnih balonov; organizacija in vodenje predstavitev izdelkov; organizacija razstav za oglasne namene; poslovne storitve razstave trgovskega blaga; predstavitev blaga v promocijske namene; predstavitev fotografske opreme v reklamne namene; predstavitev izdelkov; predstavitev izdelkov in storitev; prikaz izdelkov za namene oglaševanja; prikazi (demonstracije) za namene promocije/oglaševanja; prirejanje predstavitev (demonstracij) v komercialne namene; prirejanje predstavitev za namene oglaševanja; prirejanje razstav za komercialne namene; prirejanje razstav za trgovske namene; prodajne predstavitve (za druge); storitve aranžiranja in urejanja izložb; storitve aranžiranja izložb maloprodajnih trgovin; storitve predstavitve izdelkov v izložbah, z živimi modeli; storitve razstavljanja trgovskega blaga; storitve urejanja izložb trgovin; urejanje razstavnih stojal za poslovne namene; izvajanje poslovnih predstavitev; izvajanje trgovskih prireditev; izvajanje virtualnih trgovskih razstav preko spleta; izvedba trgovskih prireditev; modne revije za komercialne namene; organizacija dogodkov za komercialne in oglasne namene; organizacija in izvajanje trgovskih razstav; organizacija modnih revij v reklamne namene; organizacija modnih revij za komercialne namene; organizacija razstav za komercialne in oglaševalske namene; organizacija razstav za oglaševalske namene; organizacija razstav za poslovne namene; organizacija sejmov v komercialne in reklamne namene; organizacija sejmov za trgovske in oglasne namene; organizacija trgovskih sejmov; organiziranje avtomobilskih sejmov; organiziranje in vodenje razstav za poslovne namene; prirejanje in izvajanje trgovskih sejmov; prirejanje in vodenje trgovskih sejmov; prirejanje poslovnih sejmov; prirejanje razstav v komercialne namene; prirejanje razstav za oglaševalske namene; prirejanje razstav za poslovne namene; prirejanje razstave za poslovne namene; prirejanje strokovnih sejmov; prirejanje tgovinskih sejmov; prirejanje trgovinskih sejmov; prirejanje trgovskih sejmov; promocija in izvajanje sejmov; promocija sejmov za trgovske namene; razstave v komercialne ali oglaševalske namene; storitve vodenja trgovskih prireditev; vodenje razstav za namene oglaševanja; vodenje razstav za poslovne namene; vodenje razstav za trgovske namene; vodenje trgovskih prireditev; organizacija, izvajanje in nadzor shem zvestobe strank; organizacija, izvajanje in nadzor spodbujevalne sheme; organizacija, vodenje in nadzor stimulacijskih shem; organiziranje in upravljanje programov zvestobe strank; organiziranje, izvajanje in nadzor shem zvestobe kupcev; organiziranje, izvajanje in nadzor shem zvestobe potrošnikov; pospeševanje prodaje preko programov zvestobe; storitve, povezane s shemami zvestobe; storitve upravljanja kartic zvestobe; upravljanje programov zvestobe strank; upravljanje programov za redne letalske potnike; upravljanje shem zvestobe in spodbudujevalnih shem; upravljanje spodbujevalnih shem za zvestobo strank; upravljanje spodbujevalnih programov za pospeševanje prodaje; upravljanje spodbujevalnih shem za prodajo in promocijo; vodenje spodbujevalnih programov za hotele drugih; izposoja oglasnih desk; izposoja oglasnih panojev; najem oglaševalskega časa v kinematografih; najem oglaševalskega prostora v komunikacijskih medijih; najem oglaševalskega prostora na internetu; najem oglaševalskega prostora na spletnih straneh; najem oglaševalskega prostora na spletu; najem oglasnega prostora; najem oglasnih panojev; najem oglasnih površin in oglaševalnih materialov; najem panojev (oglaševalskih tabel); nudenje in najem oglaševalskega prostora na internetu; nudenje in najem oglasnega prostora na internetu; nudenje oglaševalskega prostora; nudenje oglaševalskega prostora v elektronskih medijih; oddajanje digitalnih oglasnih panojev v najem; oddajanje oglasnih površin v najem; oglas panoji (najem); organiziranje nudenja oglasnega prostora v časopisih; zagotavljanje računalniško podprtih oglaševalskih storitev; zakup oglasnega prostora na vlakih; zakup oglasnega prostora na železniški lastnini; zakup oglasnega prostora na brošurah; distribucija izdelkov za namene oglaševanja; distribucija oglaševalskih materialov; distribucija oglasnega materiala; distribucija oglasnih letakov; distribucija oglasnih obvestil; distribucija oglasov in komercialnih objav; distribucija proizvodov v reklamne namene; distribucija promocijskega materiala; distribucija promocijskh letakov; distribucija promocijskega gradiva; distribucija promocijskih materialov; distribucija prospektov in vzorcev; distribucija prospektov in vzorcev za oglaševalske namene; distribucija publicističnih brošur; distribucija reklamnih besedil; distribucija reklamnih letakov; distribucija reklamnih materialov po pošti; distribucija tiskanega oglasnega materiala; distribucija tiskanega promocijskega materiala po pošti; distribucija vzorcev; distribucija vzorcev za namene promocije; distribucija vzorcev za namene oglaševanja; neposredno oglaševanje po pošti; oglaševanje po pošti;

organiziranje distribucije reklamnih vzorcev; promocija blaga in storitev drugih z distribucijo kuponov; razdeljevanje oglasnih prospektov; razdeljevanje prospektov za oglaševalske namene; razdeljevanje reklamnih vzorcev blaga; razširjanje (distribucija) oglasnega materiala; razširjanje oglaševalnih, trženjskih in reklamnih materialov; razširjanje oglasnega materiala; razširjanje oglasnih in promocijskih materialov; razširjanje oglasnih materialov; razširjanje reklamnih materialov; razširjanje reklamnih oglasov za tretje preko interneta; razširjanje reklamnih sporočil za tretje preko interneta; reklamiranje po pošti; širjenje oglaševalskega materiala po pošti; širjenje oglaševalskega materiala preko spleta; širjenje oglaševanja za druge; širjenje oglasnih materialov; širjenje oglasov; širjenje oglasov preko interneta; širjenje reklamnega gradiva preko interneta za druge; ulično razdeljevanje oglaševalskih materialov; marketinška asistenca; marketinška pomoč; marketinško posvetovanje; marketinško svetovalne storitve; marketinško svetovanje; nudenje tržno svetovalnih storitev za proizvajalce; oglaševalske storitve v zvezi z oblačili; organizacija promocij s pomočjo avdiovizualnih medijev; pomoč na področju poslovne promocije; poslovno svetovanje v zvezi s strateškim trženjem; poslovno svetovanje v zvezi s trženjem; poslovno svetovanje v zvezi z marketingom; poslovno trženjske svetovalne storitve; posvetovanje za direktni marketing; strokovno svetovanje v zvezi s trženjem; svetovalne storitve na področju partnerskega trženja; svetovalne storitve na področju spletnega trženja; svetovalne storitve s področja poslovnega trženja; svetovalne storitve v zvezi s celostno podobo podjetja; svetovalne storitve v zvezi s promocijskimi aktivnostmi; svetovalne storitve v zvezi s promocijo prodaje; svetovalne storitve v zvezi s promocijskimi dejavnostmi; svetovalne storitve v zvezi s pospeševanjem prodaje; svetovalne storitve v zvezi z reklamiranjem; svetovanje pri oglaševanju v tisku; svetovanje pri segmentaciji trga; svetovanje pri upravljanju trženja; svetovanje v zvezi s poslovno promocijo; svetovanje v zvezi s poslovnim oglaševanjem; svetovanje v zvezi s promocijo prodaje; svetovanje v zvezi s storitvami oglaševanja in promocije; svetovanje v zvezi s trženjem kemičnih proizvodov; svetovanje v zvezi s trženjem kemičnih izdelkov; svetovanje v zvezi z analizo nakupovalnih navad potrošnikov; svetovanje v zvezi z demografskimi podatki za namene trženja; svetovanje v zvezi z oglaševanjem in trženjem; svetovanje v zvezi z oglaševanjem; svetovanje v zvezi z upravljanjem trženja; administracija časopisnih naročnin za druge; administrativna obdelava naročil; administrativna obdelava nakupnih naročil; administrativna obdelava naročilnic; administrativna obdelava računalniško podprtih naročil; administrativna obdelava garancijskih zahtevkov; analiza cen; analize cen; časopisne naročnine; cenovna analiza; cenovne analize; elektronska obdelava naročil; informacije o prodajnih metodah; informacijske in svetovalne storitve o tarifah; informiranje in svetovanje na področju zunanje trgovine; izdelava ponudb; izposoja prodajnih avtomatov; kotacija tržnih cen blaga ali storitev; nabava blaga in storitev v imenu drugih podjetij; nabava blaga v imenu drugih podjetij; najem prodajnih avtomatov; naročanja na storitve podatkovnih baz preko telekomunikacij; naročanje na elektronske dnevnike; naročnina na pakete informacijskih medijev; naročnina na televizijski kanal; naročniške storitve za tretje osebe; nudenje informacij o izdelku za uporabnike; nudenje informacij o izdelkih v zvezi s kozmetiko; nudenje informacij v zvezi s komercialno prodajo; nudenje storitev spletne primerjave cen; nudenje svetovanja o potrošniških izdelkih; ocenjevanje nastanitev na podlagi primerjave cen; obveščanje potrošnikov v zvezi z blagom in storitvami; organizacija časopisnih naročnin (za druge); organizacija in prirejanje prireditev za prodajo goveda; organizacija in prirejanje prireditev za prodajo živine; pisarniške storitve za prevzemanje prodajnih naročil; pogajanje o pogodbah o nabavi in prodaji blaga; posredniške storitve v zvezi z oglaševanjem; posredovanje in sklepanje komercialnih transakcij za druge; posredovanje pogodb za druge; posredovanje pogodb za druge v zvezi s prodajo blaga; posredovanje pogodb za nakup in prodajo izdelkov; posredovanje seznamov z imeni in naslovi; posredovanje trgovskih in poslovnih stikov; posredovanje trgovskih poslov za tretje osebe; pridobivanje pogodb za nakup in prodajo blaga in storitev; prirejanje in izvajanje bolšjih sejmov; prirejanje predstavitev za poslovne namene; prirejanje predstavitev za komercialne namene; prirejanje predstavitev za trgovske namene; prokuratorstvo pogodb za nakup in prodajo izdelkov; računalniške storitve spletnega naročanja; računalniško naročanje zalog; računalniško naročanje zaloge; računalniško podprte storitve za spletno naročanje daril; storitve cenovne analize; storitve izvoznih agencij; storitve literarne agencije v zvezi s pogajanji o pogodbah; storitve nabave kuponov za druge; storitve nabave pisarniškega materiala za druge; storitve naročanja za druge; storitve naročanja za tretje osebe; storitve organiziranja časopisnih naročnin za druge; storitve posredovanja pri nakupu; storitve primerjave cen; storitve primerjave cen energije; storitve promocije izvoza; storitve samodejnega ponovnega naročanja za podjetja; storitve spletnega naročanja; storitve sprejema telefonskih naročil za druge; storitve upravljanja prodaje; storitve urejanja časopisnih naročnin (za druge); storitve uvozne agencije; storitve uvozno-izvozne agencije; storitve v zvezi s prodajami na dražbi; svetovalne storitve v zvezi z nakupom blaga v imenu podjetij; svetovalne storitve v zvezi s poslovnimi transakcijami; svetovalne storitve v zvezi z nabavo blaga in storitev; svetovanje o tehnikah prodaje in prodajnih programih; svetovanje v zvezi s stroški prodajnih naročil; svetovanje v zvezi z menjalno trgovino; upravljanje prodaje; urejanje časopisnih naročnin (za tretje osebe); urejanje časopisnih naročnin (za druge); urejanje časopisnih naročnin; urejanje in sklepanje komercialnih transakcij za druge; urejanje kolektivnega nakupovanja; urejanje kupovanja blaga za druge; urejanje naročnin na elektronske časopise; urejanje naročnin na informacijske pakete; urejanje naročnin na informacijske medije; urejanje naročnin na internetne storitve; urejanje naročnin na medijske pakete; urejanje naročnin na televizijske kanale; urejanje naročnin na telefonske storitve; urejanje naročnin za publikacije drugih; urejanje naročnin za spletne publikacije za druge; urejanje naročnin za telekomunikacijske storitve (za druge); urejanje pogodb o nakupu in prodaji za tretje osebe; urejanje pogodb o nakupu in prodaji blaga za druge; urejanje pogodb o zagotavljanju storitev za druge; urejanje trgovskih transakcij in komercialnih pogodb; urejanje pogodbenih storitev (trgovanje) s tretjimi osebami;

uvozne in izvozne agencije; uvozne in izvozne storitve; uvozno - izvozne agencije; uvozno-izvozne agencije na področju energetike; uvozno-izvozne agencijske storitve; veleprodajne storitve naročanja; administracija bonitetnih načrtov za zaposlene; administracija poslovnih zadev pri franšizah; administracija poslovnih zadev franšiz; administracija poslovnih zadev; administracija poslovnih zadev trgovine na drobno; administracija v zvezi s trženjem; administracija v zvezi s poslovnim načrtovanjem; administracija v zvezi s poslovnimi cenitvami; administracija v zvezi s postopki prodaje; administrativna obdelava podatkov; administrativne storitve v zvezi z napotitvijo v bolnišnice; administrativne storitve v zvezi s carinjenjem; administrativno upravljanje komercialnih podjetij; administrativno upravljanje hotelov; administrativno upravljanje bolnišnic; administrativno upravljanje klinik za zdravstveno varstvo; agencije za zaposlovanje modelov; agencijske storitve za prirejanje poslovnih predstavitev; izvajanje komercialnih poslov (za druge); komercialno poslovno upravljanje; komercialno upravljanje; lizing pisarniških strojev; načrtovanje poslovnega nasledstva; načrtovanje poslovnega vodenja; načrtovanje poslovnih sestankov; nadzor poslovanja; nadzor poslovanja v imenu tretjih oseb; nadzor poslovanja v imenu drugih; nadzorovanje poslovnega upravljanja; nadzorovanje vodenja podjetja; najem pisarniške opreme; najem pisarniških strojev; nudenje komercialnih in poslovnih kontaktnih informacij; nudenje pomoči (poslovne) pri delovanju franšiz; nudenje pomoči pri poslovnem vodenju; nudenje poslovne pomoči; nudenje poslovne pomoči pri ustanavljanju franšiz; nudenje poslovne pomoči pri poslovanju franšiz; nudenje poslovne pomoči pri delovanju franšiz; nudenje storitev poslovnega obveščanja v zvezi s trgi; odgovarjanje na telefonske klice (za druge); operativna poslovna pomoč za podjetja; pisanje poslovnih projektnih poročil; pisarniške funkcije; pisarniške storitve (administracija); pisarniški posli; pogajanje komercialnih transakcij za nastopajoče umetnike; pogajanje komercialnih transakcij za tretje osebe; pomoč industrijskim podjetjem pri vodenju njihovega posla; pomoč na področju poslovnega vodenja in načrtovanja; pomoč pri industrijskem ali poslovnem vodenju; pomoč pri poslovnem načrtovanju; pomoč pri poslovnem upravljanju v okviru franšiznih pogodb; pomoč pri poslovnem vodenju za delovanje restavracij; pomoč pri poslovnemu vodenju na področju franšizinga; pomoč pri poslovni administraciji; pomoč pri upravljanju; pomoč pri upravljanju in delovanju komercialnih podjetij; pomoč pri upravljanju industrijskih organizacij; pomoč pri upravljanju komercialnih podjetij; pomoč pri upravljanju podjetja; pomoč pri upravljanju poslovnih zadev; pomoč pri upravljanju poslovnih dejavnosti; pomoč pri upravljanju ustanovitve komercialnih podjetij; pomoč pri upravljanju za komercialna podjetja; pomoč pri vodenju franšiznih podjetij; pomoč pri vodenju industrijskih ali komercialnih podjetij; pomoč pri vodenju poslovnih dejavnosti; pomoč v zvezi s poslovno organizacijo; poslovna administracija; poslovna administracija na področju prevozništva in dostave; poslovna administracija na področju prevozništva; poslovna administracija shem udeležbe zaposlenih pri dobičku; poslovna administracija v zvezi s statističnimi metodami; poslovna organizacija; poslovna pomoč; poslovna pomoč pri oblikovanju komercialnih podjetij; poslovna pomoč pri poslovnem upravljanju; poslovna pomoč pri poslovodenju; poslovna pomoč v zvezi s franšizingom; poslovna pomoč v zvezi z ustanavljanjem franšiz; poslovna pomoč v zvezi z ustanavljanjem franšiznih podjetij; poslovne informacije in svetovalne storitve; poslovne nabave; poslovne pisarniške storitve; poslovne poizvedbe; poslovne raziskave, poizvedbe; poslovne storitve, v zvezi z urejanjem skupnih vlaganj; poslovne storitve v zvezi z ustanavljanjem podjetij; poslovne svetovalne in posvetovalne storitve; poslovno administrativne storitve; poslovno knjigovodstvo; poslovno načrtovanje; poslovno organizacijsko vodenje; poslovno strateško načrtovanje; poslovno svetovalne in informacijske storitve; poslovno svetovalne storitve; poslovno svetovanje in informiranje; poslovno upravljalne storitve; poslovno upravljanje; poslovno upravljanje bencinskih servisov (za druge); poslovno upravljanje hotelov; poslovno upravljanje in administracija; poslovno upravljanje na področju prevozništva in dostave; poslovno upravljanje nastopajočih umetnikov; poslovno upravljanje programov povračil za druge; poslovno upravljanje športnih zmogljivosti (za druge); poslovno upravljanje športnikov; poslovno upravljanje voznega parka za transport (za druge); poslovno upravljanje voznega parka za druge; poslovno upravljanje za trgovske in storitvena podjetja; poslovno vodenje bazenskih kompleksov; poslovno vodenje bolnišnic; poslovno vodenje gledališč; poslovno vodenje hotelov za druge; poslovno vodenje konferenčnih centrov; poslovno vodenje letališč; poslovno vodenje letalskih družb; poslovno vodenje letoviških hotelov; poslovno vodenje maloprodajnih trgovin s poceni blagom; poslovno vodenje parkirišč; poslovno vodenje trgovin; poslovno vodenje restavracij; poslovno vodenje veleprodajnih trgovin s poceni blagom; poslovno vodenje za avtorje in pisatelje; poslovno vodenje za glasbene izvajalce; poslovno vodenje za glasbenike; poslovno vodenje za igralce; poslovno vodenje veterinarske prakse; poslovno vodenje za manekene; poslovno vodenje za profesionalne športnike; poslovno vodenje za zabaviščnike; priprava avdio in/ali vizualnih predstavitev za podjetja; priprava dokumentov v zvezi s poslovanjem; priprava ekonomskih poročil; priprava letnega poročila za poslovna podjetja; priprava projektnih študij v zvezi s poslovnimi zadevami; prirejanje poslovnih kontaktov; računalniško podprto pisarniško upravljanje; računalniško podprto poslovno vodenje (za druge); računalniško podprto poslovno upravljanje (za druge); razvijanje poslovnih strategij; razvoj sistemov upravljanja bolnišnic; registracija vozil in prenos lastniških pravic; selitvene storitve za podjetja; sprejem telefonskih klicev (za odsotne naročnike); sprejemanje telefonskih klicev za odsotne naročnike; spremljanje obsega prodaje za druge; storitve kadrovanja in zaposlovanja; storitve kariernega mreženja; storitve letališke administracije; storitve menedžerjev za manekene; storitve oddajanja pisarniške opreme v najem; storitve oddajanja pisarniških strojev v najem; storitve pisarniških funkcij; storitve poslovne inteligence; storitve poslovne strategije in načrtovanja; storitve poslovne strategije; storitve poslovnega mreženja; storitve poslovnega načrtovanja za podjetja; storitve poslovnega načrtovanja; storitve poslovnega posredovanja; storitve poslovnega projektnega vodenja za gradbene projekte; storitve poslovnega svetovanja in posvetovanja; storitve poslovnega upravljanja; storitve

poslovnega upravljanja v zvezi s prevzemi podjetij; storitve poslovnega upravljanja v zvezi z razvojem podjetij; storitve poslovnega zastopnika; storitve poslovnega zastopanja; storitve poslovnega združevanja; storitve poslovnih raziskav; storitve poslovnih strokovnjakov; storitve prenove poslovnih procesov; storitve strokovnjakov s področja učinkovitosti; storitve strokovnjakov za poslovno učinkovitost; storitve telefonske dobrodošlice za tretje osebe; storitve telefonskega odzivnika in obravnavanja sporočil; storitve telefonskih tajnic; storitve transkripcije posnetih zdravniških poročil; storitve tržnega poročanja; storitve upravljanja hotelov (za druge); storitve upravljanja oskrbovalne verige; storitve v zvezi z obvladovanjem poslovnih tveganj; storitve v zvezi z oceno poslovnega tveganja; storitve zunanjih izvajalcev (poslovna pomoč); strateško načrtovanje za podjetja; strateško poslovno načrtovanje; strokovne storitve na področju poslovne učinkovitosti; strokovnjaki za poslovno učinkovitost; svetovalne storitve v zvezi s poslovnimi analizami; svetovalne storitve v zvezi z vodenjem klicnih centrov; svetovanje na področju preselitve podjetja; svetovanje pri upravljanju v zvezi z zaposlovanjem osebja; svetovanje pri upravljanju v zvezi z nameščanjem osebja; svetovanje v zvezi s trženjskimi poročili; svetovanje v zvezi z optimizacijo iskalnikov; upravljanje družbe (za druge); upravljanje hotelov za druge; upravljanje klinik za zdravstveno varstvo za druge; upravljanje kondominijev; upravljanje mednarodnih poslovnih zadev; upravljanje podjetja za druge; upravljanje podjetja za prodajo na drobno za druge; upravljanje letalske družbe; upravljanje pokojninskih načrtov za zaposlene; upravljanje poslovanja (za druge); upravljanje poslovnih pisarn za druge; upravljanje poslovnih plačilnih list za druge; upravljanje poslovnih projektov; upravljanje poslovnih projektov (za druge); upravljanje programov kulturne in izobraževalne izmenjave; upravljanje restavracije za druge; upravljanje shem prednostnih ponudnikov; upravljanje shem predplačniškega zdravstvenega varstva; upravljanje shem socialne varnosti za zaposlene; upravljanje telefonske centrale za druge; upravljanje telefonskih klicnih centrov, za druge; vodenje evidenc podjetja; vodenje evidence za podjetja (za druge); vodenje komercialnih poslov; vodenje komercialnih poslov za zunanje ponudnike storitev; vodenje poslov (za druge); vodenje poslovanja za druge; vodenje poslovnih procesov in svetovanje; vodenje programov za vračilo stroškov bolnikom; vodenje zdravstvenih stroškov; zastopanje profesionalnih športnikov; administrativno računovodstvo; davčne napovedi; davčno načrtovanje (računovodstvo); davčno svetovanje (računovodstvo); izpiski računov (izdelava izpiskov računov); knjigovodska revizija; knjigovodske in računovodske storitve; knjigovodstvo; knjigovodstvo in računovodstvo; knjigovodstvo za elektronska denarna nakazila; nudenje informacij v zvezi z računi (računovodstvo); nudenje informacij v zvezi z računodstvom; nudenje računovodskih obračunov; obračunavanje bilanc stanja; poslovne storitve strokovnjaka za računovodstvo; poslovno revidiranje; poslovno svetovanje v zvezi z računovodstvom; poslovodno računovodstvo; priprava davčnih napovedi; priprava davčnih napovedi (povračilo davka); priprava dokumentov v zvezi z obdavčenjem; priprava in analiza finančnih poročil za podjetja; priprava in dovršitev povračila davka na dohodek; priprava izpisov stanj na računih; priprava odmere davka (računi); priprava poročil v zvezi z računovodskimi informacijami; priprava računov; priprava strokovnih poslovnih bilanc; priprava za povračilo davka; priprava za računalniško ocenitev davka (računovodstvo); pripravljanje računovodskih izkazov; računalniška revizija; računalniško knjigovodstvo; računalniško podprte računovodske storitve; računalniško podprto revidiranje; računalniško računovodstvo (priprava za -); računalniško računovodstvo (vzdrževanje); računalniško računovodstvo; računalniško vodenje poslovnih evidenc; računovodska revizija; računovodske storitve v zvezi s stroški kmetijskih podjetij; računovodske storitve v zvezi s terjatvami; računovodske storitve za pokojninske sklade; računovodske storitve za področje šolnin; računovodske storitve za združitve in prevzeme; računovodske storitve, zlasti knjigovodstvo; računovodsko revidiranje; računovodsko svetovanje v zvezi z davki; računovodsko svetovanje v zvezi z davčno napovedjo; računovodstvo; računovodstvo, knjigovodstvo, revizija; računovodstvo za tretje stranke; revizija poslovanja; revizija potrošniških cen za druge; saldakonti; sladakonti; storitve davčnih napovedi; storitve priprave davčne napovedi in svetovanje; storitve računovodstva za šolnine; stroškovno računovodstvo; stroškovno upravljalno računovodstvo; svetovalne storitve glede povračila davka (računovodstvo); svetovalne storitve v zvezi s poslovnim računovodstvom; svetovanje in informacije v zvezi z računovodstvom; svetovanje pri obdavčevanju (računovodstvo); svetovanje v zvezi s pripravo davčne napovedi; svetovanje v zvezi z davki (računovodstvo); svetovanje v zvezi z obračunavanjem davkov; svetovanje v zvezi z revizijo; upravljanje poslovnih računov; vodenje prodaje; vodenje stroškov zdravstvenega varstva; avtomatizirana obdelava podatkov; elektronska obdelava podatkov; informacijske storitve v zvezi z obdelavo podatkov; iskanje podatkov v računalniških datotekah (za druge); iskanje podatkov v računalniških datotekah (za tretje osebe); kompilacija informacij v računalniške baze podatkov; obdelava podatkov; obdelava podatkov za zbiranje podatkov, za poslovne namene; obdelava rezultatov poslovnih raziskav; procesiranje podatkov; procesiranje podatkov za podjetja; računalniška verifikacija podatkov; računalniško podprta obdelava podatkov; računalniško podprto pridobivanje poslovnih informacij; računalniško podprto upravljanje podatkovnih baz; računalniško podprto upravljanje registrov; računalniško pridobivanje poslovnih informacij; računalniško upravljanje podatkovnih baz; računalniško vodenje podatkovnih baz; sestavljanje informacij v računalniške podatkovne baze; sistematizacija informacij v računalniške baze podatkov; sistematizacija podatkov v računalniških podatkovnih zbirkah; storitve obdelave podatkov; storitve obdelave podatkov na področju prevozništva; storitve obdelave podatkov na področju zdravstva; storitve obdelave podatkov na področju obračuna plač; storitve on-line obdelave podatkov; storitve poslovnega svetovanja v zvezi z obdelavo podatkov; storitve pridobivanja podatkov; storitve računalniške obdelave poslovnih informacij; storitve registracije avtomobila; storitve registracije kreditnih kartic; storitve spletne obdelave podatkov; storitve upravljanja podatkov; storitve upravljanja računalniških baz podatkov; storitve upravljanja računalniških podatkovnih baz; storitve upravljanja računalniških

datotek; storitve vodenja podatkovnih baz; svetovalne storitve v zvezi z obdelavo podatkov; svetovalne storitve v zvezi z elektronsko obdelavo podatkov; svetovanje v zvezi z obdelavo podatkov; upravljanje in sestavljanje računalniških podatkovnih baz; upravljanje in združevanje računalniških baz podatkov; upravljanje poslovnih dosjejev; upravljanje računalniških podatkovnih baz; upravljanje računalniških datotek; upravljanje z računalniškimi datotekami; verifikacija obdelave podatkov; vnašanje in obdelava podatkov; vnašanje in procesiranje podatkov; vodenje obdelave podatkov; vodenje podatkovnih baz; vodenje racunalniških datotek; zbiranje in podatkov v računalniško podprte registre; zbiranje in sistemacija informacij v podatkovne baze; zbiranje informacij v računalniških podatkovnih bazah; zbiranje informacij v računalniške baze podatkov; zbiranje podatkov v računalniške podatkovne baze; zbiranje podatkov v računalniških podatkovnih bazah; združevanje informacij v računalniške podatkovne zbirke; administrativne storitve v zvezi s premestitvijo osebja; agencija za izbor gledaliških igralcev; agencije za zaposlovanje; agencije za začasno zaposlitev; avdicije nastopajočih umetnikov (izbira osebja); iskanje in izbor kadrov; izbira izvršilnega osebja; izbira kadra; izbira kadrov; izbira osebja (za tretje); izbiranje vodilnega osebja; izbor oseb; izmenjava delovne sile; izvajanje programov spodbujanja za zaposlene z nagrajevanjem; kadrovanje osebja; kadrovske storitve; kadrovsko svetovanje; kadrovsko upravljanje prodajnega osebja; kadrovsko upravljanje tržnega osebja; lizing delavcev; načrtovanje uporabe osebja; nameščanje oblikovalskega osebja; nameščanje osebja; nameščanje stalnega osebja; namestitev osebja; nasveti v zvezi z upravljanjem kadrovanja; nudenje administrativnega osebja; nudenje informacij v zvezi z zaposlovanjem; nudenje kandidatov za direktorja družbe; nudenje pogodbenega prodajnega osebja; nudenje prodajnega osebja, ki je plačano glede na provizijo; nudenje prodajnega osebja; nudenje storitev oddelka za človeške vire, za druge; nudenje svetovanja v zvezi z zaposlovanjem diplomantov; ocena pogojev za osebje; oglaševanje delovnih mest; oglaševanje za zaposlovanje osebja; organizacija in izvajanje zaposlitvenih sejmov; pisanje življenjepisov za druge; podpora zaposlenim v zvezi s poslovnimi zadevami; poklicno razvrščanje; pomoč pri kadrovanju; pomoč pri upravljanju osebja; pomoč v zvezi z zaposlovanjem in nameščanjem osebja; pomoč zaposlenim pri poslovnih zadevah; poslovno svetovanje pri zaposlovanju; premeščanje osebja; priprava življenjepisov za druge; psihološko testiranje za izbiro kadrov; psihometrično testiranje za izbor osebja; razporejanje kadrov; razporejanje osebja; razširjanje informacij v zvezi z zaposlovanjem diplomantov; relokacija kadra; selekcija kadrov (za druge); storitve agencij za zaposlovanje za delo za določen čas; storitve agencij za zaposlovanje za varuške; storitve agencije za zaposlovanje pisarniškega osebja; storitve agencije za zaposlovanje osebja; storitve agencije za zaposlovanje za medicinsko osebje; storitve agencije za zaposlovanje tajniškega osebja; storitve agencije za zaposlovanje za dvojezično osebje; storitve intervjuvanja (za zaposlovanje kadrov); storitve iskanja delavcev (strokovnjakov); storitve iskanja in izbire izvršilnih delavcev; storitve iskanja in zaposlovanja izvršnega osebja; storitve iskanja zaposlitve za varuške; storitve kartotek zaposlenih; storitve nameščanja in zaposlovanja kadrov; storitve nameščanja vodstvenih delavcev; storitve namestitve osebja; storitve poklicnega načrtovanja; storitve premeščanja zaposlenih; storitve premestitve zaposlenih; storitve prijav za zaposlovanje za nastopajoče umetnike; storitve profesionalnega pridobivanja kadrov; storitve profesionalnega izbiranja osebja; storitve razgovorov (za zaposlovanje kadrov); storitve svetovanja pri zaposlovanju osebja; storitve svetovanja pri zaposlovanju; storitve upravljanja kadrov za promocije; storitve uradov za zaposlovanje; storitve v zvezi z začasno razporeditvijo osebja; storitve za iskanje vodilnih delavcev; storitve za iskanje zaposlitve za opravljanje pripravništva; storitve začasnega zaposlovanja osebja; storitve zaposlitve osebja na položaj osebnega pomočnika; storitve zaposlitve osebja na položaj hišnika; storitve zaposlitve osebja na položaj služabnika; storitve zaposlovanja; storitve zaposlovanja in nameščanja osebja; storitve zaposlovanja osebja in zaposlovalne agencije; storitve zaposlovanja osebja za prodajo in trženje; storitve zaposlovanja osebja; storitve zaposlovanja pomožnega pisarniškega osebja; storitve zaposlovanja tajniškega osebja; strokovno svetovanje v zvezi z upravljanjem kadra; svetovalci za zaposlovanje na področju finančnih storitev; svetovalne in posvetovalne storitve pri zaposlovanju; svetovalne in posvetovalne storitve v zvezi s kadrovanjem; svetovalne storitve pri zaposlovanju osebja; svetovalne storitve v zvezi z zaposlovanjem osebja; svetovalne storitve v zvezi z namestitvijo osebja; svetovanje na področju človeških virov; svetovanje na področju zaposlitve; svetovanje pri iskanju zaposlitve za osebje; svetovanje pri kadrovanju; svetovanje pri poklicni orientaciji; svetovanje pri upravljanju s človeškimi viri; svetovanje pri upravljanju s kadri; svetovanje pri zaposlovanju za odvetnike; svetovanje pri zaposlovanju personala; svetovanje pri zaposlovanju osebja; svetovanje v zvezi s posredovanjem zaposlitev; svetovanje v zvezi z izborom upravljanja; svetovanje v zvezi z izbiro kadra; svetovanje v zvezi z načrtovanjem poklicnih poti; svetovanje v zvezi z zaposlovanjem osebja; testiranje osebnosti za namen zaposlovanja; testiranje za ugotavljanje zaposlitvenih sposobnosti; testiranje za ugotavljanje strokovne kompetence; testiranje za ugotavljanje usposobljenosti za delovno mesto; umestitev delovnih mest in osebja; upravljanje s človeškimi viri za namene oglaševanja; upravljanje s kadri; vodenje osebja; vodenje osebja in svetovanje pri zaposlovanju; začasna dodelitev zaposlenih; začasna namestitev zaposlenih; začasne kadrovske storitve; zagotavljanje informacij o zaposlovanju; zagotavljanje informacij v zvezi z zaposlovanjem; zagotavljanje začasnega pomožnega osebja za pisarniška dela; zaposlitveno svetovanje; zaposlitveno svetovanje za pravne sekretarje; zaposlovalne agencije; zaposlovalne storitve za prodajno in marketinško osebje; zaposlovalne storitve za premestitev osebja; zaposlovanje izvršilnih kadrov; zaposlovanje kadrov; zaposlovanje letališkega osebja; zaposlovanje letalskega osebja; zaposlovanje osebja; zaposlovanje osebja letalskega prevoznika; zaposlovanje osebja za pisarniško pomoč; zaposlovanje računalniškega osebja; zaposlovanje stalnega osebja; zbiranje informacij o osebju; zaposlovanje začasnega tehničnega osebja; zaposlovanje začasnega osebja; zaposlovanje vodstvenega osebja na visokih položajih; zaposlovanje vodilnega osebja; administrativne

storitve za pisarne podjetij; evidentiranje vrnjenih ključev; evidentiranje zalog; fakturiranje; fakturiranje na področju zdravstva; fotokopiranje; inventura trgovskega blaga; izdajanje računov za zdravstvene storitve zdravnikov; izdajanje računov za zdravstvene storitve bolnišnic; komunikacijske transkripcijske storitve (pisarniški posli); kopiranje dokumentov; kopiranje dokumentov za druge; kserografija; luknjanje kartic (pisarniški delo); nadzor zalog v bazi podatkov; nadzorovanje zalog; nudenje pisarniške pomoči; obdelava dokumentov za registracijo garancij za druge; obračun telefonskih stroškov; obračunavanje; obračunske storitve; odčitavanje električnih števcev za namene obračunavanja; odčitavanje plinskih števcev za namene obračunavanja; odčitavanje števcev za namene izstavitve računov; odčitavanje števcev za vodo za namene izstavitve računov; pisanje naslovov na ovojnice; pisarniške administrativne storitve (za druge); pisarniške storitve za določanje terminov; pisarniške storitve za obdelavo poizvedb; pomoč pri plačilni listi; potrjevanje vnaprej dogovorjenih sestankov za druge; prepis podatkov; prepisovanje podatkov; prepisovanje sporočil; priprava dokumentov; priprava faktur; priprava kuvert s plačo; priprava mailing list; priprava plačilne liste; priprava plačilnih list (za druge); priprava seznamov elektronskih naslovov; priprava zalog; računalniška obdelava besedil; računalniška priprava inventarja; računalniška priprava plač; računalniška priprava plačilnih list; računalniški nadzor zalog; računalniško upravljanje zalog; računalniško urejejanje besedila; razmnoževanje dokumentov; razmnoževanje risb; razvrščanje, obdelava in sprejem pošte; registracija in prepis pisanih komunikacij; reprodukcija dokumentov; reprodukcija dokumentov (papir); reprodukcija dokumentov (storitve fotokopiranja); reprodukcija listin; reprografske storitve; stenografija; stenografska tajniška dela; stenografske storitve po naročilu; stenografski prepis; storitve agencij za tipkanje; storitve elektronskega upravljanja z inventarjem; storitve fotokopiranja; storitve izdajanja računov; storitve izdajanja računov na področju zdravstvenega varstva; storitve izdajanja računov na področju energije; storitve kopiranja; storitve lociranja zalog na osnovi podatkovne baze; storitve lociranja zalog na osnovi podatkov; storitve nadzora zalog; storitve obdelave plač (za druge); storitve opominjanja na sestanke (pisarniški posli); storitve pisarniške administracije za druge; storitve pisarniškega upravljanja (za druge); storitve poslovnega fakturiranja; storitve razporejanja terminov (pisarniški posli); storitve sekretariata; storitve transkripcije konferenčnih klicev; storitve upravljanja z inventarjem; storitve vodenja evidenc delničarjev; storitve vročitve računov; strojepisje; svetovalne storitve v zvezi s plačilnimi listami; tajniške in pisarniške storitve; tajniške storitve; tajniške storitve hotelov; tajniške storitve za podjetja; tipkarske storitve; transkripcija komunikacij; transkripcija posnetih sporočil; transkripcija sporočil; transkripcijske storitve; urejanje besedil; urejanje besedil in strojepisje; vstavljanje tiskovin v ovojnice; vzdrževanje evidenc premoženja za druge; vzdrževanje kadrovskih evidenc za druge; vzdrževanje registra certificiranih medicinskih tehnikov; vzdrževanje registra informacij; vzdrževanje registra pasem psov; vzdrževanje registra strokovnih poklicnih ocenjevalcev; vzdrževanje registra živalskih pasem; vzdrževanje registrov (za druge); začenjanje telefonskih klicev za druge; franšizing (poslovno svetovanje v zvezi z); pomoč in nasveti v zvezi s poslovno organizacijo; pomoč in svetovanje pri poslovnem upravljanju; pomoč na področju poslovnega vodenja; pomoč na področju poslovne organizacije; poslovno organizacijsko in poslovno ekonomsko svetovanje; poslovno organizacijsko svetovanje; poslovno svetovalne storitve v zvezi z razvojem izdelkov; poslovno svetovalne storitve v zvezi z vodenjem restavracij; poslovno svetovalne storitve v zvezi s poslovno likvidacijo; poslovno svetovalne storitve v zvezi s franšizami; poslovno svetovalne storitve, ki se nanašajo na franšizing; poslovno svetovalne storitve v zvezi z uporabo računalnikov; poslovno svetovalne storitve v zvezi z izkoriščanjem izumov; poslovno svetovalne storitve v zvezi s proizvodnjo izdelkov; poslovno svetovalne storitve v zvezi s proizvodnjo; poslovno svetovalne storitve v zvezi z izborom računalnikov; poslovno svetovanje na področju prevozništva in dostave; poslovno svetovanje, poizvedovanje ali informiranje; poslovno svetovanje pri obvladovanju tveganja; poslovno svetovanje v zvezi s financiranjem rasti; poslovno svetovanje v zvezi s franšizo; poslovno svetovanje v zvezi s franšizingom; poslovno svetovanje v zvezi z učinkovitostjo podjetja; poslovno svetovanje v zvezi z odprodajami; poslovno svetovanje v zvezi z upravljanjem podjetij; poslovno svetovanje v zvezi s finančno reorganizacijo; poslovno svetovanje v zvezi z ustanavljanjem franšiz; poslovno svetovanje v zvezi z delovanjem franšiznih podjetij; poslovno svetovanje v zvezi z združevanjem podjetij; poslovno svetovanje v zvezi s franšizingom restavracij; poslovno svetovanje za posameznike; poslovno svetovanje za podjetja; poslovodne in svetovalne storitve; poslovodne storitve področju prevozništva in dostave; poslovodno in organizacijsko svetovanje; poslovodno svetovanje; poslovodno svetovanje preko interneta; posvetovanje na področju poslovnih pridobitev; posvetovanje v zvezi s poslovnimi pridobitvami; razvoj konceptov za poslovno ekonomijo; storitve na področju poslovnega svetovanja; storitve poslovnega svetovanja na področju kmetijstva; storitve poslovnega svetovanja v zvezi s franšizami; storitve poslovnega svetovanja v zvezi s franšizingom; storitve poslovnega svetovanja; storitve poslovodnega posvetovanja in svetovanja; storitve poslovodnega svetovanja; storitve poslovodnega svetovanja v zvezi s franšizingom; storitve svetovanja pri poslovni organizaciji in upravljanju; storitve svetovanja pri upravljanju poslovanja; storitve svetovanja pri vodenju komercialnih poslov; strateško poslovno svetovanje; strokovno poslovno svetovanje; strokovno poslovno svetovanje v zvezi z delovanjem podjetij; strokovno poslovno svetovanje v zvezi z delovanjem podjetja; strokovno svetovanje v zvezi s poslovnim upravljanjem; svetovalne storitve pri komercialnem upravljanju; svetovalne storitve pri organizaciji in vodenju podjetja; svetovalne storitve pri poslovnih prevzemih; svetovalne storitve s področja poslovnega vodenja; svetovalne storitve s področja poslovne strategije; svetovalne storitve v zvezi s prevzemi podjetij; svetovalne storitve v zvezi s poslovnim načrtovanjem; svetovalne storitve v zvezi s poslovnim upravljanjem; svetovalne storitve v zvezi s poslovno organizacijo; svetovalne storitve v zvezi z upravljanjem podjetij; svetovalne storitve v zvezi s komercialnim načrtovanjem; svetovalne storitve v zvezi s poslovnimi strategijami; svetovalne storitve v zvezi s poslovno administracijo; svetovanje in storitve v

zvezi s prevzemom podjetij; svetovanje industrijskim podjetjem pri vodenju poslovanja; svetovanje komercialnim podjetjem pri poslovnem vodenju; svetovanje na področju poslovnega vodenja; svetovanje na področju poslovodenja; svetovanje na področju poslovnega upravljanja; svetovanje na področju poslovne učinkovitosti; svetovanje o združitvenih poslih; svetovanje pri poslovnem upravljanju; svetovanje pri poslovnem vodenju; svetovanje pri poslovnem vodenju za industrijska podjetja; svetovanje pri poslovnem vodenju za komercialna podjetja; svetovanje pri poslovnem upravljanju, tudi preko interneta; svetovanje pri poslovnem vodenju za proizvodna podjetja; svetovanje pri poslovni administraciji; svetovanje pri poslovni organizaciji in delovanju; svetovanje pri poslovni organizaciji in upravljanju; svetovanje pri poslovni strategiji; svetovanje pri poslovnih zadevah; svetovanje pri poslovnih spojitvah; svetovanje pri poslovnih raziskavah; svetovanje pri poslovodenju; svetovanje pri razvoju podobe podjetja; svetovanje pri upravljanju v zvezi s franšizingom; svetovanje pri upravljanju; svetovanje pri vodenju franšiznih podjetij; svetovanje s področja poslovnega načrtovanja; svetovanje (strokovno poslovno -); svetovanje v zvezi s poslovnimi pridobitvami; svetovanje v zvezi s poslovnim načrtovanjem; svetovanje v zvezi s poslovodenjem klubov zdravja; svetovanje v zvezi s poslovnim vodenjem; svetovanje v zvezi s poslovno organizacijo in poslovodenjem; svetovanje v zvezi s poslovno organizacijo; svetovanje v zvezi s poslovno učinkovitostjo; svetovanje v zvezi s poslovanjem fitnes klubov; svetovanje v zvezi s poslovnim upravljanjem fitnes klubov; svetovanje v zvezi s poslovanjem klubov zdravja; svetovanje v zvezi s poslovodenjem in organizacijo podjetij; svetovanje v zvezi s poslovnimi analizami; svetovanje v zvezi s poslovnim vrednotenjem; svetovanje v zvezi s pridobivanjem poslov; svetovanje v zvezi s prodajo podjetij; svetovanje v zvezi z nakupi; svetovanje v zvezi z nakupom podjetij; svetovanje v zvezi z odprodajami podjetij; svetovanje v zvezi z organizacijo in upravljanjem podjetja; svetovanje v zvezi z organizacijo in vodenjem podjetij; svetovanje v zvezi z upravljanjem poslovnih dokumentov; svetovanje v zvezi z upravljanjem podjetij; svetovanje v zvezi z ustanavljanjem in delovanjem podjetij; svetovanje v zvezi z vodenjem poslov; svetovanje v zvezi z zunanjo trgovino; izposoja kopirnih strojev; izposoja pisalnih strojev; najem fotokopirnih strojev; najem opreme za sisteme elektronskih prodajnih mest; najem pisalnih in kopirnih strojev; najem pisarniških strojev in opreme; agencije za komercialne informacije; agencije za poslovne informacije; analiza odnosa podjetja; analiza poslovne statistike; analiza poslovnega dobička; analiza poslovnega upravljanja; analiza poslovnih informacij; analiza poslovnih podatkov; analiza sistemov poslovnega vodenja; analiza vedenja podjetja; analize cenitev, ki se nanašajo na poslovno upravljanje; analize stroškov in koristi; cenitve stroškov; ekonomske analize za poslovne namene; ekonomske napovedi in analize za poslovne namene; ekonomske napovedi za poslovne namene; ekonomske prognoze; ekonomske prognoze in analize; ekonomske študije za poslovne namene; informacije ali poizvedbe o poslovanju in trženju; informacije o poslovnih zadevah; informacijske storitve v zvezi s podjetji; informacijske storitve v zvezi s poslovnimi zadevami; iskanje poslovnih prevzemov; izdelava stroškovnih analiz; izvajanje poslovnih cenitev; izvajanje poslovnih raziskav; izvajanje poslovnih študij izvedljivosti; izvajanje raziskav o notranji poslovni komunikaciji; izvajanje tržnih raziskav; komercialne informacijske raziskovalne študije; komercialno informacijske storitve; napovedovanje gospodarskih zadev; nudenje informacij o zunanji trgovini; nudenje informacij v zvezi s poslovanjem; nudenje informacij v zvezi z zunanjo trgovino; nudenje informacij v zvezi z obdelavo podatkov; nudenje informacij v zvezi s trgovino; nudenje komercialno poslovnih informacij; nudenje poslovnih informacij preko spletne strani; nudenje poslovnih ter komercialnih informacij; nudenje poslovno statističnih informacij; nudenje računalniških poslovodnih informacij; nudenje računalniških poslovnih statistik; nudenje računalniških poslovnih informacij; nudenje spletnih poslovnih in komercialnih informacij; nudenje trgovskih informacij; nudenje tržnih informacij; ocena poslovnih priložnosti; ocene v zvezi s poslovodenjem v industrijskih podjetjih; ocene v zvezi s poslovodenjem v komercialnih podjetjih; ocenjevanja v zvezi s poslovodenjem v strokovnih podjetjih; ocenjevanje poslovnih priložnosti; ocenjevanje v zvezi s komercialnimi zadevami; pisanje poslovnih poročil; pisanje poslovnih projektnih študij; poizvedbe v zvezi z informacijami o podjetju; poslovna analiza; poslovna analiza trgov; poslovne analize; poslovne cenitve; poslovne cenitve in ocenjevanje poslovnih zadev; poslovne informacije; poslovne informacije in poizvedbe; poslovne informacije (nudenje); poslovne poizvedbe in preiskave; poslovne preiskave; poslovne projektne študije; poslovne raziskave; poslovne raziskave in informacijske storitve; poslovne raziskave in svetovanje; poslovne raziskave za nova podjetja; poslovne statistične analize; poslovne študije; poslovno cenitvene storitve; poslovno informacijske storitve; poslovno raziskovalne storitve; poslovno statistične raziskave; poslovno statistične študije; pregledovanje stroškov za zdravstveno varstvo; priprava poslovnih poročil; priprava poslovnih raziskav; priprava prodajnih analiz; priprava tržnih poročil in študij; prirejanje spletnih raziskav o vodenju komercialnih poslov; projektne študije za podjetja; računalniške poslovno informacijske storitve; računalniško podprte poslovne informacije; računalniško podprte poslovne raziskave; raziskava poslovnih informacij; raziskava trga; raziskave na področju poslovanja; raziskave poslovne učinkovitosti; raziskave za poslovne namene; raziskovanje in zbiranje podatkov iz medijev; razširjanje komercialnih informacij; razširjanje podatkov v zvezi s poslovanjem; širjenje poslovnih informacij; statistične analize in poročila za poslovne namene; storitve agencij za poslovne informacije; storitve agencije za poslovne informacije; storitve analize poslovnih podatkov; storitve benchmarkinga; storitve ekonomskih informacij za poslovne namene; storitve ocenitve stroškov; storitve poizvedbe v zvezi s poslovanjem; storitve poslovnih cenitev; storitve poslovnih ocen; storitve poslovnih statističnih informacij; storitve primerjalnega preverjanja; storitve tržnega raziskovanja; storitve za nudenje informacij o zunanji trgovini; strateška poslovna analiza; strokovne ocene in poročila v zvezi s poslovnimi zadevami; stroškovne analize; stroškovno - cenovne analize; tržna analiza; tržna poročila in študije; tržne analize; tržne informacije; tržne raziskave; tržne raziskave in poslovne analize; tržne študije; tržno informacijske

storitve v zvezi s tržnimi statistikami; tržno informacijske storitve v zvezi višino indeksov; tržno informacijske storitve v zvezi s poročili o trgovanju; vodenje tržnih raziskav; zagotavljanje informacij v zvezi s poslovnimi zadevami; zagotavljanje informacij o poslovnem upravljanju; zagotavljanje informacij o zunanji trgovini; zagotavljanje informacij s področja upravljanja časa; zagotavljanje informacij o primerjavi cen hotelov; zagotavljanje informacij potrošnikom preko interneta; zagotavljanje komercialnih informacij; zagotavljanje komercialnih informacij strankam; zagotavljanje poslovnih informacij; zagotavljanje poslovnih informacij v zvezi s poljedelstvom; zagotavljanje poslovnih in komercialnih informacij; zagotavljanje poslovnih informacij v zvezi s franšizingom; zagotavljanje poslovnih informacij za podjetja; zagotavljanje poslovnih informacij v zvezi s podjetji; zagotavljanje poslovnih podatkov; zagotavljanje poslovno statističnih informacij; zagotavljanje računalniško obdelane poslovne statistike; zagotavljanje računalniških poslovnih podatkov; zagotavljanje spletnih poslovnih in komercialnih informacij; zagotavljanje statističnih informacij v zvezi s poslovanjem; zagotavljanje trgovskih informacij; zasnova raziskav javnega mnenja; zbiranje in sistemizacija poslovnih podatkov; zunanje izvajalske storitve na področju poslovne analitike; analiza nepremičninskega trga; analiza odziva na oglaševanje; analiza odziva potrošnikov; analiza oglaševalskega odziva in tržne raziskave; analiza oglaševanja; analiza podatkov in statistike iz tržnih raziskav; analiza podatkov tržnih raziskav; analiza statistik tržnih raziskav; analiza trga žita; analiza v zvezi s trženjem; analiza zavedanja javnosti o oglaševanju; analize trga; analize tržnih raziskav; anketiranje za kvalitativno tržno raziskavo; anketiranje za namene tržnih raziskav; cenovne raziskave; informacijske storitve o potrošniškem trgu; izvajanje javnomnenjskih raziskav; izvajanje raziskav javnega mnenja; izvajanje tržnih študij; javnomnenjske raziskave; marketinške študije; napovedovanje tržnih gibanj; ocenjevanje učinka oglaševanja na občinstvo; oglaševalsko raziskovanje; poročila tržnih analiz; poslovne in tržne raziskave; potrošniške raziskave; priprava poročil analize trga; priprava raziskav javnega mnenja; priprava tržnih raziskav; računalniške tržne raziskave; računalniško podprte storitve tržnih raziskav; raziskave celostne podobe podjetja; raziskave in analize na področju tržnih manipulacij; raziskave javnega mnenja; raziskave tržne strategije; raziskovalne storitve v zvezi z oglaševanjem; razlaga (interpretacija) podatkov tržnih raziskav; razširjanje podatkov v zvezi z oglaševanjem; statistična vrednotenja tržnih podatkov; storitve načrtovanja za tržne raziskave; storitve pridobivanja podatkov tržnih raziskav; storitve pridobivanja strank; storitve raziskav v zvezi z oglaševanjem in trženjem; storitve tržne analize v zvezi z dostopnostjo izdelkov; storitve tržne analize v zvezi s prodajo starin; storitve tržne analize v zvezi s prodajo blaga; storitve tržne analize v zvezi z dostopnostjo starin; storitve tržnega ocenjevanja; storitve tržnih analiz in raziskav; storitve tržnih raziskav v zvezi z oddajnimi mediji; storitve tržnih raziskav za založnike; storitve tržnih raziskav in analiz; storitve zbiranja podatkov tržnih raziskav; strokovna poročila v zvezi z dobički; študije javnomnenjskih raziskav o tržišču; študije v zvezi s celostno podobo podjetja; svetovalne storitve v zvezi s tržnimi raziskavami; svetovanje pri tržnih ocenah; svetovanje v zvezi s tržnimi raziskavami; tržna analiza in raziskovalne storitve; tržna raziskava za oglaševanje; tržna raziskava za zbiranje informacij o bralcih publikacij; tržne analize in raziskave; tržne napovedi; tržne raziskave in analiza tržnih raziskav; tržne raziskave in analize; tržne raziskave in študije; tržne raziskave, izvajane po telefonu; tržne raziskave po telefonu; tržne raziskave s pomočjo računalniške baze podatkov;tržne raziskave v zvezi navadami uporabe interneta; tržne raziskave v zvezi z zvestobo strank; tržno raziskovanje v zvezi z oddajanimi mediji; vodenje javnomnenjskih raziskav; zagotavljanje informacij tržnih raziskav; zbiranje informacij v zvezi s tržno analizo; zbiranje informacij v zvezi s tržnimi raziskavami; zbiranje informacij v zvezi s tržnimi študijami; kompilacija indeksnih naslovov; kompilacija računalniških baz podatkov; kompilacija seznamov elektronskih naslovov; oblikovanje seznamov elektronskih naslovov; pridobivanje komercialnih informacij; pridobivanje poslovnih informacij v zvezi s statusom družbe; pridobivanje poslovnih statistik (za druge); priprava poslovnih statističnih podatkov; računalniška zbirka registrov strank; računalniško podprto zbiranje naročilnic; računalniško zbiranje podatkov o zalogah; sestavljanje imenikov za objavo na internetu; sestavljanje poslovnih imenikov; sestavljanje poslovnih statističnih informacij; sestavljanje računalniških podatkovnih baz; sestavljanje registrov v zvezi z izvozniki; sestavljanje registrov v zvezi z uvozniki; sestavljanje seznamov potencialnih kupcev; sestavljanje statističnih informacij; sestavljanje statistik; sestavljanje statistike (za poslovne ali komercialne namene); statistična analiza in poročanje; storitve, ki obsegajo beleženje statističnih podatkov; storitve, ki obsegajo povezovanje statističnih podatkov; storitve, ki obsegajo transkripcijo statističnih podatkov; svetovanje v zvezi s pripravo poslovnih statistik; vodenje finančnih evidenc; vodenje poslovnih evidenc; zbiranje in sistematizacija pisnih sporočil in podatkov; zbiranje informacij za podjetja; zbiranje komercialnih informacij; zbiranje matematičnih podatkov; zbiranje podatkov; zbiranje podatkov za druge; zbiranje poslovne statistike in komercialnih informacij; zbiranje poslovne statistike; zbiranje poslovnih imenikov za objavo na internetu; zbiranje poslovnih informacij; zbiranje poslovnih statističnih podatkov; zbiranje poslovnih statistik; zbiranje seznamov elektronskih naslovov; zbiranje spletnih poslovnih imenikov; zbiranje statističnih podatkov v zvezi s poslovanjem; zbiranje statistike v zvezi z oglaševanjem; zbiranje trgovinskih registrov; združevanje komercialnih informacij; združevanje poslovnih podatkov.

43: dobrodelne storitve, in sicer nudenje začasne nastanitve; hotelske storitve (nastanitev); izposoja prostorov za družabne prireditve; izposoja šotorov; najem markiz; najem paviljonov; najem prenosnih stavb; najem prenosnih zgradb; najem prostorov za začasno bivanje; najem šotorov; najem velikih šotorov; nastanitve (začasni najem); najem začasnih nastanitev; nastanitvene storitve; nastanitvene storitve za prireditve; nudenje informacij o storitvah začasne nastanitve; nudenje informacij v zvezi z rezervacijo nastanitve; nudenje začasne stanovanjske nastanitve; nudenje začasnih nastanitev, opremljenih s pohištvom; nudenje zmogljivosti parkirišč za bivalne prikolice; nudenje zmogljivosti parkirišča za bivalne prikolice; oddaja sob za začasno bivališče; organizacija in nudenje začasne nastanitve;

organiziranje začasnih nastanitev; rezervacija nastanitve za popotnike; rezervacija sob; rezervacija začasnih nastanitev; rezervacije nastanitev; rezervacije začasne nastanitve preko interneta; storitve agencij za rezervacijo začasne nastanitve; storitve agencije za nastanitve; storitve agencije za oddajanje nastanitev (časovni zakup); storitve agencije za rezervacijo nastanitev (časovni zakup); storitve izmenjave nastanitve (časovni zakup); storitve najema sob; storitve otroških jasli v nakupovalnih središčih; storitve počitniških nastanitev; storitve potovalnih agencij za rezervacijo nastanitev; storitve rezervacije nastanitev; storitve rezervacije sob; storitve rezerviranja nastanitve; storitve turističnih agencij za rezervacijo nastanitev; storitve zatočišča v sili (nudenje začasne nastanitve); upravljanje namestitve članov; začasni najem sob; zakup kovinskih in nekovinskih prenosnih zgradb; gostišča; hostli; hotelirske storitve; hotelske in motelske storitve; hotelske rezervacije; hotelske storitve za priljubljene stranke; informacije v zvezi s hoteli; moteli; najem počitniške nastanitve; najem počitniških hiš; najem začasne nastanitve v počitniških domovih in apartmajih; nastanitvene agencije (za hotele, penzione); nudenje hotelskih nastanitev; nudenje informacij o nastanitvah preko interneta; nudenje informacij v zvezi s hoteli; nudenje nastanitve v hotelih in motelih; nudenje počitniških nastanitev; nudenje prostora in opreme za taborjenje; nudenje spletnih informacij v zvezi z rezervacijami hotelov; nudenje storitev hotelov in motelov; nudenje začasne nastanitve v počitniških apartmajih; nudenje začasne nastanitve za goste; nudenje začasne nastanitve v penzionih; nudenje začasne nastanitve na turističnih rančih; nudenje začasne nastanitve v počitniških domovih; nudenje zmogljivosti za mobilne prikolice; ocenjevanje hotelskih nastanitev; ocenjevanje počitniške nastanitve; opravljanje hotelskih rezervacij za druge; organizacija nastanitev za turiste; organizacija počitniških nastanitev; penzioni; potovalne agencije za organiziranje nastanitev; rezervacija hotelskih nastanitev; rezervacija sob za popotnike; rezervacije hotelskih sob za popotnike; rezervacije nastanitev v kampu; rezervacije penzionov; rezervacije turističnih nastanitev; rezervacije začasne nastanitve v obliki počitniških domov; storitve agencij za rezerviranje hotelskih nastanitev; storitve elektronskih informacij v zvezi s hoteli; storitve hotelskih nastanitev; storitve hotelskih rezervacij; storitve letoviških hotelov; storitve mladinskih hotelov; storitve nastanitev v letoviščih; storitve počitniških kampov (nastanitve); storitve rezervacij hotelskih nastanitev; storitve rezervacij za hotele; storitve rezervacije hotelskih sob; storitve rezervacije hotelov, nudene preko interneta; storitve turističnega kampa (nastanitev); storitve za rezervacijo počitniške nastanitve; storitve začasne nastanitve, ki jih nudijo počitniški kampi; svetovalne storitve v zvezi s hotelskimi kapacitetami; turistična gostišča; turistični domovi; turistični hoteli; urejanje nastanitve za turiste; urejanje počitniške nastanitve; centri dnevnega varstva; domovi upokojencev; domovi za ostarele; jasli in vrtci za dnevno varstvo otrok; nudenje informacij o storitvah otroških jasli; nudenje storitev varstva po šoli; nudenje storitev za dnevno varstvo otrok (razen šol); nudenje varstva pred poukom; otroške jasli; prenosne otroške jasli; storitve bivalnih zavodov za otroke; storitve centrov dnevnega varstva; storitve domov za ostarele; storitve nadomestne oskrbe v obliki nudenja pomoči odraslim; storitve nege otrok; storitve otroških jasli; storitve varstva otrok; najem konferenčnih dvoran; najem prostorov za družabne namene; najem salonov za razstave; najem sejnih sob; najem začasnega pisarniškega prostora; nastanitvene storitve za zborovanja; nudenje domov za družabna srečanja in sestanke; nudenje konferenčnih dvoran; nudenje konferenčnih prostorov; nudenje nastanitve za sestanke; nudenje opreme in prostorov za razstave; nudenje opreme in prostorov za konference; nudenje prostorov in opreme za seje upravnih odborov; nudenje razstavnih zmogljivosti v hotelih; nudenje začasne nastanitve za službene namene; organizacija poročnih sprejemov (prizorišča); zagotavljanje prostorov in opreme za sejme in razstave; hoteli za hišne ljubljenčke; namestitve za konje; storitve dnevnega varstva hišnih ljubljenčkov; storitve dnevnega varstva psov; storitve hotelov za živali; storitve mačjih zavetišč; dajanje kuhinjskih korit v najem; dajanje v najem aparatov za pripravo pokovke; dajanje v najem čokoladnih fontan; dajanje v najem fontan s pijačo; dajanje v najem grelnih posod; dajanje v najem strojev za izdelavo sladkorne pene; izposoja blazin; izposoja lončenih posod; izposoja notranje opreme; izposoja notranje razsvetljave; izposoja notranjih rogoznic; izposoja odej; izposoja opreme za catering; izposoja pohištva; izposoja posteljnine; izposoja rogoznic; najem aparatov za razsvetljavo za dom; najem brisač za hotele; najem futona; najem jedilnega pribora; najem notranje opreme; najem notranjih miz; najem notranjih stolov; najem opreme za razsvetljavo; najem pohištva; najem pohištva za hotele; najem pohištva za konference; najem pohištva za predstavitve; najem pohištva za razstave; najem postelj; najem preprog; najem prešitih odej; najem steklenih izdelkov; najem stolov in miz; najem stolov, miz, namiznih prtov, steklenih posod; najem talnih oblog; najem talnih oblog za hotele; najem zaves za hotele; aranžiranje hrane; bari; bifeji; čajnice; catering; dajanje v najem opreme za bar; delikatese (restavracije); dobrodelne storitve, in sicer, oskrba s hrano in pijačo; dobrodelne storitve, in sicer, nudenje hrane in pijače; gostilniške storitve; gostinstvo v lokalih s hitro hrano; hotelske storitve (hrana in pijača); izposoja neelektričnih kuhalnih plošč; kavarna; kavarne; koktajl bari; kuharski nasveti; menze; najem aparatov za kuhanje; najem aparatov za oskrbo s hrano; najem aparatov za točenje vode; najem avtomatov s pitno vodo; najem avtomatov za točenje pijač; najem kuhinjskih obdelovalnih površin; najem opreme za kuhanje za industrijske namene; najem opreme za prehrambene storitve; najem pripomočkov za kuhanje; nudenje hrane in pijače v bistrojih; nudenje hrane in pijače v prodajalnah s krofi; nudenje hrane in pijače v internetnih kavarnah; nudenje hrane in pijače v restavracijah in barih; nudenje hrane in pijače za goste v restavracijah; nudenje hrane in pijače za goste; nudenje informacij o barskih storitvah; nudenje informacij o dejavnosti barmanov; nudenje informacij v obliki receptov za pijače; nudenje informacij v zvezi s pripravo hrane in pijače; nudenje informacij v zvezi z bari; nudenje informacij v zvezi z restavracijami; nudenje nastanitve ob družabnih dogodkih; ocenjevanje restavracij; organizacija poročnih sprejemov (hrana in pijača); organiziranje obrokov v hotelih; oskrba s hrano (catering); oskrba s hrano in pijačo za bankete; oskrba s hrano in pijačo za cocktail zabave; picerije; pivnice; podjetniška gostoljubnost (nudenje hrane in pijače); prehrambene storitve; priprava hrane; priprava hrane in pijače;

priprava hrane za druge na osnovi zunanjega izvajanja; priprava in nudenje hrane in pijače za takojšnje zaužitje; priprava obrokov; restavracije, kjer gostje hrano odnesejo s seboj; restavracije s hitro prehrane; rezervacije miz v restavraciji; samopostrežne restavracije; solatni bari; storitve agencij za rezervacijo restavracij; storitve barov; storitve barov z vodnimi pipami za kajenje; storitve barov za strežbo sokov; storitve bifejev za cocktail bare; storitve bistrojev; storitve čajnic; storitve degustacije vin (nudenje pijač); storitve dobave kave za pisarne (nabava pijač); storitve dostave hrane; storitve hotelskih restavracij; storitve hrane po dogovoru; storitve informacij o restavracijah; storitve kantin; storitve kavarn; storitve klubov za nudenje hrane in pijače; storitve koktajl barov; storitve kuhanja hrane; storitve mobilne restavracije; storitve mobilnega cateringa; storitve nočnih klubov (nudenje hrane); storitve nudenja hrane in pijače iz mobilnih kombijev; storitve nudenja pijač; storitve nudenja prigrizkov; storitve organizacije banketov; storitve osebnega kuharja; storitve pivnic; storitve pivnic za zasebne člane; storitve pivskega vrta; storitve potovalnih agencij za rezervacije restavracij; storitve priprave hrane; storitve priprave hrane in pijač; storitve restavracij; storitve restavracij, ki jih nudijo hoteli; storitve restavracij, ki vključujejo licence storitev barov; storitve restavracij, kjer lahko hrano odnesemo s seboj; storitve restavracij s hitro hrano; storitve restavracij s sveže narezanim mesom; storitve restavracij z jedmi na žaru; storitve restavracij za zasebne člane; storitve restavracije, ki pripravlja ramen; storitve rezervacij in prijav za restavracije in obroke; storitve rezervacij za restavracije; storitve rezervacije nastanitve (časovni zakup); storitve rezervacije obrokov; storitve sladoledarn; storitve sommelierja; storitve vinotek; strežba alkoholnih pijač; strežba hrane in pijače; strežba hrane in pijače v internetnih kavarnah; strežba hrane in pijače v restavracijah in barih; strežba hrane in pijače v prodajalnah s krofi; strežba hrane in pijače za goste v restavracijah; strežba hrane in pijače za goste; svetovalne storitve na področju kulinaričnih umetnosti; svetovalne storitve v zvezi s pripravo hrane; svetovalne storitve v zvezi s pekarskimi tehnikami; svetovalne storitve v zvezi s hrano; vinoteke; zagotavljanje ocene restavracij in barov; dostava hrane za takojšnje zaužitje; gostinske storitve za hotele; gostinske storitve za nudenje hrane; nudenje hrane pomoči potrebnim osebam (dobrodelne storitve); oskrba brezdomcev ali siromašnih ljudi s hrano; oskrba s hrano in pijačo za ustanove; priprava japonske hrane za takojšnje uživanje; priprava španske hrane za takojšnje zaužitje; storitve japonskih restavracij; storitve oskrbe s hrano in pijačo za konferenčne centre; storitve oskrbe s hrano in pijačo za negovalne domove; storitve oskrbe s hrano in pijačo za domove za upokojence; storitve oskrbe s hrano in pijačo, za sobe za pogostitev; storitve oskrbe s hrano in pijačo za bolnišnice; storitve oskrbe s hrano in pijačo za podjetja; storitve oskrbe s hrano in pijačo za menze v podjetjih; storitve oskrbe s hrano in pijačo za izobraževalne ustanove; storitve oskrbe s hrano in pijačo za šole; storitve španskih restavracij; storitve zunanjega cateringa; svetovalne storitve na področju oskrbe s hrano in pijačo; svetovanje v zvezi s kuharskimi recepti; turistične restavracije; hoteli, hostli, penzioni, počitniška in turistična nastanitev; nudenje informacijskih storitev v zvezi s potovalno nastanitvijo in agencijskih storitev rezervacije nastanitve za popotnike; nudenje spletnih informacij v zvezi z rezervacijami počitniške nastanitve; nudenje začasne nastanitve kot del paketov v zvezi s sprejemom gostov; storitve potovalnih agencij v zvezi s hotelskimi rezervacijami; storitve potovalnih agencij za rezervacije hotelskih nastanitev; storitve potovalnih agencij za rezervacije začasne nastanitve; storitve turistične agencije za rezervacije počitniških nastanitev.

---

(210) **201770027** (220) 12.01.2017
(441) 31.07.2017

(731) UNION DES ASSOCIATIONS EUROPEENNES DE FOOTBALL (UEFA) an association of Swiss Law, Route de Geneve 46, 1260 Nyon, CH

(740) Marjan Pipan, inž. el., Kotnikova 5, 1000 Ljubljana, SI

(531) 1.5; 1.11; 21.3; 27.5; 29.1

(540)

(591) temno modra, rumena, svetlo modra, oranžna, rdeča, bela, zelena, črna

(510,511)

03: kozmetika; mila; dodatki za lepotne kopeli; parfumi, kolonske vode; losioni za pred britjem in po britju; kreme za britje; šamponi, balzami; zobne paste, ustne vode; dezodoranti in antiperspiranti za osebno uporabo; hranilne kreme, kreme za kožo, kreme za čiščenje obraza, preparati za odstranjevanje make-upa; losjoni za zaščito pred soncem; losjoni za lase, laki za lase; preparati za ličenje, senčenje oči, obrazni pudri, kozmetični svinčniki; okrasni prenosi za kozmetične namene; sredstva za čiščenje, poliranje, razmaščevanje, brušenje za gospodinjske namene; detergenti v prahu za pranje perila; sintetični gospodinjski detergenti; voski in polirne paste za obutev; izdelki za ohranjanje usnja.

06: aluminijasta folija; kovinski obročki in verižice za ključe; kipi, kipci, skulpture in trofeje; fiksna kovinska držala za brisače; kovinske oznake za vozila; tablice za vozila iz kovine; kovinske značke, igle; tiskani kovinski pokrovčki v namen zbiranja (zbirateljski pokrovčki); vsi zgoraj navedeni proizvodi izdelani iz kovin ali njihovih zlitin.

09: razviti filmi, diapozitivi; video igre; kasete z video igrami; diski z video igrami; programska oprema (posneti programi), vključno s programsko opremo za igre; računalniški programi in baze podatkov; posneta ali prenesena glasba, slike ali podatki; videokasete, magnetni trakovi, magnetni diski, DVD-ji, mini-diski, diskete, optični diski, kompaktni diski, CD-ROM-i, video diski, spominske kartice, USB naprave za shranjevanje, bodisi prazne ali posnete z glasbo, zvoki ali slikami (ki so lahko animirane risanke); hologrami; elektronske publikacije, ponujene na CD-ROM-ih, bazah podatkov in interneta; očala, sončna očala, očala za potapljanje in plavanje; omoti, vrvice in verižice za sončna očala in očala; daljnogledi; magneti in okrasni magneti; smerni kompasi; apparati za snemanje, prenos in reprodukcijo slik in zvoka; satelitski krožniki; dekoderji, in sicer programska in strojna oprema, ki lahko pretvarja, dobavlja in prenaša zvok in vizualne podatke; televizija; ploščati zasloni s tekočimi kristali, zasloni visoke ločljivosti in plazma zasloni; radio; sistemi za domači kino; video snemalne naprave; CD predvajalniki; DVD predvajalniki; MP3 predvajalniki; kasetofoni; predvajalniki minidiskov; digitalni predvajalniki glasbe; zvočniki; naglavne slušalke, slušalke; računalniki, vključno s prenosnimi računalniki, notesniki in tablicami; sistemi za karaoke; sistemi za urejanje in mešanje zvoka; sistemi za urejanje in mešanje video slik; aparati za elektronsko obdelavo podatkov; računalniške tipkovnice; računalniški zasloni; modemi; računalniške miške, podloge za miške; navigacijski sistemi; osebni digitalni pomočniki (PDA); elektronski prevajalci; žepni; diktafoni; elektronski dnevniki; skenerji; tiskalniki; fotokopirni stroji; faksimilne naprave; avtomatski telefonski odzivniki; videofoni; mobilni telefoni; dodatki za mobilne telefone, ki so vključeni v ta razred, in sicer omoti in ovitki za mobilne telefone, prostoročni kompleti za mobilne telefone, naglavne slušalke in slušalke za mobilne telefone, tipkovince za mobilni telefon, jermeni za mobilne telefone, ohišja mobilnih telefonov, fotoaparatov in fotografskih priključkov za kamere; daljinski upravljalniki za televizijske sprejemnike in video sisteme; telekonferenčni sistemi; kalkulatorji; čitalniki kreditnih kartic; pretvorniki valut; bankomatov; video kamere, prenosne kamere z vgrajenim video snemalniki; fotografska oprema, fotografski aparati, kamere (kinematografske kamere), projektorji, posebni ovitki in vrvice za fotografske aparate in instrumente, električne celice in baterije; računalniški programi za ohranjevalnik zaslona; posneti ali prazni mediji za magnetni, digitalni ali analogni zapis zvoka ali slik; magnetne kartice (kodirane); pomnilniške kartice; mikročip kartice; čip ali magnetno kreditne kartice, čip ali magnetne telefonske kartice, magnetne ali čip kartice za podajalnike, magnetne ali čip kartice za bankomate in stroji za menjavo valut, predplačniške magnetne ali čip kartice za mobilne telefone, magnetne ali čip kartice za potovanja in predstave, jamstvene magnetne ali s čipom preverljive kartice in magnetne ali čip debetne kartice; alarmi; plačilnih sistemov za elektronsko poslovanje, nogavice za veter (indikatorji smeri vetra; oprema za merjenje razdalj; oprema za merjenje in prikazovanje hitrosti; zaščitne rokavice; avdio sprejemniki, zvočni ojačevalci; televizijske slikovne cevi; televizijske katodne cevi; dekoderji, in sicer, programska oprema in računalniška strojna oprema, ki lahko pretvarja, dobavalja in prenaša zvok in vizualne podatke; diskovni pogoni za računalnike; zaščiteni polprevodniki; integrirana vezja s posnetimi programi za obdelavo avdio, vizualnih ali računalniških podatkov; akumulatorji; centralne procesne enote in pretvorniki za avdio in video podatke; kabli za prenos podatkov; naprave za plačilo z elektronskim poslovanjem; zaščitne čelade za šport; magnetne identitetne zapestnice; analizatorji zraka in koeficienta goriva; daljinski upravljalniki za zaklepanje vozila; fotovoltaične celice in sistemi solarnih modulov.

12: kolesa, motorna kolesa, avtomobili, tovornjaki, dostavna vozila (vozila), avtobusi, avtomobili za kampiranje, hladilniki vozila; letala.

14: nakit; ogrlice; ure; ročne ure, ure; kronografi; stenske ure; medaljoni, obeski; broške; zapestnice; priponke (nakit); priponke za ekipe in igralce (nakit); kravatne priponke in kravatne igle; manšetni gumbi; spominske medalje iz žlahtnih kovin; okrasne igle za klobuke, obeski za ključe; okrasni obeski za ključe; kovanci; medalje za oblačila; medaljoni za oblačila; ohišja za alarmne ure z oznakami iz plemenitih kovin; trofeje, kipi in skulpture vse iz žlahtnih kovin; zbirke tiskanih kovinskih pokrovčkov (zbirateljski pokrovčki), vse iz plemenitih kovin; usnjene zapestnice; plastične zapestnice.

16: knjige za barvanje in risanje; knjige z dejavnostmi; revije; časopisi; knjige in revije, vključno s tistimi, ki so povezane s športniki ali športnimi prireditvami; knjižna kazala; natisnjena učna gradiva; listi za točkovanje; programi za prireditve; albumi za prireditve; albumi za fotografije; knjige avtogramov, tiskani vozni redi, brošure; fotografije igralcev za zbiratelje; nalepke za odbijače, nalepke, albumi, albumi za nalepke; plakati; fotografije; papirnati namizni prti; papirnate serviete; papirnate vrečke; vabila; voščilnice; darilni ovojni papir; podstavki in namizni podstavki iz papirja; smeti, vrečke iz papirja ali plastičnih materialov; papirnate vrečke; ovojni papir za hrano; vrečke za konzerviranje hrane; papirni filtri za kavo; etikete iz papirja; papirne brisače; toaletni papir; serviete za odstranjevanje ličil; škatle iz pairja in kartona za robce; papirnati robci; pisarniški material ter material za učenje in poučevanje (razen aparatov); pisalni stroj za papir; kopirni papir; ovojnice; pisalni bloki; ovitki za dokument; papirnati robčki; zvezki; papirnati listi za zapiske; pisemski papir; ovitki za papir; datoteke; knjižne platnice; svetleč papir; samolepilni papir za opombe; obtežilniki; krep papir; krpe iz papirja; papirne priponke ali oznake; papirnate zastave; papirnate zastavice; priprave za pisanje; nalivna peresa; svinčniki; kemični svinčniki; kompleti kemičnih svinčnikov; barvni markerji; peresa z vlakneno konico in flomastri; markerji; črnila, blazinice za žige, štampiljke; pisalni stroji (električni ali neelektrični); litografije, litografski umetniška dela; slike (slike), uokvirjene ali brez okvirja; barve škatle, slike in barvni svinčniki; kreda; svinčnik okraski; bloki za tiskanje; adresarji; planerji; osebni organizatorji iz papirja; cestni zemljevidi; vozovnice, vstopnice, loterijske srečke; pregledniki; stripi; koledarji; razglednice; reklamne table, transparenti; prenosne prelepnice; nalepke; pisarniški pribor (razen pohištva); korekcijske tekočine; gumijaste radirke; šilčki za svinčnike; stojala in posode za pisarniške izdelke; sponke; risalni žebljički; ravnila; lepilni trakovi za pisarniški material, razdelilniki za lepilni trak; sponke; šablone; mape za dokumente; večje sponke; stojala za beležke; knjižne opore; držala za knjige; žigi (tesnila); poštne znamke; kreditne kartice, telefonske kartice, denar kartice, kartice za potovanje in za razstave, čekovne kartice in debetne kartice, ki niso magnetne in izdelane iz papirja

ali lepenke; papirne etikete za prtljago; ovitki za potne liste; potovalni čeki; ovitki za čekovne knjižice; kovinske sponke za bankovce.

18: usnje in imitacija usnja; usnjeni pasovi / jermeni; dežniki; sončniki; športne torbe (razen tistih, prilagojen za proizvode, ki jih vsebujejo); torbe za prosti čas; potovalne torbe; nahrbtniki; šolske torbe; torbice, ki se pripnejo na pas; etuiji za vizitke; usnjene torbe; torbe za plažo; oblačilne torbe za potovanje; kovčki; torbe za dokumente; nalepke za kovčke; trakovi za kovčke; aktovke (usnjene); kovčki (prazni), toaletne torbe; ovitki za ključe (usnjeni); denarnice; denarnice; biči; ovratnice za živali; etuiji z osebne izkaznice.

25: oblačila; čevlji in obutev; pokrivala; srajce; pletenine (oblačila); puloverji; brezrokavne puloverji; majice; telovnik; majice; brezrokavne majice, obleke; krila; spodnje perilo; kopalke; kopalni plašči; kratke hlače; hlače; puloverji; čepice; kape; kape; rute; šali; šali; kape s ščitkom; trenirke; jopice; jakne, športne jakne, jopiči za stadione (brezrokavne obleke); jopiči; nepremočljiva oblačila; plašči; uniforme; kravate; ovratne rute; zapestnice; trakovi; rokavice; predpasniki; slinčki, ne iz papirja; pižame; igralna oblačila za dojenčke in otroke; nogavice in kratke nogavice; podvezice; pasovi; naramnice in naramnice.

28: igre, igrače; video igre na kovance za igralne dvorane (arkadne igre); športne žoge; žoge za igranje; namizne igre; mize za namizni nogomet; lutke in plišaste igrače; vozila (igrače); sestavljanke (puzzles); baloni; napihljive igrače; igranje diski (pogi); igranje kart; konfeti; izdelki za šport in telovadbo; nogometna oprema, in sicer nogometne žoge, rokavice, kolenčniki, komolčniki in ramenski ščitniki, ščitniki za kolena; nogometni goli; športne torbe in posode (prilagojene objektom) za nošenje športnih artiklov; klobuki za zabave (igrače); elektronske igre, razen za uporabo s televizijskim sprejemnikom; gumijaste ali penaste roke (igrače); roboti za zabavo; naprave za gimnastiko; zmaji; kotalke; skuterji (igrače); rolke; kartice za praskanje; majhne elektronske igre, namenjene za uporabo s televizijskim sprejemnikom; aparati za video igre; igralne ročke; ročno ali glasovno aktivirajoče igralne ročke, volani za video igre in igralne plošče za video igre; elektronske igre z zasloni s tekočimi kristali; igralne konzole.

32: brezalkoholne pijače; sirupi in praški za pripravo brezalkoholnih pijač; mineralne in gazirane vode; druge brezalkoholne pijače; izotonične pijače; sadne in zelenjavne pijače; sadni in zelenjavni sokovi; ledene sadne pijače; piva; močno temno pivo; lahka piva, piva z malo ali nič alkohola.

35: agencije za zaposlovanje; storitve zaposlovanja osebja; storitve najema oglasnih desk; oglaševanje; oglaševanje s sponzorstvom (sponzorstva); dajanje oglasnega prostora v najem; agencijske storitve spodbujanja športa in odnosov z javnostmi; storitve trženjskih raziskav; javnomnenske raziskave; storitve združevanja baz podatkov; storitve upravljanja baz podatkov; maloprodajne storitve v zvezi s raznovrstnimi izdelki in sicer topil, parafina, voska, bitumna in nafte, oblačil, obutve, pokrival, športne opreme, pisarniškega materiala, aparatov za snemanje, prenos in reprodukcijo zvoka in slik, knjig, video iger, igrač, lutk, časopisov, revij, publikacij, sponk, značk, obeskov za ključe, nakita, ur, torb, brisač, zastav, brezalkoholnih in alkoholnih pijač, izdelkov za kadilce, slaščic; združevanje različnih izdelkov v korist drugih (razen prometa le teh), in sicer topil, parafina, voska, bitumna in nafte, oblačil, obutve, pokrival, športne opreme, pisarniških izdelkov, aparatov za snemanje, prenos in reprodukcijo zvoka in slik, knjig, video iger, igrač, lutk, časopisov, revij, publikacij, sponk, značk, obeskov za ključe, nakita, ur, torb, brisač, zastav, brezalkoholnih in alkoholnih pijač, izdelkov za kadilce, slaščic, ki omogoča strankam da jih udobno ogleda in kupi preko interneta; poslovne informacijske storitve, vse iz on-line iz računalniške baze podatkov ali interneta; sestavljanje oglasov za uporabo kot spletne strani na internetu; sestavljanje imenikov za objavo na internetu ali na brezžičnih elektronskih komunikacijskih napravah; zagotavljanje prostora na spletnih straneh na internetu za oglaševanje blaga in storitev; avkcije na voljo na internetu; poslovno administrativne storitve za obdelavo prodaje, opravljene na internetu; omogočanje prednostnih programov za stranke in izdajanje kartic zvestobe z osebnimi podatki lastnika za nadzor dostopa na športnih stadionih; spodbujanje nogometnih prireditev in nogometnih tekmovanj; iskanje finančnihsponzorskih sredstev za nogometna tekmovanja.

36: izdajanje in vodenje kreditnih kartic in potovalnih čekov; finančne storitve; bančne storitve, kreditne in kapitalske naložbe; zavarovalništvo; najem-nakup finančnih sredstev; finančni leasing; zakup nepremičnin; finančno sponzoriranje športnih srečanj; informacijske storitve v zvezi financ in zavarovanja, pod pogojem iz računalniške baze podatkov ali preko interneta ali na kakršno koli brezžično elektronsko komunikacijsko omrežje; storitev domačega bančništva; bančne storitve na internetu ali na kakršnem koli brezžičnem elektronskem komunikacijskem omrežju; plačilne storitve, vključno preko spleta in mobilne telefonske plačilne storitve; hramba dragocenosti v sefih.

38: telekomunikacijske storitve; komunikacija preko mobilnih telefonov; teleks komunikacija; komuniciranje preko elektronskih računalniških terminalov, povezanih s telekomunikacijskimi omrežji, bazami podatkov in interneta ali preko brezžičnih elektronskih komunikacijskih naprav; telegrafska komunikacija; telefonsko komuniciranje; komunikacija po faksu; storitve radioelektričnih klicev; telefonske ali video konferenčne storitve; oddajanje televizijskega programa; oddajanje kabelskih televizijskih programov; oddajanje radijskega programa; oddajanje in prenos radijskih in televizijskih programov s področja športa in športnih prireditev; storitve novic in storitve tiskovnih agencij; storitve prenosa sporočil; najem telefonov, faksov in telekomunikacijskih naprav; prenos komercialnih spletnih strani na spletu ali preko brezžičnih elektronskih komunikacijskih naprav; prenos in oddajanje radijskih in televizijskih programov prek spleta ali prek katerega koli brezžičnega elektronskega komunikacijskega omrežja; elektronski prenos sporočil; hkratna distribucija filmskih posnetkov ter zvočnih in video posnetkov; zagotavljanje dostopa do telematskih strežnikov in v realnem času pogovornih forumov; računalniško podprta sporočila in prenos slike; telekomunikacije preko optičnih omrežij; zagotavljanje dostopa do svetovnega računalniškega omrežja ali interaktivnih komunikacijskih tehnologij za dostop do zasebne in komercialne nabave in naročanja storitev; posredovanje telekomunikacijskih informacij (vključno s spletnimi stranmi), računalnikov in drugih podatkov;

prenos informacij (vključno telematskih strani), s telekomunikacijo, računalniških programov in drugih podatkov; storitve elektronske pošte; zagotavljanje dostopa do interneta ali do kakršnega koli brezžičnega elektronskega komunikacijskega omrežja (telekomunikacijske storitve); zagotavljanje povezav za telekomunikacije z globalnim računalniškim omrežjem (internet) ali z bazami podatkov; omogočanje dostopa do spletnih strani, ki ponujajo digitalno glasbo na internetu preko globalnega računalniškega omrežja ali preko brezžičnih elektronskih komunikacijskih naprav; najem dostopnega časa do spletnih strani MP3 na internetu preko svetovnega računalniškega omrežja ali preko brezžičnih elektronskih komunikacijskih naprav; najem dostopnega časa do strežnika baz podatkov (telekomunikacijske storitve); najem dostopnega časa do računalniške baze podatkov (telekomunikacijske storitve); prenos digitalne glasbe s pomočjo telekomunikacij; on-line prenos elektronskih publikacij; digitalni prenos glasbe preko interneta ali preko kateregakoli brezžičnega elektronskega komunikacijskega omrežja; digitalni prenos glasbe prek MP3 internetnih strani; simultana distribucija in/ali predvajanje filmskih posnetkov ter zvočnih in video posnetkov; hkratno distribucija in ali oddajanje interaktivnih izobraževalnih in razvedrilnih izdelkov, interaktivnih zgoščenk, CD-ROM-ov, računalniških programov in računalniških iger; zagotavljanje dostopnega časa do "informativnih panojev" (informativnih in oglasnih desk) in na forumih (klepetalnice) v realnem času preko svetovnega računalniškega omrežja (komunikacijske storitve); telekomunikacijske storitve, namenjene prodaji na drobno s pomočjo interaktivne komunikacije s strankami; telekomunikacijske multimedijske storitve; teletekst in prenos teletekst storitev; prenos informacij preko komunikacijskega satelita z mikro-valovnimi ali z digitalnimi ali analognimi elektronskimi sredstvi; digitalne informacije prenašane po kablu, žici ali vlaknih; prenos informacij preko mobilnih telefonov, telefonov, telefaksa in teleksa; telekomunikacijske storitve za sprejemanje in izmenjavo informacij, sporočil, slik in podatkov; zagotavljanje dostopa do debatnih skupin na internetu; zagotavljanje dostopa do iskalnikov za pridobivanje podatkov in informacij o globalnih omrežjih.

39: delovanje potovalne agencije, in sicer ureditev potovanja in rezervacije; storitve rezervacij vozovnic in storitve potovalnih informacij in storitve prodaje vozovnic; prevozne storitve po zraku, železnici, z avtobusom in tovornjakom prevozne storitve s čolnom; ureditev izletov z ladjo; ureditev turističnih potovanj; izposoja vozil; najem parkirnih mest; taksi služba; prevoz blaga z ladjo, po kopnem in zraku; distribucija vode, toplote, plina ali električne energije; dostava časopisov, revij in knjig; poštne storitve, kurirske storitve in dostava pošte; skladiščenje blaga; distribucija topil, parafinov, voskov, bitumnov in naftnih proizvodov, razen tekočega plina; distribucija (dostava), filmov in zvočnih in slikovnih posnetkov; distribucija (dostava) interaktivnih izobraževalnih in rekreacijskih izdelkov, interaktivnih kompaktnih diskov, CD-ROM-ov, računalniških programov in računalniških iger; strokovne svetovalne storitve v zvezi z distribucijo moči in električne energije.

41: izobraževanje; usposabljanje; zabava; delovanje loterij in tekmovanj; storitve stav in iger, povezanih s športom; gostinske storitve (šport, zabava); gostinske storitve, in sicer sprejem kupca storitve (razvedrilne storitve), vključno z zagotavljanjem vstopnic za športne in zabavne prireditve; razvedrilne storitve v zvezi s športnimi prireditvami; športne in kulturne dejavnosti; organizacija dogodkov ter športnih in kulturnih dejavnosti; organizacija športnih tekmovanj; organizacija dogodkov na področju nogometa; obratovanje športnih objektov; najem video in avdiovizualnih sistemov; izposoja interaktivnih izobraževalnih in rekreacijskih izdelkov, interaktivnih kompaktnih diskov, CD-ROM-ov in računalniških iger; izdelava interaktivnih zgoščenk in CD-ROM; televizijska in radijska pokritost športnih prireditev; produkcijske storitve za radijske in televizijske programe in videotrakove; storitve rezervacije vozovnic in informacij za zabavo, športne in kulturne prireditve; storitve športnih taborov storitve; merjenje časa v času športnih prireditev; organizacija lepotnih tekmovanj; storitve interaktivne zabave; storitve spletnih stavein iger preko interneta ali na kakršnega koli brezžičnega elektronskega komunikacijskega omrežja; opravljanje storitev v zvezi s tombolami; informacije na področju zabave (tudi na področju športa), ponujane preko spleta iz računalniške baze podatkov ali preko interneta ali preko kateregakoli brezžičnega elektronskega komunikacijskega omrežja; elektronske storitve iger prenašane preko interneta ali preko mobilnih telefonov; izdajanje knjig; on-line objavljanje elektronskih knjig in časopisov; avdio in video snemalne storitve; produkcija animiranih risank za filme, izdelava animiranih risank za televizijo; izposoja zvočnih in slikovnih posnetkov za zabavo; informacije na področju izobraževanja ponujane na spletu iz računalniške baze podatkov ali preko interneta ali preko kateregakoli brezžičnega elektronskega komunikacijskega omrežja; prevajalske storitve; fotografske storitve; najem nogometnih stadionov; programiranje in/ali najem filmskih posnetkov ter zvočnih in video posnetkov.

43: restavracije, snack bari; recepcijske storitve, in sicer oskrba s hrano in pijačo; gostinske storitve; hotelske storitve; namestitvene in gostinske storitve, rezervacije hotelov in začasne namestitve; gostinske storitve, in sicer nudenje hrane in pijače na športnih ali zabavnih prireditvah.

---

(210) **201770085** (220) 27.01.2017
(441) 31.07.2017

(731) CELJSKE MESNINE d.d.,
Cesta v Trnovlje 17, 3000 Celje, SI

(740) dr. Marjan DELIĆ, univ. dipl. inž. str.,
Grajska ulica 3, 3210 Slovenske Konjice, SI

(540)

POHANČEK

(510,511)

29: meso; sušeno meso; perutnina; divjačina; svinjina; goveje meso; mesni ekstrakti; mesni želeji; prekajeno meso; klobase; prekajene klobase; dimljene klobase; pečenice; krvavice; dimljeno meso; meso, konzervirano; meso v razsolu; zamrznjeno meso; pršut; slanina; šunka; mortadela; jetrne paštete; obarjena klobasa; jetrna klobasa; nekuhane klobase; meso za klobase; salama; panirane klobase; maščobne snovi iz katerih pridobivajo užitne maščobe; juhe; mesna juha; mešanice maščob za kruhove namaze; preparati za pripravo mesne juhe; svinjska mast, jedilna; živalski kostni mozeg, za prehrano;

vampi; ribe; dimljeni losos; fileji dimljenega slanika; predelano sadje, gobe in zelenjava (vključno z oreščki in stročnicami); pripravljeno sadje; konzervirano sadje; zmrznjeno sadje; suho sadje; kuhano sadje; zamrznjena zelenjava; konzervirana zelenjava; kuhana zelenjava; želeji, džemi, kompoti, sadni in zelenjavni namazi; jajca; mleko; mlečni izdelki; maslo; sir; skuta; olja in maščobe; soja (pripravljena); česen, konzerviran.

35: storitve prodaje na drobno v zvezi z mesom; storitve prodaje na debelo v zvezi z mesom; storitve prodaje na drobno v zvezi z alkoholnimi pijačami (razen piva); storitve prodaje na debelo v zvezi z alkoholnimi pijačami (razen piva); storitve prodaje na drobno v zvezi z brezalkoholnimi pijačami; storitve prodaje na debelo v zvezi z brezalkoholnimi pijačami; oglasna dejavnost; neposredno oglaševanje po pošti; reklamno oglaševanje po radiu; reklamno oglaševanje po televiziji; spletno oglaševanje preko računalniškega omrežja; storitve trženja; neposredno trženje; storitve tržnega raziskovanja; tržna analiza; oddajanje oglasnih površin v najem; plakatiranje; širjenje oglasov; reprodukcija dokumentov; storitve na področju odnosov z javnostmi; vodenje komercialnih poslov; poslovna administracija; pisarniški posli; tajniške storitve; javnomnenjske raziskave; aranžiranje izložb; distribucija vzorcev; organizacija trgovskih sejmov za komercialne ali oglasne namene; razstave v komercialne ali oglaševalske namene; poslovne storitve razstave trgovskega blaga; uvozne in izvozne storitve.

43: nudenje hrane in pijače; priprava hrane; priprava obrokov; gostinske storitve za nudenje hrane; gostilniške storitve; gostinstvo v lokalih s hitro hrano; nudenje začasne nastanitve; hoteli, hostli. Penzioni, počitniška in turistična nastanitev; hotelske rezervacije; storitve kantin; kavarne; moteli; nastanitvene storitve; nudenje konferenčnih dvoran; oskrba s hrano (catering); penzioni; rezervacije penzionov; priprava hrane in pijače; nudenje prostora in opreme za taborjenje; storitve restavracij; storitve restavracij s sveže narezanim mesom; samopostrežne restavracije; menze; bifeji; gostišča; storitve počitniških kampov (nastanitve); turistični domovi; najem stolov, miz, namiznih prtov, steklenih posod.

(210) **201770121** (220) 07.02.2017
(441) 31.07.2017

(731) Pokrajinski muzej Koper,
Kidričeva 19, 6000 Koper, SI

(540)

PARENZANA

(510,511)

41: muzeji (muzejske razstave in predstavitve); nudenje on-line elektronskih publikacij (ki jih ni mogoče naložiti preko računalniške mreže); objavljanje elektronskih knjig in revij na računalniški mreži; objavljanje knjig; fotografiranje; organizacija in izvedba seminarjev; organizacija in vodenje kolokvijev; organizacija in vodenje koncertov; organizacija in vodenje konferenc; organizacija in vodenje kongresov; organizacija in vodenje simpozije; organizacija kulturnih ali izobraževalnih razstav.

42: računalniško programiranje; raziskave in razvoj (za druge).

(210) **201770126** (220) 07.02.2017
(441) 31.07.2017

(731) The Coca-Cola Company,
One Coca-Cola Plaza, Atlanta, 30313 Georgia, US

(740) ZIVKO MIJATOVIC & PARTNERS, d.o.o.,
Ulica stare pravde 10, 1000 Ljubljana, SI

(540)

SHAKE & TAKE

(510,511)

09: znanstveni, fotografski, kinematografski, optični ter učni aparati in instrumenti; aparati za snemanje, prenos in reprodukcijo zvoka in slike; magnetni nosilci zapisov, zvočne plošče; zgoščenke, dvd-ji in drugi digitalni snemalni mediji; oprema za obdelavo podatkov; računalniki; elektronski dnevniki; podloge za miško; aparati za snemanje zvoka; aparati za medsebojno komunikacijo; aparati za obdelavo podatkov; aparati za reprodukcijo zvoka; optični aparati in instrumenti; radio-telefonske naprave; telefoni; aplikacije za računalniško programsko opremo, prenosljive, vključno z programskimi aplikacijami za mobilne telefone in druge elektronske instrumente ali naprave; aplikacije za računalniško programsko opremo, prenosljive na mobilne telefone in druge elektronske instrumente ali naprave za ponujanje in izmenjavo informacij; prenosljive slikovne datoteke; prenosljive glasbene datoteke; prenosljiva računalniška programska oprema za prenos in nalaganje glasbe, videa in avdiovizualnih vsebin; slušalke; telefonski sprejemniki; torbe za računalnike; kinematografski aparati; videokamere; kamere; polnilci baterij; kasete za video igre; video kasete; magnetni trakovi; prenosni računalniki; etuiji očala; posode za kontaktne leče; ovitki za prenosne računalnike; očala proti bleščanju; očala za šport; sončna očala; očala, optična; 3d očala; snemalne naprave; video snemalne naprave; vmesniki za računalnike; prostoročno kompleti za telefone; peresa (elektronska); vizualni prikazovalniki; elektronski bralniki knjig; bralci, oprema za obdelavo podatkov; usb ključi; monitorji,računalniški programi; centralne procesne enote; računalniški operacijski programi; računalniški programi; programi (računalniški), naložljiva programska oprema; elektronske publikacije, prenosljive; osebni stereo; prenosni predvajalniki; programska oprema za igre; elektronske prikazovalne table; pametni telefoni; mobilni telefoni; prenosljive melodije zvonjenja za mobilne telefone; oddajniki,telekomunikacije; telefonski oddajniki; video telefoni.

32: pivo; mineralne vode in sodavice ter druge brezalkoholne pijače; sadne pijače in sadni sokovi; sirupi in drugi pripravki za proizvodnjo pijač.

42: znanstvene in tehnološke storitve in raziskave ter pripadajoče storitve oblikovanja; industrijske analize in raziskave; oblikovanje in razvoj računalniške strojne opreme; oblikovanje, razvoj, namestitev, vzdrževanje in posodabljanje računalniške programske opreme, vključno s programsko opremo za aplikacije za mobilne telefone in druge elektronske instrumente ali naprave; razvoj programov podatkov; zgradba, oblikovanje in vzdrževanje spletnih strani; ustvarjanje elektronsko shranjenih spletnih strani za spletne storitve in internet; gostovanje spletnih portalov;

zagotavljanje začasne uporabe programske opreme, ki ni prenosljiva in je dostopna prek spletne strani; zagotavljanje začasne uporabe programske opreme, ki ni prenosljiva in spletne programske opreme; zagotavljanje iskalnikov za internet; zagotavljanje prostora na internetu spletnih dnevnikov; zagotavljanje programske opreme kot storitve za uporabo v zvezi z oddajanjem, pretakanjem in prenosom glasbe, video posnetkov in avdiovizualnih vsebin; zagotavlja začasno uporabo ne prenesete programsko opremo za prenos, pretakanje in nalaganje glasbe, video posnetkov in avdiovizualnih vsebin.

(210) **201770153** (220) 13.03.2017
(441) 31.07.2017

(731) Prino investicije d.o.o.,
Cesta v Mestni log 55, 1000 Ljubljana, SI

(540)

blackadder

(510,511)

29: burgerji; hamburgerji; mesni burgerji; mesni izdelki v obliki burgerjev; nekuhane pleskavice za hamburger; puranje pleskavice za hamburger; rezine govedine; zrezki iz mesa; zrezki iz mlete govedine.

30: hamburgerji (sendviči); hot dog (hrenovke v kruhovi štručki); pečeni hamburgerji, pripravljeni v štručki; pite; pite z mesom; pite z mesom in zelenjavo; pite z mletim mesom; sendviči; sendviči s hrenovkami; sendviči s piščancem; sendviči s solato; sendviči z mesom; sendviči z mleto govedino; sendviči z nadevi; sesekljani zrezki v kruhovih štručkah; sirovi sendviči (cheeseburger); toast sendvič s sirom; toast sendvič s sirom in s šunko.

(210) **201770154** (220) 13.03.2017
(441) 31.07.2017

(731) PRINO INVESTICIJE D.O.O.,
Cesta v Mestni log 55, 1000 Ljubljana, SI

(540)

ROCKY BALBOA

(510,511)

29: burgerji; fileji iz piščančjih prsi; goveje meso; hamburgerji; mesni burgerji; mesni izdelki v obliki burgerjev; nekuhane pleskavice za hamburger; nasekljana govedina s krompirjem in čebulo; puranje meso; puranje pleskavice za hamburger; rezine govedine; zrezki iz mesa; zrezki iz mlete govedine.

30: hamburgerji (sendviči); hot dog (hrenovke v kruhovi štručki); mesne pite; pečeni hamburgerji, pripravljeni v štručki; pite; pite z mletim mesom; pite z mesom in zelenjavo; sendviči; sendviči s hrenovkami; sendviči s piščancem; sendviči s solato; sendviči z mesom; sendviči z mleto govedino; sendviči z nadevi; sesekljani zrezki v kruhovih štručkah; sirovi sendviči (cheeseburger); toast sendvič s sirom; toast sendvič s sirom in s šunko.

32: aromatizirana piva; brezalkoholno pivo; črno pivo (pivo iz praženega sladu); indijska svetla piva (ipa); ječmenovo vino (pivo); močno temno pivo; nadomestek piva; nealkoholne pijače z okusom piva; obrtna piva; piva; pijače na osnovi piva; pivo iz slada; pivo; pivo lager; pivo z manjšo vsebnostjo alkohola; pivo z nizko vsebnostjo alkohola; pivo z okusom kave; porter (temno pivo); pšenično pivo; svetlo pivo; svetla piva; sladna pivina; svetlo pivo z okusom kave.

43: bari; bifeji; delikatese (restavracije); gostilniške storitve; kavarna; kavarne; koktajl bari; nudenje hrane in pijače v restavracijah in barih; nudenje hrane in pijače v bistrojih; nudenje hrane in pijače v internetnih kavarnah; nudenje hrane in pijače za goste; nudenje hrane in pijače za goste v restavracijah; picerije; pivnice; podjetniška gostoljubnost (nudenje hrane in pijače); priprava hrane; priprava hrane in pijače; priprava hrane za druge na osnovi zunanjega izvajanja; priprava in nudenje hrane in pijače za takojšnje zaužitje; priprava obrokov; restavracije, kjer gostje hrano odnesejo s seboj; restavracije s hitro prehrane; rezervacije miz v restavraciji; samopostrežne restavracije; solatni bari; storitve barov; storitve barov za strežbo sokov; storitve bifejev za cocktail bare; storitve dostave hrane; storitve kantin; storitve kavarn; storitve klubov za nudenje hrane in pijače; storitve mobilne restavracije; storitve nudenja pijač; storitve nudenja hrane in pijače iz mobilnih kombijev; storitve nočnih klubov (nudenje hrane); storitve pivnic; storitve pivnic za zasebne člane; storitve pivskega vrta; storitve priprave hrane; storitve restavracij s hitro hrano; storitve restavracij z jedmi na žaru; storitve restavracij, kjer lahko hrano odnesemo s seboj; storitve restavracij, ki vključujejo licence storitev barov; storitve restavracij; storitve priprave hrane in pijač; storitve restavracij za zasebne člane; strežba hrane in pijače; strežba hrane in pijače v internetnih kavarnah; strežba hrane in pijače v restavracijah in barih; strežba hrane in pijače za goste v restavracijah; strežba hrane in pijače za goste.

(210) **201770155** (220) 13.03.2017
(441) 31.07.2017

(731) Prino investicije d.o.o.,
Cesta v Mestni log 55, 1000 Ljubljana, SI

(540)

sven

(510,511)

21: vrči za pivo; vrči za veliko pivo; vrčki za pivo; vrčki za pivo (pinte); kozarci za pivo.

29: burgerji; mesni burgerji; mesni izdelki v obliki burgerjev; zelenjavni burgerji; hamburgerji; nekuhane pleskavice za hamburger; puranje pleskavice za hamburger; sojine pleskavice za hamburger.

30: hamburgerji (sendviči); pečeni hamburgerji, pripravljeni v štručki; sirovi sendviči (cheeseburger).

32: pivo; pivo in pivovarski proizvodi; pivo lager; pivo iz slada; močno temno pivo; ječmenovo vino (pivo); ingverjevo pivo (ginger ale); črno pivo (pivo iz praženega sladu); brezalkoholno pivo; pivo z manjšo vsebnostjo alkohola; pivo z nizko vsebnostjo alkohola; porter (temno pivo); pšenično pivo; pivo z okusom kave; suho ingverjevo pivo; svetlo pivo; svetlo pivo z okusom kave; indijska svetla piva (ipa).

(210) **201770156** (220) 13.03.2017
(441) 31.07.2017

(731) PRINO INVESTICIJE D.O.O.,
Cesta v Mestni log 55, 1000 Ljubljana, SI

(540)

LARS

(510,511)

29: burgerji; mesni burgerji; mesni izdelki v obliki burgerjev; zelenjavni burgerji; hamburgerji; nekuhane pleskavice za hamburger; pleskavice iz tofuja za hamburger; puranje pleskavice za hamburger; sojine pleskavice za hamburger.

30: hamburgerji (sendviči); pečeni hamburgerji, pripravljeni v štručki; sirovi sendviči (cheeseburger).

32: indijska svetla piva (ipa); pivo; svetlo pivo; pšenično pivo; porter (temno pivo); pivo lager; pivo in pivovarski proizvodi.

(210) **201770157** (220) 12.02.2017
(441) 31.07.2017

(731) Prino investicije d.o.o.,
Cesta v Mestni log 55, 1000 Ljubljana, SI

(540)

smokey

(510,511)

29: burgerji; mesni burgerji; mesni izdelki v obliki burgerjev; zelenjavni burgerji; hamburgerji; nekuhane pleskavice za hamburger; svinjina.

30: pečeni hamburgerji, pripravljeni v štručki; hamburgerji (sendviči); sirovi sendviči (cheeseburger); pite s svinjino.

(210) **201770165** (220) 13.02.2017
(441) 31.07.2017

(731) PALADE d.o.o.,
Lipovci 50e, 9231 Beltinci, SI

(531) 2.9; 29.1

(540)

(591) rdeča, bordo rdeča, črna

(510,511)

35: demonstracija izdelkov, demonstracija izdelkov za oglasne namene, distribucija in razširjanje oglasnih materialov (letakov,prospektov,tiskalnih materialov,vzorcev), distribucija izdelkov za namene oglaševanja, distribucija oglaševalskega, tržnega in promocijskega materiala, distribucija oglaševalskih materialov, distribucija oglasnega materiala, distribucija oglasnih letakov, distribucija oglasnih obvestil, distribucija oglasov in komercialnih objav, distribucija proizvodov v reklamne namene, distribucija promocijskega gradiva, distribucija promocijskega materiala, distribucija promocijskih letakov, distribucija promocijskih, materialov, distribucija prospektov in vzorcev, distribucija prospektov in vzorcev za oglaševalske namene, distribucija reklamnega materiala (letakov, prospektov, brošur,vzorcev, blaga, zlasti za kataloško prodajo), distribucija reklamnih besedil distribucija, reklamnih letakov, distribucija reklamnih materialov (letakov,prospektov, brošur..), distribucija reklamnih materialov po pošti, distribucija tiskanega promocijskega materiala po pošti, distribucija vzorcev, distribucija vzorcev za namene promocije, distribucija vzorcev za namene oglaševanja, franšizing (poslovno svetovanje) v zvezi s kozmetiko), izdelava ponudb, maloprodajne storitve naročanja kozmetičnih izdelkov po pošti, nudenje informacij o izdelkih v zvezi s kozmetiko, nudenje svetovanja o potrošniških izdelkih na področju kozmetike, objavljanje reklamnega materiala na spletu, objavljanje reklamnih besedil, objavljanje reklamnih materialov, objavljanje reklamnih materialov in besedil, objavljanje reklamnih tekstov, oglaševalske storitve, nudene preko spleta, oglaševalske storitve v zvezi s kozmetičnimi izdelki, oglaševalske storitve v zvezi z prodajo blaga, promocija podjetja (oglaševanje), promocijske poslovne storitve promocijske storitve promocijske storitve preko telefona promocijsko oglaševanje preko telefona, razširjanje podatkov v zvezi s poslovanjem, razširjanje reklamnih materialov, (letakov, brošur in tiskovin), razširjanje reklamnih materialov, reklamiranje po pošti, reklamno oglaševanje, po radiu reklamno oglaševanje po televiziji spletne maloprodajne storitve v zvezi s kozmetičnimi izdelki, spletni oglasi, storitve poslovnih informacij in svetovanja potrošnikom na področju izdelkov za ličenje, storitve poslovnih informacij in svetovanja potrošnikom na področju lepotnih izdelkov, storitve poslovnih informacij in svetovanja potrošnikom na področju kozmetičnih izdelkov, storitve spletnih maloprodajnih trgovin s kozmetičnimi sredstvi, izdelki za lepotilno nego, zunanje oglaševanje .

41: delavnice za izobraževalne namene, delavnice za kulturne namene, delavnice za namene usposabljanja, delavnice za rekreacijske namene, dodatno izobraževanje, fotografiranje, informacije o izobraževanju, informacije o prireditvah, informacije v zvezi z izobraževanjem, informacijske storitve na področju rekreacije, informacijske storitve v zvezi z rekreacijo, informiranje o rekreaciji, inštruiranje, inštruiranje in poučevanje, izobraževalne storitve, nudene po televiziji, izobraževalne storitve preko radia, izobraževalne storitve v zvezi s terapevtskim zdravljenjem, izobraževalne storitve v zvezi z lepotno terapijo, izobraževalne storitve v zvezi s farmacijo, izobraževalne storitve v zvezi s telesno pripravljenostjo, izobraževalne storitve v zvezi z ajurvedskim magnetizmom, izobraževalne storitve v obliki kozmetičnih šol, izobraževalne storitve v zvezi s higieno, izobraževalne storitve v zvezi s telesno vadbo,

izobraževalne storitve v zvezi z meditacijo, izobraževalne storitve v zvezi z modo, izobraževalne storitve v zvezi s prehrano, izobraževalne storitve za nudenje izobraževalnih tečajev, izobraževalni seminarji v zvezi s preiskovalnimi postopki, izobraževalni tečaji v zvezi s storitvami za stranke, izobraževalni tečaji v zvezi z oblikovanjem, izobraževalno poučevanje, izobraževanje in usposabljanje, izobraževanje na področju telesnega zdravja, izobraževanje personala, izvajanje izobraževalnih seminarjev, izvajanja izobraževalnih prireditev, izvajanje izobraževalnih podpornih programov za negovalno osebje, izvajanje lepotnih tekmovanj, izvajanje predavanj na temo prehrane, izvajanje predavanj o prehrani, izvajanje predavanj o vadbi, izvajanje seminarjev za usposabljanje za stranke, izvajanje tečajev, načrtovanje posebnih prireditev, načrtovanje predavanj za izobraževalne namene, nadaljevalno usposabljanje, nadzor telesne vadbe, nastopi v živo (predstavitev), nudenje informacij glede izobraževanja v zvezi z zdravjem in telesno vadbo, nudenje informacij o izobraževanju, nudenje izobraževalnih tečajev, nudenje izobraževanja, nudenje prostorov in opreme za usposabljanje in izobraževanje, nudenje tečajev poučevanja na področju samozavesti, nudenje tečajev poučevanja za odstranjevanje nezaželenih dlak, nudenje tečajev poučevanja, nudenje usposabljanja, nudenje usposabljanja, izobraževanja in poučevanja, objavljanje plakatov, objavljanje prospektov, objavljanje tekstov, organizacija in izvajanje izobraževalnih tečajev in izvajanje lepotnih tekmovanj, poučevanje na področju kozmetike, poučevanje na področju nege telesa, poučevanje o lepotilni negi, poučevanje v zvezi z lepotilnimi spretnostmi, storitve treninga telesne vadbe, storitve treninga za telesno vadbo.

44: ajurvedska terapija, akupunktura, analiza barve (lepotilne storitve), body art (krašenje telesa), body art, storitve depilacijskega voskanja, dermatološke storitve za zdravljenje kožnih obolenj, domovi za nego starejših ljudi, elektroliza za kozmetične namene, farmacevtske storitve, fizioterapevtske storitve, fizioterapija higienska in lepotilna nega za ljudi, higienska in lepotna nega, higienska nega za ljudi, hipnoterapija, holistična psihoterapija, informacije v zvezi z masažo, informacijske in svetovalne storitve v zvezi z zdravjem, kiropraktika, kozmetična elektroliza, elektroliza za odstranjevanje dlak, kozmetična in plastična kirurgija, kozmetična nega telesa, kozmetična terapija, kozmetična terapija za obraz, kozmetične analize, kozmetične storitve za nego telesa, kozmetične svetovalne storitve, kozmetični laserski postopek za rast las, kozmetični laserski postopek za kožo, kozmetično lasersko odstranjevanje glivic na nohtih na nogah, kozmetično lasersko odstranjevanje krčnih žil, kozmetično lasersko odstranjevanje neželenih dlačic, kozmetično lasersko odstranjevanje tetovaž, lasersko zdravljenje kapilar, kozmetično negovanje las, kozmetično zobozdravstvo, lasersko odstranjevanje krčnih žil, lasersko odstranjevanje mrežastih ven, lasersko odstranjevanje tetovaž, lepotilna nega za ljudi, lepotilni saloni, lepotna nega, lepotne storitve, posebej za trepalnice, lepotno svetovanje, manikiranje, masaža globokega tkiva, masaža in terapevtska šiatsu masaža, masaža z vročimi kamni, masažne storitve, medicinsko posvetovanje, medicinsko svetovanje, načrtovanje in nadzor diet, načrtovanje in nadzor shujševalne diete, načrtovanje programov za zmanjšanje telesne teže, nadzor programov za zmanjševanje telesne teže, najem opreme za nego kože, najem ultrazvočnih diagnostičnih aparatov, nanašanje kozmetičnih izdelkov na obraz, nanašanje kozmetičnih izdelkov na telo, nega las, nudenje farmacevtskih informacij, nudenje informacij na področju oblikovanja pričeske, nudenje informacij o zmogljivostih turških savn, nudenje informacij v zvezi s prehrano, nudenje informacij v zvezi z lepoto, nudenje informacij v zvezi s psihologijo, nudenje informacij v zvezi s kiropraktiko, japonsko masažo in v zvezi s storitvami lepotilnih salonov, nudenje informacij v zvezi z akupunkturo, s prehranskimi in hranilnimi dopolnili, nudenje informacij v zvezi s prehranskim svetovanjem in svetovanjem glede hranil, nudenje laserske terapije za zdravljenje zdravstvenih stanj, nudenje medicinskih informacij na področju dermatologije, nudenje medicinskih informacij na področju izgube telesne mase, nudenje medicinskih informacij, nudenje medicinskih nasvetov na področju dermatologije, nudenje medicinskih nasvetov na področju izgube telesne teže, nudenje nege na domu, prostorov s solariji, opreme in prostorov za vroče kopeli, opreme in prostorov za savne, nudenje prehranskih informacij o hrani za medicinske namene, izgube telesne mase, nudenje prehranskih informacij o pijačah za medicinske namene, izgube telesne mase, nudenje prostorov za medicinsko dejavnost, nudenje storitev programov za zmanjševanje telesne teže, oblikovanje pričeske, obnavljanje las, ocenjevanje nadzora telesne teže, odmerjanje farmacevtskih proizvodov, odpravljanje celulita, onduliranje las, osebne terapevtske storitve za izboljšanje krvnega obtoka, osebne terapevtske storitve v zvezi s ponovno rastjo las, osebne terapevtske storitve v zvezi z odstranjevanjem celulita, pedikura, plastična kirurgija, postopki za nadzor telesne teže, posvetovanje v zvezi z prehrano, prebadanje telesa, pregled žilnega sistema, prehransko svetovanje, programi za zmanjšanje telesne teže (nadzor), psihoterapija, refleksologija, saloni za nego kože, za porjavitev, za tetoviranje, šamponiranje las, športne masaže, storitve alternativne medicine, storitve aromaterapije, storitve barvanja las, obrvi, trepalnic, beljenja zob, storitve delovne terapije, storitve depilacije z voskom za človeško telo, storitve dietetika, storitve elektroterapije za fizioterapijo, storitve frizerskih in lepotnih salonov, storitve frizerskih salonov za otroke, storitve frizerskih salonov za moške, storitve frizerskih salonov za ženske, storitve glasbene terapije, hidroterapije na domu, storitve higienske in lepotilne nege, storitve klinik za kozmetično in plastično kirurgijo, storitve kodranja las, storitve kozmetične nege telesa, obraza in las, storitve kozmetične nege obraza in telesa, storitve kozmetičnega ličenja, storitve krioterapije, storitve laserskega odstranjevanja dlak, storitve lepotilne nege, nudene v zdravilišču, storitve lepotilne nege obraza, storitve lepotilnih salonov, storitve ličenja, storitve limfne drenaže, storitve manikure in pedikure, storitve masaže stopal, storitve mikropigmentacije, storitve na področju lepotilne nege, storitve načrtovanja programov za zmanjšanje telesne teže, storitve nanašanja sredstev za umetno porjavitev z razprševanjem, storitve napenjanja kože z laserjem, storitve nege las, storitve nege nohtov, storitve nege pri celulitu, storitve oblikovanja obrvi, storitve oblikovanja obrvi z nitko, storitve odstranjevanja dlak, storitve podaljševanja trepalnic, storitve pomladitve kože z laserjem, storitve porjavitve kože za kozmetične namene storitve, porjavitve kože z brizganjem z zračnim pritiskom na človeško telo,

storitve prebadanje telesa, ravnanja las, storitve reiki terapije, storitve salonov za hujšanje, storitve solarijev, storitve savn, storitve shujševalnih programov, storitve spletnega ali osebnega svetovanja v zvezi z ličenjem, storitve svetlobne terapije, storitve svetovanja v zvezi z hujšanjem, storitve svetovanja v zvezi z ličili in nanašanjem ličil, storitve tetoviranja obrv, storitve trajnega kodranja trepalnic, storitve trajnega kodranja las, storitve vihanja trepalnic, storitve vizažistov, storitve za nego kože, las, lasišča, nego obraza in stopal, storitve za nudenje opreme in prostorov za savne, nudenje prostorov za solarije, storitve za obvladovanje stresa, storitve za zmanjševanje telesne teže, storitve zdravljenja celulita, storitve zdravstvene nege na domu, striženje las, strokovno svetovanje v zvezi s prehrano, strokovno svetovanje v zvezi z zdravjem, hujšanjem, kozmetiko, svetovalne storitve v zvezi z lepotnimi tretmaji, svetovalne storitve v zvezi z lepotilno nego, dieto, farmacevtskimi izdelki, svetovalne storitve v zvezi z zdravstvenimi težavami, svetovanje na področju dietetike in nutricionizma, nege telesa in lepotilne nege, nudeno preko interneta, svetovanje v zvezi s kozmetičnimi sredstvi, svetovanje v zvezi s prehrano, svetovanje v zvezi z alergijami, svetovanje v zvezi z delovno terapijo, tajska masaža, talasoterapija, pilates, terapevtsko zdravljenje obraza in telesa, toplotna terapija (medicinska), tradicionalna japonska masaža, trajno ličenje, turške kopeli, zdravljenje alergij zdravljenje z injiciranjem tkiva za kozmetične namene, zdravniške storitve, zdravniški pregled za posameznike, zdravstvena nega v zvezi s homeopatijo, zdravstvena nega v zvezi z akupunkturo, zdravstven nega v zvezi s hidroterapijo, terapevtsko masažo, kiropraktiko, zdravstvena nega v zvezi z terapevtsko vadbo, zdravstvena oskrba v zvezi z relaksacijsko terapijo, zdravstvene storitve za zdravljenje kože.

(210) **201770193** (220) 17.02.2017
(441) 31.07.2017

(731) Sonart d.o.o.,
Slomškova 35, 1000 Ljubljana, SI

(531) 24.17; 26.13; 27.7; 29.1

(540)

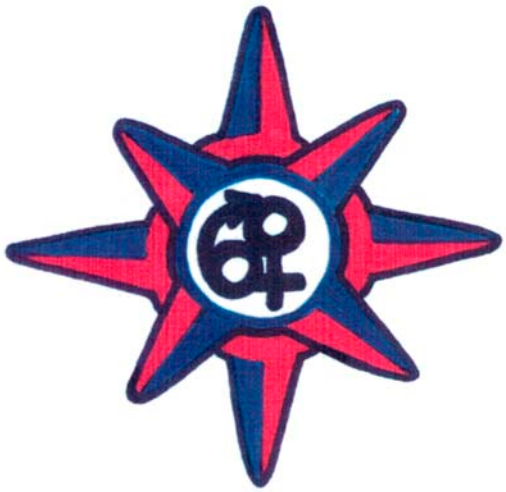

(591) rdeča, modra, črna, bela

(510,511)

14: nakit, vključno bižuterija; žlahtne kovine in njihove zlitine ter predmeti izdelani ali prevlečeni z njimi; dragi kamni; kovanci; medaljoni; predmeti iz dragih in poldragih materialov in kovin, zapestnice, obeski, ure, verižice, tudi iz nežlahtnih kovin, medalje, ogrlice, okraski, prstani, uhani, zapestne ure, značke, broške.

15: glasbeni inštrumenti, aparati, vključno elektronski glasbeni instrumenti in njihovi deli in pribor za le-te; basi, bobnarske palčke, bobni, tolkala (bongi, kongi), trzalice, brenkalniki, etuiji za glasbene inštrumente, glasbeni inštrumenti na strune, kastanjete, kitare, kože za bobne, opne za bobne, stojala za glasbene inštrumente, strune za glasbene inštrumente, tamburini, tam-tami (glasbeni inštrumenti), triangli, vijaki za glasbene inštrumente, zvončki (glasbeni inštrumenti).

16: papir in proizvodi iz papirja in lepenke ; fotografije in posterji; karton, igralne karte, embalirni material; pisarniški material; pisarniški pribor; material za terapije, učenje in poučevanje; papirnati ali kartonski umetniški predmeti; škatle in zaboji iz kartona; vrečke, papirnate vreče; tiskarski izdelki, ki se uporabljajo v poslovni dejavnosti, izobraževanju, razvedrilu in komunikacijah; vsakovrsten tisk, vključno oglasi, časniki, knjige, brošure, publikacije, dnevniki in etikete; pisalni in risalni bloki, učne tiskovine, platnice za knjige, beležnice, knjižice, koledarji, pobarvanke, učna sredstva, terapevtska sredstva, zaščitni znaki v papirju, zbirateljske karte, ki niso za igre, zvezki za pisanje ali risanje.

25: oblačila, obutev, copati, kape vseh vrst.

41: izobraževalne, terapevtske in zabavne storitve s področja tiskanih, vizualnih in glasbenih produkcij; terapevtski tečaji za pare, skupine, družine in pomoč posameznikom, da bi izboljšali in poglobili njihov odnos in samopodobo; izdajanje in razpečevanje knjig, revij, publikacij in časopisov; posojanje posnetih zvočnih in slikovnih materialov, knjig in časopisov, učnih strojev, kakor tudi električnih, snemalnih in reprodukcijskih naprav; snemalni studio in vse storitve povezane z avdio-snemalnimi procesi, športne in kulturne dejavnosti, akademije, diskoteke, dopisno izobraževanje, filmska produkcija, filmski studiji, fotografiranje, foto reportaže informiranje o izobraževanju, inštruiranje, izobrazbeni izpiti, izobraževanje, izposoja športne opreme, izposoja zvočnih posnetkov, klubske storitve (za zabave ali izobraževanje), knjižnice, nudenje online elektronskih publikacij (ki jih ni mogoče naložiti preko računalniške mreže), objavljanje besedil, objavljanje elektronskih knjig in revij na računalniški mreži, objavljanje knjig, oddajanje v najem avdio opreme, organizacija in vodenje koncertov, konferenc, kongresov, simpozijev, predavanj, vzgojnih zavodov, tečajev; organizacija kulturnih ali izobraževalnih razstav, organizacija športnih tekmovanj, organizacija tekmovanj (zabavnih in izobraževalnih), organizacija in vodenje učnih delavnic (šolanje), organizacija plesov, organizacija zabavnih prireditev na ulici, orkestralni nastopi, oskrba z rekreacijskimi pripomočki, pisanje nereklamnih tekstov, planiranje družabnih prireditev, počitniški tabori, poklicno usmerjanje, poučevanje, praktično izpopolnjevanje (predstavitve), predvajanje kinematografskih predstav, prevajalstvo, produkcija glasbe, produkcija gledaliških predstav, produkcija predstav, prostori za glasbene prireditve, prostori za šport, storitve disc jockeyev, storitve glasbenega komponiranja, storitve nočnih klubov, storitve osebnih

trenerjev (fitnes vadba), storitve pisanja scenarijev, storitve prevajalcev, športni tabori, telesna vzgoja,usposabljanje (coaching), vodenje fitnes skupin, zabave, zdravstveni klubi (zdravstvena in fitnes vadba).

(210) **201770194** (220) 17.02.2017
(441) 31.07.2017

(731) Sonart d.o.o.,
Slomškova 35, 1000 Ljubljana, SI

(540)

SONART

(510,511)

15: glasbeni inštrumenti, aparati, vključno elektronski glasbeni instrumenti in njihovi deli in pribor za le-te; basi, bobnarske palčke, bobni, tolkala (bongi, kongi), trzalice, brenkalniki, etuiji za glasbene inštrumente, glasbeni inštrumenti na strune, kastanjete, kitare, kože za bobne, opne za bobne, stojala za glasbene inštrumente, strune za glasbene inštrumente, tamburini, tam-tami (glasbeni inštrumenti), triangli, vijaki za glasbene inštrumente, zvončki (glasbeni inštrumenti).

16: papir in proizvodi iz papirja in lepenke ; fotografije in posterji; karton, igralne karte, embalirni material; pisarniški material; pisarniški pribor; material za terapije, učenje in poučevanje; papirnati ali kartonski umetniški predmeti; škatle in zaboji iz kartona; vrečke, papirnate vreče; tiskarski izdelki, ki se uporabljajo v poslovni dejavnosti, izobraževanju, razvedrilu in komunikacijah; vsakovrsten tisk, vključno oglasi, časniki, knjige, brošure, publikacije, dnevniki in etikete; pisalni in risalni bloki, učne tiskovine, platnice za knjige, beležnice, knjižice, koledarji, pobarvanke, učna sredstva, terapevtska sredstva, zaščitni znaki v papirju, zbirateljske karte, ki niso za igre, zvezki za pisanje ali risanje.

25: oblačila, obutev, copati, kape vseh vrst.

41: izobraževalne, terapevtske in zabavne storitve s področja tiskanih, vizualnih in glasbenih produkcij; terapevtski tečaji za pare, skupine, družine in pomoč posameznikom, da bi izboljšali in poglobili njihov odnos in samopodobo; izdajanje in razpečevanje knjig, revij, publikacij in časopisov; posojanje posnetih zvočnih in slikovnih materialov, knjig in časopisov, učnih strojev, kakor tudi električnih, snemalnih in reprodukcijskih naprav; snemalni studio in vse storitve povezane z avdio-snemalnimi procesi, športne in kulturne dejavnosti, akademije, diskoteke, dopisno izobraževanje, filmska produkcija, filmski studiji, fotografiranje, foto reportaže informiranje o izobraževanju, inštruiranje, izobrazbeni izpiti, izobraževanje, izposoja športne opreme, izposoja zvočnih posnetkov, klubske storitve (za zabave ali izobraževanje), knjižnice, nudenje online elektronskih publikacij (ki jih ni mogoče naložiti preko računalniške mreže), objavljanje besedil, objavljanje elektronskih knjig in revij na računalniški mreži, objavljanje knjig, oddajanje v najem avdio opreme, organizacija in vodenje koncertov, konferenc, kongresov, simpozijev, predavanj, vzgojnih zavodov, tečajev; organizacija kulturnih ali izobraževalnih razstav, organizacija športnih tekmovanj, organizacija tekmovanj (zabavnih in izobraževalnih), organizacija in vodenje učnih delavnic (šolanje), organizacija plesov, organizacija zabavnih prireditev na ulici, orkestralni nastopi, oskrba z rekreacijskimi pripomočki, pisanje nereklamnih tekstov, planiranje družabnih prireditev, počitniški tabori, poklicno usmerjanje, poučevanje, praktično izpopolnjevanje (predstavitve), predvajanje kinematografskih predstav, prevajalstvo, produkcija glasbe, produkcija gledaliških predstav, produkcija predstav, prostori za glasbene prireditve, prostori za šport, storitve disc jockeyev, storitve glasbenega komponiranja, storitve nočnih klubov, storitve osebnih trenerjev (fitnes vadba), storitve pisanja scenarijev, storitve prevajalcev, športni tabori, telesna vzgoja, usposabljanje (coaching), vodenje fitnes skupin, zabave, zdravstveni klubi (zdravstvena in fitnes vadba).

(210) **201770232** (220) 24.02.2017
(441) 31.07.2017

(731) Pivovarna Laško Union d.o.o.,
Pivovarniška ulica 2, 1000 Ljubljana, SI

(740) dr. Jure Marn, univ.dipl.inž., univ.dipl.prav.,
Ljubljanska ulica 9, 2000 Maribor, SI

(531) 4.3

(540)

(510,511)

32: pivo; mešanice svetlega in temnega piva; brezalkoholno pivo; pivo z nižjo vsebnostjo kalorij in alkohola; hmeljni napitki; mešanice piva s sadnimi sokovi, sadnimi ekstrakti in/ali z okusom po sadju; mešanice piva in limonade ali oranžade; mešanice piva z brezalkoholnimi pijačami; mineralna voda; pitna voda; namizna voda; gazirana voda; voda iz izvirov; sodavice; limonade; aromatizirane pijače na osnovi mineralne vode in sadja ali ekstraktov sadja; brezalkoholne pijače s sadjem; sadne pijače in sadni sokovi; nektarji; brezalkoholne pijače; sirupi in drugi pripravki za proizvodnjo pijač; sadne pijače in/ali sadni sokovi z dodatkom mleka, mlečnih izdelkov ali mlečnih desertov; zelenjavne pijače in sokovi; brezalkoholne pijače iz zelenjave ali z dodatkom zelenjave; brezalkoholne fermentirane pijače.

35: prodaja na debelo in drobno piva, mineralnih vod in sodavic ter drugih brezalkoholnih pijač, sadnih pijač in sadnih sokov, sirupov in drugih pripravkov za proizvodnjo pijač, pitne vode, vode z dodatki (brezalkoholna pijača); oglasna dejavnost;

marketinške storitve, ekonomska propaganda; vodenje komercialnih poslov; poslovna administracija; pisarniški posli; administrativne storitve; javnomnenjske raziskave; licitiranje; neposredno reklamno oglaševanje po pošti; objavljanje reklamnih besedil; oddajanje oglasnih površin v najem; oglaševanje po računalniški mreži; prikazi (demonstracija) izdelkov; razširjanje reklamnih materialov; reklamiranje po pošti; reklamne agencije; reklamne storitve; reklamno oglaševanje po radiu; reklamno oglaševanje po televiziji; stiki z javnostjo; tržne raziskave; izdajanje in objavljanje tekstov, besedil in posnetih nosilcev zvočnega in slikovnega zapisa v komercialne in reklamne namene; pripravljanje, vodenje in organiziranje poslovnih posvetovanj, sejmov, razstav in prireditev v reklamne in komercialne namene.

43: nudenje hrane in pijače; nudenje začasne nastanitve; storitve restavracij; storitve pivnic; okrepčevalnice; kantine; kavarne; bari; catering; nudenje konferenčnih prostorov; samopostrežne restavracije; hoteli; penzioni; moteli; storitve počitniških kampov; hotelske rezervacije; rezervacije začasnih bivališč; izdajanje pomičnih bivališč; izposoja šotorov; oskrba s hrano in pijačo; dnevno varstvo; domovi upokojencev; turistični domovi; izdajanje stolov; miz; namiznih prtov s prtički; steklene posode; začasna nastanitev živali.

(210) **201770233** (220) 24.02.2017
(441) 31.07.2017

(731) Pivovarna Laško Union d.o.o., Pivovarniška ulica 2, 1000 Ljubljana, SI

(740) dr. Jure Marn, univ.dipl.inž., univ.dipl.prav., Ljubljanska ulica 9, 2000 Maribor, SI

(531) 26.11; 27.5

(540)

(510,511)

32: pivo; mešanice svetlega in temnega piva; brezalkoholno pivo; pivo z nižjo vsebnostjo kalorij in alkohola; hmeljni napitki; mešanice piva s sadnimi sokovi, sadnimi ekstrakti in/ali z okusom po sadju; mešanice piva in limonade ali oranžade; mešanice piva z brezalkoholnimi pijačami; mineralna voda; pitna voda; namizna voda; gazirana voda; voda iz izvirov; sodavice; limonade; aromatizirane pijače na osnovi mineralne vode in sadja ali ekstraktov sadja; brezalkoholne pijače s sadjem; sadne pijače in sadni sokovi; nektarji; brezalkoholne pijače; sirupi in drugi pripravki za proizvodnjo pijač; sadne pijače in/ali sadni sokovi z dodatkom mleka, mlečnih izdelkov ali mlečnih desertov; zelenjavne pijače in sokovi; brezalkoholne pijače iz zelenjave ali z dodatkom zelenjave; brezalkoholne fermentirane pijače.

35: prodaja na debelo in drobno piva, mineralnih vod in sodavic ter drugih brezalkoholnih pijač, sadnih pijač in sadnih sokov, sirupov in drugih pripravkov za proizvodnjo pijač, pitne vode, vode z dodatki (brezalkoholna pijača); oglasna dejavnost; marketinške storitve, ekonomska propaganda; vodenje komercialnih poslov; poslovna administracija; pisarniški posli; administrativne storitve; javnomnenjske raziskave; licitiranje; neposredno reklamno oglaševanje po pošti; objavljanje reklamnih besedil; oddajanje oglasnih površin v najem; oglaševanje po računalniški mreži; prikazi (demonstracija) izdelkov; razširjanje reklamnih materialov; reklamiranje po pošti; reklamne agencije; reklamne storitve; reklamno oglaševanje po radiu; reklamno oglaševanje po televiziji; stiki z javnostjo; tržne raziskave; izdajanje in objavljanje tekstov, besedil in posnetih nosilcev zvočnega in slikovnega zapisa v komercialne in reklamne namene; pripravljanje, vodenje in organiziranje poslovnih posvetovanj, sejmov, razstav in prireditev v reklamne in komercialne namene.

43: nudenje hrane in pijače; nudenje začasne nastanitve; storitve restavracij; storitve pivnic; okrepčevalnice; kantine; kavarne; bari; catering; nudenje konferenčnih prostorov; samopostrežne restavracije; hoteli; penzioni; moteli; storitve počitniških kampov; hotelske rezervacije; rezervacije začasnih bivališč; izdajanje pomičnih bivališč; izposoja šotorov; oskrba s hrano in pijačo; dnevno varstvo; domovi upokojencev; turistični domovi; izdajanje stolov; miz; namiznih prtov s prtički; steklene posode; začasna nastanitev živali.

(210) **201770234** (220) 24.02.2017
(441) 31.07.2017

(731) Pivovarna Laško Union d.o.o., Pivovarniška ulica 2, 1000 Ljubljana, SI

(740) dr. Jure Marn, univ.dipl.inž., univ.dipl.prav., Ljubljanska ulica 9, 2000 Maribor, SI

(540)

IZ SRCA LJUBLJANE

(510,511)

32: pivo; mešanice svetlega in temnega piva; brezalkoholno pivo; pivo z nižjo vsebnostjo kalorij in alkohola; hmeljni napitki; mešanice piva s sadnimi sokovi, sadnimi ekstrakti in/ali z okusom po sadju; mešanice piva in limonade ali oranžade; mešanice piva z brezalkoholnimi pijačami; mineralna voda; pitna voda; namizna voda; gazirana voda; voda iz izvirov; sodavice; limonade; aromatizirane pijače na osnovi mineralne vode in sadja ali ekstraktov sadja; brezalkoholne pijače s sadjem; sadne pijače in sadni sokovi; nektarji; brezalkoholne pijače; sirupi in drugi pripravki za proizvodnjo pijač; sadne pijače in/ali sadni sokovi z dodatkom mleka, mlečnih izdelkov ali mlečnih desertov; zelenjavne pijače in sokovi; brezalkoholne pijače iz zelenjave ali z dodatkom zelenjave; brezalkoholne fermentirane pijače.

35: prodaja na debelo in drobno piva, mineralnih vod in sodavic ter drugih brezalkoholnih pijač, sadnih pijač in sadnih sokov, sirupov in drugih pripravkov za proizvodnjo pijač, pitne vode, vode z dodatki (brezalkoholna pijača); oglasna dejavnost; marketinške storitve, ekonomska propaganda; vodenje komercialnih poslov; poslovna administracija; pisarniški posli; administrativne storitve;

javnomnenjske raziskave; licitiranje; neposredno reklamno oglaševanje po pošti; objavljanje reklamnih besedil; oddajanje oglasnih površin v najem; oglaševanje po računalniški mreži; prikazi (demonstracija) izdelkov; razširjanje reklamnih materialov; reklamiranje po pošti; reklamne agencije; reklamne storitve; reklamno oglaševanje po radiu; reklamno oglaševanje po televiziji; stiki z javnostjo; tržne raziskave; izdajanje in objavljanje tekstov, besedil in posnetih nosilcev zvočnega in slikovnega zapisa v komercialne in reklamne namene; pripravljanje, vodenje in organiziranje poslovnih posvetovanj, sejmov, razstav in prireditev v reklamne in komercialne namene.

43: nudenje hrane in pijače; nudenje začasne nastanitve; storitve restavracij; storitve pivnic; okrepčevalnice; kantine; kavarne; bari; catering; nudenje konferenčnih prostorov; samopostrežne restavracije; hoteli; penzioni; moteli; storitve počitniških kampov; hotelske rezervacije; rezervacije začasnih bivališč; izdajanje pomičnih bivališč; izposoja šotorov; oskrba s hrano in pijačo; dnevno varstvo; domovi upokojencev; turistični domovi; izdajanje stolov; miz; namiznih prtov s prtički; steklene posode; začasna nastanitev živali.

(210) **201770235** (220) 24.02.2017
(441) 31.07.2017

(731) Pivovarna Laško Union d.o.o.,
Pivovarniška ulica 2, 1000 Ljubljana, SI

(740) dr. Jure Marn, univ.dipl.inž., univ.dipl.prav.,
Ljubljanska ulica 9, 2000 Maribor, SI

(531) 4.3; 25.1; 26.1; 27.5; 27.7; 29.1

(540)

(591) rdeča, bela, črna, zlata

(510,511)

32: pivo; mešanice svetlega in temnega piva; brezalkoholno pivo; pivo z nižjo vsebnostjo kalorij in alkohola; hmeljni napitki; mešanice piva s sadnimi sokovi, sadnimi ekstrakti in/ali z okusom po sadju; mešanice piva in limonade ali oranžade; mešanice piva z brezalkoholnimi pijačami; mineralna voda; pitna voda; namizna voda; gazirana voda; voda iz izvirov; sodavice; limonade; aromatizirane pijače na osnovi mineralne vode in sadja ali ekstraktov sadja; brezalkoholne pijače s sadjem; sadne pijače in sadni sokovi; nektarji; brezalkoholne pijače; sirupi in drugi pripravki za proizvodnjo pijač; sadne pijače in/ali sadni sokovi z dodatkom mleka, mlečnih izdelkov ali mlečnih desertov; zelenjavne pijače in sokovi; brezalkoholne pijače iz zelenjave ali z dodatkom zelenjave; brezalkoholne fermentirane pijače.

35: prodaja na debelo in drobno piva, mineralnih vod in sodavic ter drugih brezalkoholnih pijač, sadnih pijač in sadnih sokov, sirupov in drugih pripravkov za proizvodnjo pijač, pitne vode, vode z dodatki (brezalkoholna pijača); oglasna dejavnost; marketinške storitve, ekonomska propaganda; vodenje komercialnih poslov; poslovna administracija; pisarniški posli; administrativne storitve; javnomnenjske raziskave; licitiranje; neposredno reklamno oglaševanje po pošti; objavljanje reklamnih besedil; oddajanje oglasnih površin v najem; oglaševanje po računalniški mreži; prikazi (demonstracija) izdelkov; razširjanje reklamnih materialov; reklamiranje po pošti; reklamne agencije; reklamne storitve; reklamno oglaševanje po radiu; reklamno oglaševanje po televiziji; stiki z javnostjo; tržne raziskave; izdajanje in objavljanje tekstov, besedil in posnetih nosilcev zvočnega in slikovnega zapisa v komercialne in reklamne namene; pripravljanje, vodenje in organiziranje poslovnih posvetovanj, sejmov, razstav in prireditev v reklamne in komercialne namene.

43: nudenje hrane in pijače; nudenje začasne nastanitve; storitve restavracij; storitve pivnic; okrepčevalnice; kantine; kavarne; bari; catering; nudenje konferenčnih prostorov; samopostrežne restavracije; hoteli; penzioni; moteli; storitve počitniških kampov; hotelske rezervacije; rezervacije začasnih bivališč; izdajanje pomičnih bivališč; izposoja šotorov; oskrba s hrano in pijačo; dnevno varstvo; domovi upokojencev; turistični domovi; izdajanje stolov; miz; namiznih prtov s prtički; steklene posode; začasna nastanitev živali.

(210) **201770236** (220) 24.02.2017
(441) 31.07.2017

(731) Pivovarna Laško Union d.o.o.,
Pivovarniška ulica 2, 1000 Ljubljana, SI

(740) dr. Jure Marn, univ.dipl.inž., univ.dipl.prav.,
Ljubljanska ulica 9, 2000 Maribor, SI

(531) 4.3; 25.1; 26.11; 27.5; 27.7; 29.1

(540)

(591) bela, rdeča, črna, zlata

(510,511)

32: pivo; mešanice svetlega in temnega piva; brezalkoholno pivo; pivo z nižjo vsebnostjo kalorij in alkohola; hmeljni napitki; mešanice piva s sadnimi sokovi, sadnimi ekstrakti in/ali z okusom po sadju; mešanice piva in limonade ali oranžade; mešanice piva z brezalkoholnimi pijačami; mineralna voda; pitna voda; namizna voda; gazirana voda; voda iz izvirov; sodavice; limonade; aromatizirane pijače na osnovi mineralne vode in sadja ali ekstraktov sadja; brezalkoholne pijače s sadjem; sadne pijače in sadni sokovi; nektarji; brezalkoholne pijače; sirupi in drugi pripravki za proizvodnjo pijač; sadne pijače in/ali sadni sokovi z dodatkom mleka, mlečnih izdelkov ali mlečnih desertov; zelenjavne pijače in sokovi; brezalkoholne pijače iz zelenjave ali z dodatkom zelenjave; brezalkoholne fermentirane pijače.

35: prodaja na debelo in drobno piva, mineralnih vod in sodavic ter drugih brezalkoholnih pijač, sadnih pijač in sadnih sokov, sirupov in drugih pripravkov za proizvodnjo pijač, pitne vode, vode z dodatki (brezalkoholna pijača); oglasna dejavnost; marketinške storitve, ekonomska propaganda; vodenje komercialnih poslov; poslovna administracija; pisarniški posli; administrativne storitve; javnomnenjske raziskave; licitiranje; neposredno reklamno oglaševanje po pošti; objavljanje reklamnih besedil; oddajanje oglasnih površin v najem; oglaševanje po računalniški mreži; prikazi (demonstracija) izdelkov; razširjanje reklamnih materialov; reklamiranje po pošti; reklamne agencije; reklamne storitve; reklamno oglaševanje po radiu; reklamno oglaševanje po televiziji; stiki z javnostjo; tržne raziskave; izdajanje in objavljanje tekstov, besedil in posnetih nosilcev zvočnega in slikovnega zapisa v komercialne in reklamne namene; pripravljanje, vodenje in organiziranje poslovnih posvetovanj, sejmov, razstav in prireditev v reklamne in komercialne namene.

43: nudenje hrane in pijače; nudenje začasne nastanitve; storitve restavracij; storitve pivnic; okrepčevalnice; kantine; kavarne; bari; catering; nudenje konferenčnih prostorov; samopostrežne restavracije; hoteli; penzioni; moteli; storitve počitniških kampov; hotelske rezervacije; rezervacije začasnih bivališč; izdajanje pomičnih bivališč; izposoja šotorov; oskrba s hrano in pijačo; dnevno varstvo; domovi upokojencev; turistični domovi; izdajanje stolov; miz; namiznih prtov s prtički; steklene posode; začasna nastanitev živali.

(210) **201770283** (220) 23.06.2017
(441) 31.07.2017

(731) Celuks d.o.o.,
Opekarniška 15b, 3000 Celje, SI

(531) 5.3; 11.3; 27.5; 29.1

(540)

(591) bela, zelena, oranžna

(510,511)

30: kava, čaj, kakao in kavni nadomestki; riž, tapioka, sago; moka in izdelki iz žitaric, kruh, pecivo in slaščice, sladoled; sladkor, med, melasni sirup; kvas, pecilni prašek; sol, gorčica; kis, omake (začimba), začimbe; led.

37: gradbeništvo; popravila; storitve v zvezi z montažo.

41: izobraževanje; pouk; razvedrilo; športne in kulturne dejavnosti.

(210) **201770284** (220) 23.06.2017
(441) 31.07.2017

(731) Celuks d.o.o.,
Opekarniška 15b, 3000 Celje, SI

(540)

KULINART

(510,511)

30: kava, čaj, kakao in kavni nadomestki; riž, tapioka, sago; moka in izdelki iz žitaric, kruh, pecivo in slaščice, sladoled; sladkor, med, melasni sirup; kvas, pecilni prašek; sol, gorčica; kis, omake (začimba), začimbe; led.

37: gradbeništvo; popravila; storitve v zvezi z montažo.

41: izobraževanje; pouk; razvedrilo; športne in kulturne dejavnosti.

(210) **201770295** (220) 08.03.2017
(441) 31.07.2017

(731) Baby Center d.o.o.,
Letališka cesta 3c, 1000 Ljubljana, SI

(531) 3.7; 27.5; 29.1

(540)

babycenter

(591) modra, oranža, črna, siva

(510,511)

03: kozmetična sredstva; pripravki za čiščenje; parfumerijski izdelki; mila; eterična olja; losioni za lase; sredstva za čiščenje zob.

05: hrana za dojenčke; sanitarni proizvodi za medicinske namene; plenice; plenice za dojenčke.

10: dude za dojenčke; dude za stekleničke za hranjenje; inhalatorji; nosni aspiratorji; otroške stekleničke; paličke za čiščenje ušes; pasovi za nosečnice; pokrovi za stekleničke za hranjenje; prsne sesalke; stekleničke in drugi pripomočki za hranjenje otrok, ki jih vsebujejo drugi razredi.

12: otroški vozički; avtosedeži za otroke; tricikli in kolesa za otroke in vozičke; plašči za zračnice.

16: papir (razen etiket); papirnate brisače; papirni servieti; filter papir; papirni robci; toaletni papir; ovojne vrečke iz papirja; karton; ovojne posode iz kartona; tiskane črke, časopis in revije, knjige, knjigoveški artikli, namreč lepila, vrvice, laneni hrbti, usnje in umetno usnje za vezavo knjig (knjigoveški material); fotografije; pisarniške potrebščine; lepila (za papirnate izdelke in pisarniške potrebščine); umetniški pribor, namreč modelirne mase, slikarsko platno, tuši, slikarske palete, slikarska stojala; čopiči; vrečke za odpadke iz papirja ali umetne mase; pisalni stroji in pisarniški artikli (razen pohištva), namreč pritrdilna držala za spise, hrbti za arhivirane spise, registratorji in ovitki za spise, držala za kemične svinčnike in svinčnike, namizni šilčki, namizne pisalne garniture, skodelice za peresnik, podlage za pisalne mize, noži za odpiranje pisem, pečati, pečatne blazinice, pečatni ročaji, barvni trakovi, predalčniki, luknjači, namizne mape, odlagalne košarice, košarice za papir, sponke, odstranjevalci sponk, podajalniki sponk, spenjalniki (razen takšni, ki so namenjeni za pripenjanje etiket), rezila za papir, kasete za denar, korekturni laki in stroji za rezanje papirja; učila (razen aparatov), namreč spiralne mape, konferenčne mape, pisalne mape, dokumentne mape z obročasto zaporo, zvezki za pisanje in računanje, notni zvezki, zvezki za slovar, zvezki za naloge; igralne karte; tiskarske črke, klišeji; plenice za enkratno uporabo.

18: dežniki; kovčki; potovalne torbe; šolske torbe; nahrbtniki; torbe in vreče za prenašanje dojenčkov.

20: pohištvo, ogledala, okvirji za slike; regali; omare; otroške hodulje; otroške stajice; posteljna oprema; visoki otroški stol; vzmetnice; vzglavniki; zibke; previjalne mize; stajice; ležalniki za otroke; igralne blazine.

21: banjice za dojenčke; čistilne krpice; glavniki; grelci za stekleničke; kozmetični pripomočki; nočne posode; papirnati krožniki.

24: posteljnina; pregrinjala za postelje, stole in blazine; spalne vreče.

25: oblačila, obutev, pokrivala, namreč obleke, srajce, hlače, trenirke, puloverji, kopalke, spodnje hlačke, spodnje perilo, spodnja krila, anoraki, čepice in ostala pokrivala za glavo, majice, športni čevlji, sandali, škornji, obutev za prosti čas, copate in otroški čevlji, plenice iz tekstila.

28: igre, igrače in igrala; vključno plišaste igrače; baloni; igrače za kopalno kad; igrače za jahanje; vozila - igrače; lutke; leteči diski; ročno upravljanje enot za igranje elektronskih iger; namizne igre; akcijske igre s tarčo; računalniške družabne igre in samostojne naprave z video izhodom, ki ne sodijo v druge razrede; sestavljanke; obrazne maske; papirnate maske za obraz; deske za rolanje; vodne brizgalke; žoge; izdelki za gimnastiko in šport, ki jih ne obsegajo drugi razredi; okraski za novoletno jelko.

30: bomboni; čokolada; čajno pecivo; ledeni čaj; testenine.

32: mineralne vode in sodavice ter druge brezalkoholne pijače; sadne pijače in sadni sokovi.

35: oglasna dejavnost; vodenje komercialnih poslov; poslovna administracija; pisarniški posli; poslovno posredovanje ter komercializacija blaga za druge, zlasti proizvodov za dojenčke in otroke.

41: izobraževanje; pouk; razvedrilo; športne in kulturne dejavnosti.

---

(210) **201770297** (220) 07.03.2017
(441) 31.07.2017

(731) MERKUR trgovina, d.d.,
Cesta na Okroglo 7, 4202 Naklo, SI

(540)

RečenoStorjeno.si

(510,511)

11: električni aparati za ogrevanje vode; grelniki vode; instalacije za ogrevanje vode; sanitarne in kopalniške naprave in vodovodne napeljave; straniščne školjke in deske, ki se prodajajo kot enota; vodni hladilniki; zasloni za prho; vodovodne napeljave; naprave za ionizacijo zraka; naprave in stroji za čiščenje vode; aparati za prhanje; banje; bideji; brizgalne šobe za kadi; bojlerji za pranje; cedila za uporabo s kadmi za tuš; čepi za cevovode; čepi za umivalnike; cevi za prhe; cevi za ročne prhe; enote pomivalnih korit; gibke cevi, ki so deli vodovodnih instalacij kadi; grelniki vode za kopalnico; instalacije kopalnih kadi; inštalacije za kopalnice; inštalacije za stranišča; instalacije za tuširanje; kabine s prho; izplakovalni kotlički; kopalne kadi; oprema za kopalnice; pipe in armature za vodo; podstavki za stranišča; sanitarna oprema; šobe za pipo, za vodo; umivalniki; WC deske; savne; dekorativna razsvetljava; električna razsvetljava; električne božične lučke; LED svetila; LED žarnice; zunanja razsvetljava; aparati za domačo peko kruha; aparati za hlajenje pijač; aparati za izdelavo sladoleda; aparati za kavo; aparati za ohranjanje toplote toplih

napitkov; aparati za peko; aparati za pripravo čaja; aparati za segrevanje živil; cvrtniki; ekonom lonci, električni; električne kozice; električne friteze; električne kuhalne plošče; električne kuhinjske pečice; električne naprave za pripravo vafljev; električne ponve; električne pečice za kuhinjo; električni štedilniki; električni žari; gospodinjski grelci za stekleničke za dojenčke (električni); gospodinjski opekači za kruh (električni); gospodinjski štedilniki; hladilne omare za shranjevanje hrane; indukcijski kuhalniki; kamini; keramične plošče, v prodaji kot deli štedilnikov; keramične plošče, v prodaji kot deli pečic; keramične plošče, ki so v prodaji kot del grelnih plošč; kombinirani štedilniki za kuhanje in plinske posode; kuhalne enote; kuhalne plošče; kuhalniki; kuhalniške nape; kuhalniki za taborjenje; kuhinjski štedilniki; mikrovalovna pečica; naprava za pečenje (roštilj, raženj); naprave za izdelavo sladoleda; peči; pekači za palačinke; stroji za izdelavo sladoleda; stroji za praženje kave; vodni filtri; zračni filtri; aparati za sušenje las; električne grelne blazine, ne za medicinske namene; električni termoforji; termoforji; aparati za sušenje; sušilci za perilo, električni; hladilne enote; hladilna skrinja; električne peči; električni grelci (prenosni); kaloriferji; radiatorji; sobni ventilatorji; klimatske naprave; plinski vžigalniki za gospodinjstvo.

19: beton; cement; deske; furnirji; gradbeni les; gradbeni pesek; iverne plošče; keramične ploščice; laminati iz lesa; lepenka za gradbeništvo; les za gradbeništvo; lesen talni parket; lesena tla; malta; parket; strešne kritine iz polsti; strešne kritine, nekovinske; strešne membrane iz PVC-ja; strešne plošče (lesene); talne plošče; vodovodne cevi, ne iz kovine; odtočne cevi; nekovinske toge cevi; lesene cevi; cevi iz gline; betonske cevi; gradbeno steklo; izolirano steklo; lesena vrata; lesene polkne; leseni vratni okvirji; okenski okviri iz lesa; okenski okvirji, ne iz kovine; okna; plastične rolete; steklo za okna; strešna okna iz umetnih snovi; žaluzije, ne iz kovine; lope za kolesa iz nekovinskih materialov (konstrukcije); nekovinski varnostni gradbeni odri; les; fasade (nekovinske); fasadna malta; fasadni omet.

35: oglaševanje in reklamiranje; oglaševanje in marketing; oglaševanje preko interneta; obveščanje javnosti in pospeševanje prodaje v zvezi z blagom in storitvami, nudeno in naročeno preko telekomunikacij ali na elektronski način; objavljanje reklamnih besedil; neposredno tržno oglaševanje; storitve elektronske trgovine, in sicer nudenje informacij o izdelkih po telekomunikacijskih omrežjih za namene oglaševanja in prodaje; poslovna administracija; knjigovodstvo in računovodstvo; kadrovske storitve; oglaševanje za zaposlovanje osebja; priprava plačilne liste.

37: gradbeništvo; gradbeni inženiring; obnova fasad.

39: dostava blaga; dostava blaga po pošti; organiziranje prevoza blaga; pakiranje blaga; skladiščenje blaga.

---

(210) **201770299** (220) 08.03.2017
(441) 31.07.2017

(731) MERKUR trgovina, d.d.,
Cesta na Okroglo 7, 4202 Naklo, SI

(531) 24.17; 26.4; 27.5; 29.1

(540)

(591) zelena, rumena, bela

(510,511)

11: električni aparati za ogrevanje vode; grelniki vode; instalacije za ogrevanje vode; sanitarne in kopalniške naprave in vodovodne napeljave; straniščne školjke in deske, ki se prodajajo kot enota; vodni hladilniki; zasloni za prho; vodovodne napeljave; naprave za ionizacijo zraka; naprave in stroji za čiščenje vode; aparati za prhanje; banje; bideji; brizgalne šobe za kadi; bojlerji za pranje; cedila za uporabo s kadmi za tuš; čepi za cevovode; čepi za umivalnike; cevi za prhe; cevi za ročne prhe; enote pomivalnih korit; gibke cevi, ki so deli vodovodnih instalacij kadi; grelniki vode za kopalnico; instalacije kopalnih kadi; inštalacije za kopalnice; inštalacije za stranišča; instalacije za tuširanje; kabine s prho; izplakovalni kotlički; kopalne kadi; oprema za kopalnice; pipe in armature za vodo; podstavki za stranišča; sanitarna oprema; šobe za pipo, za vodo; umivalniki; WC deske; savne; dekorativna razsvetljava; električna razsvetljava; električne božične lučke; LED svetila; LED žarnice; zunanja razsvetljava; aparati za domačo peko kruha; aparati za hlajenje pijač; aparati za izdelavo sladoleda; aparati za kavo; aparati za ohranjanje toplote toplih napitkov; aparati za peko; aparati za pripravo čaja; aparati za segrevanje živil; cvrtniki; ekonom lonci, električni; električne kozice; električne friteze; električne kuhalne plošče; električne kuhinjske pečice; električne naprave za pripravo vafljev; električne ponve; električne pečice za kuhinjo; električni štedilniki; električni žari; gospodinjski grelci za stekleničke za dojenčke (električni); gospodinjski opekači za kruh (električni); gospodinjski štedilniki; hladilne omare za shranjevanje hrane; indukcijski kuhalniki; kamini; keramične plošče, v prodaji kot deli štedilnikov; keramične plošče, v prodaji kot deli pečic; keramične plošče, ki so v prodaji kot del grelnih plošč; kombinirani štedilniki za kuhanje in plinske posode; kuhalne enote; kuhalne plošče; kuhalniki; kuhalniške nape; kuhalniki za taborjenje; kuhinjski štedilniki; mikrovalovna pečica; naprava za pečenje (roštilj, raženj); naprave za izdelavo sladoleda; peči; pekači za palačinke; stroji za izdelavo sladoleda; stroji za praženje kave; vodni filtri; zračni filtri; aparati za sušenje las; električne grelne blazine, ne za medicinske namene; električni termoforji; termoforji; aparati za sušenje; sušilci za perilo, električni; hladilne enote; hladilna skrinja; električne peči; električni grelci (prenosni); kaloriferji; radiatorji; sobni ventilatorji; klimatske naprave; plinski vžigalniki za gospodinjstvo.

19: beton; cement; deske; furnirji; gradbeni les; gradbeni pesek; iverne plošče; keramične ploščice; laminati iz lesa; lepenka za gradbeništvo; les za gradbeništvo; lesen talni parket; lesena tla; malta; parket; strešne

kritine iz polsti; strešne kritine, nekovinske; strešne membrane iz PVC-ja; strešne plošče (lesene); talne plošče; vodovodne cevi, ne iz kovine; odtočne cevi; nekovinske toge cevi; lesene cevi; cevi iz gline; betonske cevi; gradbeno steklo; izolirano steklo; lesena vrata; lesene polkne; leseni vratni okvirji; okenski okviri iz lesa; okenski okvirji, ne iz kovine; okna; plastične rolete; steklo za okna; strešna okna iz umetnih snovi; žaluzije, ne iz kovine; lope za kolesa iz nekovinskih materialov (konstrukcije); nekovinski varnostni gradbeni odri; les; fasade (nekovinske); fasadna malta; fasadni omet.

35: oglaševanje in reklamiranje; oglaševanje in marketing; oglaševanje preko interneta; obveščanje javnosti in pospeševanje prodaje v zvezi z blagom in storitvami, nudeno in naročeno preko telekomunikacij ali na elektronski način; objavljanje reklamnih besedil; neposredno tržno oglaševanje; storitve elektronske trgovine, in sicer nudenje informacij o izdelkih po telekomunikacijskih omrežjih za namene oglaševanja in prodaje; poslovna administracija; knjigovodstvo in računovodstvo; kadrovske storitve; oglaševanje za zaposlovanje osebja; priprava plačilne liste.

37: gradbeništvo; gradbeni inženiring; obnova fasad.

39: dostava blaga; dostava blaga po pošti; organiziranje prevoza blaga; pakiranje blaga; skladiščenje blaga.

---

(210) **201770314** (220) 09.03.2017
(441) 31.07.2017

(731) D & A ITA d.o.o.,
Japljeva ulica 4, 1241 Kamnik, SI

(740) Désirée Baškovič, odvetnica,
Trdinova 8, 1000 Ljubljana, SI

(531) 3.11; 5.7; 20.7; 27.5; 29.1

(540)

(591) črna, rdeča, bela, zelena, rumena

(510,511)

35: računalniško podprta obdelava podatkov; računalniško upravljanje podatkovnih baz; računalniško vodenje podatkovnih baz; sistematizacija informacij v računalniške baze podatkov; storitve obdelave podatkov na področju obračuna plač; storitve obdelave podatkov; storitve vodenja podatkovnih baz; upravljanje in sestavljanje računalniških podatkovnih baz; administrativne storitve v zvezi z registracijo kreditnih kartic; avtomatizirana obdelava podatkov; elektronska obdelava podatkov; informacijske storitve v zvezi z obdelavo podatkov; iskanje podatkov v računalniških datotekah (za druge); kompilacija informacij v računalniške baze podatkov; obdelava podatkov; obdelava podatkov za zbiranje podatkov, za poslovne namene; obdelava rezultatov poslovnih raziskav; procesiranje podatkov; procesiranje podatkov za podjetja; računalniška verifikacija podatkov; računalniško podprto pridobivanje poslovnih informacij; računalniško podprto upravljanje registrov; računalniško pridobivanje poslovnih informacij; sestavljanje informacij v računalniške podatkovne baze; sistematizacija podatkov v računalniških podatkovnih zbirkah; storitve obdelave podatkov na področju prevozništva; storitve obdelave podatkov na področju zdravstva; storitve on-line obdelave podatkov; storitve poslovnega svetovanja v zvezi z obdelavo podatkov; storitve pridobivanja podatkov; storitve računalniške obdelave poslovnih informacij; storitve registracije avtomobila; storitve registracije kreditnih kartic; storitve spletne obdelave podatkov; storitve upravljanja podatkov; storitve upravljanja računalniških baz podatkov; storitve upravljanja računalniških podatkovnih baz; storitve upravljanja računalniških datotek; storitve vnašanja podatkov; svetovalne storitve v zvezi z obdelavo podatkov; svetovalne storitve v zvezi z elektronsko obdelavo podatkov; svetovanje v zvezi z obdelavo podatkov; upravljanje in združevanje računalniških baz podatkov; upravljanje poslovnih dosjejev; upravljanje računalniških datotek; upravljanje računalniških podatkovnih baz; verifikacija obdelave podatkov; vnašanje in obdelava podatkov; vodenje obdelave podatkov; vodenje podatkovnih baz; vodenje računalniških datotek; zbiranje in podatkov v računalniško podprte registre; zbiranje in vstavljanje informacij v računalniške podatkovne zbirke; zbiranje informacij v računalniške baze podatkov; zbiranje podatkov v računalniških podatkovnih bazah; združevanje informacij v računalniške podatkovne zbirke; vodenje stroškov zdravstvenega varstva; vodenje prodaje; upravljanje poslovnih računov; svetovanje v zvezi z revizijo; svetovanje v zvezi z obračunavanjem davkov; svetovanje v zvezi z davki (računovodstvo); svetovanje v zvezi s pripravo davčne napovedi; svetovanje pri obdavčevanju (računovodstvo); svetovanje in informacije v zvezi z računovodstvom; svetovalne storitve v zvezi s poslovnim računovodstvom; svetovalne storitve glede povračila davka (računovodstvo); svetovalne in informacijske storitve v zvezi z računovodstvom; stroškovno upravljalno računovodstvo; stroškovno računovodstvo; storitve računovodstva za šolnine; storitve priprave davčne napovedi in svetovanje; storitve davčnih napovedi; spremljanje in nadzor porabe energije za druge za namene računovodske revizije; spremljanje in nadzor gibanja cen goriva za druge za namene računovodske revizije; saldakonti; revizija potrošniških cen za druge; revizija poslovanja; računovodstvo za tretje stranke; računovodsko svetovanje v zvezi z davčno napovedjo; računovodsko svetovanje v zvezi z davki; računovodsko revidiranje; računovodstvo, knjigovodstvo, revizija; računovodske storitve, zlasti knjigovodstvo; računovodske storitve za združitve in prevzeme; računovodske storitve za pokojninske sklade; računovodske storitve za področje šolnin; računovodske storitve v zvezi s terjatvami; računovodske storitve v zvezi s stroški kmetijskih podjetij; računovodska revizija; računalniško vodenje poslovnih evidenc; računalniško računovodstvo; računalniško računovodstvo (vzdrževanje); računalniško računovodstvo (priprava za -); računalniško podprto revidiranje; računalniško

podprte računovodske storitve; računalniško knjigovodstvo; računalniška revizija; pripravljanje računovodskih izkazov; priprava za računalniško ocenitev davka (računovodstvo); priprava za povračilo davka; priprava strokovnih poslovnih bilanc; priprava računov; priprava poročil v zvezi z računovodskimi informacijami; priprava odmere davka (računi); priprava izpisov stanj na računih; priprava in dovršitev povračila davka na dohodek; priprava in analiza finančnih poročil za podjetja; priprava dokumentov v zvezi z obdavčenjem; priprava davčnih napovedi (povračilo davka); priprava davčnih napovedi; poslovodno računovodstvo; poslovno svetovanje v zvezi z računovodstvom; poslovno revidiranje; poslovne storitve strokovnjaka za računovodstvo; obračunavanje bilanc stanja; nudenje računovodskih obračunov; nudenje informacij v zvezi z računovodstvom; nudenje informacij v zvezi z računi (računovodstvo); knjigovodstvo za elektronska denarna nakazila; knjigovodstvo in računovodstvo; knjigovodske in računovodske storitve; knjigovodska revizija; izpiski računov (izdelava izpiskov računov); davčno svetovanje (računovodstvo); davčno načrtovanje (računovodstvo); davčne napovedi; administrativno računovodstvo; administracija, izdaja računov in poravnava računov v imenu drugih.

41: nudenje prevajalskih storitev; storitve tolmačenja (jezika); tolmačenje jezikov; inštruiranje in poučevanje; izobraževanje in usposabljanje; izposoja filmov; izposoja filmov na DVD-jih; izposoja zvočnih posnetkov; otroški vrtci; poletni tabori (zabava in izobraževanje); priprava podnapisov za filme; priprava podnapisov za gledališke predstave v živo; storitve izobraževanja in poučevanja; akademije za kaligrafijo; analiziranje rezultatov izobraževalnih testov in podatkov za druge; coaching v gospodarskih in upravljavskih zadevah; delavnice za izobraževalne namene; delavnice za namene usposabljanja; dodatno izobraževanje; določanje izobraževalnih standardov; določanje standardov usposabljanja; dopisne šole; dopisni tečaji, učenje na daljavo; dopisno izobraževanje; dopolnilni pouk na področju govora; dopolnilno poučevanje; dopolnilno poučevanje tujih jezikov; glasovno urjenje; informacije v zvezi s študijski izpiti; informacije v zvezi z izobraževanjem; inštruiranje; informiranje o izobraževanju; izobraževalne in poučevalne storitve; izobraževalne storitve, ki jih nudijo šole; izobraževalne storitve, ki jih nudijo srednje šole; izobraževalne storitve, ki jih nudijo visokošolske ustanove; izobraževalne storitve, ki jih nudijo univerze; izobraževalne storitve, namenjene otrokom; izobraževalne storitve na področju informacijske tehnologije; izobraževalne storitve na voljo preko televizijskih programov; izobraževalne storitve preko radia; izobraževalne storitve s pomočjo računalnikov; izobraževalne storitve srednjih šol; izobraževalne storitve ustanov za visoko izobraževanje; izobraževalne storitve ustanov za nadaljnje izobraževanje; izobraževalne storitve v zvezi z uporabo računalniških sistemov; izobraževalne storitve v zvezi z uporabo računalniške programske opreme; izobraževalne storitve v zvezi z računalniki; izobraževalne storitve v zvezi z obdelavo podatkov; izobraževalne storitve v zvezi z uporabo računalnikov v poslovanju; izobraževalne storitve v zvezi z računalniško programsko opremo; izobraževalne storitve v obliki coachinga; izobraževalne storitve v zvezi z informacijsko tehnologijo; izobraževalne storitve v zvezi s pisanjem računalniških programov; izobraževalne storitve v zvezi s poučevanjem tujih jezikov; izobraževalne storitve v zvezi z računalniškimi sistemi; izobraževalne storitve za nudenje tečajev na področju poučevanja; izobraževalne storitve za izvajanje učnih metod pri tujih jezikih; izobraževalne storitve za drugi tuji jezik; izobraževalni izpiti; izobraževalni seminarji; izobraževalno informacijske storitve; izobraževalno poučevanje; izobraževanje; izobraževanje in usposabljanje na področju obdelave elektronskih podatkov; izobraževanje na področju računalništva; izobraževanje na področju obdelave podatkov; izvajanje dopisnih tečajev; izobraževanje za odrasle; izvajanje in vodenje seminarjev; izvajanje izobraževalnih tečajev; izvajanje izobraževalnih seminarjev; izvajanje poučevalnih tečajev; izvajanje tečajev; izvajanje učenja na daljavo na dodiplomski ravni; izvajanje učenja na daljavo na univerzitetni ravni; izvajanje učenja na daljavo na visokošolski ravni; izvajanje učenja na daljavo na srednješolski ravni; izvajanje učenja na daljavo na osnovnošolski ravni; jezikovni tečaji; jezikovno izobraževanje; načrtovanje konferenc za izobraževalne namene; načrtovanje predavanj za izobraževalne namene; načrtovanje seminarjev za izobraževalne namene; najem posnetih magnetnih video kaset za učenje jezika; navodila za japonsko kaligrafijo (šodo); nudenje dnevnega varstva (izobraževanje); nudenje dopisnih tečajev; nudenje informacij o izobraževanju; nudenje izobraževalnih izpitov in testov; nudenje izobraževalnih tečajev preko računalnika; nudenje izobraževalnih tečajev; nudenje izobraževalnih tečajev v zvezi z računalniki; nudenje izobraževalno razvedrilnih storitev za otroke in centre za varstvo otrok po šoli; nudenje izobraževanja; nudenje jezikovnih šol in jezikovnih tečajev; nudenje otroških vrtcev (izobraževanje); nudenje poučevanja v zvezi z obdelavo podatkov; nudenje poučevanja v zvezi z računalniškim programiranjem; nudenje prostorov in opreme za usposabljanje; nudenje spletnega usposabljanja; nudenje spletnih vadnic; nudenje spletnih videoposnetkov, ki se jih ne da naložiti preko računalniške mreže; nudenje tečajev poučevanja tujih jezikov; nudenje tečajev poučevanja; nudenje tečajev za strokovno usposabljanje; organizacija delavnic; organizacija delavnic in seminarjev; organizacija dopisnih tečajev; organizacija in izvajanje izobraževalnih konferenc; organizacija in izvajanje seminarjev za usposabljanje; organizacija in izvajanje izobraževalnih tečajev; organizacija in izvedba izobraževalnih seminarjev; organizacija izobraževalnih prireditev; organizacija izobraževalnih razstav; organizacija jezikovnega pouka; organizacija jezikovnih tečajev; organizacija predavanj; organizacija preverjanj znanja (izobraževalnih); organizacija profesionalnih delavnic in tečajev usposabljanja; organizacija razstav v izobraževalne namene; organizacija razstav za izobraževalne namene; organizacija razstav za namene usposabljanja; organizacija seminarjev; organizacija seminarjev v zvezi z izobraževanjem; organizacija seminarjev v zvezi z usposabljanjem; organizacija simpozijev v zvezi z izobraževanjem; organizacija simpozijev v zvezi z usposabljanjem; organizacija tečajev; organizacija tečajev usposabljanja; organizacija tečajev usposabljanja s področja

računalništva; organizacija tečajev za usposabljanje; organizacija učnih programov; organizacija tečajev z uporabo metod učenja na daljavo; organizacija tečajev z uporabo metod odprtega učenja; organizacija usposabljanja; organiziranje in vodenje učnih delavnic (šolanje); organiziranje in vodenje učnih delavnic (poučevanje); organiziranje izobraževalnih iger; organiziranje izobraževalnih predavanj; organiziranje izobraževalnih konferenc; organiziranje izobraževalnih konvencij; organiziranje izobraževalnih kongresov; organiziranje izobraževalnih seminarjev; organiziranje konferenc za izobraževalne namene; organiziranje razstav v izobraževalne namene; organiziranje seminarjev na temo izobraževanja; organiziranje seminarjev v zvezi z usposabljanjem; organiziranje seminarjev za nadaljnje izobraževanje; organiziranje seminarjev za izobraževalne namene; organiziranje seminarjev za usposabljanje; organiziranje srečanj s področja izobraževanja; organiziranje tečajev, ki uporabljajo metode samoizobraževanja; organiziranje tečajev usposabljanja v poučevalnih institucijah; osebni coaching (usposabljanje); pisni tečaji usposabljanja; poučevanje; poučevanje kaligrafije; poučevanje slikarstva; poučevanje tujih jezikov; poučevanje v zvezi z uporabo računalnikov; predšolsko izobraževanje; predstavitev (usposabljanje) slikarskih in dekorativnih tehnik; priprava izobraževalnih tečajev in preizkusov znanja; prirejanje delavnic; prirejanje in izvajanje delavnic; prirejanje in izvajanje izobraževalnih tečajev; prirejanje in izvajanje šolskih tečajev za odrasle; prirejanje in izvajanje seminarjev; prirejanje in vodenje izobraževalnih delavnic; prirejanje in vodenje pouka; prirejanje in vodenje vaj; prirejanje predstavitev za izobraževalne namene; prirejanje razstav v izobraževalne namene; prirejanje razstav za izobraževalne namene; prirejanje seminarjev v zvezi z usposabljanjem; prirejanje učnih tečajev; produkcija tečajnega gradiva, ki se deli na strokovnih tečajih; produkcija tečajnega gradiva za poklicne seminarje; produkcija tečajnega gradiva, ki se deli na strokovnih seminarjih; produkcija tečajnega gradiva za strokovna predavanja; računalniško podprte storitve poučevanja; računalniško podprto izobraževanje; računalniško podprto usposabljanje; računalniško usposabljanje; razvoj izobraževalnih materialov; razvoj izobraževalnih priročnikov; razvoj izobraževalnih tečajev in izpitov; razvoj materiala za poučevanje; razvoj učnega materiala; seminarji; simpozijev (organizacija in vodenje -); širjenje izobraževalnega gradiva; šolske storitve za poučevanje tujih jezikov; šolski tečaji v zvezi s pripravo na izpite; Storitve inštrukcij dojemljivosti; storitve izobraževalne akademije za poučevanje tujih jezikov; storitve izobraževalnega usposabljanja na področju računalništva; storitve izobraževalnega inštituta; storitve izobraževalnega ocenjevanja; storitve izobraževanja odraslih na področju računovodstva; storitve izobraževanja tujih jezikov; storitve osnovnošolskega izobraževanja; storitve otroških vrtcev (izobraževanje ali razvedrilo); storitve poučevanja; storitve poučevanja angleškega jezika; storitve poučevanja tujih jezikov; storitve poučevanja v zvezi z obdelavo podatkov; storitve poučevanja za komunikacijske sposobnosti; storitve računalniškega usposabljanja; storitve šol; storitve šol za poučevanje umetnosti; storitve tečajev na daljavo; storitve telefonskih informacij v zvezi z izobraževanjem; storitve učenja na daljavo, nudene na spletu; storitve učenja tujih jezikov; storitve usposabljanja glede uporabe računalniške programske opreme; storitve usposabljanja in izobraževanja na področju življenjskega coachinga; storitve usposabljanja na področju računalniškega izobraževanja; storitve usposabljanja na področju namestitve računalnikov; storitve usposabljanja na področju podatkovnih komunikacij; storitve usposabljanja na področju govornega izražanja; storitve usposabljanja na področju uporabe informacijske tehnologije; storitve usposabljanja na področju razvoja računalniške programske opreme; storitve usposabljanja na področju govorniških spretnosti; storitve usposabljanja na področju govorništva; storitve usposabljanja s pomočjo računalnikov; storitve usposabljanja v zvezi z računalniškimi sistemi; storitve usposabljanja v zvezi z računalniki; storitve visokošolskega izobraževanja; storitve za izpopolnjevanje učiteljev; storitve za nudenje usposabljanja za uporabo računalnikov; storitve za nudenje usposabljanja za uporabo računalniških tipkovnic; storitve za organizacijo učnih programov; strokovno svetovalne storitve v zvezi z izobraževanjem; študijski izpiti; svetovalne storitve na področju izobraževanja; svetovalne storitve o izobraževanju; svetovalne storitve v zvezi z računalniškim izobraževanjem; svetovalne storitve v zvezi z izobraževanjem; svetovanje glede izobraževanja; svetovanje na področju življenjskih težav (usposabljanje); trenerstvo; trajno usposabljanje; učenje jezikov; učenje tujih jezikov; učenje na osnovnih šolah; univerzitetne izobraževalne storitve; usposabljanje in poučevanje; usposabljanje na področju delovanja računalniških pomnilnikov; usposabljanje na področju delovanja računalniških sistemov; usposabljanje na področju računalniškega izobraževanja; usposabljanje na področju osebnega razvoja; usposabljanje na področju komunikacijskih tehnologij; usposabljanje na področju uporabe računalnikov; usposabljanje na področju vzdrževanja urejevalnikov besedil; usposabljanje na področju delovanja računalniških programov; usposabljanje na področju razvoja računalniških pomnilnikov; usposabljanje na področju oblikovanja računalniških programov; usposabljanje učiteljev; usposabljanje s pomočjo računalnika; usposabljanje v zvezi s tehnikami obdelave podatkov; usposabljanje v zvezi z obdelavo podatkov; usposabljanje v zvezi z računalniškimi programi; vodenje dopisnih tečajev; vodenje seminarjev; vodenje tečajev; vodenje tečajev, seminarjev in delavnic; zagotavljanje informacij o spletnem izobraževanju; zagotavljanje izobraževalnih izpitov; zagotavljanje izobraževalnih predstavitev; zagotavljanje izobraževalnih tečajev na visokošolski ravni; zagotavljanje izobraževalnih tečajev na srednješolski ravni; zagotavljanje izobraževalnih tečajev na podiplomski ravni; zagotavljanje spletnih izobraževalnih tečajev; zagotavljanje tečajev dodatnega usposabljanja; zagotavljanje tečajev stalnega usposabljanja.

43: nudenje storitev za dnevno varstvo otrok (razen šol); nudenje storitev varstva po šoli; storitve nadomestne oskrbe v obliki nudenja pomoči odraslim; storitve varstva otrok; nudenje varstva pred poukom; dostava hrane za takojšnje zaužitje; otroške jasli; storitve otroških jasli.

(210) **201770318** (220) 10.03.2017
(441) 31.07.2017

(731) Walter Fortuna,
Pot k skakalnici 9/a, 1210 Ljubljana, SI;
BioFarmaVet d.o.o.,
Partizanska cesta 33/b, 6210 Sežana, SI

(531) 3.1; 3.3; 26.4; 29.1

(540)

(591) zelena, bela

(510,511)

03: šamponi za nego živali.

05: vitamini za živali; prehranska dopolnila; sredstva proti parazitom, za živali; dezinfekcijska sredstva za hleve.

31: hrana za živali; suha pasja hrana; krmila za živali.

(210) **201770319** (220) 13.03.2017
(441) 31.07.2017

(731) PRO PLUS D.O.O.,
Kranjčeva 26, 1521 Ljubljana, SI

(540)

V dvoje

(510,511)

16: papir in lepenka, ki jih ne obsegajo drugi razredi; tiskarski izdelki; knjigoveški material; fotografije; pisarniški material; lepila za pisarniški material ali za gospodinjstvo; potrebščine za umetnike; čopiči; pisalni stroji in pisarniški pribor (razen pohištva); material za učenje ali poučevanje (razen aparatov); zavijalni materiali iz umetnih snovi (ki jih ne obsegajo drugi razredi); tiskarske črke; klišeji.

35: oglasna in poslovna dejavnost, storitve s področja reklam in ekonomske propagande, posredovanje na področju izvoza in uvoza, poslovno posredovanje za tretje, vodenje komercialne in poslovne administracije, pisarniški posli, računovodske in knjigovodske storitve in profesionalno poslovno svetovanje, raziskave tržišča in študije trženja, izdelava poslovnih študij, analiz ter investicijskih elaboratov, posredovanje pri izbiri kadrov, tipkanje in fotokopiranje, oddajanje v najem pisarniških strojev in aparatov, izposoja oglasnih desk, izposoja električnih pisalnih strojev, aranžiranje izložb in sejemskih stojnic, postavitev klasičnih in elektronskih reklamnih panojev in transparentov in postavitev reklamnih razglasnih sistemov, obešanje reklamnih zastav.

38: telekomunikacijske storitve, oddajanje preko televizije, kabelske televizije in radia, komunikacije preko telegramov, preko računalniških terminalov, elektronska pošta, oddajanje telefaksov, pošiljanje sporočil, oddajanje v najem aparatov za oddajanje in sprejem sporočil, storitve s področja paginga, pošiljanje telegramov, storitve s področja oddajanja in sprejemanja teleksov, posredovanje informacij o telekomunikacijah, storitve s področja brzojavov, distribucija novic.

41: pouk in razvedrilo, storitve zabavnih parkov, treniranje živali, organiziranje in izvajanje kolokvijev, konferenc, kongresov, seminarjev in simpozijev, storitve avto-knjižnic, izdajanje knjig, storitve športnih kampov, casinojev; organizacija cirkusov in tekmovanj, storitve diskotek, izobraževalne informacije, izobraževalni izpiti, posojanje knjig, muzejske razstave, storitve glasbenih dvoran, šol za medicinske sestre, organizacija zabav in športnih prireditev, predstav, načrtovanje zabav, vodenje in organizacija iger na srečo, izdajanje videokaset, dajanje v najem radijskih in TV sprejemnikov, video rekorderjev, avdio snemalnih naprav, kino projektorjev, filmov, izposoja športne potapljaške opreme, športne opreme, poučevanje, izvajanje pouka, storitve živalskih vrtov; novinarske storitve časopisnih poročevalcev.

42: priprava tehnične dokumentacije in tehnična svetovalna služba, izposoja računalniških programov, inženiring, projektiranje, meritve, testiranje, tehnično-tehnološko svetovanje pri gradnji objektov, naprav in postrojev v energetski industriji in transportu ter drugih tehnoloških procesih, študije, raziskave in razvoj za druge, ki niso obsežene z drugimi razredi, računalniško programiranje, svetovanje na področju računalniške in strojne opreme, načrtovanje in obnavljanje računalniške programske opreme; leasing računalniške strojne in programske opreme.

(210) **201770320** (220) 13.03.2017
(441) 31.07.2017

(731) PRO PLUS D.O.O.,
Kranjčeva 26, 1521 Ljubljana, SI

(531) 26.11; 27.5; 29.1

(540)

(591) rdeča

(510,511)

16: papir in lepenka, ki jih ne obsegajo drugi razredi; tiskarski izdelki; knjigoveški material; fotografije; pisarniški material; lepila za pisarniški material ali za gospodinjstvo; potrebščine za umetnike; čopiči; pisalni stroji in pisarniški pribor (razen pohištva); material za učenje ali poučevanje (razen aparatov); zavijalni materiali iz umetnih snovi (ki jih ne obsegajo drugi razredi); tiskarske črke; klišeji.

35: oglasna in poslovna dejavnost, storitve s področja reklam in ekonomske propagande, posredovanje na področju izvoza in uvoza, poslovno posredovanje za tretje, vodenje komercialne in poslovne administracije, pisarniški posli, računovodske in knjigovodske storitve in profesionalno poslovno svetovanje, raziskave tržišča in študije trženja, izdelava poslovnih študij, analiz ter investicijskih elaboratov, posredovanje pri izbiri kadrov, tipkanje in fotokopiranje, oddajanje v najem pisarniških strojev in aparatov, izposoja oglasnih desk, izposoja električnih pisalnih strojev, aranžiranje izložb in sejemskih stojnic, postavitev klasičnih in elektronskih reklamnih panojev in transparentov in postavitev reklamnih razglasnih sistemov, obešanje reklamnih zastav.

38: telekomunikacijske storitve, oddajanje preko televizije, kabelske televizije in radia, komunikacije preko telegramov, preko računalniških terminalov, elektronska pošta, oddajanje telefaksov, pošiljanje sporočil, oddajanje v najem aparatov za oddajanje in sprejem sporočil, storitve s področja paginga, pošiljanje telegramov, storitve s področja oddajanja in sprejemanja teleksov, posredovanje informacij o telekomunikacijah, storitve s področja brzojavov, distribucija novic.

41: pouk in razvedrilo, storitve zabavnih parkov, treniranje živali, organiziranje in izvajanje kolokvijev, konferenc, kongresov, seminarjev in simpozijev, storitve avto-knjižnic, izdajanje knjig, storitve športnih kampov, casinojev; organizacija cirkusov in tekmovanj, storitve diskotek, izobraževalne informacije, izobraževalni izpiti, posojanje knjig, muzejske razstave, storitve glasbenih dvoran, šol za medicinske sestre, organizacija zabav in športnih prireditev, predstav, načrtovanje zabav, vodenje in organizacija iger na srečo, izdajanje videokaset, dajanje v najem radijskih in TV sprejemnikov, video rekorderjev, avdio snemalnih naprav, kino projektorjev, filmov, izposoja športne potapljaške opreme, športne opreme, poučevanje, izvajanje pouka, storitve živalskih vrtov; novinarske storitve časopisnih poročevalcev.

42: priprava tehnične dokumentacije in tehnična svetovalna služba, izposoja računalniških programov, inženiring, projektiranje, meritve, testiranje, tehnično-tehnološko svetovanje pri gradnji objektov, naprav in postrojev v energetski industriji in transportu ter drugih tehnoloških procesih, študije, raziskave in razvoj za druge, ki niso obsežene z drugimi razredi, računalniško programiranje, svetovanje na področju računalniške in strojne opreme, načrtovanje in obnavljanje računalniške programske opreme; leasing računalniške strojne in programske opreme.

---

(210) **201770322** (220) 13.03.2017
(441) 31.07.2017

(731) 1A INTERNET d.o.o.,
Naselje nuklearne elektrarne 2, 8270 Krško, SI

(740) PATENTNI BIRO AF d.o.o.,
Kotnikova ulica 32, p.p. 2706, 1001 Ljubljana, SI

(540)

MALCAJT

(510,511)

09: računalniška programska oprema, ki omogoča nudenje informacij preko interneta; naložljiva programska oprema za pristop k podatkovnim bazam; naložljivi računalniški programi; mobilna aplikacija.

35: poslovne informacije; tržne informacije; poslovne informacije (nudenje); poslovne informacije in poizvedbe; agencije za poslovne informacije; agencije za komercialne informacije; računalniško podprte poslovne informacije; komercialne informacije in svetovanje za potrošnike (služba za svetovanje potrošnikom); informacije in strokovna mnenja v zvezi s podjetji in poslovanjem.

43: storitve informacij o restavracijah, gostilnah, picerijah, penzionih in hotelih; nudenje informacij v zvezi z restavracijami, gostilnami, picerijami, penzioni in hoteli; nudenje informacij o restavracijah, gostilnah, picerijah, penzionih in hotelih preko spleta; nudenje informacij o jedilnikih v restavracijah, gostilnah, picerijah, penzionih in hotelih; nudenje informacij o jedilnikih restavracijah, gostilnah, picerijah, penzionih in hotelih preko spleta.

---

(210) **201770326** (220) 13.03.2017
(441) 31.07.2017

(731) FAVN d.o.o.,
Adamičeva cesta 51, 1290 Grosuplje, SI

(740) dr. Marjan DELIĆ, univ. dipl. inž. str.,
Grajska ulica 3, 3210 Slovenske Konjice, SI

(540)

AKUPRES

(510,511)

03: masažne kreme brez zdravilnih učinkovin; masažna olja; masažna olja in losjoni; masažna olja (brez zdravilnih učinkovin); geli za masažo, ki niso za medicinske namene; masažni voski; balzami za kožo (kozmetični); kozmetične kreme; kozmetične kreme za nego kože; osnovna krema; vlažilne kreme; eterična olja; eterična olja in aromatični ekstrakti; aromatična eterična olja; eterična olja za kozmetične namene; dišave; sredstva za odišavljanje zraka; aromatična olja za kopel; emulgirana eterična olja; aloe vera pripravki za kozmetične namene; antibakterijska sredstva za umivanje obraza brez zdravilnih učinkovin; zaščitne kreme; kozmetični pripravki; masti za kozmetične namene; mazila brez zdravilnih učinkovin; pomade za kozmetične namene; arome za živila (eterična olja); arome za pijače (eterična olja); dišeča olja; dišave za osebno uporabo; dišave za prostore; parfumerijski izdelki in dišave; parfumi; cvetlični ekstrakti (parfumi); cvetlični ekstrakti; izvlečki parfumov; destilirana olja za lepotno nego; anticelulitne kreme; emulzije za telo; abrazivni pripravki za telo; balzami za stopala (brez zdravilnih učinkovin); balzami za kožo (brez zdravilnih učinkovin); esence za nego kože; sredstva za porjavitev kože; kozmetični toniki; lepotni pripravki brez zdravilnih učinkovin; losjoni za kozmetične namene; losjon za čiščenje kože; losjon za obraz; losjoni za aromaterapijo; olja brez zdravilnih učinkovin; olja za kozmetične namene; olja za parfume in dišave; sredstva za nego kože; regenerativni balzami; losjoni brez zdravilnih učinkovin; kopalna sredstva; soli za

kopanje; peneče kopeli; zelišča za kopanje; kozmetični pripravki za kopanje; gel za kopanje; olje za kopanje; geli za tuširanje; gel za zaviranje učinkov staranja; geli za lase; geli za oči; geli po sončenju (kozmetični izdelki); kreme za nego kože, razen za medicinsko uporabo; dnevne kreme; nočna krema; hranilne kreme brez zdravilnih učinkovin; regenerativne kreme; dermatološke kreme brez zdravilnih učinkovin; krema za nego proti gubam; krema za oči; mazila za kozmetično uporabo; krema za telo; kreme brez zdravilnih učinkovin; kreme za aromaterapijo; kreme za čiščenje obraza brez zdravilnih učinkovin; kozmetična mineralna olja; deodoranti in sredstva proti potenju; dezodoranti za stopala; ustna voda; zobne paste; osvežilci daha; sredstva za ustno higieno; mila; toaletna sredstva; šamponi; barva za lase; brisačke, ki vsebujejo čistilne pripravke; depilacijska sredstva in brivski pripravki; polirni pripravki; čistilne kreme; čistilni geli; čistilni losjoni; čistilno mleko za nego kože; kozmetično mleko; mleko za čiščenje obraza; preparati za čiščenje in odišavljanje; preparati za čiščenje telesa in lepotilno nego; vlažilci; sredstva za čiščenje kože brez zdravilnih učinkovin; čistila za roke; čistilna sredstva za zobe; kozmetični toniki za obraz; detergent za pranje; krpice, prepojene s čistilnim sredstvom za kožo; voski za depilacijo.

05: farmacevtske kreme; kreme za lajšanje bolečin; masti za medicinske namene; masti za medicinske ali veterinarske namene; zdravilne kreme za kožo; zaščitne kreme z zdravilnimi učinkovinami; farmacevtske vlažilne kreme; medicinske terapevtske kreme; medicinske kreme za nego kože; kreme z zdravilnimi učinkovinami; kreme za dermatološko uporabo; zeliščne kreme za medicinske namene; kreme za stopala z zdravilnimi učinkovinami; zdravilna mazila; zdravilna olja; zdravilna zelišča; zdravilne nočne kreme; aloe vera pripravki za farmacevtske namene; osvežilci zraka; pripravki za čiščenje zraka; pripravki za nevtralizacijo vonjev; dišeče soli; izvlečki zdravilnih rastlin; izvlečki zdravilnih zelišč; farmacevtski losjoni za kožo; farmacevtski proizvodi in naravna zdravila; farmacevtski pripravki za nego kože; higienska maziva; toniki za kožo (z zdravilnimi učinkovinami); eliksirji (farmacevtski preparati); pomirjevala; farmacevtski proizvodi proti bakterijam; antibakterijska sredstva; dezinfekcijska in antiseptična sredstva; dezinfekcijska sredstva za higienske namene; kreme za roke za medicinsko uporabo; krema za obraz z zdravilnimi učinkovinami; krema za telo z zdravilnimi učinkovinami; kreme za nego stopal z zdravilnimi učinkovinami; losjoni z zdravilnimi učinkovinami za roke; losjoni za kožo z zdravilnimi učinkovinami; mandljevo mleko za farmacevtske namene; mazila za medicinsko uporabo; mazila za sončne opekline; antibakterijski farmacevtski proizvodi; antibakterijski pripravki; ustna voda; pripravki za izpiranje ust z zdravilnimi učinkovinami; antiseptična ustna voda; antiseptiki; antimikrobni pripravki; antiseptična mazila; balzami za medicinske namene; balzami za stopala (z zdravilnimi učinkovinami); analgetični balzami; rastlinski ekstrakti za farmacevtske namene; pripravki za kopanje za medicinske namene; soli za kopel za medicinske namene; preparati za zdravljenje opeklin; proizvodi za zmanjšanje potenja; prehranska dopolnila in dietetske snovi; hrana za diabetike; hrana za dojenčke; proizvodi za zmanjševanje apetita; shujševalne tablete; vitaminski dodatki; zeliščni čaji (zdravilne pijače); zelišča (medicinska); inhalatorji; izdelki in preparati za dentalne namene; izdelki in preparati za higieno; kemični pripravki za farmacevtske namene; kemijsko-farmacevtski pripravki; lubje za farmacevtske namene; razkužila.

35: oglasna dejavnost; storitve trženja; neposredno trženje; storitve tržnega raziskovanja; tržna analiza; oglaševanje v periodičnih publikacijah, brošurah in časopisih; nudenje oglasnega prostora v periodičnih publikacijah, časopisih in revijah; urejanje besedil; neposredno oglaševanje po pošti; reklamno oglaševanje po radiu; reklamno oglaševanje po televiziji; spletno oglaševanje preko računalniškega omrežja; oddajanje oglasnih površin v najem; najem oglaševalskega prostora v komunikacijskih medijih; oddajanje oglasnih materialov v najem; plakatiranje; raziskovanje in zbiranje podatkov iz medijev; iskanje podatkov v računalniških datotekah (za druge); širjenje oglasov; reprodukcija dokumentov; sistematizacija informacij v računalniške baze podatkov; storitve na področju odnosov z javnostmi; vodenje računalniških datotek; vodenje komercialnih poslov; poslovna administracija; pisarniški posli; tajniške storitve; javnomnenjske raziskave; aranžiranje izložb; distribucija vzorcev; organizacija trgovskih sejmov za komercialne ali oglasne namene; razstave v komercialne ali oglaševalske namene; poslovne storitve razstave trgovskega blaga; uvozne in izvozne storitve.

---

(210) **201770334** (220) 02.03.2017
(441) 31.07.2017

(731) Eksit ADV d.o.o.,
Leskoškova 9e, 1000 Ljubljana, SI

(531) 27.5

(540)

(510,511)

17: gumijaste vrvice in vezalke; vrvice in vezalke iz gume.

22: vrvice (vezalke).

26: vezalke; vezalke (razen vezenih čipk); vezalke za čevlje; vezalke za obutev.

(210) **201770346** (220) 20.03.2017
(441) 31.07.2017

(731) AGENO d.o.o.,
Trčova, 96, 2229 Malečnik, SI

(740) Vesna Gorjup Zupančič, odvetnica, Ulica škofa Maksimiljana Držečnika, 11, 2000 Maribor, SI

(531) 27.5; 29.1

(540)

(591) svetlomodra, črna

(510,511)

16: brošure; časopisi; časopisne objave (tiskovina).

(210) **201770366** (220) 23.03.2017
(441) 31.07.2017

(731) ORE investiranje in upravljanje naložb d.o.o.,
Poljska pot 2, 1000 Ljubljana, SI

(740) MARK-INVENTA d.o.o.,
Glinška 14, 1000 Ljubljana, SI

(540)

MONTECLASSICO

(510,511)

29: jedilno olje; olivno olje.

31: sveže sadje.

33: vina; peneča se vina; žgane pijače; likerji.

(210) **201770370** (220) 24.03.2017
(441) 31.07.2017

(731) MEDEX, živilska industrija, d.o.o.,
Linhartova cesta 49A,, 1000 Ljubljana, SI

(740) dr. Jure Marn, univ.dipl.inž., univ.dipl.prav.,
Ljubljanska ulica 9, 2000 Maribor, SI

(531) 3.13; 27.5; 29.1

(540)

(591) črna, siva, rumena

(510,511)

05: vitaminski preparati; prehranski dodatki in dopolnila za humano rabo v medicinske in/ali terapevtske namene; preparati za zmanjševanje apetita v medicinske namene; toniki, ki jih obsega ta razred, vključno toniki na osnovi čebeljih pridelkov in zdravilnih zelišč; balzami za medicinsko uporabo; propolis (za medicinske namene); matični mleček (za medicinske namene); bonboni s primešanimi zdravilnimi učinkovinami; dietetična hrana, prirejena za medicinske namene; prečiščen med za medicinske in farmacevtske namene; mazila z dodatki medu, za medicinske namene.

29: pelod (cvetni prah) za prehrano; prehranski dodatki in dopolnila, ki jih ne obsegajo drugi razredi; konzervirano, zamrznjeno, sušeno ter kuhano sadje in zelenjava; želeji; marmelade; kompoti.

30: prehranski dodatki in dopolnila, pretežno obsegajoča med, propolis, matični mleček in izdelke na osnovi medu, propolisa, matičnega mlečka; med; med s suhim sadjem; med z oreščki; moka in izdelki iz žitaric; kruh; pecivo; čajno pecivo; medenjaki; slaščice; bonboni; propolis za človeško prehrano; matični mleček za človeško prehrano; namazi na osnovi medu.

(210) **201770371** (220) 24.03.2017
(441) 31.07.2017

(731) MEDEX, živilska industrija, d.o.o.,
Linhartova cesta 49A, 1000 Ljubljana, SI

(740) dr. Jure Marn, univ.dipl.inž., univ.dipl.prav.,
Ljubljanska ulica 9, 2000 Maribor, SI

(540)

APIDENT

(510,511)

03: zobne paste za nemedicinsko uporabo; mila; parfumerijski izdelki; eterična olja; kozmetična sredstva; losioni za lase; sredstva za čiščenje zob; kozmetične kreme; kozmetična sredstva za nego kože; losioni za kozmetične namene; pomade za kozmetične namene; s kozmetičnimi losioni prepojeni robčki; kozmetični pripravki za sončenje; vazelina za kozmetične namene; čistilno mleko za toaletne namene; lepotne maske; deodoranti za osebno rabo (parfumerijski proizvodi); ličila; kozmetični pripravki za kopeli; kopalne soli, razen za medicinske namene; šamponi; depilacijska sredstva; depilacijski vosek; pripravki za beljenje in druge snovi za pranje; pripravki za čiščenje, poliranje, razmaščevanje in brušenje; sredstva za nego usnja; loščila za tla in pohištvo; parketni vosek.

05: sredstva za vzdrževanje ustne higiene za rabo v zdravstvu; zobne paste za medicinsko uporabo; vitaminski preparati; prehranski dodatki in dopolnila za humano rabo v medicinske in/ali terapevtske namene; preparati za zmanjševanje apetita v medicinske namene; toniki, ki jih obsega ta razred, vključno toniki na osnovi čebeljih pridelkov in zdravilnih zelišč; balzami za medicinsko uporabo; propolis (za medicinske namene); matični mleček (za medicinske namene); bonboni s primešanimi zdravilnimi učinkovinami; dietetična hrana, prirejena za medicinske namene; prečiščen med za medicinske in farmacevtske namene; mazila z dodatki medu, za medicinske namene.

30: med; med s suhim sadjem; med z oreščki; moka in izdelki iz žitaric; kruh; pecivo; čajno pecivo; medenjaki; slaščice; bonboni; propolis za človeško prehrano; matični mleček za človeško prehrano; namazi na osnovi medu.

35: trgovina na debelo in drobno blaga zobne paste za nemedicinsko uporabo, mila, parfumerijski izdelki, eterična olja, kozmetična sredstva, losioni za lase, sredstva za čiščenje zob, kozmetične kreme, kozmetična sredstva za nego kože, losioni za kozmetične namene, pomade za kozmetične namene, s kozmetičnimi losioni prepojeni robčki, kozmetični pripravki za sončenje, vazelina za kozmetične namene, čistilno mleko za toaletne namene, lepotne maske, deodoranti za osebno rabo (parfumerijski proizvodi), ličila, kozmetični pripravki za kopeli, kopalne soli, razen za medicinske namene, šamponi, depilacijska sredstva, depilacijski vosek, pripravki za beljenje in druge snovi za pranje, pripravki za čiščenje, poliranje, razmaščevanje in brušenje, sredstva za nego usnja, loščila za tla in pohištvo, parketni vosek; trgovina na debelo in drobno blaga sredstva za vzdrževanje ustne higiene za rabo v zdravstvu, zobne paste za medicinsko uporabo, vitaminski preparati, prehranski dodatki in dopolnila za humano rabo v medicinske in/ali terapevtske namene, preparati za zmanjševanje apetita v medicinske namene, toniki, ki jih obsega ta razred, vključno toniki na osnovi čebeljih pridelkov in zdravilnih zelišč, balzami za medicinsko uporabo, propolis (za medicinske namene), matični mleček (za medicinske namene), bonboni s primešanimi zdravilnimi učinkovinami, dietetična hrana, prirejena za medicinske namene, prečiščen med za medicinske in farmacevtske namene, mazila z dodatki medu, za medicinske namene; trgovina na debelo in drobno blaga med, med s suhim sadjem, med z oreščki, moka in izdelki iz žitaric, kruh, pecivo, čajno pecivo, medenjaki, slaščice, bonboni, propolis za človeško prehrano, matični mleček za človeško prehrano, namazi na osnovi medu; oglasna dejavnost; vodenje komercialnih poslov; poslovna administracija; pisarniški posli.

(210) **201770402** (220) 31.03.2017
(441) 31.07.2017

(731) Polona Cerjak Brod s.p.,
Bukošek 69, 8250 Brežice, SI

(531) 3.7; 27.5; 29.1

(540)

(591) črna, rdeča, bela

(510,511)

31: poljedelski, vrtnarski, gozdarski proizvodi in semensko zrnje, ki jih ne obsegajo drugi razredi; žive živali; sveže sadje in zelenjava; semena, naravne rastline in sveže cvetje; živalska krmila, slad; semena za kmetijstvo; poljedelstvo, sadjarstvo, zelenjavarstvo, vinogradništvo, cvetličarstvo, gozdarstvo in vrtnarstvo; olive, sveže; oljna pogača za krmljenje živine; oreščki, razne vrste (plodovi); perutnina za vzrejo; perutnina, živa; pesa, razne vrste; pomaranče; poper, rastlina; por; proizvodi za nesnice; proteini za živalsko prehrano; pšenica; ptičja hrana; rabarbara; raki, živi; rastline; rastline, suhe, za dekoracijo; ribe, žive; ribiške vabe, žive; ribja moka za živalsko prehrano; ribje ikre; riž nepredelan; riževa moka za krmo; rože, naravne; rože, suhe za dekoracijo; rožičevo zrnje za živalsko prehrano; rožiči; rožne čebulice; rožni grmi; rž, sadike; sadje, sveže; seno; sezam; sipine kosti za ptiče; slad za kuhanje in destilacijo; sladkorni trs; sladkovodni raki, živi; slama za krmo; slamnati drobir za pokrivanje; sol za živino; stelja iz slame; stranski produkti pri predelavi žitaric, za živalsko prehrano; surova pluta; surovo lubje; sviloprejke; šota za steljo; trata, naravna; tropine; užitna žvečila za živali; venci iz svežih rož; vinska trta; vrtna zelišča, sveža; vzrejna živina; zelena solata; zelenjava, sveža; zrnje za živalsko prehrano; zrnje žitaric; zrnje žitaric, nepredelano; zrnje žitaric, za seme; živali, žive; živalska stelja (razni materiali za pripravo stelje).

33: vina; alkoholne pijače (razen piva); alkoholne esence; alkoholne pijače (žgane); alkoholne pijače, razen piva; alkoholne sadne pijače; alkoholni ekstrakti; aperitivi; arak (žganje iz riža ali slad. trsa, ki ga izdelujejo na vzhodu); curacao (liker iz lupin grenkih pomaranč); češnjevo žganje; digestivi (likerji in alkoh. pijače, ki pospešujejo prebavo); gin (vrsta sladkanega brinovca); grenčice; hruškov mošt (zavret); jabolčni mošt (zavret); janežev liker; janeževec (liker); koktajli; likerji; medica; metin liker; riževo žganje; rum; sadni ekstrakti, alkoholni; sake (japonsko riževo žganje); vinjak (vinsko žganje); vino iz tropin; viski; vodka; žgane pijače (narejene z destilacijo).

43: gostinstvo, nudenje hrane in pijače; nudenje začasne nastanitve; izposoja mobilnih bivališč; oddajanje prostorov za začasno bivanje; oddajanje v najem dvoran za srečanja; oddajanje v najem stolov, miz, namiznega perila, steklenine; oddajanje v najem šotorov; oskrba s hrano (catering); otroške jasli; penzioni; penzionske rezervacije; priprava in strežba mešanih pijač; prostor za taborjenje (dano v uporabo); restavracije, rezervacije (za začasno bivanje); samopostrežne restavracije; snack bari; starostni domovi; storitve počitniških kampov; turistični domovi; storitve turistične kmetije.

(210) **201770404** (220) 03.04.2017
(441) 31.07.2017

(731) Blaž Kolar,
Bevkova ulica 5, 3310 Žalec, SI

(531) 27.5

(540)

Kukec
Savinjsko craft pivo

(510,511)

30: pize; kis iz piva.

32: pivo; ginger ale; pivo iz slada; mineralne vode; limonade; nealkoholne pijače; izotonične pijače; sadni sokovi; sadni nektar; aperitivi.

35: manekenske storitve za reklamne namene ali prodajno promocijo; pisanje reklamnih tekstov; plakatiranje; reklamiranje.

---

(210) **201770422** (220) 06.04.2017
(441) 31.07.2017

(731) Greenbay Investments d.o.o.,
Nazorjeva ulica 6A, 1000 Ljubljana, SI

(740) Eva Škufca, odvetnica,
Tomšičeva 3, 1000 Ljubljana, SI

(531) 26.4; 27.5; 29.1

(540)

PLANET KOPER

(591) zlata, modra, bela

(510,511)

35: oglasna dejavnost, trženje (marketing), promocijske dejavnosti; programi zvestobe, spodbujevalni programi in bonus programi; poslovne informacije in nasveti za potrošnike; poslovna analiza, poslovne raziskave in poslovne informacije; poslovna podpora, vodenje komercialnih poslov ter administrativne storitve; vodenje računalniških datotek; izdajanje in objavljanje reklamnih besedil; reklamiranje in storitve reklamnih agencij; reklamno oglaševanje po radiu in televiziji; distribucija reklamnega, promocijskega in propagandnega materiala; storitve vodenja komercialnih poslov za druge; organizacija zabavnoglasbenih prireditev za komercialne ali reklamne namene; oblikovanje besedil in pisanje reklamnih tekstov ter izdajanje in objavljanje posnetih nosilcev zvočnega in slikovnega zapisa v komercialne ali reklamne namene.

36: posli v zvezi s posredovanjem nepremičnin v nakupovalnem centru; oddajanje v najem prostorov v nakupovalnem centru; storitve upravljanje nepremičnin povezane z nakupovalnim centrom; izdajanje predplačniških kartic ter vrednostnih bonov.

37: čiščenje oblačil; popravljanje oblačil; čevljarska popravila; pranje vozil; avtoservisne delavnice (oskrba z gorivom in vzdrževanje); čiščenje vozil.

41: razvedrilo (razen spletnih iger) in kulturne dejavnosti; predvajanje kinematografskih predstav; snemanje, distribucija in predvajanje filmov in videofilmov; klubske storitve (za zabave ali za izobraževanje); nastopanje v živo; pro-stori za glasbene prireditve; storitve nočnih klubov; planira-nje družabnih prireditev; objavljanje besedil (razen reklam); informiranje o prireditvah; storitve časopisnih poročevalcev s področja glasbe in razvedrila; grafično oblikovanje reklamnih in oglasnih materialov; diskoteke; zabaviščne dejavnosti; storitve fan klubov in barmanstva; organiziranje glasbenih in zabavnih prireditev ter plesov, vključno z na-jemanjem glasbenikov, pevcev ter voditeljev; animacijske storitve; storitve na področju vodenja diskotek in zabavišč; organiziranje, izvajanje in upravljanje družabnih prireditev; oddajanje v najem prostorov za družabne in zabavnoglasbene nastope in prireditve; organiziranje razvedrilnih in glasbenih programov predvajanih v živo in v studiu; storitve najemanja in posredovanja glasbenikov, pevcev, animator-jev, barmanov, voditeljev diskotek, show programov in deejayev; arhiviranje zvočnih in/ali slikovnih materialov ter avtorskih del.

43: nudenje hrane in pijače; kavarne; kavarniški bifeji; oddajanje v najem dvoran za srečanja; priprava in strežba mešanih pijač; restavracije; samopostrežne restavracije; snack bari.

44: higienska in lepotilna nega; lepotilni saloni; frizerski saloni; manikiranje; masaža; optika; lekarniško svetovanje.

---

(210) **201770423** (220) 06.04.2017
(441) 31.07.2017

(731) Greenbay Investments d.o.o.,
Nazorjeva ulica 6A, 1000 Ljubljana, SI

(740) Eva Škufca, odvetnica,
Tomšičeva 3, 1000 Ljubljana, SI

(531) 26.4; 27.5; 29.1

(540)

PLANET KOPER

(591) zlata, modra

(510,511)

35: oglasna dejavnost, trženje (marketing), promocijske dejavnosti; programi zvestobe, spodbujevalni programi in bonus programi; poslovne informacije in nasveti za potrošnike; poslovna analiza, poslovne raziskave in poslovne informacije; poslovna podpora, vodenje komercialnih poslov ter administrativne storitve; vodenje računalniških datotek; izdajanje in objavljanje reklamnih besedil; reklamiranje in storitve reklamnih agencij; reklamno oglaševanje po radiu in televiziji; distribucija reklamnega, promocijskega in propagandnega materiala; storitve vodenja komercialnih poslov za druge; organizacija zabavnoglasbenih prireditev za komercialne ali reklamne namene; oblikovanje besedil in pisanje reklamnih tekstov ter izdajanje in objavljanje posnetih nosilcev zvočnega in slikovnega zapisa v komercialne ali reklamne namene.

36: posli v zvezi s posredovanjem nepremičnin v nakupovalnem centru; oddajanje v najem prostorov v nakupovalnem centru; storitve upravljanje nepremičnin povezane z nakupovalnim centrom; izdajanje predplačniških kartic ter vrednostnih bonov.

37: čiščenje oblačil; popravljanje oblačil; čevljarska popravila; pranje vozil; avtoservisne delavnice (oskrba z gorivom in vzdrževanje); čiščenje vozil.

41: razvedrilo (razen spletnih iger) in kulturne dejavnosti; predvajanje kinematografskih predstav; snemanje, distribucija in predvajanje filmov in videofilmov; klubske storitve (za zabave ali za izobraževanje); nastopanje v živo; pro-stori za glasbene prireditve; storitve nočnih klubov; planira-nje družabnih prireditev; objavljanje besedil (razen reklam); informiranje o prireditvah; storitve časopisnih poročevalcev s področja glasbe in razvedrila; grafično oblikovanje reklamnih in oglasnih materialov; diskoteke; zabaviščne dejavnosti; storitve fan klubov in barmanstva; organiziranje glasbenih in zabavnih prireditev ter plesov, vključno z na-jemanjem glasbenikov, pevcev ter voditeljev; animacijske storitve; storitve na področju vodenja diskotek in zabavišč; organiziranje, izvajanje in upravljanje družabnih prireditev; oddajanje v najem prostorov za družabne in zabavnoglasbene nastope in prireditve; organiziranje razvedrilnih in glasbenih programov predvajanih v živo in v studiu; storitve najemanja in posredovanja glasbenikov, pevcev, animator-jev, barmanov, voditeljev diskotek, show programov in deejayev; arhiviranje zvočnih in/ali slikovnih materialov ter avtorskih del.

43: nudenje hrane in pijače; kavarne; kavarniški bifeji; oddajanje v najem dvoran za srečanja; priprava in strežba mešanih pijač; restavracije; samopostrežne restavracije; snack bari.

44: higienska in lepotilna nega; lepotilni saloni; frizerski saloni; manikiranje; masaža; optika; lekarniško svetovanje.

---

(210) **201770424** (220) 06.04.2017
(441) 31.07.2017

(731) Greenbay Investments d.o.o.,
Nazorjeva ulica 6A, 1000 Ljubljana, SI

(740) Eva Škufca, odvetnica,
Tomšičeva 3, 1000 Ljubljana, SI

(540)

PLANET KOPER

(510,511)

35: oglasna dejavnost, trženje (marketing), promocijske dejavnosti; programi zvestobe, spodbujevalni programi in bonus programi; poslovne informacije in nasveti za potrošnike; poslovna analiza, poslovne raziskave in poslovne informacije; poslovna podpora, vodenje komercialnih poslov ter administrativne storitve; vodenje računalniških datotek; izdajanje in objavljanje reklamnih besedil; reklamiranje in storitve reklamnih agencij; reklamno oglaševanje po radiu in televiziji; distribucija reklamnega, promocijskega in propagandnega materiala; storitve vodenja komercialnih poslov za druge; organizacija zabavnoglasbenih prireditev za komercialne ali reklamne namene; oblikovanje besedil in pisanje reklamnih tekstov ter izdajanje in objavljanje posnetih nosilcev zvočnega in slikovnega zapisa v komercialne ali reklamne namene.

36: posli v zvezi s posredovanjem nepremičnin v nakupovalnem centru; oddajanje v najem prostorov v nakupovalnem centru; storitve upravljanje nepremičnin povezane z nakupovalnim centrom; izdajanje predplačniških kartic ter vrednostnih bonov.

37: čiščenje oblačil; popravljanje oblačil; čevljarska popravila; pranje vozil; avtoservisne delavnice (oskrba z gorivom in vzdrževanje); čiščenje vozil.

41: razvedrilo (razen spletnih iger) in kulturne dejavnosti; predvajanje kinematografskih predstav; snemanje, distribucija in predvajanje filmov in videofilmov; klubske storitve (za zabave ali za izobraževanje); nastopanje v živo; pro-stori za glasbene prireditve; storitve nočnih klubov; planira-nje družabnih prireditev; objavljanje besedil (razen reklam); informiranje o prireditvah; storitve časopisnih poročevalcev s področja glasbe in razvedrila; grafično oblikovanje reklamnih in oglasnih materialov; diskoteke; zabaviščne dejavnosti; storitve fan klubov in barmanstva; organiziranje glasbenih in zabavnih prireditev ter plesov, vključno z na-jemanjem glasbenikov, pevcev ter voditeljev; animacijske storitve; storitve na področju vodenja diskotek in zabavišč; organiziranje, izvajanje in upravljanje družabnih prireditev; oddajanje v najem prostorov za družabne in zabavnoglasbene nastope in prireditve; organiziranje razvedrilnih in glasbenih programov predvajanih v živo in v studiu; storitve najemanja in posredovanja glasbenikov, pevcev, animator-jev, barmanov, voditeljev diskotek, show programov in deejayev; arhiviranje zvočnih in/ali slikovnih materialov ter avtorskih del.

43: nudenje hrane in pijače; kavarne; kavarniški bifeji; oddajanje v najem dvoran za srečanja; priprava in strežba mešanih pijač; restavracije; samopostrežne restavracije; snack bari.

44: higienska in lepotilna nega; lepotilni saloni; frizerski saloni; manikiranje; masaža; optika; lekarniško svetovanje.

---

(210) **201770447** (220) 11.04.2017
(441) 31.07.2017

(731) Lepota Oblike, d.o.o.,
Šolska ulica 1, 8250 Brežice, SI

(540)

DOMINOCMS

(510,511)

09: avtomatski odzivniki, čipi (deli integriranih vezij), čitalnik črtnih kod, čitalniki (računalniška oprema), DNA čipi (zgradba digitalnega omrežja), električne naprave za daljinsko upravljanje proizvodnih procesov, elektronska peresa (za optično čitanje podatkov), elektronske beležnice, elektronske publikacije, elektronske etikete za proizvode, naložljive preko računalniške mreže (internet…), elektronske table za obvestila, fakturni stroji, fotografski aparati, hologrami, identifikacijske kartice, magnetne, mikroprocesorji, monitorji (terminali) (računalniška oprema), monitorji

(zasloni) (računalniški programi), navigacijski instrumenti, notesniki(osebni računalniki), operacijski sistemi (posneti), osebni računalniki (Lap top), programi za računalniške igre, računalniki, računalniške periferne enote, računalniški programi - programska oprema, protivlomne naprave, naložljiva preko računalniške mreže (internet…), prenosni telefoni, programi za računalniške igre, projekcijski zasloni, računalniški programi, registrirani, računalniški software, registriran, računalniški spomini, računalniški strojčki, stroji za obdelavo podatkov, skenerji (računalniška oprema), smart cards (kartice z integriranim vezjem), televizijski sprejemniki, video ekrani.

38: časovno omejen vstop v globalno računalniško mrežo (oddajanje), elektronska pošta, faksimilni prenos, informacije o telekomunikacijah, izposoja naprav za pošiljanje sporočil, kabelska televizija, klepetalnice (spletne), komuniciranje preko mobilne telefonije, komuniciranje preko računalniških terminalov, oddajanje radijskih programov, oddajanje televizijskih programov, oddajanje v najem časovno omejenega dostopa v globalno računalniško mrežo, oddajanje in najem modemov, oddajanje v najem telefaksnih naprav, oddajanje v najem telefonov, oddajanje v najem telekomunikacijske opreme, omogočanje dostopa do baz podatkov, omogočanje dostopa do globalne računalniške mreže, omogočanje spletnih klepetalnic, omogočanje telekomunikacijskih kanalov za storitve TV-prodaje, omogočanje telekomunikacijskih povezav z globalno računalniško mrežo, osebni klic (paging) (radijski, telefonski ali elektronska komunikacija druge vrste), posredovanje sporočil in slik, satelitsko prenašanje, storitve elektronskih oglasnih panojev (telekomunikacijske storitve), storitve zvočne pošte, telefonske storitve, telefonsko komuniciranje, telekomunikacijski kanali (omogočanje) za TV-prodajo, telekomunikacijsko usmerjanje in povezave, telekonferenčne storitve, teleks storitve, tiskovne agencije, zbiranje in distribucija novice.

42: arhitekturne dejavnosti, gradbeno svetovanje, grafično oblikovanje, industrijsko oblikovanje, inženirske storitve, izposoja računalnikov, kontrola kvalitete, konvertiranje podatkov iz fizične v elektronsko obliko, kopiranje računalniških programov, modno oblikovanje oblačil, načrtovanje in vzdrževanje spletnih strani za druge, načrtovanje konstrukcij, nudenje iskalnikov po internetu, oblikovanje (industrijsko), oblikovanje embalaže, oblikovanje notranjosti prostorov (interierov), oddajanje računalniške opreme v najem, oddajanje spletnih serverjev, podatkovna konverzija računalniških programov in podatkov (ne fizična), ponovna vzpostavitev računalniških podatkov, posodobitev računalniške opreme, potrjevanje (ugotavljanje) pristnosti umetniških del, projektiranje računalniških sistemov, projektne študije (tehniške), računalniška programska oprema (oblikovanje), računalniška programska oprema (posodobitev), računalniške sistemske analize, računalniško programiranje, raziskave in razvoj (za druge), raziskave na področju strojništva, storitve gostovanja na spletnem strežniku, storitve zaščite pred računalniškimi virusi, svetovanje na področju računalniške opreme, svetovanje na področju računalniške programske opreme, tehniške raziskave, urbano načrtovanje, vgraditev računalniške programske opreme, vzdrževanje računalniške programske opreme.

(210) **201770449** (220) 11.04.2017
(441) 31.07.2017

(731) MEDEX, živilska industrija, d.o.o., Linhartova cesta 49A, 1000 Ljubljana, SI

(740) dr. Jure Marn, univ.dipl.inž., univ.dipl.prav., Ljubljanska ulica 9, 2000 Maribor, SI

(531) 15.1; 27.5; 29.1

(540)

(591) črna, modra, bela, rumena

(510,511)

05: prehranska dopolnila, zlasti iz medu in čebeljih izdelkov; prehranska dopolnila za ljudi; farmacevtski in veterinarski proizvodi; vitaminski preparati; prehranski dodatki in dopolnila za humano rabo v medicinske in/ali terapevtske namene; preparati za zmanjševanje apetita v medicinske namene; toniki, ki jih obsega ta razred, vključno toniki na osnovi čebeljih pridelkov in zdravilnih zelišč; balzami za medicinsko uporabo; propolis (za medicinske namene); matični mleček (za medicinske namene); bonboni s primešanimi zdravilnimi učinkovinami; dietetična hrana, prirejena za medicinske namene; prečiščen med za medicinske in farmacevtske namene; mazila z dodatki medu, za medicinske namene; propolis kot prehranski dodatek; propolis za farmacevtske namene; propolis za medicinske namene; farmacevtski proizvodi ter higienski proizvodi za medicinske namene, v glavnem sestavljeni iz čebeljih proizvodov; propolis za medicinske in farmacevtske namene; propolis kot dietetični dodatek; dietetski proizvodi za medicinsko uporabo, v glavnem sestavljeni iz čebeljih proizvodov; hrana za dojenčke; sanitarni proizvodi za medicinske namene; dietetske snovi za medicinsko uporabo; obliži, obvezilni material; snovi za plombiranje zob in za zobne odtise; dezinfekcijska sredstva; pripravki za uničevanje škodljivcev, fungicidi, herbicidi; farmacevtski izdelki, pripravki, snovi; zdravila za ljudi; kemično-farmacevtski izdelki, pripravki, snovi; medicinski izdelki, pripravki in snovi.

30: med; naravni med; naravno zrel med; sladki namazi (med); med; ekološki med za človeško prehrano; gorčica; marinade; trdi bomboni; sladkarije (bonboni), sladke ploščice in žvečilni gumi; sladoled in mlečni sladoled; sladkor; propolis; sladila (naravna -); kava, čaj, kakao in kavni nadomestki; riž; tapioka, sago; moka in izdelki iz žitaric; kruh, pecivo in slaščice; sladoled; melasni sirup; kvas, pecilni prašek; sol; gorčica; kis, omake (začimba); začimbe; led.

35: prodaja na debelo in drobno blaga prehranska dopolnila, zlasti iz medu in čebeljih izdelkov, prehranska dopolnila za ljudi, prehranska dopolnila za živali, propolis kot prehranski dodatek, propolis za medicinske in farmacevtske namene, propolis kot dietetični dodatek, dietetski proizvodi za medicinsko

uporabo, v glavnem sestavljeni iz čebeljih proizvodov; prodaja na debelo in drobno blaga med, naravni med, naravno zrel med, sladki namazi (med), med, ekološki med za človeško prehrano, gorčica, marinade, trdi bomboni, sladkarije (bonboni), sladke ploščice in žvečilni gumi, sladoled in mlečni sladoled, sladkor, propolis, sladila (naravna -); oglasna dejavnost; vodenje komercialnih poslov; poslovna administracija; pisarniški posli.

(210) **201770450** (220) 11.04.2017
(441) 31.07.2017

(731) MEDEX, živilska industrija, d.o.o., Linhartova cesta 49A, 1000 Ljubljana, SI

(740) dr. Jure Marn, univ.dipl.inž., univ.dipl.prav., Ljubljanska ulica 9, 2000 Maribor, SI

(540)

Brusnifem

(510,511)

05: pijače za medicinske namene, namreč sirupi iz brusničnega soka kot prehranski dodatek za medicinske namene; hrana za dojenčke; farmacevtski in veterinarski proizvodi; sanitarni proizvodi za medicinske namene; dietetske snovi za medicinsko uporabo; obliži, obvezilni material; snovi za plombiranje zob in za zobne odtise; dezinfekcijska sredstva; pripravki za uničevanje škodljivcev, fungicidi, herbicidi; farmacevtski izdelki, pripravki, snovi; zdravila za ljudi; kemično-farmacevtski izdelki, pripravki, snovi; medicinski izdelki, pripravki in snovi.

29: konzervirano, zamrznjeno, sušeno ter kuhano sadje in/ali gozdni sadeži; prehranski dodatki (ne za medicinske namene) (ki jih ne zajemajo drugi razredi); meso, ribe, perutnina in divjačina; mesni ekstrakti; želeji, marmelade, kompoti; jajca, mleko in mlečni izdelki; jedilno olje in maščoba.

32: brezalkoholne pijače; sadne pijače in sadni sokovi; sirupi in drugi pripravki za proizvodnjo pijač; sirupi iz brusničnega soka kot prehransko dopolnilo.

35: prodaja na debelo in drobno blaga pijače za medicinske namene, namreč sirupi iz brusničnega soka kot prehranski dodatek za medicinske namene, hrana za dojenčke, farmacevtski in veterinarski proizvodi, sanitarni proizvodi za medicinske namene, dietetske snovi za medicinsko uporabo, hrana za dojenčke, obliži, obvezilni material, snovi za plombiranje zob in za zobne odtise, dezinfekcijska sredstva, pripravki za uničevanje škodljivcev, fungicidi, herbicidi, farmacevtski izdelki, pripravki, snovi, zdravila za ljudi, kemično-farmacevtski izdelki, pripravki, snovi, medicinski izdelki, pripravki in snovi; prodaja na debelo in drobno blaga konzervirano, zamrznjeno, sušeno ter kuhano sadje in/ali gozdni sadeži, prehranski dodatki (ne za medicinske namene) (ki jih ne zajemajo drugi razredi), meso, ribe, perutnina in divjačina, mesni ekstrakti, želeji, marmelade, kompoti, jajca, mleko in mlečni izdelki, jedilno olje in maščoba; prodaja na debelo in drobno blaga brezalkoholne pijače, sadne pijače in sadni sokovi, sirupi in drugi pripravki za proizvodnjo pijač, sirupi iz brusničnega soka kot prehransko dopolnilo ; oglasna dejavnost; vodenje komercialnih poslov; poslovna administracija; pisarniški posli.

(210) **201770456** (220) 12.04.2017
(441) 31.07.2017

(731) Ograje Kočevar d.o.o., Tovarniška cesta 11c, 3312 Prebold, SI

(740) ITEM d.o.o. Zastopniška pisarna za patente in blagovne znamke, Resljeva 16, 1000 Ljubljana, SI

(540)

KOČEVAR

(510,511)

06: navadne kovine in njihove zlitine; kovinski gradbeni materiali; prenosne kovinske zgradbe; kovinski materiali za železniške tračnice; neelektrični kovinski kabli in žice; ključavničarski izdelki in drobni kovinski predmeti; kovinske cevi; trezorji; rude; palice za kovinske ograje; varovalne kovinske ograje; kovinski okvirji za ograje in vrata; nosilci iz kovine; okovje za kovinska vrata; tečaji iz kovine (za okna in vrata); kovinski tekači za drsna vrata; trkala za vhodna vrata; vrata iz kovine; drsna kovinska vrata; zapirala za vrata (neelektrična); železni deli za vrata; odpiralne naprave za vrata (neelektrične); kovinski stebri; kovinske rešetke; žična vrv; kovinske opore; kovinski okvirji za gradbeništvo; panelne ograje; mrežne ograje (kovinske); cevne ograje; ograje iz perforirane pločevine; kovinske ograje iz ukrivljenih ali ravnih palic; enokrilna kovinska vrata; dvokrilna kovinska vrata; vrata iz kovinskih palic; samonosilna in drsna kovinska vrata, vrtljiva kovinska vrata; kovinski oporniki za ograje in vrata; kovinske palisade; kovinske kljuke za vrata; kovinske ključavnice; kovinske zaskočne ključavnice.

19: nekovinski gradbeni materiali; nekovinske toge cevi za gradbeništvo; asfalt, smola in bitumen; prenosne nekovinske zgradbe; nekovinski spomeniki; ograje, ne iz kovine; varovalne ograje, ne iz kovine; kamnite ograje; nekovinske mrežne ograje; nekovinske cevne ograje; lesene ograje; krilna vrata, ne iz kovine; nadpražniki (okna, vrata), ne iz kovine; vrata, ne iz kovine; steklena vrata; lesena vrata; vrtljiva vrata, ne iz kovine; betonske ograje; betonski nosilci; betonski stebri; betonski okvirji za ograje in vrata; lesene ograje in vrata; leseni stebri; okvirji za ograjo in vrata, ne iz kovine; steklene ograje in vrata; oporniki za ograje in vrata, ne iz kovine; palisade, ne iz kovine; vratni paneli, ne iz kovine; dvokrilna vrata, ne iz kovine; samonosilna in drsna vrata, ne iz kovine, vrtljiva vrata, ne iz kovine.

20: pohištvo, ogledala, okvirji za slike; neobdelana ali delno obdelana kost, roževina, slonovina, ribja kost ali biserna matica; školjke; morska pena; rumeni jantar; kljuke za vrata, nekovinske; okovje za vrata, nekovinsko; tečaji za vrata, nekovinski; zapahi za vrata, nekovinski; ključavnice nekovinske; zaskočne ključavnice, nekovinske.

35: oglasna dejavnost; vodenje komercialnih poslov; poslovna administracija; pisarniški posli; oglaševanje in prodaja na debelo in drobno, vključno s prodajo preko speta izdelkov, naštetih v tem seznamu v razredih 6, 19 in 20.

37: gradbeništvo; popravila in storitve v zvezi z montažo izdelkov, naštetih v tem seznamu v razredih 6, 19 in 20; montaža ograj ter ograjnih elementov; montaža vrat ter vratnih elementov; montaža pesjakov; montaža ograj na zajetjih; betoniranje stebrov za ograje in vrata.

(210) **201770457** (220) 12.04.2017
(441) 31.07.2017

(731) DRAŽ,
Uriskova ulica 23, 3320 Velenje, SI

(540)

DRAŽ

(510,511)

14: bižuterija; broške (nakit); imitacija nakita; izdelki iz imitacij nakita; modni nakit; naglavni nakit; nakit, ki se nosi na telesu; nakit za čevlje; nakit za klobuke; ogrlice; okraski (nakit); okraski za čevlje iz žlahtnih kovin; okraski za oblačila v obliki nakita; okrasne broške (nakit); okrasni izdelki za osebno uporabo (bižuterija ali nakit); uhani; verižice (nakit); viseč nakit; zapestnice; okraski za oblačila iz plemenitih kovin; šatulje za nakit; škatle za ure (po meri); škatlica za nakit (skrinjica); zavojčki za shranjevanje zlatarskih izdelkov in nakita.

18: dežniki; sončniki; denarnice; kovčki; mošnjički; nakupovalne torbe; nosilne torbe; potovalke; potovalne torbe; torbe; umetno krzno; umetno usnje; jermena iz imitacije usnja; oblačila za hišne živali; oblačila za pse; oblačila za živali; obuvala za pse; odeje za živali; ovratnice za hišne ljubljenčke; pasje ovratnice; pasji povodci; plaščki za muce; plaščki za pse; pentlje za hišne ljubljenčke; parke za pse; ovratnice za živali; nagobčniki.

25: oblačila; obutev; pokrivala.

42: grafično oblikovanje; grafično oblikovanje za kompilacijo spletnih strani na internetu; grafično umetniško oblikovanje; industrijsko in grafično oblikovanje; industrijsko oblikovanje; izdelava domačih spletnih strani za druge; informacijske storitve v zvezi s skladnostjo barv, opreme za notranje oblikovanje; informacijske storitve v zvezi s kombinacijami barv, barv in opremo za zunanji dizajn; informacijske storitve v zvezi s kombinacijo barv, barv in opreme za notranji dizajn; komercialno umetniško oblikovanje; kreiranje oblačil; modno oblikovanje oblačil; nudenje informacij na področju oblikovanja izdelka; oblikovalske in svetovalne storitve za opremljanje trgovin; oblikovalske storitve po meri; oblikovalske storitve za razstave; oblikovalsko svetovanje; oblikovanje dodatkov za oblačila; oblikovanje embalaže; oblikovanje (industrijsko); oblikovanje klobukov; oblikovanje in razvoj novih izdelkov; oblikovanje in izdelava spletnih strani za druge; oblikovanje domačih in spletnih strani; oblikovanje modnih dodatkov; oblikovanje notranjosti prostorov (interierov); oblikovanje izdelkov; oblikovanje novih izdelkov; oblikovanje oblačil; oblikovanje oblačil, obutve in pokrival; oblikovanje oblek; oblikovanje prizorišč za gledališka podjetja; oblikovanje preprog; oblikovanje rolet; oblikovanje ročnih ur; oblikovanje spletnih strani; oblikovanje tiskanega materiala; oblikovanje trgovin; oblikovanje umetniških del; oblikovanje vizitk; oblikovanje vzorcev; oblikovanje za druge na področju oblačil; oblikovanje zaves; raziskave v zvezi z oblikovanjem; razvoj in oblikovanje nosilcev digitalnega zvoka in slik; računalniško podprto grafično oblikovanje; računalniško podprto oblikovanje proizvodnih postopkov; storitve modnih oblikovalcev; storitve kreiranja oblačil; storitve notranjega in zunanjega oblikovanja; storitve notranjega opremljanja ter informacijske in svetovalne storitve v zvezi z navedenim; storitve oblikovanja embalaže; storitve oblikovanja in ustvarjanja spletnih strani; storitve oblikovanja industrijske embalaže; storitve oblikovanja izdelkov; storitve oblikovanja nakita; storitve oblikovanja oblačil; storitve oblikovanja obutve; storitve oblikovanja tekstila za opremo motornih vozil; storitve oblikovanja v zvezi z notranjo dekoracijo za dom; storitve oblikovanja v zvezi z notranjo dekoracijo za pisarne; storitve oblikovanja v zvezi z stanovanjskimi nepremičninami; storitve oblikovanja v zvezi z notranjo opremo za trgovine; storitve tekstilnega oblikovanja; strokovno svetovanje na področju industrijskega oblikovanja; strokovno svetovanje v zvezi z oblikovanjem notranjega pohištva; svetovalne storitve v zvezi z industrijskim oblikovanjem; svetovalne storitve v zvezi z modnim oblikovanjem; svetovalne storitve z zvezi z notranjim oblikovanjem; svetovanje pri notranji dekoraciji; svetovanje pri oblikovanju spletnih strani; svetovanje v zvezi z izbiro zaves (notranje oblikovanje); svetovanje v zvezi z oblikovanjem embalaže; svetovanje v zvezi z oblikovanjem; upodabljanje računalniških grafik (storitve digitalnega slikanja); vizualno oblikovanje; zagotavljanje informacij o storitvah modnega oblikovanja.

(210) **201770461** (220) 14.04.2017
(441) 31.07.2017

(731) Polona Cerjak Brod s.p.,
Bukošek 69, 8250 Brežice, SI

(540)

PRI JERNEJU

(510,511)

31: poljedelski, vrtnarski, gozdarski proizvodi in semensko zrnje, ki jih ne obsegajo drugi razredi; žive živali; sveže sadje in zelenjava; semena, naravne rastline in sveže cvetje; živalska krmila, slad; semena za kmetijstvo; poljedelstvo, sadjarstvo, zelenjavarstvo, vinogradništvo, cvetličarstvo, gozdarstvo in vrtnarstvo; olive, sveže; oljna pogača za krmljenje živine; oreščki, razne vrste (plodovi); perutnina za vzrejo; perutnina, živa; pesa, razne vrste; pomaranče; poper, rastlina; por; proizvodi za nesnice; proteini za živalsko prehrano; pšenica; ptičja hrana; rabarbara; raki, živi; rastline; rastline, suhe, za dekoracijo; ribe, žive; ribiške vabe, žive; ribja moka za živalsko prehrano; ribje ikre; riž nepredelan; riževa moka za krmo; rože, naravne; rože, suhe za dekoracijo; rožičevo zrnje za živalsko prehrano; rožiči; rožne čebulice; rožni grmi; rž, sadike; sadje, sveže; seno; sezam; sipine kosti za ptiče; slad za kuhanje in destilacijo; sladkorni trs; sladkovodni raki, živi; slama za krmo; slamnati drobir za pokrivanje; sol za živino; stelja iz slame; stranski produkti pri predelavi žitaric, za živalsko prehrano; surova pluta; surovo lubje; sviloprejke; šota za steljo; trata, naravna; tropine; užitna žvečila za živali; venci iz svežih rož; vinska trta; vrtna zelišča, sveža; vzrejna živina; zelena solata; zelenjava, sveža; zrnje za živalsko prehrano; zrnje žitaric; zrnje žitaric, nepredelano; zrnje žitaric, za seme; živali, žive; živalska stelja (razni materiali za pripravo stelje).

33: vina; alkoholne pijače (razen piva); alkoholne esence; alkoholne pijače (žgane); alkoholne pijače, razen piva; alkoholne sadne pijače; alkoholni ekstrakti; aperitivi; arak (žganje iz riža ali slad. trsa, ki ga izdelujejo na vzhodu); curacao (liker iz lupin grenkih pomaranč);

češnjevo žganje; digestivi (likerji in alkoh. pijače, ki pospešujejo prebavo); gin (vrsta sladkanega brinovca); grenčice; hruškov mošt (zavret); jabolčni mošt (zavret); janežev liker; janeževec (liker); koktajli; likerji; medica; metin liker; riževo žganje; rum; sadni ekstrakti, alkoholni; sake (japonsko riževo žganje); vinjak (vinsko žganje); vino iz tropin; viski; vodka; žgane pijače (narejene z destilacijo).

43: gostinstvo, nudenje hrane in pijače; nudenje začasne nastanitve; izposoja mobilnih bivališč; oddajanje prostorov za začasno bivanje; oddajanje v najem dvoran za srečanja; oddajanje v najem stolov, miz, namiznega perila, steklenine; oddajanje v najem šotorov; oskrba s hrano (catering); otroške jasli; penzioni; penzionske rezervacije; priprava in strežba mešanih pijač; prostor za taborjenje (dano v uporabo); restavracije, rezervacije (za začasno bivanje); samopostrežne restavracije; snack bari; starostni domovi; storitve počitniških kampov; turistični domovi; storitve turistične kmetije.

(210) **201770467** (220) 18.04.2017
(441) 31.07.2017

(731) NIHON NOHYAKU CO., LTD.,
19-8, Kyobashi 1-chome, Chuo-Ku,, Tokyo, JP

(740) ITEM d.o.o.
Zastopniška pisarna za patente in blagovne znamke,
Resljeva 16, 1000 Ljubljana, SI

(540)

MONCUT

(510,511)

05: insekticidi za kmetijske namene; insekticidi; herbicidi; uničevalci plevela; fungicidi za kmetijske namene; fungicidi; preparati za sterilizacijo; sredstva proti zajedavcem; pripravki za uničevanje škodljivcev; akaricidi; razkužila za higienske namene; farmacevtski pripravki za kmetijske namene.

(210) **201770483** (220) 21.04.2017
(441) 31.07.2017

(731) PRO PLUS D.O.O.,
KRANJČEVA 26, 1521 LJUBLJANA, SI

(531) 26.4; 27.5; 29.1

(540)

(591) neonsko roza, živo rumena, neonsko turkizno modra, rumena

(510,511)

16: papir in lepenka, ki jih ne obsegajo drugi razredi; tiskarski izdelki; knjigoveški material; fotografije; pisarniški material; lepila za pisarniški material ali za gospodinjstvo; potrebščine za umetnike; čopiči; pisalni stroji in pisarniški pribor (razen pohištva); material za učenje ali poučevanje (razen aparatov); zavijalni materiali iz umetnih snovi (ki jih ne obsegajo drugi razredi); tiskarske črke; klišeji.

35: oglasna in poslovna dejavnost, storitve s področja reklam in ekonomske propagande, posredovanje na področju izvoza in uvoza, poslovno posredovanje za tretje, vodenje komercialne in poslovne administracije, pisarniški posli, računovodske in knjigovodske storitve in profesionalno poslovno svetovanje, raziskave tržišča in študije trženja, izdelava poslovnih študij, analiz ter investicijskih elaboratov, posredovanje pri izbiri kadrov, tipkanje in fotokopiranje, oddajanje v najem pisarniških strojev in aparatov, izposoja oglasnih desk, izposoja električnih pisalnih strojev, aranžiranje izložb in sejemskih stojnic, postavitev klasičnih in elektronskih reklamnih panojev in transparentov in postavitev reklamnih razglasnih sistemov, obešanje reklamnih zastav.

38: telekomunikacijske storitve, oddajanje preko televizije, kabelske televizije in radia, komunikacije preko telegramov, preko računalniških terminalov, elektronska pošta, oddajanje telefaksov, pošiljanje sporočil, oddajanje v najem aparatov za oddajanje in sprejem sporočil, storitve s področja paginga, pošiljanje telegramov, storitve s področja oddajanja in sprejemanja teleksov, posredovanje informacij o telekomunikacijah, storitve s področja brzojavov, distribucija novic.

41: pouk in razvedrilo, storitve zabavnih parkov, treniranje živali, organiziranje in izvajanje kolokvijev, konferenc, kongresov, seminarjev in simpozijev, storitve avto-knjižnic, izdajanje knjig, storitve športnih kampov, casinojev; organizacija cirkusov in tekmovanj, storitve diskotek, izobraževalne informacije, izobraževalni izpiti, posojanje knjig, muzejske razstave, storitve glasbenih dvoran, šol za medicinske sestre, organizacija zabav in športnih prireditev, predstav, načrtovanje zabav, vodenje in organizacija iger na srečo, izdajanje videokaset, dajanje v najem radijskih in TV sprejemnikov, video rekorderjev, avdio snemalnih naprav, kino projektorjev, filmov, izposoja športne potapljaške opreme, športne opreme, poučevanje, izvajanje pouka, storitve živalskih vrtov; novinarske storitve časopisnih poročevalcev.

42: priprava tehnične dokumentacije in tehnična svetovalna služba, izposoja računalniških programov, inženiring, projektiranje, meritve, testiranje, tehnično-tehnološko svetovanje pri gradnji objektov, naprav in postrojev v energetski industriji in transportu ter drugih tehnoloških procesih, študije, raziskave in razvoj za druge, ki niso obsežene z drugimi razredi, računalniško programiranje, svetovanje na področju računalniške in strojne opreme, načrtovanje in obnavljanje računalniške programske opreme; leasing računalniške strojne in programske opreme.

(210) **201770484** (220) 21.04.2017
(441) 31.07.2017

(731) PRO PLUS D.O.O.,
Kranjčeva 26, 1521 Ljubljana, SI

(540)

Avto karaoke

(510,511)

16: papir in lepenka, ki jih ne obsegajo drugi razredi; tiskarski izdelki; knjigoveški material; fotografije; pisarniški material; lepila za pisarniški material ali za gospodinjstvo; potrebščine za umetnike; čopiči; pisalni stroji in pisarniški pribor (razen pohištva); material za učenje ali poučevanje (razen aparatov); zavijalni materiali iz umetnih snovi (ki jih ne obsegajo drugi razredi); tiskarske črke; klišeji.

35: oglasna in poslovna dejavnost, storitve s področja reklam in ekonomske propagande, posredovanje na področju izvoza in uvoza, poslovno posredovanje za tretje, vodenje komercialne in poslovne administracije, pisarniški posli, računovodske in knjigovodske storitve in profesionalno poslovno svetovanje, raziskave tržišča in študije trženja, izdelava poslovnih študij, analiz ter investicijskih elaboratov, posredovanje pri izbiri kadrov, tipkanje in fotokopiranje, oddajanje v najem pisarniških strojev in aparatov, izposoja oglasnih desk, izposoja električnih pisalnih strojev, aranžiranje izložb in sejemskih stojnic, postavitev klasičnih in elektronskih reklamnih panojev in transparentov in postavitev reklamnih razglasnih sistemov, obešanje reklamnih zastav.

38: telekomunikacijske storitve, oddajanje preko televizije, kabelske televizije in radia, komunikacije preko telegramov, preko računalniških terminalov, elektronska pošta, oddajanje telefaksov, pošiljanje sporočil, oddajanje v najem aparatov za oddajanje in sprejem sporočil, storitve s področja paginga, pošiljanje telegramov, storitve s področja oddajanja in sprejemanja teleksov, posredovanje informacij o telekomunikacijah, storitve s področja brzojavov, distribucija novic.

41: pouk in razvedrilo, storitve zabavnih parkov, treniranje živali, organiziranje in izvajanje kolokvijev, konferenc, kongresov, seminarjev in simpozijev, storitve avto-knjižnic, izdajanje knjig, storitve športnih kampov, casinojev; organizacija cirkusov in tekmovanj, storitve diskotek, izobraževalne informacije, izobraževalni izpiti, posojanje knjig, muzejske razstave, storitve glasbenih dvoran, šol za medicinske sestre, organizacija zabav in športnih prireditev, predstav, načrtovanje zabav, vodenje in organizacija iger na srečo, izdajanje videokaset, dajanje v najem radijskih in TV sprejemnikov, video rekorderjev, avdio snemalnih naprav, kino projektorjev, filmov, izposoja športne potapljaške opreme, športne opreme, poučevanje, izvajanje pouka, storitve živalskih vrtov; novinarske storitve časopisnih poročevalcev.

42: priprava tehnične dokumentacije in tehnična svetovalna služba, izposoja računalniških programov, inženiring, projektiranje, meritve, testiranje, tehnično-tehnološko svetovanje pri gradnji objektov, naprav in postrojev v energetski industriji in transportu ter drugih tehnoloških procesih, študije, raziskave in razvoj za druge, ki niso obsežene z drugimi razredi, računalniško programiranje, svetovanje na področju računalniške in strojne opreme, načrtovanje in obnavljanje računalniške programske opreme; leasing računalniške strojne in programske opreme.

(210) **201770486** (220) 24.04.2017
(441) 31.07.2017

(731) LAJF d.o.o.,
Železniška ulica 5, 4248 Lesce, SI

(531) 26.5; 27.5; 29.1

(540)

(591) oranžna, bela

(510,511)

39: prirejanje turističnih potovanj; prirejanje izletov; potovalne rezervacije.

41: počitniški tabori organizacija športnih tekmovanj; planiranje družabnih prireditev; izposoja športne opreme (razen vozil); športni tabori; vodenje izletov.

43: oskrba s hrano (catering); hotelske rezervacije.

(210) **201770493** (220) 25.04.2017
(441) 31.07.2017

(731) RADENSKA, družba za polnitev mineralnih voda in brezalkoholnih pijač, d.o.o.,
Boračeva 37, 9252 Radenci, SI

(740) dr. Jure Marn, univ.dipl.inž., univ.dipl.prav.,
Ljubljanska ulica 9, 2000 Maribor, SI

(531) 2.9; 27.5; 27.7; 29.1

(540)

(591) zelena, rdeča, bela

(510,511)

30: ledeni čaj, ledeni čaj z dodatkom sadnega sirupa, čaj, pijače na osnovi čaja; napitki z okusom čokolade; kakao, sladkor, riž, tapioka, sago; moka in izdelki iz žitaric, kruh, pecivo in slaščice, sladoled; med, melasni sirup, sirupi; kvas, pecilni prašek; sol, gorčica; kis, omake (začimbe), dišave začimbe; sladoled.

32: namizne vode; pitna voda; gazirana voda; studenčnica; mineralna voda; limonade; aromatizirane pijače na osnovi mineralne vode, pitne vode, namizne vode, gazirane vode, vode iz izvirov, sodavice iz sadja ali ekstraktov sadja; pijače z okusom sadja; sadni sokovi; nektari; brezalkoholne pijače; sirupi in drugi preparati za pripravo brezalkoholnih pijač; piva; mešanice svetlega in temnega piva; brezalkoholno pivo; pivo z nižjo vsebnostjo kalorij in alkohola; hmeljni napitki; mešanice piva s sadnimi sokovi, sadnimi ekstrakti in/ali z okusom po sadju; mešanica navadnega piva in ingverjevega piva ali limonade; mešanice piva in brezalkoholnih pijač, razen pijač, ki vsebujejo kavo.

39: storitve polnjenja, pakiranja in skladiščenja pijač, zlasti brezalkoholnih pijač, mineralnih vod, pitnih vod, vod z dodatki, namiznih vod, sodavic, sokov, mešanic piv in sokov, piv, mešanice, piv, piv vseh vrst, alkoholnih pijač.

(210) **201770494** (220) 28.09.2016
(441) 31.07.2017

(731) MEILLEUTAUX,
36 rue de Saint-Petersburg, 75008 Paris, FR

(740) Patentna pisarna d.o.o.,
Čopova 14, p.p. 1725, 1001 Ljubljana, SI

(540)

preferate

(510,511)

35: vodenje komercialnih poslov; poslovna administracija; svetovanje s področja poslovne organizacije in vodenja; strokovno poslovno svetovanje; strokovnjaki za poslovno učinkovitost; informacije s področja ekonomskih napovedi; vodenje raunalniških datotek; organizacija razstav za komercialne ali reklamne namene; oglasna dejavnost; spletno oglaševanje preko računalniškega omrežja; neposredno oglaševanje po pošti (letaki, prospekti, tiskovine, vzorci); objavljanje reklamnih besedil; oddajanje oglasnih površin v najem; razširjanje reklamnih oglasov.

36: zavarovalniške storitve; finančne storitve; denarni posli; bančništvo; posli v zvezi s posredovanjem nepremičnin; cenitev nepremičnin; davčne ocene; finančno vrednotenje; storitve financiranja in investiranja; svetovanje v zvezi s financiranjem; finančna analiza; vzajemni skladi in kapitalske investicije; finančno informiranje; zavarovalniško informiranje; informacije v zvezi z nepremičninami; finančno svetovanje; zavarovalniško svetovanje; nepremičninsko svetovanje; investiranje sredstev; borzno posredništvo; finančno posredništvo; zavarovalno posredništvo; posredništvo na področju posojil za nepremičnine.

42: namestitev, vzdrževanje, posodabljanje ali najem računalniške programske opreme; računalniško programiranje; svetovalne in strokovne storitve v zvezi z računalniško programsko opremo; nudenje informacij v zvezi z računalniško programsko opremo.

(210) **201770502** (220) 25.04.2017
(441) 31.07.2017

(731) MEDEX, živilska industrija, d.o.o.,
Linhartova cesta 49A, 1000 Ljubljana, SI

(740) dr. Jure Marn, univ.dipl.inž., univ.dipl.prav.,
Ljubljanska ulica 9, 2000 Maribor, SI

(540)

MEDEX

(510,511)

03: mila; parfumerijski izdelki; eterična olja; kozmetična sredstva; losioni za lase; sredstva za čiščenje zob; kozmetične kreme; kozmetična sredstva za nego kože; losioni za kozmetične namene; pomade za kozmetične namene; s kozmetičnimi losioni prepojeni robčki; kozmetični pripravki za sončenje; vazelina za kozmetične namene; čistilno mleko za toaletne namene; lepotne maske; deodoranti za osebno rabo (parfumerijski proizvodi); ličila; kozmetični pripravki za kopeli; kopalne soli, razen za medicinske namene; šamponi; depilacijska sredstva; depilacijski vosek; pripravki za beljenje in druge snovi za pranje; pripravki za čiščenje, poliranje, razmaščevanje in brušenje; sredstva za nego usnja; loščila za tla in pohištvo; parketni vosek.

05: vitaminski preparati; prehranski dodatki in dopolnila za humano rabo v medicinske in/ali terapevtske namene; preparati za zmanjševanje apetita v medicinske namene; toniki, ki jih obsega ta razred, vključno toniki na osnovi čebeljih pridelkov in zdravilnih zelišč; balzami za medicinsko uporabo; propolis (za medicinske namene); matični mleček (za medicinske namene); bonboni s primešanimi zdravilnimi učinkovinami; dietetična hrana, prirejena za medicinske namene; prečiščen med za medicinske in farmacevtske namene; mazila z dodatki medu, za medicinske namene.

29: pelod (cvetni prah) za prehrano; prehranski dodatki in dopolnila, ki jih ne obsegajo drugi razredi; konzervirano, zamrznjeno, sušeno ter kuhano sadje in zelenjava; želeji; marmelade; kompoti.

30: med; med s suhim sadjem; med z oreščki; moka in izdelki iz žitaric; kruh; pecivo; čajno pecivo; medenjaki; slaščice; bonboni; propolis za človeško prehrano; matični mleček za človeško prehrano; namazi na osnovi medu.

31: žive živali; čebele.

32: mineralne vode in sodavice ter druge brezalkoholne pijače; sadne pijače in sadni sokovi; sirupi in drugi pripravki za proizvodnjo pijač; zelenjavni sokovi, pijače.

33: alkoholne pijače (razen piva); medica; likerji na osnovi medu.

35: oglasna dejavnost; vodenje komercialnih poslov; poslovna administracija; pisarniški posli; distribucija vzorcev; objavljanje reklamnih besedil; oglaševanje po računalniški mreži; organizacija razstav za komercialne ali reklamne namene; organiziranje trgovinskih sejmov za komercialne ali reklamne namene; tržne raziskave; trženje in prodaja na debelo in drobno naslednjega blaga: mil, parfumerijskih izdelkov, eteričnih olj, kozmetičnih sredstev, losionov za lase, sredstev za čiščenje zob, kozmetičnih krem, kozmetičnih sredstev

za nego kože, losionov za kozmetične namene, pomad za kozmetične namene, s kozmetičnimi losioni prepojenih robčkov, kozmetičnih pripravkov za sončenje, vazelina za kozmetične namene, čistilnega mleka za toaletne namene, lepotnih mask, deodorantov za osebno rabo, ličil, kozmetičnih pripravkov za kopeli, kopalnih soli, šamponov, depilacijskih sredstev, depilacijskega voska, pripravkov za beljenje in drugih snovi za pranje, pripravkov za čiščenje, poliranje, razmaščevanje in brušenje, sredstev za nego usnja, loščil za tla in pohištvo, parketnega voska, vitaminskih preparatov, prehranskih dodatkov in dopolnil za humano rabo v medicinske in/ali terapevtske namene, preparatov za zmanjševanje apetita v medicinske namene, tonikov, vključno tonikov na osnovi čebeljih pridelkov in zdravilnih zelišč, balzamov za medicinsko uporabo, propolisa (za medicinske namene), matičnega mlečka (za medicinske namene), bonbonov s primešanimi zdravilnimi učinkovinami, dietetične hrane, prirejene za medicinske namene, prečiščenega medu za medicinske in farmacevtske namene, mazil z dodatki medu za medicinske namene, peloda (cvetnega prahu) za prehrano, prehranskih dodatkov in dopolnil, konzerviranega, zamrznjenega, sušenega ter kuhanega sadja in zelenjave, želejev, marmelad, kompotov, medu, medu s suhim sadjem, medu z oreščki, moke in izdelkov iz žitaric, kruha, peciva, čajnega peciva, medenjakov, slaščic, bonbonov, propolisa za človeško prehrano, matičnega mlečka za človeško prehrano, namazov na osnovi medu, živih živali, čebel, mineralnih vod in sodavic ter drugih brezalkoholnih pijač, sadnih pijač in sadnih sokov, sirupov in drugih pripravkov za proizvodnjo pijač, zelenjavnih sokov in pijač, alkoholnih pijač, medice, likerjev na osnovi medu, vključno on-line preko računalniškega omrežja (storitve e-trgovine).

---

(210) **201770505** (220) 22.06.2017
(441) 31.07.2017

(731) TIM INTERNATIONAL D.O.O.,
KRIŽ 263, 6210 SEŽANA, SI

(531) 11.3; 26.4; 27.5; 29.1

(540)

(591) bela, rjava, črna

(510,511)

30: kava kot napitek, sladice, sladoled, sendviči.

43: strežba hrane in pijače za goste v barih, kavarnah in restavracijah.

---

(210) **201770543** (220) 03.05.2017
(441) 31.07.2017

(731) Marko Cedilnik,
Tacenska cesta 125A, 1133 Ljubljana - Brod, SI

(531) 26.1; 27.5; 29.1

(540)

(591) be-zelena, opti-modra

(510,511)

09: elektronske beležnice; elektronske etikete za proizvode; elektronske publikacije, naložljive preko računalniške mreže (internet…); računalniki; računalniški programi - programska oprema, naložljiva preko računalniške mreže (internet…); računalniški programi, registrirani; računalniški software, registriran; aparati za snemanje, prenos in reprodukcijo zvoka in slike; magnetni nosilci zapisov, zvočne plošče; CD-ji; DVDji in ostali zvočni mediji; oprema za obdelavo informacij in računalniki; USB ključki; vmesniki (za računalnike).

16: fotografije (tiskane); časopisi; beležnice; koledarji; nalivna peresa; pečati; pisarniški pripomočki, razen pohištva; plakati iz papirja ali lepenke; ovitki za dokumente; tiskarske črke; tiskarske pisave simboli (številke in črke); tiskovine; učna sredstva (razen naprav); voščilnice; slike, fotografije uokvirjene ali neuokvirjene; zvezki za pisanje ali risanje.

35: administrativna obdelava nakupnih naročil; administrativne storitve; agencije za poslovne informacije; iskanje podatkov v računalniških datotekah (za druge); izbiranje in vnašanje podatkov v računalniške baze; izpopolnjevanje reklamnega gradiva; neposredno reklamno oglaševanje po pošti; licitiranje; objavljanje reklamnih besedil; oblikovanje besedil; oddajanje propagandnih sredstev v najem; oddajanje oglaševalskega prostora v komunikacijskih medijih; oglaševanje po računalniški mreži; organizacija razstav za komercialne ali reklamne namene; organiziranje trgovinskih sejmov za komercialne ali reklamne namene; pisanje reklamnih tekstov; poslovne informacije; poslovne informacije in nasveti za potrošnike; poslovne poizvedbe; poslovne raziskave; poslovne raziskave, poizvedbe; poslovno organizacijsko svetovanje; pospeševanje prodaje (za druge); predstavitev blaga v komunikacijskih medijih (prodaja na drobno); prikazi (demonstracije) izdelkov; priprava sporočil za javnost; raziskovanje in zbiranje podatkov iz medijev; razširjanje reklamnih materialov; reklamiranje; reklamiranje po pošti; reklamne storitve; reklamno oglaševanje po radiu; reklamno oglaševanje po televiziji; sestavljanje statistik; sistemiziranje informacij v računalniške baze; sprejemanje telefonskih klicev (za odsotne naročnike); storitve TV trženja; strokovno poslovno svetovanje; stroškovno - cenovne analize; svetovalne storitve s področja poslovnega vodenja; trženje (marketing); tržne študije; tržne raziskave.

38: elektronska pošta; klepetalnice (spletne); komuniciranje preko mobilne telefonije; komuniciranje preko računalniških terminalov; komunikacije po mreži optičnih vlaken; omogočanje dostopa do baz podatkov; omogočanje spletnih klepetalnic; posredovanje sporočil; prenos digitalnih datotek; računalniško podprto prenašanje sporočil in slik; telefonske storitve; telefonsko komuniciranje; zbiranje in distribucija novic; storitve elektronskih oglasnih panojev (telekomunikacijske storitve).

41: fotografiranje; fotografske reportaže; dopisno izobraževanje; objavljanje besedil (razen reklam); objavljanje knjig; informiranje o izobraževanju; informiranje o prireditvah; storitve agencij za prodajo kart (razvedrilo); usposabljanje (coaching); nastopanje v živo; organizacija kulturnih ali izobraževalnih razstav; organizacija in izvedba seminarjev; objavljanje elektronskih knjig in revij na računalniški mreži organizacija in vodenje konferenc; organizacija in vodenje kongresov; organiziranje in vodenje učnih delavnic; organizacija tekmovanj (zabavnih in izobraževalnih); organiziranje in vodenje učnih delavnic (šolanje); pisanje nereklamnih tekstov; planiranje družabnih prireditev; praktično izpopolnjevanje (predstavitve); objavljanje knjig; nudenje on-line elektronskih publikacij (ki jih ni mogoče naložiti preko računalniške mreže); prirejanje in vodenje izobraževalnih forumov v živo.

42: svetovanje na področju varčevanja z energijo; digitalizacija dokumentov (skeniranje); računalniške sistemske analize; računalniško programiranje grafično oblikovanje; oblikovanje embalaže; konvertiranje podatkov ali dokumentov iz fizične v elektronsko obliko; oddajanje spletnih serverjev; podatkovna konverzija računalniških programov in podatkov; ponovna vzpostavitev računalniških podatkov; svetovanje na področju računalniške programske opreme.

---

(210) **201770547** (220) 20.03.2014
(441) 31.07.2017

(731) Sanofi Aventis Deutschland GmbH,
Bruningstrasse 50, 65926 Frankfurt am Main, DE

(740) Patentna pisarna d.o.o.,
Čopova 14, p.p. 1725, 1001 Ljubljana, SI

(540)

BUSCOMINT

(510,511)

05: farmacevtski pripravki.

---

(210) **201770563** (220) 08.05.2017
(441) 31.07.2017

(731) Peter Polič, Morova ulica 9, 6310 Izola, SI

(740) Mitja Lamut, odvetnik,
Pražakova 10, 1000 Ljubljana, SI

(531) 5.7; 27.5

(540)

POSESTVO POLIČ
TRUŠKE

(510,511)

31: drevesa; droži (usedlina v vinu po končanem vrenju); grozdje, sveže; jagode, razne vrste, sveže; rože, naravne; sadje, sveže; vinska trta; zelenjava, sveža.

32: aperitivi, brezalkoholni; brezalkoholni mošt; esence za izdelavo pijač; koktajli, brezalkoholni; mošt; namizne vode; nealkoholne pijače; nealkoholne pijače iz sadnih sokov; sadni ekstrakti, nealkoholni; sadni nektar (brezalkoholni); sadni sokovi; sirupi za pijače; voda (pitna); zelenjavni sokovi, pijače.

33: alkoholne esence; alkoholne pijače (žgane); alkoholne pijače, razen piva; alkoholne sadne pijače; aperitivi; digestivi (likerji in alkoholne pijače); gin; grenčice; likerji; sadni ekstrakti, alkoholni; vina; vinjak (vinsko žganje); vino iz tropin; zmešane alkoholne pijače, ki niso na osnovi piva; žgane pijače (narejene z destilacijo).

---

(210) **201770565** (220) 08.05.2017
(441) 31.07.2017

(731) JADRAN - GALENSKI LABORATORIJ d.d.,
Svilno 20, 51000 Rijeka, HR

(740) Marjan Pipan, inž. el.,
Kotnikova 5, 1000 Ljubljana, SI

(540)

GINGERMINA

(510,511)

05: bonboni s primešanimi zdravilnimi učinkovinami; digestivi za farmacevtske namene; dietetična hrana prirejena za medicinske namene; dietetične snovi prirejene za medicinsko uporabo; farmacevtski pripravki; farmacevtski proizvodi; fitoterapevtski pripravki za medicinsko uporabo; hranilni prehranski dodatki; imunostimulansi; kemijski preparati za farmacevtsko uporabo; kemijski preparati za medicinsko uporabo; kemijsko-farmacevtski proizvodi; nutracevtski pripravki za terapevtsko ali medicinsko uporabo; pastile za farmacevtske namene; žvečilni gumi za medicisnke namene.

29: ingver (ingevrjev džem).

---

(210) **201770573** (220) 09.05.2017
(441) 31.07.2017

(731) OUTFIT7 LIMITED,
5th Floor, 52-54 Gracechurch Street,
EC3V 0EH London, GB

(540)

Govoreči Žigi

(510,511)

09: orodja za razvijanje računalniške programske opreme; torbe, prilagojene prenašanje računalnikov; etuiji za mobilne telefone; etuiji za telefone; programska oprema za igrice; okrasni magneti; pomnilne naprave; računalniške pomnilniške naprave; mediji za shranjevanje podatkov; naložljive datoteke slik; naložljivi programi za računalniške igre; naložljivi programi za video igre; slušalke; etuiji za očala;

zaščitna oprema za oči; programi za interaktivne večpredstavnostne računalniške igre; interaktivni multimedijski računalniški programi; podloge za miško; aparati za prepoznavanje govora; programska oprema za navidezno resničnost; programska oprema za igre z navidezno resničnostjo; komunikacijski sistemi za čelade; programska oprema za računalniške igre za uporabo na mobilnih telefonih; animirani filmi; risani filmi v obliki kinematografskih filmov; programska oprema; medijske posnete vsebine; naprave za shranjevanje podatkov; videokasete.

35: maloprodajne storitve v zvezi z računalniško strojno opremo; storitve prodaje na drobno v zvezi s čokolado; storitve prodaje na drobno v zvezi s šerbeti; storitve prodaje na drobno v zvezi s kavo; storitve prodaje na drobno v zvezi z mazivi; storitve prodaje na drobno v zvezi s sukanci; storitve prodaje na drobno v zvezi z vozili; storitve prodaje na drobno v zvezi z igračami; storitve prodaje na drobno v zvezi z igrami; storitve prodaje na drobno v zvezi pohištvom; storitve prodaje na drobno v zvezi s sladicami; storitve prodaje na drobno v zvezi s slaščicami; storitve prodaje na drobno v zvezi s pohištveno opremo; storitve prodaje na drobno v zvezi z gorivi; storitve prodaje na drobno v zvezi z namiznim priborom; storitve prodaje na drobno v zvezi z živalskimi krmili; maloprodajne storitve v zvezi z opremo za vrtnarjenje; storitve prodaje na drobno v zvezi z izdelki za čiščenje; storitve prodaje na drobno v zvezi z glasbenimi instrumenti; storitve prodaje na drobno v zvezi s tiskovinami; storitve prodaje na drobno v zvezi s sanitarno opremo; maloprodajne storitve v zvezi s pisarniškim priborom; maloprodajne storitve v zvezi s hrano; storitve prodaje na drobno v zvezi z naglavnimi pokrivali; storitve prodaje na drobno v zvezi s tekstilijami; storitve prodaje na drobno v zvezi s kakavom; storitve prodaje na drobno v zvezi z nakitom; storitve prodaje na drobno v zvezi z obutvijo; storitve prodaje na drobno v zvezi z osvetljevanjem; storitve prodaje na drobno v zvezi s kovčki; storitve prodaje na drobno v zvezi s torbami; storitve prodaje na drobno v zvezi z dežniki; storitve prodaje na drobno v zvezi s toaletnimi sredstvi (telesna nega); storitve prodaje na drobno v zvezi z oblačili; storitve prodaje na drobno v zvezi s kuhinjsko posodo; storitve prodaje na drobno v zvezi s kovinskimi izdelki; storitve prodaje na drobno v zvezi z izobraževalnimi potrebščinami; storitve prodaje na drobno v zvezi z umetniškimi materiali; storitve prodaje na drobno v zvezi s posnetimi vsebinami; storitve prodaje na drobno v zvezi s športno opremo; storitve prodaje na drobno v zvezi s prazničnimi okraski; storitve prodaje na drobno v zvezi s stenskimi oblogami; storitve prodaje na drobno v zvezi s potrebščinami za šivanje; storitve prodaje na drobno v zvezi s pekovskimi izdelki; storitve prodaje na drobno v zvezi z mlečnimi izdelki; upravljanje podjetja za prodajo na drobno za druge; storitve prodaje na drobno v zvezi s pripravki za čiščenje; storitve prodaje na drobno v zvezi s sladoledi; storitve prodaje na drobno v zvezi z opremo za kuhanje hrane; storitve prodaje na drobno v zvezi z brezalkoholnimi pijačami; storitve prodaje na drobno v zvezi z opremo informacijske tehnologije; storitve prodaje na drobno v zvezi z avdiovizualno opremo; storitve prodaje na drobno v zvezi z umetniškimi deli; predstavitev blaga v komunikacijskih medijih (prodaja na drobno); svetovanje pri poslovnem upravljanju v zvezi s strategijo, trženjem, proizvodnjo, osebjem in prodajo na drobno; veleprodajne storitve v zvezi z računalniško strojno opremo; storitve prodaje na debelo v zvezi s čokolado; storitve prodaje na debelo v zvezi s šerbeti; storitve prodaje na debelo v zvezi s kavo; storitve prodaje na debelo v zvezi z mazivi; storitve prodaje na debelo v zvezi s sukanci; storitve prodaje na debelo v zvezi z vozili; storitve prodaje na debelo v zvezi z igračami; storitve prodaje na debelo v zvezi z igrami; storitve prodaje na debelo v zvezi s pohištvom; storitve prodaje na debelo v zvezi s sladicami; storitve prodaje na debelo v zvezi s slaščicami; storitve prodaje na debelo v zvezi s pohištveno opremo; storitve prodaje na debelo v zvezi z gorivi; storitve prodaje na debelo v zvezi z namiznim priborom; storitve prodaje na debelo v zvezi z živalskimi krmili; veleprodajne storitve v zvezi z opremo za vrtnarjenje; storitve prodaje na debelo v zvezi z izdelki za čiščenje; storitve prodaje na debelo v zvezi s tiskovinami; storitve prodaje na debelo v zvezi s sanitarno opremo; storitve prodaje na debelo v zvezi s pisarniškimi potrebščinami; storitve prodaje na debelo v zvezi z naglavnimi pokrivali; storitve prodaje na debelo v zvezi s tekstilijami; storitve prodaje na debelo v zvezi s kakavom; storitve prodaje na debelo v zvezi z nakitom; storitve prodaje na debelo v zvezi z obutvijo; storitve prodaje na debelo v zvezi z osvetljevanjem; storitve prodaje na debelo v zvezi s kovčki; storitve prodaje na debelo v zvezi s torbami; storitve prodaje na debelo v zvezi z dežniki; storitve prodaje na debelo v zvezi s toaletnimi sredstvi (telesna nega); storitve prodaje na debelo v zvezi z oblačili; storitve prodaje na debelo v zvezi s kuhinjsko posodo; storitve prodaje na debelo v zvezi s kovinskimi izdelki; storitve prodaje na debelo v zvezi z izobraževalnimi potrebščinami; storitve prodaje na debelo v zvezi z umetniškimi materiali; storitve prodaje na debelo v zvezi s športno opremo; storitve prodaje na debelo v zvezi s prazničnimi okraski; storitve prodaje na debelo v zvezi s stenskimi oblogami; storitve prodaje na debelo v zvezi s potrebščinami za šivanje; storitve prodaje na debelo v zvezi s pekovskimi izdelki; storitve prodaje na debelo v zvezi z mlečnimi izdelki; storitve prodaje na debelo v zvezi s pripravki za čiščenje; storitve prodaje na debelo v zvezi s sladoledi; storitve prodaje na debelo v zvezi z opremo za kuhanje hrane; storitve prodaje na debelo v zvezi z brezalkoholnimi pijačami; storitve prodaje na debelo v zvezi z opremo informacijske tehnologije; storitve prodaje na debelo v zvezi z avdiovizualno opremo; storitve prodaje na debelo v zvezi z umetniškimi deli; oglaševanje in oglaševalske storitve; storitve trženja; razstave v komercialne ali oglaševalske namene; objavljanje reklamnih besedil; pospeševanje prodaje (za druge); oglaševalske agencije; poslovno upravljanje nastopajočih umetnikov; uvozno - izvozne agencije; sestavljanje informacij v računalniške podatkovne baze; neposredno oglaševanje po pošti; poslovno upravljanje hotelov; plakatiranje; zaposlovanje osebja; reklamno oglaševanje po radiu; reklamno oglaševanje po televiziji; spletno oglaševanje preko računalniškega omrežja; prokuratorske storitve (nabava blaga in storitev za druga podjetja); najem oglaševalskega prostora v komunikacijskih medijih; najem pisarniških strojev in opreme; izposoja prodajnih avtomatov; oddajanje oglasnih površin v najem.

41: razvedrilne storitve; zabaviščni parki in storitve zabaviščno-tematskih parkov; produkcija animacij; produkcija kinematografskih filmov; produkcija in distribucija radijskih programov; distribucija televizijskih programov za druge; organizacija tekmovanj; humoristične predstave v živo; glasbeni nastopi v živo; storitve produkcije predstav v živo; razvedrilo v obliki gledaliških produkcij; zabava v živo; informacije v zvezi z zabavo, nudene preko spleta iz računalniške baze podatkov ali z interneta; elektronsko namizno založništvo; storitve objave glasbe; publikacija revij; objavljanje knjig; objavljanje časopisov; storitve spletnega igranja; organiziranje turnirjev; avdio produkcija; produkcija televizijskih in radijskih programov; izposoja filmov; nudenje iger; izposoja zvočnih posnetkov; storitve video produkcije; storitve video snemanja; produkcija televizijskih programov; izdelava animiranih risank; storitve programov z novicami; produkcija nadaljevalnih serij animiranih pustolovskih predstav; nudenje spletnih računalniških iger; zabava po telefonu.

(210) **201770577** (220) 10.05.2017
(441) 31.07.2017

(731) Andrej Maglica s.p.,
Regentova ulica 4B, 6280 Ankaran, SI

(531) 1.1; 26.4; 26.11; 27.5; 29.1

(540)

(591) črna, rdeča, modra

(510,511)

35: oglasna dejavnost; vodenje komercialnih poslov; poslovna administracija; pisarniški posli.

39: prevozništvo; pakiranje in skladiščenje blaga; organizacija potovanj.

41: izobraževanje; pouk; razvedrilo; športne in kulturne dejavnosti.

43: nudenje hrane in pijače; nudenje začasne nastanitve.

(210) **201770579** (220) 11.05.2017
(441) 31.07.2017

(731) SIGNAL INŽENIRING TADEJ ŽAKELJ s.p.,
Poljanska cesta 20A, 4220 Škofja Loka, SI

(740) KETNER, pravno svetovanje, zastopstvo in zaščita, d.o.o.,
Tržaška cesta 134, 1000 Ljubljana, SI

(531) 27.5

(540)

(510,511)

09: znanstveni, pomorski, geodetski, fotografski, kinematografski, optični, tehtalni, merilni, signalizacijski, kontrolni (nadzorni), reševalni ter učni aparati in instrumenti; aparati in instrumenti za prevajanje, preklapljanje, transformiranje, akumuliranje, regulacijo ali kontrolo električne energije; aparati za snemanje, prenos in reprodukcijo zvoka in slike; magnetni nosilci zapisov, zvočne plošče; CD-ji; DVD-ji in ostali zvočni mediji; mehanizmi za aparate na kovance; registrske blagajne, računski stroji, oprema za obdelavo informacij in računalniki; računalniška programska oprema; CD-ROM-i; čitalnik črtnih kod; čitalniki (računalniška oprema); datoteke slik, naložljive preko računalniške mreže (internet); DVD-ji; električne naprave in napeljave za daljinsko upravljanje proizvodnih procesov; elektronske beležnice; elektronske etikete za proizvode; elektronske publikacije, naložljive preko računalniške mreže (internet); elektronske table za obvestila; elektronski žepni prevajalniki; etuiji za fotografske aparate in instrumente; etuiji za očala; etuiji za pametne telefone; kompaktne plošče - CD-ji (avdio, video); mobilne aplikacije; naprave za merjenje debeline usnja; računalniške aplikacije; računalniški operacijski sistemi; računalniški programi; računalniški operacijski programi; računalniški programi za obdelavo slik; računalniški programi za obdelavo podatkov; prenosljive aplikacije za uporabo z mobilnimi napravami; programska oprema in aplikacije za mobilne naprave.

16: papir, lepenka in izdelki iz papirja in lepenke; tiskovine (izdelki tiskarn); knjigoveški material; fotografije; pisarniški material; lepila za pisarniški material ali za gospodinjstvo; potrebščine za umetnike; čopiči; material za učenje ali poučevanje (razen aparatov); zavijalni materiali iz umetnih snovi (ki jih ne obsegajo drugi razredi); tiskarske črke; klišeji; papirnate torbe in vrečke; nosilne torbe iz papirja; podložene torbe iz papirja; albumi; aparati za plastificiranje dokumentov za pisarniške potrebe; beležnice; blago za vezavo knjig; bloki (pisarniški); časopisi; fascikli; formularji (tiskani); fotografije (tiskane); fotografska stojala; fotogravure; glavne poslovne knjige; glina za modeliranje (material za umetnike); gluten (lepilo) za pisalne in gospodinjske namene; grafične predstavitve; grafične reprodukcije; grafike (slike); gravirne plošče; gravure; gravurne igle; guma (lepila) za pisalne in gospodinjske namene; izveski (napisi) iz papirja ali kartona; jedkanice, radiranke; katalogi; knjige; knjigoveška sredstva; platnice za knjige; knjižice; koledarji; krojaška kreda; kroji za krojaštvo; kroji za šiviljstvo; lepenka; lepila za pisarniške in gospodinjske namene; lepilni jermeni za pisarniške in gospodinjske namene; lepilni trakovi za pisarniške in gospodinjske namene; lepilo za pisalne ali gospodinjske namene; lesni papir; letaki; mape (pisalne potrebščine); modelirna glina; modelirna masa; modelirni materiali; modelni voski (ne za zobozdravstvene namene); načrti; nalepke (pisalne

potrebščine); ovitki (etuiji) za čekovne knjižice; ovitki (etuiji) za potne liste; ovitki (pisalne potrebščine); ovitki za dokumente; ovitki za steklenice iz lepenke ali papirja; ovoji (pisalne potrebščine); ovojni papir; papir; papirne pentlje; papirne sponke; papirne zaponke; papirni listi (pisalne potrebščine); papirni trakovi; pasteli (barvniki, krede); pečati; pečatne zmesi za pisarniške namene; pečatni oblepki; pečatni stroji za pisarne; pečatni vosek; pečatniki; pisala za označevanje; pisalna kreda; pisalna peresa; plakati (posterji); plakati iz papirja ali lepenke; plastika za modeliranje; platno za vezavo knjig; prerisovalno blago (platno); revije; revije (periodične); risalna peresa; risalne deske; risalne potrebščine; risalne šablone; risalni bloki; risalni kotniki; risalni pribor; risalni pribori; risalni T-kotniki; risalni žebljički; ročne opore za slikarje; slikarsko platno; slike; slike, fotografije, okvirjene ali neuokvirjene; svinčniki; svinčniki na mine; šablona za radiranje; šablone (pisalne potrebščine); šapirografi (naprave za razmnoževanje risb ali spisov); šestila za risanje; škatle iz lepenke ali papirja; škatle za klobuke iz lepenke; tiskovine; učbeniki; učna sredstva (razen naprav); viskozne folije za zavijanje; voščilnice; vozovnice (vstopnice); vzorci za prerisovanje; zvezki za pisanje ali risanje.

18: usnje in imitacije usnja; živalske kože; kovčki in potovalne torbe; dežniki in sončniki; aktovke; aktovke, mape; damske torbice; damske poslovne torbe; denarnice (usnjeni izdelek); dežnikarski obroči ali obroči za dežnike; dežnikarski ročaji; dežniki; držala za kovčke; držala za sprehajalne palice; etuiji za ključe; futeral za dežnike; izdelki drobne usnjene galanterije; jelenovo usnje (razen za čistilne namene); kopalne torbe; košare za nošenje dojenčkov; kovčki; kovčki (ročni); kozličevo usnje; kozmetični kovčki; kozmetične torbice; kožuhovina; krznene kože; krzno; listnice; lovske torbe (lovska oprema); moleskin (imitacija - posnetek usnja); moške torbice; mrežaste denarnice; mrežne torbe za nakupovanje; nagobčniki; nahrbtniki; nahrbtniki za nošenje otrok; nakupovalne torbe; nakupovalne torbe s koleščki; naramni pasovi; ogrodje za dežnike ali sončnike; okviri za ročne torbe; oznake za prtljago; ovratnice za živali; pasovi iz usnja; pasovi za torbice; podbradniki iz usnja; pokrivala iz kože (krzna); pokrivala za živali; potovalna oprema (usnjena); potovalne torbe; potovalne torbe iz naravnega usnja, umetnih materialov, tekstila, naravne in umetne svile; potovalne torbe za oblačila; potovalni kovčki; ročne torbe; skrinje iz usnja ali usnjene lepenke; službene torbe; sončniki; sprehajalne palice; škatle iz usnja ali usnjene lepenke; škatle za glasbila; škatle za klobuke iz usnja; šolske torbe; šolske torbe z jermenom; športne torbe; toaletne torbice; torbice; torbe (ovoji, vreče) iz usnja za pakiranje, embaliranje; torbe za prenašanje dojenčkov (kenguruji); torbe za tabornike; torbe za plezalce; umetno usnje; usnje, neobdelano ali delno obdelano; usnjena pregrinjala za pohištvo; usnjene niti; usnjene povezke (opasači); usnjeni naramni pasovi; usnjene prevleke za pohištvo; usnjene table; usnjene torbe; usnjene torbe za orodje (prazne); usnjene vrvice; usnjeni jermeni; usnjeni sukanec; usnjeni trakovi; usnjeni ventili; ustrojene živalske kože; vreče za nošenje dojenčkov (rute); žepne denarnice; živalske kože; živinske kože.

25: oblačila, obutev, pokrivala; baretke; body-ji; cilindri; cokle; copati, natikači; čepice, kape (pokrivala); čevlji; damske nogavice; dekorativni robčki za žepke; delovne halje; delovne obleke; dežni plašči; dolga spodnja krila; domače halje; espadrile; galoše; gamaše; gamaše (nogavice brez stopala); gležnarji; gornja oblačila; gornji deli obutve; grelci za noge, ne električni; hlače; hlačna krila; hlačne nogavice; kape za tuširanje; kapice za čevlje; kapuce (oblačila); klobuki; kombinezoni (oblačila); kombinezoni za smučanje na vodi; kombineže; konfekcijska oblačila; kopačke; kopalke; kopalne hlačke; kopalne kape; kopalne obleke; kopalni copati; kopalni plašči; korzeti; kovinske podkvice za obutev; kratka ženska ogrinjala; kratke hlače; kratke nogavice; kravate; krznena oblačila; krznene štole; legice (hlače brez stopal); livreje; telovadni dresi; majice; manšete; maske (za spanje); maškaradni kostumi; metuljčki; modrčki; moške srajce; moške srajce s kratkimi rokavi; mufi (oblačila); naglavni trakovi (oblačila); naprsniki pri srajcah (prednji deli srajc); naramnice; naramnice, oblačilne; narejene podloge za oblačila; naročnice (cerkvena oblačila); natikači za kopanje; naušniki (oblačila); nogavice, ki vpijajo znoj; notranji podplati; oblačila; oblačila iz gabardena; oblačila iz imitacije usnja; oblačila iz jerseya; oblačila iz papirja; oblačila iz usnja; oblačila za gimnastiko; oblačila za kolesarje; oblačila za motoriste (oblačila); oblačila za na plažo; oblačila za novorojenčke; obleke; obutev; obutev za na plažo; obutev za nogomet; ogrodje za klobuke; okrogle čepice; ovratne rute; ovratniki (oblačila); ovratniki, ki se odpnejo; pajčolani (oblačila); pajčolani za čez glavo in rame (npr. nunski); palčniki (rokavice); papirnati klobuki (oblačila); parke (daljše jakne s kapuco); pasovi (oblačila); pasovi za denar (oblačilo); pasovi za nogavice; pelerine; pete; pete za damske nogavice; petni vložki za obutev; pisane ovratne rute (bandanna); pižame; plašči; pledi (šali, rute); pletenine; pletenine, nogavice; podloženi suknjiči; podplati za obutev; podveze za kratke nogavice; podveze za nogavice; pokrivala; polškornji; pončo; potnice (vložki, všivki za znoj); hlačke za dojenčke (oblačila); površniki; predpasniki (oblačila); prepasice; protidrsniki na čevljih in škornjih; puloverji; puloverji kot obleke; ribiški telovniki; rokavice (oblačila); rute, šali; s krznom podloženi plašči; sandali; sariji; sarong; senčniki (klobučarstvo); senčniki za čepice; slinčki, ne papirnati; smučarski čevlji; smučarske rokavice; spodnje hlače (lahko dolge); spodnje hlače, oprijete; spodnje perilo; spodnje perilo, ki vpija znoj; stezniki; stezniki (kot hlačke ali pasovi za nogavice); suknjiči; svitri; škornji; škornji na vezalke; športni copati; športni čevlji; telovadni copati; telovniki; toge (oblačila); trakovi pod nogo, ki napenjajo hlačnice ali gamaše; turbani; umetniške kravate (s široko pentljo); uniforme; usnjeni pasovi; vložki pri ženskih bluzah; zgornji deli škornjev; ženska krila; ženske obleke; ženske spodnje jopice (kamižole); ženski šal-ogrinjalo (mantilla); žepi za oblačila; životci (lahko z dolgimi rokavi).

26: čipke in vezenine, trakovi in vezalke; gumbi, kaveljčki in ušesca, bucike in igle; umetno cvetje; blazinice za bucike; blazinice za igle; blazinice za rame za oblačila; bleščeči okraski za obleko (pozamenterija); Bleščice za obleke; bordure za oblačila; broške (modni dodatki); cof; čevljarske igle; čipkaste obrobe; čipkasti naborki; čipke za obrobo; čolnički za izdelavo ribiških mrež; čopki (pozamenterija); črke za označevanje perila; elastični trakovi; entomološke igle; etuiji za šivanke; gobice za krpanje; gumbi; igle; igle za kodranje las; igle za krpanje; igle za lase; igle za pletenje; igle za stroje za česanje volne; igle za šivanje; igle za vezavo knjig; igle za vezenje; igle, ne kot nakit; kape za barvanje las; kaveljčki (drobna galanterija); kaveljčki za preproge; kaveljčki za steznike; kaveljčki za vezalke na čevljih; kite iz las; kroglice, ne za izdelavo nakita (perle); kompleti za

šivanje; krpice iz tkanine, ki se ob likanju primejo (za krpanje); kvačke za vezenje; lasje, človeški; lasje spleteni v kite; lasni okraski; lasni podaljški; lasulje; lasulje; modni dodatki (vezenine); monogrami za označevanje perila (črke ali številke); mrežice za lase; nabiralni trak za zavese; naborki za krila; naborki za oblačila; naprstniki; naramnice; navijalke za lase; nojeva peresa (modni dodatki); obrobe; obročki za luknjice za vezalke na čevljih; obročki za oblačila (kovinski, plastični); okraski za čevlje, ne iz plemenitih kovin; okraski za klobuke, ne iz plemenitih kovin; okrasne krpice iz tkanine, ki se ob likanju primejo (za krpanje); okrasne obrobe; okrasne vrvice; okrasne vrvice za obrobe; papirne navijalke za lase; pasovi za torbice; peresa (modni dodatki); pikot čipke (nazobčane); podporniki za ovratnike; pozamenterija; pozamenterija, razen sukanca; ptičja peresa (modni dodatki); resice; ribje kosti za steznike; rozete, kokarde (pozamenterija); sedlarske igle; sljudaste bleščice; sponke za bluze; sponke za čevlje; sponke za hlače za kolesarje; sponke za lase; sponke za lase; sponke za naramnice; sponke za oblačila; sponke za pasove; sponke za steznike; srebrne vezenine; šila; škatle za šivanje; škatle za šivanke; številke za označevanje perila; številke za tekmovalce; trakovi (pozamenterija); trakovi za lase; trakovi za lase; trakovi za na roko (oblačilni dodatki); trakovi za označbe na rokavih; trakovi za priznanja; trakovi za sprijemanje (zapenjanje); trakovi za zavihanje rokavov; umetne brade; umetne girlande; umetne rože; umetni brki; umetni čopi ali kite las (tupe); umetno sadje; vajeti za vodenje otrok; venčki iz umetnih rož; verige za naramnice; verige za ročaje; verige za torbice; vezalke; vezene obrobe (pozamenterija); vezeni okraski v obliki girlande; vezenine; volneni trakovi; vretena za navijanje volne ali niti za vezenje; vrvice za oblačila; vrvice za obrobe, za oblačila; zadrge; zadrge za torbice; zaklopni gumbi (drukerji); zaponke (dodatki za oblačila); zaponke za čevlje; zaponke za oblačila; zlate vezenine; značke z ornamenti; značke, ne iz plemenitih kovin.

35: oglasna dejavnost; vodenje komercialnih poslov; poslovna administracija; pisarniški posli; administrativna obdelava nakupnih naročil; administrativne storitve; agencije za poslovne informacije; dekoriranje izložb; distribucija vzorcev; fakturiranje; iskanje podatkov v računalniških datotekah (za druge); iskanje poroštev; izbiranje in vnašanje podatkov v računalniške baze; izpopolnjevanje reklamnega gradiva; javno plakatiranje; javnomnenjske raziskave; licitiranje; manekenske storitve za reklamne namene ali prodajno promocijo; neposredno reklamno oglaševanje po pošti; objavljanje reklamnih besedil; oblikovanje besedil; obračunavanje plač; oddajanje oglaševalskega prostora v komunikacijskih medijih; oddajanje propagandnih sredstev v najem; oglaševanje po računalniški mreži; organizacija časopisnih naročnin (za tretje osebe); organizacija modnih revij v reklamne namene; organizacija razstav za komercialne ali reklamne namene; organiziranje trgovinskih sejmov za komercialne ali reklamne namene; pisanje reklamnih tekstov; plakatiranje; pomoč pri industrijskem ali poslovnem vodenju; pomoč pri poslovnem vodenju; poslovna administracija v zvezi z licenciranjem blaga in storitev za druge; poslovne cenitve; poslovne informacije; poslovne informacije in nasveti za potrošnike; poslovne poizvedbe; poslovne raziskave; poslovne raziskave, poizvedbe; poslovno organizacijsko svetovanje; poslovno zastopanje v zvezi z nastopi umetnikov; pospeševanje prodaje (za druge); predstavitev blaga v komunikacijskih medijih (prodaja na drobno); prikazi (demonstracije) izdelkov; priprava sporočil za javnost; produkcija oglaševalskih filmov; prokuratorske storitve (nabava blaga in storitev za druga podjetja); računovodstvo; raziskovanje in zbiranje podatkov iz medijev; razširjanje reklamnih materialov; reklamiranje; reklamiranje po pošti; reklamne agencije; reklamne storitve; reklamno oglaševanje po radiu; reklamno oglaševanje po televizij; reprodukcija dokumentov; sistemiziranje informacij v računalniške baze; spletno indeksiranje v reklamne ali prodajne namene; stiki z javnostjo; storitve fotokopiranja; storitve primerjave cen; storitve pisanja scenarijev za oglase; storitve TV trženja; storitve urejanja v oglaševalske namene; storitve zunanjih izvajalcev, kot poslovna podpora (outsourcing); strokovnjaki za poslovno učinkovitost; strokovno poslovno svetovanje; stroškovno - cenovne analize; svetovalne storitve s področja poslovnega vodenja; svetovanje s področja poslovne organizacije in vodenja; trženje (marketing); tržne študije; tržne raziskave; upravljanje programov zvestobe za potrošnike; uvozno - izvozne agencije; vodenje računalniških datotek; trgovina, trgovina na debelo, trgovina na drobno, maloprodaja, zastopstvo, distribucija, posredništvo, spletna trgovina oziroma spletna prodaja, trgovina na dom, in sicer proizvodov navedenih v razredih 9, 16, 18, 25, 26 in 35 tega seznama.

40: obdelava materialov; apretiranje papirja; apretiranje tekstila; barvanje; barvanje blaga; barvanje krzna; barvanje obutve; barvanje tekstila; barvanje usnja; beljenje tkanin; brušenje (abrazija); cinkanje; fotograverstvo; fotostavčna dela; graviranje; izdelava fotografij; izdelava krznenih oblačil; izdelava oblačil po meri; izdelava torbic po naročilu; ročna izdelava torbic po naročilu; ročna izdelava nahrbtnikov po naročilu; izdelava nahrbtnikov po naročilu; Izdelava unikatnih izdelkov; knjigovezništvo; krojaštvo (izdelovanje oblek po meri); krojaštvo, šivanje oblek po meri; lasersko graviranje; loščenje krzna; obdelava blaga (tekstil); obdelava kož; obdelava papirja; obdelava tkanin proti mečkanju; obdelava volne; obdelovanje usnja; ofset tiskanje; ognjevarna obdelava tkanin; okvirjanje umetniških predmetov; plisiranje (kalandiranje); pozlačevanje; predhodno krčenje blaga; prekrojevanje oblačil; prešitje tekstila; razrezovanje blaga; razvijanje fotografskih filmov; razvijanje kinematografskih filmov; recikliranje smeti in odpadkov; robljenje blaga; satiniranje krzna; sestavljanje materialov po naročilu; sežiganje ostankov in odpadkov; strojenje kož; strojenje krzna; tiskanje; tiskanje vzorcev; tkanje preje; uničevanje ostankov in odpadkov; valjanje; valkanje (valjanje) blaga; vezenje; vodotesna obdelava tkanin; zaščita blaga pred molji; zaščita krzna pred molji; zlatenje.

41: izobraževanje; pouk; razvedrilo; akademije; akademije za modo in dizajn; šole; šole za modo in dizajn; storitve pisanja blogov; storitve poročanja novic; storitve poročanja novi s področja mode in dizajna; izobraževanje kadrov za ročno izdelavo torbic in nahrbtnikov; Izobraževanje na področju mode in dizajna; storitve usposabljanja na področju mode in dizajna; storitve postavljanja poučevalnih programov na področju mode in dizajna; tečaji usposabljanja na področju mode in dizajna; analiziranje izobraževalnih testov in podatkov za druge; publikacija materiala na magnetnih ali optičnih podatkovnih medijih;

Izobraževalne informacije, nudene na spletu preko računalniške podatkovne baze ali interneta; nudenje spletnega izobraževanja iz računalniške podatkovne zbirke ali preko interneta ali ekstranetov; nudenje informacij v zvezi z modo in dizajnom iz računalniške baze podatkov ali interneta; knjižnične storitve, nudene preko računalniških podatkovnih zbirk, ki vsebujejo informacije povzete iz časopisov; dopisno izobraževanje; klubske storitve (za zabavo in izobraževanje); namizno založništvo; nudenje on-line elektronskih publikacij (ki jih ni mogoče naložiti preko računalniške mreže); e-novice; e-novice o modi in dizajnu; izobraževanje s področja mode in dizajna; poučevanje glede mode in dizajna; izvajanje predavanj na temo mode in dizajna; nudenje usposabljanj na temo mode in dizajna; izobraževanje in izpopolnjevanje strokovnjakov s področja mode in dizajna; objavljanje elektronskih knjig in revij na računalniški mreži; objavljanje elektronskih knjig o modi in dizajnu; objavljanje knjig; objavljanje knjig o modi in dizajnu; organizacija in izvedba seminarjev; organizacija in vodenje kolokvijev; organizacija in vodenje konferenc; organizacija in vodenje kongresov; organizacija in vodenje simpozijev; organizacija kulturnih ali izobraževalnih razstav; organizacija tekmovanj (zabavnih in izobraževalnih); organizacija tekmovanj s področja mode in dizajna; organiziranje in vodenje učnih delavnic (šolanje); predavanja v zvezi z modo in dizajnom; poklicno izobraževanje; televizijski program s področja mode in dizajna; radijski program s področja mode in dizajna; Izobraževalne storitve v zvezi z uporabo računalniških sistemov; Izobraževalne storitve v zvezi z uporabo računalniške programske opreme; izobraževalne storitve s pomočjo računalnikov; filmska produkcija, fotografiranje; inštruiranje; izposoja odrskih scen; izposoja scen za predstave; izposoja zvočnih posnetkov; nastopanje v živo; objavljanje besedil (razen reklam); organiziranje zabav na ulici; pisanje nereklamnih tekstov; prevajalstvo; produkcija filmov na videotrakovih; produkcija predstav; produkcija radijskih in televizijskih programov; radijske oddaje za zabavo; televizijski zabavni program; informiranje v povezavi z vsemi prej navedenimi storitvami; Izdajanje certifikatov v zvezi s prej navedenimi storitvami.

42: znanstvene in tehnološke storitve ter raziskave in storitve oblikovanja - projektiranja v zvezi s tem; Industrijske analize in raziskave; oblikovanje in razvoj računalniške strojne in programske opreme; risanje; digitalizacija dokumentov (skeniranje); grafično oblikovanje; industrijsko oblikovanje; inženirske storitve; kontrola kvalitete; konvertiranje podatkov ali dokumentov iz fizične v elektronsko obliko; kopiranje računalniških programov; modno oblikovanje oblačil; notranje oblikovanje; nudenje iskalnikov po internetu; oblikovanje (industrijsko); oblikovanje torbic; oblikovanje nahrbtnikov; oblikovanje embalaže; oblikovanje notranjosti prostorov (interierov); oblikovanje računalniške programske opreme; oddajanje računalniške programske opreme v najem; oddajanje spletnih serverjev; podatkovna konverzija računalniških programov in podatkov (ne fizična konverzija); ponovna vzpostavitev računalniških podatkov; posodobitev računalniške programske opreme; preizkušanje tekstila; preizkušanje materialov; projektiranje računalniških sistemov; projektne študije (tehniške); računalniška programska oprema (oblikovanje); računalniška programska oprema (posodobitev); računalniške sistemske analize; računalniško programiranje; raziskave in razvoj (za druge); spremljanje računalniških sistemov na daljinsko upravljanje; storitve gostovanja na spletnem strežniku; storitve znanstvenih laboratorijev; storitve zaščite pred računalniškimi virusi; svetovanje na področju načrtovanja in razvoja računalniške opreme; svetovanje na področju računalniške programske opreme; svetovanje na področju računalniške varnosti; tehniške raziskave; tehniški nadzor; tehnično pisanje; vgraditev računalniške programske opreme; vzdrževanje računalniške programske opreme; nudenje prostora na internetu za spletne bloge; gostovanje digitalne vsebine in sicer spletnih časopisov in blogov; nudenje začasne uporabe nenaložljive računalniške programske opreme, ki se uporablja pri izdelavi in objavljanju spletnih dnevnikov in blogov.

---

(210) **201770584** (220) 12.05.2017
(441) 31.07.2017

(731) LOPIS Bojan Krajnc, s.p.,
Thalerjeva ulica 10, 2212 Šentilj v Slov. goricah, SI

(540)

POSLOVNI DETOX

(510,511)

35: oglasna dejavnost; vodenje komercialnih poslov; poslovna administracija; pisarniški posli, storitve v zvezi s komercializacijo; storitve vodenja poslovanja; storitve vodenja komercialnih poslov; trženje poslovnih informacij in raziskav, raziskave tržišča, študije trženja za druge; posredovanje na poslovnem področju za tretje osebe in poslovno zastopanje tretjih; profesionalno poslovno svetovanje; poslovne raziskave; storitve s področja poslovne informatike; organiziranje razstav v tržne ali propagandne namene, stiki z javnostmi, objavljanje reklamnih tekstov, storitve reklamiranja in oglaševanja na računalniških omrežjih, potrošniške in komercialne storitve preko računalniškega omrežja, pospeševanje prodaje, pospeševanje poslovanja preko računalniškega omrežja; storitve v zvezi s komercializacijo blaga in storitev; svetovanje s področja trženja storitev, storitve s področja komercializacije blaga.

41: dopisno izobraževanje; inštruiranje; izobraževanje; pouk; razvedrilo; pripravljanje, vodenje, organiziranje, prirejanje posvetovanj, predavanj, tečajev, simpozijev, strokovnih, kulturnih, političnih, športnih, družabnih prireditev v izobraževalne in/ali kulturne namene; objavljanje (nereklamnih) tekstov; prirejanje sejmov in razstav; založništvo.

42: znanstvene in tehnološke storitve ter raziskave in storitve projektiranja v zvezi s tem; znanstveno tehnične meritve in preizkusi; industrijske analize in raziskave; tehnično svetovanje, fizikalne raziskave, grafično oblikovanje, industrijsko oblikovanje, industrijske analize in raziskave, projektiranje strojnih in električnih razstavljivih instalacij in naprav; instalacija in vzdrževanje računalniške opreme, inženirske storitve, tehnični inženiring; profesionalno neposlovno svetovanje; izdelava tehnične dokumentacije, kontrola kvalitete, licenciranje intelektualne lastnine, prevajanje.

(210) **201770586** (220) 15.05.2017
(441) 31.07.2017

(731) Sava Turizem d.d.,
Dunajska cesta 152, 1000 Ljubljana, SI

(740) Odvetniška družba KAC in ODVETNIKI o.p. d.o.o.,
Partizanska cesta 11, 2000 Maribor, SI

(540)

Hotel Rikli

(510,511)

35: oglasna in poslovna dejavnost; vodenje komercialnih poslov; poslovna administracija; pisarniški posli; objavljanje reklamnih besedil; raziskave tržišča; oglaševanje in promocija prodaje storitev preko elektronskih sredstev; trženje in prodaja turističnih aranžmajev; trgovina na drobno s hrano, pijačo, spominki, tobačnimi izdelki, športno opremo, umetniškimi predmeti, časopisi in revijami; prirejanje razstav, sejmov in kongresov v poslovne namene.

39: storitve turističnih agencij (brez hotelskih restavracij); organizacija izletov in potovanj; izposoja čolnov in avtomobilov.

41: organiziranje izobraževalnih, športnih, kulturnih in razvedrilnih dejavnosti; organiziranje predavanj in svetovanj o zdravem načinu življenja, dieti in zdravi prehrani ter hujšanju; storitve igralništva; prirejanje iger na srečo; organizacija konferenc, seminarjev, kongresov, simpozijev in razstav v izobraževalne in kulturne namene; organizacija plesov in zabavnih prireditev; organizacija športnih tekmovanj; organizacija lepotnih tekmovanj; izposoja športne opreme; storitve videotek in diskotek.

43: nudenje hrane in pijače; nudenje začasna nastanitve v hotelih, kampih in drugih nastanitvenih objektih; storitve hotelov; storitve restavracij, kavarn, bifejev in drugih lokalov, ki nudijo hrano in pijačo; penzionske storitve.

44: medicinske storitve; medicinska, higienska in lepotilna nega za ljudi; zdraviliške in kopalniške storitve; masaža; manikiranje; storitve frizerskih salonov; storitve termalnih kopališč (zdravstvena nega); storitve zdravilišč, aromaterapija, kiropraktika, fizioterapija, balneoterapija; wellness storitve; storitve solarijev in savn.

(210) **201770591** (220) 15.05.2017
(441) 31.07.2017

(731) MDS IT inovativne tehnologije d.d.,
Leskoškova cesta 9e, 1000 Ljubljana, SI

(740) IPRC, svetovanje in upravljanje z intelektualno lastnino, d.o.o.,
Regentova cesta 40, 1000 Ljubljana, SI

(531) 1.15; 26.1; 27.5; 29.1

(540)

(591) bela, modra

(510,511)

35: storitve prodaje na debelo v zvezi z opremo za distribucijo vode; storitve prodaje na drobno v zvezi z opremo za distribucijo vode; organizacija nagradnega žrebanja za oglasne namene; administrativna obdelava naročil; elektronska obdelava naročil.

37: urgentno servisiranje aparatov za oskrbo z vodo; montaža vodovodnih sistemov; svetovalne storitve v zvezi s popravilom vodovodnih napeljav; popravilo aparatov za prečiščevanje vode; vzdrževanje aparatov za prečiščevanje vode; nudenje informacij v zvezi s popravilom ali vzdrževanjem aparatov za prečiščevanje vode.

43: najem avtomatov s pitno vodo; najem aparatov za točenje vode.

(210) **201770599** (220) 17.05.2017
(441) 31.07.2017

(731) Demirali Haliti,
Smrjene 177 A, Škofljica, SI

(740) ITEM d.o.o.
Zastopniška pisarna za patente in blagovne znamke,
Resljeva 16, 1000 Ljubljana, SI

(531) 24.1; 25.1; 27.5; 29.1

(540)

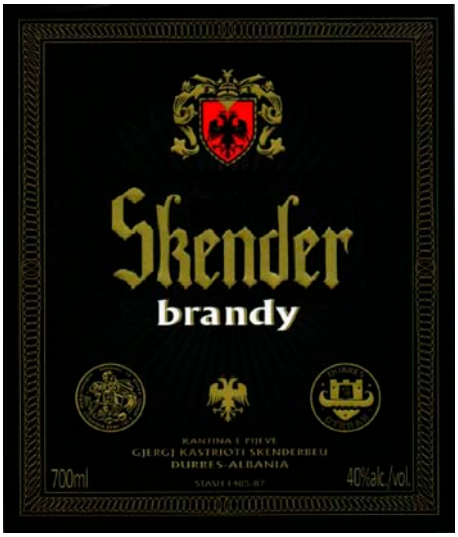

(591) črna, rdeča, bela, zelena

(510,511)

33: alkoholne pijače (razen piva); žgane pijače, konjak.

35: oglasna dejavnost; vodenje komercialnih poslov; poslovna administracija; pisarniški posli; prodaja na drobno in debelo alkoholnih pijač vključno z žganimi pijačami in konjakom.

43: nudenje hrane in pijače; nudenje začasne nastanitve.

---

(210) **201770601** (220) 17.05.2017
(441) 31.07.2017

(731) AKTIVA SKUPINA poslovne storitve d.o.o., Ljubljanska cesta 12F, 1236 Trzin, SI

(740) dr. Jure Marn, univ.dipl.inž., univ.dipl.prav., Ljubljanska ulica 9, 2000 Maribor, SI

(531) 26.2; 29.1

(540)

(591) modra

(510,511)

35: prodaja na debelo in drobno blaga protivlomne alarmne naprave, protipožarne alarmne naprave, električne naprave, trezorji, trezorni prostori, sefi, gasilni aparati in naprave za gašenje požarov, zgradbe, pohištvo, specialna vozila, strelno orožje, municija, orožje vseh vrst, vključno on-line prodaja preko računalniške mreže (elektronska trgovina); oglasna in poslovna dejavnost; vodenje komercialnih poslov; računovodske in knjigovodske storitve; iskanje podatkov v računalniških bazah (za druge); izbiranje in vnašanje podatkov v računalniške baze; sistemiziranje informacij v računalniške baze; poslovne informacije; poslovne raziskave; poslovne informacije in nasveti za potrošnike; reklamne storitve; oglaševanje po računalniški mreži; računalniška obdelava podatkov (administrativna storitev); vodenje računalniških datotek; administrativna obdelava nakupnih naročil; administrativne storitve; agencije za poslovne informacije; davčne napovedi; dekoriranje izložb; distribucija vzorcev; ekonomske prognoze; fakturiranje; iskanje podatkov v računalniških datotekah (za druge); iskanje poroštev; izpopolnjevanje reklamnega gradiva; izposoja prodajnih avtomatov; izposojanje pisarniških strojev in opreme; javnomnenjske raziskave; kadrovanje; knjigovodstvo; licitiranje; maloprodajne ali veleprodajne storitve za farmacevtske, veterinarske in sanitarne proizvode in medicinske potrebščine; manekenske storitve za reklamne namene ali prodajno promocijo; neposredno reklamno oglaševanje po pošti; objavljanje reklamnih besedil; oblikovanje besedil; obračunavanje plač; oddajanje oglaševalskega prostora v komunikacijskih medijih; oddajanje oglasnih površin v najem; oddajanje propagandnih sredstev v najem; oddajanje v najem fotokopirnih strojev; organizacija časopisnih naročnin (za tretje osebe); organizacija modnih revij v reklamne namene; organizacija razstav za komercialne ali reklamne namene; organiziranje trgovinskih sejmov za komercialne ali reklamne namene; pisanje reklamnih tekstov; plakatiranje; pomoč pri industrijskem ali poslovnem vodenju; pomoč pri poslovnem vodenju; poslovna administracija v zvezi z licenciranjem blaga in storitev za druge; poslovne cenitve; poslovne poizvedbe; poslovne raziskave, poizvedbe; poslovne storitve za športnike; poslovno organizacijsko svetovanje; poslovno vodenje hotelov; poslovno zastopanje v zvezi z nastopi umetnikov; pospeševanje prodaje (za druge); predstavitev blaga v komunikacijskih medijih (prodaja na drobno); prikazi (demonstracije) izdelkov; priprava sporočil za javnost; produkcija oglaševalskih filmov; prokuratorske storitve (nabava blaga in storitev za druga podjetja); psihološko testiranje za potrebe kadrovanja; raziskovanje in zbiranje podatkov iz medijev; razširjanje reklamnih materialov; reklamiranje; reklamiranje po pošti; reklamne agencije; reklamno oglaševanje po radiu; reklamno oglaševanje po televiziji; reprodukcija dokumentov; revizija poslovanja; saldakonti; selitvene storitve za podjetja; sestavljanje statistik; sprejemanje telefonskih klicev (za odsotne naročnike); stenografiranje; stiki z javnostjo; storitve fotokopiranja; storitve primerjave cen; storitve strokovnjakov za poslovno učinkovitost; storitve tv trženja; storitve urejanja v oglaševalske namene; storitve zunanjih izvajalcev, kot poslovna podpora (outsourcing); strojepisje; strokovno poslovno svetovanje; stroškovno - cenovne analize; svetovalne storitve s področja poslovnega vodenja; svetovanje pri kadrovanju; svetovanje pri poslovodenju; svetovanje s področja poslovne organizacije in vodenja; transkripcijske storitve; trženje (marketing); tržne raziskave; uvozno - izvozne agencije; zaposlovalne agencije; zbiranje naročnin na telekomunikacijske storitve za druge.

36: posli v zvezi s posredovanjem nepremičnin; agencije za posredovanje (nepremičnine); aktuarski posli; cenitev nepremičnin; dajanje v najem pisarn (nepremičnina); finančne analize; finančno informiranje; finančno svetovanje; finančno upravljanje; finančno vrednotenje (v zavarovalništvu, bančništvu, pri nepremičninah); fiskalne cenitve; likvidacije podjetij (finančne storitve); ocenjevanje lesa (stoječa debla) finančna cenitev; ocenjevanje volne (finančna cenitev); oddajanje stanovanj v najem; pobiranje najemnin; posredništvo z zgradbami; protipožarno zavarovanje; stanovanjsko posredništvo; upravljanje nepremičnin; upravljanje stanovanjskih zgradb; vrednotenje stroškov vzdrževanja (finančna cenitev); zakup kmetij; zakup nepremičnin; zavarovalniško informiranje; zavarovalniško svetovanje; zavarovalništvo; zavarovalno posredništvo; zavarovanje nezgodno; zdravstveno zavarovanje; življenjsko zavarovanje.

37: instalacija in popravljanje protivlomnih alarmnih naprav; instalacija in popravljanje protipožarnih alarmnih naprav; instalacija in popravljanje električnih naprav, vključno gospodinjskih aparatov; elektroinstalacije; čiščenje zgradb (notranje); čiščenje zgradb (zunanje); čiščenje oken; čiščenje ulic; čiščenje oblačil; čiščenje vozil; čiščenje in popravljanje gorilcev; čiščenje in popravljanje parnih kotlov; informacije o popravilih; vzdrževanje in popravljanje trezornih prostorov in sefov; vzdrževanje in popravila računalniške strojne opreme; vzdrževanje in popravljanje gasilnih aparatov in naprav za gašenje požarov; vzdrževanje in popravila zgradb (ki spadajo v ta razred); vzdrževanje pohištva; vzdrževanje in popravilo specialnih vozil; zaključna dela v gradbeništvu; gradbeništvo; popravila; storitve v zvezi z montažo; asfaltna dela; avtopralniška dela; avtoservisne delavnice (oskrba z gorivom in vzdrževanje); brušenje nožev; čevljarska popravila; čiščenje plenic; čiščenje stavb (notranje); deratizacija; dezinfekcijska dela; dimnikarska dela; glajenje oblačil; gradbena dela podvodna; gradbene izolacije; gradbeni nadzor; gradbeno svetovanje; gradnja in popravljanje skladišč; gradnja in vzdrževanje naftovodov; gradnja pristanišč; gradnja tovarn; gradnja valobranov; gradnja zidarskih odrov; informacije o gradbenih delih; instalacija in popravljanje električnih naprav; instalacija in popravljanje grelnih naprav; instalacija in popravljanje hladilnih naprav; instalacija in popravljanje klimatskih naprav; instalacija in popravljanje namakalnih naprav; instalacija in popravljanje peči; instalacija kuhinjske opreme; instalacija, vzdrževanje in popravljanje pisarniške opreme; instalacija, vzdrževanje in popravljanje strojev; izposoja bagrov; izposoja buldožerjev; izposoja čistilnih strojev; izposoja drenažnih črpalk; izposoja gradbenih strojev; kamnolom (vključno vse vrste separacije peska); kemično čiščenje; kleparstvo; kovičenje; krpanje kotlov; krpanje oblačil; ladjedelništvo; lakirniška dela; likanje perila; mizarska popravila; montaža, vzdrževanje in popravila računalniške strojne opreme; montiranje vrat in oken; napisi (nanašanje in popravljanje); nega, čiščenje in popravljanje krzna; obnavljanje avtoplaščev; obnavljanje oblačil; obnovitve izrabljenih ali poškodovanih motorjev; obnovitve izrabljenih ali poškodovanih strojev; oddajanje v najem strojev za pometanje; oddajanje v najem žerjavov (gradbena oprema); odpravljanje motenj v električnih aparatih; peskanje; podmazovanje vozil; pohištveno tapetništvo; polaganje zidnih tapet; poliranje vozil; polnjenje kartuš (tonerjev); popravila podvodna; popravilo varnostnih ključavnic; popravljanje črpalk; popravljanje dežnikov; popravljanje fotoaparatov; popravljanje in vzdrževanje kinoprojektorjev; popravljanje oblačil; popravljanje sončnikov; popravljanje ur; popravljanje vozil pri okvarah med vožnjo; postavljanje sejemskih stojnic in trgovin; pranje; pranje perila; pranje vozil; priključevanje in popravljanje telefonov; protikorozijska dela; protikorozijska zaščita vozil; restavriranje glasbenih instrumentov; restavriranje pohištva; restavriranje umetniških del; rudarska dela; rušenje zgradb; slikopleskarska dela; smirkanje; storitve krovcev; storitve proizvajanja umetnega snega; štukaterstvo; tapetniška popravila; tesarske storitve; tesnjenje na zgradbah; tlakovanje cest; uničevanje škodljivcev, razen v poljedelstvu; vgradnja in popravljanje dvigal; vrtanje globokih vrtin nafte ali plina; vrtanje vodnjakov; vulkanizacija avtoplaščev (popravila); vzdrževanje bazenov; vzdrževanje, čiščenje in popravljanje usnja; vzdrževanje in popravljanje letal; vzdrževanje in popravljanje motornih vozil; vzdrževanje in popravljanje sefov; vzdrževanje in popravljanje trezornih prostorov; vzdrževanje vozil; zidarska dela; zunanje čiščenje zgradb.

39: prevozništvo; informacije o transportu; varovan transport oseb, dokumentov, denarja, dragocenih predmetov; izposoja vozil; dajanje garaž v najem; oddajanje parkirnih prostorov v najem; oddajanje skladišč v najem; kurirske storitve.

42: oblikovanje in razvoj računalniške strojne in programske opreme; računalniška obdelava podatkov (raziskovalna dejavnost); svetovanje na področju računalniške strojne in programske opreme; vgraditev računalniške programske opreme; posodobitev računalniške programske opreme; konvertiranje podatkov ali dokumentov iz fizične v elektronsko obliko; podatkovna konverzija računalniških programov in podatkov (ne fizična konverzija); storitve tehničnih preizkusov in analiz (izdajanje atestov za opremo gasilnih aparatov); inženirske storitve; projektne študije (tehniške); raziskovanje in eksperimentalni razvoj na področju tehnologije, projektiranje in tehnično svetovanje, tehnično preizkušanje in analiziranje; projektiranje, svetovanje in izdelava varnostne dokumentacije za tehnično varovanje.

45: storitve zaščite in varovanja lastnine in premoženja; detektivske storitve; storitve poizvedovanja s področja varovanja oseb in premoženja ter svetovanje na področju industrijske, zasebne in javne varnosti; nadziranje prtljage v varnostne namene; nadziranje tovarn v varnostne namene; nadzorovanje protivlomnih in varnostnih sistemov; odpiranje varnostnih ključavnic; varovanje oseb; svetovanje na področju industrijske, zasebne in javne varnosti; gasilske storitve; izposoja naprav za gašenje; izposoja požarnih alarmov; pravne storitve; fizično varovanje objektov; izvajanje požarne straže; varovanje prireditev; varovanje prevoza denarja in dragocenosti; spremljanje kamionskih in drugih pošiljk; varnostni in protipožarni inženiring; najem sefov; rbitražne storitve; biroji za posredovanje zakonskih zvez; detektivske agencije; družabno spremstvo; genealoške raziskave; horoskopsko napovedovanje; iskanje pogrešanih oseb; izposoja oblačil; izposoja večernih oblek; licenciranje intelektualne lastnine; licenciranje računalniških programov (pravne storitve); načrtovanje in urejanje poročnih obredov; nočna čuvajska služba; organiziranje religioznih srečanj; osebna straža; pogrebne storitve; pogrebni zavodi; posredovanje (mediacija); posredovanje osebnih stikov; pravne raziskave; raziskovanje družbenega okolja posameznikov; registracija domen (pravne storitve); storitve agencij za posvojitve; storitve alternativnega reševanja sporov; storitve spremljanja pravic intelektualne lastnine; svetovanje na področju intelektualne lastnine; svetovanje na področju varnosti; upepeljevanje; upravljanje z avtorskimi pravicami; varnostniki; varovanje domačih ljubljenčkov; varovanje hiš (house sitting); varovanje majhnih otrok; vračanje izgubljene lastnine.

(210) **201770602** (220) 17.05.2017
(441) 31.07.2017

(731) AKTIVA SKUPINA poslovne storitve d.o.o., Ljubljanska cesta 12F, 1236 Trzin, SI

(740) dr. Jure Marn, univ.dipl.inž., univ.dipl.prav., Ljubljanska ulica 9, 2000 Maribor, SI

(531) 26.2; 27.5

(540)

(510,511)

35: prodaja na debelo in drobno blaga protivlomne alarmne naprave, protipožarne alarmne naprave, električne naprave, trezorji, trezorni prostori, sefi, gasilni aparati in naprave za gašenje požarov, zgradbe, pohištvo, specialna vozila, strelno orožje, municija, orožje vseh vrst, vključno on-line prodaja preko računalniške mreže (elektronska trgovina); oglasna in poslovna dejavnost; vodenje komercialnih poslov; računovodske in knjigovodske storitve; iskanje podatkov v računalniških bazah (za druge); izbiranje in vnašanje podatkov v računalniške baze; sistemiziranje informacij v računalniške baze; poslovne informacije; poslovne raziskave; poslovne informacije in nasveti za potrošnike; reklamne storitve; oglaševanje po računalniški mreži; računalniška obdelava podatkov (administrativna storitev); vodenje računalniških datotek; administrativna obdelava nakupnih naročil; administrativne storitve; agencije za poslovne informacije; davčne napovedi; dekoriranje izložb; distribucija vzorcev; ekonomske prognoze; fakturiranje; iskanje podatkov v računalniških datotekah (za druge); iskanje poroštev; izpopolnjevanje reklamnega gradiva; izposoja prodajnih avtomatov; izposojanje pisarniških strojev in opreme; javnomnenjske raziskave; kadrovanje; knjigovodstvo; licitiranje; maloprodajne ali veleprodajne storitve za farmacevtske, veterinarske in sanitarne proizvode in medicinske potrebščine; manekenske storitve za reklamne namene ali prodajno promocijo; neposredno reklamno oglaševanje po pošti; objavljanje reklamnih besedil; oblikovanje besedil; obračunavanje plač; oddajanje oglaševalskega prostora v komunikacijskih medijih; oddajanje oglasnih površin v najem; oddajanje propagandnih sredstev v najem; oddajanje v najem fotokopirnih strojev; organizacija časopisnih naročnin (za tretje osebe); organizacija modnih revij v reklamne namene; organizacija razstav za komercialne ali reklamne namene; organiziranje trgovinskih sejmov za komercialne ali reklamne namene; pisanje reklamnih tekstov; plakatiranje; pomoč pri industrijskem ali poslovnem vodenju; pomoč pri poslovnem vodenju; poslovna administracija v zvezi z licenciranjem blaga in storitev za druge; poslovne cenitve; poslovne poizvedbe; poslovne raziskave, poizvedbe; poslovne storitve za športnike; poslovno organizacijsko svetovanje; poslovno vodenje hotelov; poslovno zastopanje v zvezi z nastopi umetnikov; pospeševanje prodaje (za druge); predstavitev blaga v komunikacijskih medijih (prodaja na drobno); prikazi (demonstracije) izdelkov; priprava sporočil za javnost; produkcija oglaševalskih filmov; prokuratorske storitve (nabava blaga in storitev za druga podjetja); psihološko testiranje za potrebe kadrovanja; raziskovanje in zbiranje podatkov iz medijev; razširjanje reklamnih materialov; reklamiranje; reklamiranje po pošti; reklamne agencije; reklamno oglaševanje po radiu; reklamno oglaševanje po televiziji; reprodukcija dokumentov; revizija poslovanja; saldakonti; selitvene storitve za podjetja; sestavljanje statistik; sprejemanje telefonskih klicev (za odsotne naročnike); stenografiranje; stiki z javnostjo; storitve fotokopiranja; storitve primerjave cen; storitve strokovnjakov za poslovno učinkovitost; storitve tv trženja; storitve urejanja v oglaševalske namene; storitve zunanjih izvajalcev, kot poslovna podpora (outsourcing); strojepisje; strokovno poslovno svetovanje; stroškovno - cenovne analize; svetovalne storitve s področja poslovnega vodenja; svetovanje pri kadrovanju; svetovanje pri poslovodenju; svetovanje s področja poslovne organizacije in vodenja; transkripcijske storitve; trženje (marketing); tržne raziskave; uvozno - izvozne agencije; zaposlovalne agencije; zbiranje naročnin na telekomunikacijske storitve za druge.

36: posli v zvezi s posredovanjem nepremičnin; agencije za posredovanje (nepremičnine); aktuarski posli; cenitev nepremičnin; dajanje v najem pisarn (nepremičnina); finančne analize; finančno informiranje; finančno svetovanje; finančno upravljanje; finančno vrednotenje (v zavarovalništvu, bančništvu, pri nepremičninah); fiskalne cenitve; likvidacije podjetij (finančne storitve); ocenjevanje lesa (stoječa debla) finančna cenitev; ocenjevanje volne (finančna cenitev); oddajanje stanovanj v najem; pobiranje najemnin; posredništvo z zgradbami; protipožarno zavarovanje; stanovanjsko posredništvo; upravljanje nepremičnin; upravljanje stanovanjskih zgradb; vrednotenje stroškov vzdrževanja (finančna cenitev); zakup kmetij; zakup nepremičnin; zavarovalniško informiranje; zavarovalniško svetovanje; zavarovalništvo; zavarovalno posredništvo; zavarovanje nezgodno; zdravstveno zavarovanje; življenjsko zavarovanje.

37: instalacija in popravljanje protivlomnih alarmnih naprav; instalacija in popravljanje protipožarnih alarmnih naprav; instalacija in popravljanje električnih naprav, vključno gospodinjskih aparatov; elektroinstalacije; čiščenje zgradb (notranje); čiščenje zgradb (zunanje); čiščenje oken; čiščenje ulic; čiščenje oblačil; čiščenje vozil; čiščenje in popravljanje gorilcev; čiščenje in popravljanje parnih kotlov; informacije o popravilih; vzdrževanje in popravljanje trezornih prostorov in sefov; vzdrževanje in popravila računalniške strojne opreme; vzdrževanje in popravljanje gasilnih aparatov in naprav za gašenje požarov; vzdrževanje in popravila zgradb (ki spadajo v ta razred); vzdrževanje pohištva; vzdrževanje in popravilo specialnih vozil; zaključna dela v gradbeništvu; gradbeništvo; popravila; storitve v zvezi z montažo; asfaltna dela; avtopralniška dela; avtoservisne delavnice (oskrba z gorivom in vzdrževanje); brušenje nožev; čevljarska popravila; čiščenje plenic; čiščenje stavb (notranje); deratizacija; dezinfekcijska dela; dimnikarska dela; glajenje oblačil;

gradbena dela podvodna; gradbene izolacije; gradbeni nadzor; gradbeno svetovanje; gradnja in popravljanje skladišč; gradnja in vzdrževanje naftovodov; gradnja pristanišč; gradnja tovarn; gradnja valobranov; gradnja zidarskih odrov; informacije o gradbenih delih; instalacija in popravljanje električnih naprav; instalacija in popravljanje grelnih naprav; instalacija in popravljanje hladilnih naprav; instalacija in popravljanje klimatskih naprav; instalacija in popravljanje namakalnih naprav; instalacija in popravljanje peči; instalacija kuhinjske opreme; instalacija, vzdrževanje in popravljanje pisarniške opreme; instalacija, vzdrževanje in popravljanje strojev; izposoja bagrov; izposoja buldožerjev; izposoja čistilnih strojev; izposoja drenažnih črpalk; izposoja gradbenih strojev; kamnolom (vključno vse vrste separacije peska); kemično čiščenje; kleparstvo; kovičenje; krpanje kotlov; krpanje oblačil; ladjedelništvo; lakirniška dela; likanje perila; mizarska popravila; montaža, vzdrževanje in popravila računalniške strojne opreme; montiranje vrat in oken; napisi (nanašanje in popravljanje); nega, čiščenje in popravljanje krzna; obnavljanje avtoplaščev; obnavljanje oblačil; obnovitve izrabljenih ali poškodovanih motorjev; obnovitve izrabljenih ali poškodovanih strojev; oddajanje v najem strojev za pometanje; oddajanje v najem žerjavov (gradbena oprema); odpravljanje motenj v električnih aparatih; peskanje; podmazovanje vozil; pohištveno tapetništvo; polaganje zidnih tapet; poliranje vozil; polnjenje kartuš (tonerjev); popravila podvodna; popravilo varnostnih ključavnic; popravljanje črpalk; popravljanje dežnikov; popravljanje fotoaparatov; popravljanje in vzdrževanje kinoprojektorjev; popravljanje oblačil; popravljanje sončnikov; popravljanje ur; popravljanje vozil pri okvarah med vožnjo; postavljanje sejemskih stojnic in trgovin; pranje; pranje perila; pranje vozil; priključevanje in popravljanje telefonov; protikorozijska dela; protikorozijska zaščita vozil; restavriranje glasbenih instrumentov; restavriranje pohištva; restavriranje umetniških del; rudarska dela; rušenje zgradb; slikopleskarska dela; smirkanje; storitve krovcev; storitve proizvajanja umetnega snega; štukaterstvo; tapetniška popravila; tesarske storitve; tesnjenje na zgradbah; tlakovanje cest; uničevanje škodljivcev, razen v poljedelstvu; vgradnja in popravljanje dvigal; vrtanje globokih vrtin nafte ali plina; vrtanje vodnjakov; vulkanizacija avtoplaščev (popravila); vzdrževanje bazenov; vzdrževanje, čiščenje in popravljanje usnja; vzdrževanje in popravljanje letal; vzdrževanje in popravljanje motornih vozil; vzdrževanje in popravljanje sefov; vzdrževanje in popravljanje trezornih prostorov; vzdrževanje vozil; zidarska dela; zunanje čiščenje zgradb.

39: prevozništvo; informacije o transportu; varovan transport oseb, dokumentov, denarja, dragocenih predmetov; izposoja vozil; dajanje garaž v najem; oddajanje parkirnih prostorov v najem; oddajanje skladišč v najem; kurirske storitve.

42: oblikovanje in razvoj računalniške strojne in programske opreme; računalniška obdelava podatkov (raziskovalna dejavnost); svetovanje na področju računalniške strojne in programske opreme; vgraditev računalniške programske opreme; posodobitev računalniške programske opreme; konvertiranje podatkov ali dokumentov iz fizične v elektronsko obliko; podatkovna konverzija računalniških programov in podatkov (ne fizična konverzija); storitve tehničnih preizkusov in analiz (izdajanje atestov za opremo gasilnih aparatov); inženirske storitve; projektne študije (tehniške); raziskovanje in eksperimentalni razvoj na področju tehnologije, projektiranje in tehnično svetovanje, tehnično preizkušanje in analiziranje; projektiranje, svetovanje in izdelava varnostne dokumentacije za tehnično varovanje.

45: storitve zaščite in varovanja lastnine in premoženja; detektivske storitve; storitve poizvedovanja s področja varovanja oseb in premoženja ter svetovanje na področju industrijske, zasebne in javne varnosti; nadziranje prtljage v varnostne namene; nadziranje tovarn v varnostne namene; nadzorovanje protivlomnih in varnostnih sistemov; odpiranje varnostnih ključavnic; varovanje oseb; svetovanje na področju industrijske, zasebne in javne varnosti; gasilske storitve; izposoja naprav za gašenje; izposoja požarnih alarmov; pravne storitve; fizično varovanje objektov; izvajanje požarne straže; varovanje prireditev; varovanje prevoza denarja in dragocenosti; spremljanje kamionskih in drugih pošiljk; varnostni in protipožarni inženiring; najem sefov; rbitražne storitve; biroji za posredovanje zakonskih zvez; detektivske agencije; družabno spremstvo; genealoške raziskave; horoskopsko napovedovanje; iskanje pogrešanih oseb; izposoja oblačil; izposoja večernih oblek; licenciranje intelektualne lastnine; licenciranje računalniških programov (pravne storitve); načrtovanje in urejanje poročnih obredov; nočna čuvajska služba; organiziranje religioznih srečanj; osebna straža; pogrebne storitve; pogrebni zavodi; posredovanje (mediacija); posredovanje osebnih stikov; pravne raziskave; raziskovanje družbenega okolja posameznikov; registracija domen (pravne storitve); storitve agencij za posvojitve; storitve alternativnega reševanja sporov; storitve spremljanja pravic intelektualne lastnine; svetovanje na področju intelektualne lastnine; svetovanje na področju varnosti; upepeljevanje; upravljanje z avtorskimi pravicami; varnostniki; varovanje domačih ljubljenčkov; varovanje hiš (house sitting); varovanje majhnih otrok; vračanje izgubljene lastnine.

---

(210) **201770603** (220) 17.05.2017
(441) 31.07.2017

(731) AKTIVA SKUPINA poslovne storitve d.o.o., Ljubljanska cesta 12F, 1236 Trzin, SI

(740) dr. Jure Marn, univ.dipl.inž., univ.dipl.prav., Ljubljanska ulica 9, 2000 Maribor, SI

(540)

AKTIVA VAROVANJE

(510,511)

35: prodaja na debelo in drobno blaga protivlomne alarmne naprave, protipožarne alarmne naprave, električne naprave, trezorji, trezorni prostori, sefi, gasilni aparati in naprave za gašenje požarov, zgradbe, pohištvo, specialna vozila, strelno orožje, municija, orožje vseh vrst, vključno on-line prodaja preko računalniške mreže (elektronska trgovina); oglasna in

poslovna dejavnost; vodenje komercialnih poslov; računovodske in knjigovodske storitve; iskanje podatkov v računalniških bazah (za druge); izbiranje in vnašanje podatkov v računalniške baze; sistemiziranje informacij v računalniške baze; poslovne informacije; poslovne raziskave; poslovne informacije in nasveti za potrošnike; reklamne storitve; oglaševanje po računalniški mreži; računalniška obdelava podatkov (administrativna storitev); vodenje računalniških datotek; administrativna obdelava nakupnih naročil; administrativne storitve; agencije za poslovne informacije; davčne napovedi; dekoriranje izložb; distribucija vzorcev; ekonomske prognoze; fakturiranje; iskanje podatkov v računalniških datotekah (za druge); iskanje poroštev; izpopolnjevanje reklamnega gradiva; izposoja prodajnih avtomatov; izposojanje pisarniških strojev in opreme; javnomnenjske raziskave; kadrovanje; knjigovodstvo; licitiranje; maloprodajne ali veleprodajne storitve za farmacevtske, veterinarske in sanitarne proizvode in medicinske potrebščine; manekenske storitve za reklamne namene ali prodajno promocijo; neposredno reklamno oglaševanje po pošti; objavljanje reklamnih besedil; oblikovanje besedil; obračunavanje plač; oddajanje oglaševalskega prostora v komunikacijskih medijih; oddajanje oglasnih površin v najem; oddajanje propagandnih sredstev v najem; oddajanje v najem fotokopirnih strojev; organizacija časopisnih naročnin (za tretje osebe); organizacija modnih revij v reklamne namene; organizacija razstav za komercialne ali reklamne namene; organiziranje trgovinskih sejmov za komercialne ali reklamne namene; pisanje reklamnih tekstov; plakatiranje; pomoč pri industrijskem ali poslovnem vodenju; pomoč pri poslovnem vodenju; poslovna administracija v zvezi z licenciranjem blaga in storitev za druge; poslovne cenitve; poslovne poizvedbe; poslovne raziskave, poizvedbe; poslovne storitve za športnike; poslovno organizacijsko svetovanje; poslovno vodenje hotelov; poslovno zastopanje v zvezi z nastopi umetnikov; pospeševanje prodaje (za druge); predstavitev blaga v komunikacijskih medijih (prodaja na drobno); prikazi (demonstracije) izdelkov; priprava sporočil za javnost; produkcija oglaševalskih filmov; prokuratorske storitve (nabava blaga in storitev za druga podjetja); psihološko testiranje za potrebe kadrovanja; raziskovanje in zbiranje podatkov iz medijev; razširjanje reklamnih materialov; reklamiranje; reklamiranje po pošti; reklamne agencije; reklamno oglaševanje po radiu; reklamno oglaševanje po televiziji; reprodukcija dokumentov; revizija poslovanja; saldakonti; selitvene storitve za podjetja; sestavljanje statistik; sprejemanje telefonskih klicev (za odsotne naročnike); stenografiranje; stiki z javnostjo; storitve fotokopiranja; storitve primerjave cen; storitve strokovnjakov za poslovno učinkovitost; storitve tv trženja; storitve urejanja v oglaševalske namene; storitve zunanjih izvajalcev, kot poslovna podpora (outsourcing); strojepisje; strokovno poslovno svetovanje; stroškovno - cenovne analize; svetovalne storitve s področja poslovnega vodenja; svetovanje pri kadrovanju; svetovanje pri poslovodenju; svetovanje s področja poslovne organizacije in vodenja; transkripcijske storitve; trženje (marketing); tržne raziskave; uvozno - izvozne agencije; zaposlovalne agencije; zbiranje naročnin na telekomunikacijske storitve za druge.

37: instalacija in popravljanje protivlomnih alarmnih naprav; instalacija in popravljanje protipožarnih alarmnih naprav; instalacija in popravljanje električnih naprav, vključno gospodinjskih aparatov; elektroinstalacije; čiščenje zgradb (notranje); čiščenje zgradb (zunanje); čiščenje oken; čiščenje ulic; čiščenje oblačil; čiščenje vozil; čiščenje in popravljanje gorilcev; čiščenje in popravljanje parnih kotlov; informacije o popravilih; vzdrževanje in popravljanje trezornih prostorov in sefov; vzdrževanje in popravila računalniške strojne opreme; vzdrževanje in popravljanje gasilnih aparatov in naprav za gašenje požarov; vzdrževanje in popravila zgradb (ki spadajo v ta razred); vzdrževanje pohištva; vzdrževanje in popravilo specialnih vozil; zaključna dela v gradbeništvu; gradbeništvo; popravila; storitve v zvezi z montažo; asfaltna dela; avtopralniška dela; avtoservisne delavnice (oskrba z gorivom in vzdrževanje); brušenje nožev; čevljarska popravila; čiščenje plenic; čiščenje stavb (notranje); deratizacija; dezinfekcijska dela; dimnikarska dela; glajenje oblačil; gradbena dela podvodna; gradbene izolacije; gradbeni nadzor; gradbeno svetovanje; gradnja in popravljanje skladišč; gradnja in vzdrževanje naftovodov; gradnja pristanišč; gradnja tovarn; gradnja valobranov; gradnja zidarskih odrov; informacije o gradbenih delih; instalacija in popravljanje električnih naprav; instalacija in popravljanje grelnih naprav; instalacija in popravljanje hladilnih naprav; instalacija in popravljanje klimatskih naprav; instalacija in popravljanje namakalnih naprav; instalacija in popravljanje peči; instalacija kuhinjske opreme; instalacija, vzdrževanje in popravljanje pisarniške opreme; instalacija, vzdrževanje in popravljanje strojev; izposoja bagrov; izposoja buldožerjev; izposoja čistilnih strojev; izposoja drenažnih črpalk; izposoja gradbenih strojev; kamnolom (vključno vse vrste separacije peska); kemično čiščenje; kleparstvo; kovičenje; krpanje kotlov; krpanje oblačil; ladjedelništvo; lakirniška dela; likanje perila; mizarska popravila; montaža, vzdrževanje in popravila računalniške strojne opreme; montiranje vrat in oken; napisi (nanašanje in popravljanje); nega, čiščenje in popravljanje krzna; obnavljanje avtoplaščev; obnavljanje oblačil; obnovitve izrabljenih ali poškodovanih motorjev; obnovitve izrabljenih ali poškodovanih strojev; oddajanje v najem strojev za pometanje; oddajanje v najem žerjavov (gradbena oprema); odpravljanje motenj v električnih aparatih; peskanje; podmazovanje vozil; pohištveno tapetništvo; polaganje zidnih tapet; poliranje vozil; polnjenje kartuš (tonerjev); popravila podvodna; popravilo varnostnih ključavnic; popravljanje črpalk; popravljanje dežnikov; popravljanje fotoaparatov; popravljanje in vzdrževanje kinoprojektorjev; popravljanje oblačil; popravljanje sončnikov; popravljanje ur; popravljanje vozil pri okvarah med vožnjo; postavljanje sejemskih stojnic in trgovin; pranje; pranje perila; pranje vozil; priključevanje in popravljanje telefonov; protikorozijska dela; protikorozijska zaščita vozil; restavriranje glasbenih instrumentov; restavriranje pohištva; restavriranje umetniških del; rudarska dela; rušenje zgradb; slikopleskarska dela; smirkanje; storitve krovcev; storitve proizvajanja umetnega snega; štukaterstvo; tapetniška popravila; tesarske storitve; tesnjenje na zgradbah; tlakovanje cest; uničevanje škodljivcev,

razen v poljedelstvu; vgradnja in popravljanje dvigal; vrtanje globokih vrtin nafte ali plina; vrtanje vodnjakov; vulkanizacija avtoplaščev (popravila); vzdrževanje bazenov; vzdrževanje, čiščenje in popravljanje usnja; vzdrževanje in popravljanje letal; vzdrževanje in popravljanje motornih vozil; vzdrževanje in popravljanje sefov; vzdrževanje in popravljanje trezornih prostorov; vzdrževanje vozil; zidarska dela; zunanje čiščenje zgradb.

39: prevozništvo; informacije o transportu; varovan transport oseb, dokumentov, denarja, dragocenih predmetov; izposoja vozil; dajanje garaž v najem; oddajanje parkirnih prostorov v najem; oddajanje skladišč v najem; kurirske storitve.

42: oblikovanje in razvoj računalniške strojne in programske opreme; računalniška obdelava podatkov (raziskovalna dejavnost); svetovanje na področju računalniške strojne in programske opreme; vgraditev računalniške programske opreme; posodobitev računalniške programske opreme; konvertiranje podatkov ali dokumentov iz fizične v elektronsko obliko; podatkovna konverzija računalniških programov in podatkov (ne fizična konverzija); storitve tehničnih preizkusov in analiz (izdajanje atestov za opremo gasilnih aparatov); inženirske storitve; projektne študije (tehniške); raziskovanje in eksperimentalni razvoj na področju tehnologije, projektiranje in tehnično svetovanje, tehnično preizkušanje in analiziranje; projektiranje, svetovanje in izdelava varnostne dokumentacije za tehnično varovanje.

45: storitve zaščite in varovanja lastnine in premoženja; detektivske storitve; storitve poizvedovanja s področja varovanja oseb in premoženja ter svetovanje na področju industrijske, zasebne in javne varnosti; nadziranje prtljage v varnostne namene; nadziranje tovarn v varnostne namene; nadzorovanje protivlomnih in varnostnih sistemov; odpiranje varnostnih ključavnic; varovanje oseb; svetovanje na področju industrijske, zasebne in javne varnosti; gasilske storitve; izposoja naprav za gašenje; izposoja požarnih alarmov; pravne storitve; fizično varovanje objektov; izvajanje požarne straže; varovanje prireditev; varovanje prevoza denarja in dragocenosti; spremljanje kamionskih in drugih pošiljk; varnostni in protipožarni inženiring; najem sefov; rbitražne storitve; biroji za posredovanje zakonskih zvez; detektivske agencije; družabno spremstvo; genealoške raziskave; horoskopsko napovedovanje; iskanje pogrešanih oseb; izposoja oblačil; izposoja večernih oblek; licenciranje intelektualne lastnine; licenciranje računalniških programov (pravne storitve); načrtovanje in urejanje poročnih obredov; nočna čuvajska služba; organiziranje religioznih srečanj; osebna straža; pogrebne storitve; pogrebni zavodi; posredovanje (mediacija); posredovanje osebnih stikov; pravne raziskave; raziskovanje družbenega okolja posameznikov; registracija domen (pravne storitve); storitve agencij za posvojitve; storitve alternativnega reševanja sporov; storitve spremljanja pravic intelektualne lastnine; svetovanje na področju intelektualne lastnine; svetovanje na področju varnosti; upepeljevanje; upravljanje z avtorskimi pravicami; varnostniki; varovanje domačih ljubljenčkov; varovanje hiš (house sitting); varovanje majhnih otrok; vračanje izgubljene lastnine.

(210) **201770604** (220) 18.05.2017
(441) 31.07.2017

(731) KEMA d.o.o.,
Puconci 393, 9201 Puconci, SI

(740) Patentna pisarna d.o.o.,
Čopova 14, p.p. 1725, 1001 Ljubljana, SI

(540)

KEMAPOX

(510,511)

01: kemični proizvodi za industrijo; kemijski proizvodi za gradbeništvo; umetne smole v surovem stanju; epoksidne smole; lepila za industrijo; lepila za gradbeno industrijo in gradbene konstrukcije; epoksi lepila za gradbeništvo; lepila za lepljenje plošč in ploščic; lepilne mase (vezni most); mase za lepljenje talnih in stenskih oblog; lepilne smole (lepila), ne za pisarniške ali gospodinjske namene; sredstva za utrjevanje; kemični pripravki za utrjevanje površin; epoksi mase za utrjevanje in/ali sanacijo gradbenih konstrukcij; čistila za industrijsko uporabo; kemična čistilna sredstva, ki se uporabljajo v industrijskih procesih; razredčila za industrijsko uporabo; čistilna sredstva za uporabo v gradbeništvu.

02: barve, laki; sredstva za zaščito proti rji; grundirni premazi; grundirni predpremazi; epoksidna grundirna sredstva (premazi); epoksidni premazi; tankoslojni epoksidni premazi; debeloslojni epoksidni premazi; premazi; premazi za industrijo; premazi (smola); vodotesni premazi (razen kemikalij); epoksi smola za prekrivanje površin na zgradbah (premazi); osnovni premazi; epoksidni zaključni sloj (premaz) na vodni osnovi; temeljna razredčila.

17: polizdelki iz umetnih snovi za rabo v proizvodnji; polizdelki iz umetnih snovi za rabo v gradbeništvu; tesnilni, mašilni in izolacijski material; fugirne mase; epoksi fugirne mase; tesnilna sredstva za spoje; izravnalne mase (tesnilni in mašilni material); izravnalne mase za steno in strop (tesnilni in mašilni material); notranja izravnalna masa za zapolnjevanje stikov (fugiranje); samorazlivne izravnalne mase (tesnilni in mašilni material); samonivelirne izravnalne mase (tesnilni in mašilni material); tesnilne mase; tesnilne mase za vodo; vodotesne mase; kiti; vodnonepropustne mase na polimercementni bazi; epoksi mase in izdelki na bazi epoksi smol (tesnilni materiali); vezni elementi (tesnilni in mašilni material); razpoke (kemične snovi za zatesnitev); izolacijske substance za zaščito zgradb pred vlago.

19: nekovinski gradbeni materiali; gradbeni materiali (lomljivi), ne iz kovine; konstrukcijski materiali, ne iz kovine; smola; smole za gradbeništvo; injektirne mase, ki sodijo v ta razred; epoksi smola za injektiranje; malte; hitrovezne malte; epoksi - cementne mešanice; izravnalne mase (gradbeni material); samorazlivne izravnalne mase (gradbeni material); samonivelirne izravnalne mase (gradbeni material); tlaki; epoksidni tlaki; veziva (gradbeni material); vezni elementi (gradbeni material); drenažni sistemi, ki sodijo v ta razred; drenažni matariali, ko sodijo v ta razred; epoksi drenažni materiali; podlivne mase; sanirne mase za beton; pesek; gradbeni pesek; pesek (razen livarskega).

(210) **201770605** (220) 18.05.2017
(441) 31.07.2017

(731) KEMA d.o.o.,
Puconci 393, 9201 Puconci, SI

(740) Patentna pisarna d.o.o.,
Čopova 14, p.p. 1725, 1001 Ljubljana, SI

(540)

KEMAPUR

(510,511)

01: kemični proizvodi za industrijo; kemijski proizvodi za gradbeništvo; umetne smole v surovem stanju; epoksidne smole; lepila za industrijo; lepila za gradbeno industrijo in gradbene konstrukcije; epoksi lepila za gradbeništvo; lepila za lepljenje plošč in ploščic; lepilne mase (vezni most); mase za lepljenje talnih in stenskih oblog; lepilne smole (lepila), ne za pisarniške ali gospodinjske namene; sredstva za utrjevanje; kemični pripravki za utrjevanje površin; epoksi mase za utrjevanje in/ali sanacijo gradbenih konstrukcij; čistila za industrijsko uporabo; kemična čistilna sredstva, ki se uporabljajo v industrijskih procesih; razredčila za industrijsko uporabo; čistilna sredstva za uporabo v gradbeništvu.

02: barve, laki; sredstva za zaščito proti rji; grundirni premazi; grundirni predpremazi; epoksidna grundirna sredstva (premazi); epoksidni premazi; tankoslojni epoksidni premazi; debeloslojni epoksidni premazi; premazi; premazi za industrijo; premazi (smola); vodotesni premazi (razen kemikalij); epoksi smola za prekrivanje površin na zgradbah (premazi); osnovni premazi; epoksidni zaključni sloj (premaz) na vodni osnovi; temeljna razredčila.

17: polizdelki iz umetnih snovi za rabo v proizvodnji; polizdelki iz umetnih snovi za rabo v gradbeništvu; tesnilni, mašilni in izolacijski material; fugirne mase; epoksi fugirne mase; tesnilna sredstva za spoje; izravnalne mase (tesnilni in mašilni material); izravnalne mase za steno in strop (tesnilni in mašilni material); notranja izravnalna masa za zapolnjevanje stikov (fugiranje); samorazlivne izravnalne mase (tesnilni in mašilni material); samonivelirne izravnalne mase (tesnilni in mašilni material); tesnilne mase; tesnilne mase za vodo; vodotesne mase; kiti; vodnonepropustne mase na polimercementni bazi; epoksi mase in izdelki na bazi epoksi smol (tesnilni materiali); vezni elementi (tesnilni in mašilni material); razpoke (kemične snovi za zatesnitev); izolacijske substance za zaščito zgradb pred vlago.

19: nekovinski gradbeni materiali; gradbeni materiali (lomljivi), ne iz kovine; konstrukcijski materiali, ne iz kovine; smola; smole za gradbeništvo; injektirne mase, ki sodijo v ta razred; epoksi smola za injektiranje; malte; hitrovezne malte; epoksi - cementne mešanice; izravnalne mase (gradbeni material); samorazlivne izravnalne mase (gradbeni material); samonivelirne izravnalne mase (gradbeni material); tlaki; epoksidni tlaki; veziva (gradbeni material); vezni elementi (gradbeni material); drenažni sistemi, ki sodijo v ta razred; drenažni matariali, ko sodijo v ta razred; epoksi drenažni materiali; podlivne mase; sanirne mase za beton; pesek; gradbeni pesek; pesek (razen livarskega).

(210) **201770606** (220) 18.05.2017
(441) 31.07.2017

(731) KEMA d.o.o.,
Puconci 393, 9201 Puconci, SI

(740) Patentna pisarna d.o.o.,
Čopova 14, p.p. 1725, 1001 Ljubljana, SI

(540)

KEMASAN

(510,511)

01: kemični proizvodi za industrijo; kemijski proizvodi za gradbeništvo; sredstva za zaščito ometov (kemijski proizvod); impregnacijska sredstva za zunanje površine zgradb (razen barv ali olj); impregnacijska sredstva za beton; čistilna sredstva za uporabo v gradbeništvu; sredstva za čiščenje fasad; sredstva za zaščito mineralnih materialov; sredstva za utrjevanje; kemični pripravki za utrjevanje površin; sredstva za utrjevanje konstrukcij.

02: barve; barve za fasade; barve za omete; laki; sredstva za zaščito ometov (barve, premazi); grundirna sredstva.

17: polizdelki iz umetnih snovi za rabo v proizvodnji; polizdelki iz umetnih snovi za rabo v gradbeništvu; tesnilni, mašilni in izolacijski material; fugirne mase; vodotesne mase; injektirna sredstva za vzpostavljanje vodne blokade.

19: nekovinski gradbeni materiali; gradbeni materiali (lomljivi), ne iz kovine; konstrukcijski materiali, ne iz kovine; mavec; mavec (za gradbeništvo); pesek; gradbeni pesek; pesek (razen livarskega); malta; cementna malta; sanacijska malta; cement; ometi; sanirni ometi; ometi (gradbena sredstva); tesnilni ometi; cementni ometi; apneno-cementni ometi; apneni ometi za ometavanje; fasadni ometi; ometi za fasadne in notranje površine; grobi ometi; fini ometi za finalno izravnavo grobih ometov; sušilni ometi; izravnalne mase (gradbeni material); nekovinski gradbeni materiali za zaključna dela v gradbeništvu; sanacijski materiali, ne iz kovine (gradbeni material); injektirne mase, ki sodijo v ta razred.

(210) **201770608** (220) 19.05.2017
(441) 31.07.2017

(731) NT&RC
Podjetje za časopisno in radijsko dejavnost d.o.o. Celje,
Prešernova ulica 19, 3000 Celje, SI

(740) Odvetniška družba Grešak o.p., d.o.o.,
Vojkova cesta 63, 1000 Ljubljana, SI

(531) 26.4; 29.1

(540)

radio celje

(591) rdeča, bela

(510,511)

35: oglasna dejavnost; vodenje komercialnih poslov; poslovna administracija; pisarniški posli, administrativna obdelava nakupnih naročil administrativne storitve agencije za poslovne informacije distribucija vzorcev iskanje podatkov v računalniških datotekah (za druge) izbiranje in vnašanje podatkov v računalniške baze izpopolnjevanje reklamnega gradiva javno plakatiranje javnomnenjske raziskave manekenske storitve za reklamne namene ali prodajno promocijo neposredno reklamno oglaševanje po pošti objavljanje reklamnih besedil oblikovanje besedil oddajanje oglasnih površin v najem oddajanje oglaševalskega prostora v komunikacijskih medijih oddajanje propagandnih sredstev v najem oglaševanje po računalniški mreži organizacija časopisnih naročnin (za tretje osebe) organizacija modnih revij v reklamne namene organizacija razstav za komercialne ali reklamne namene organiziranje trgovinskih sejmov za komercialne ali reklamne namene pisanje reklamnih tekstov plakatiranje pomoč pri industrijskem ali poslovnem vodenju pomoč pri poslovnem vodenju poslovna administracija v zvezi z licenciranjem blaga in storitev za druge poslovne cenitve poslovne informacije poslovne informacije in nasveti za potrošnike poslovne raziskave poslovne raziskave, poizvedbe poslovno organizacijsko svetovanje poslovne storitve za športnike poslovno zastopanje v zvezi z nastopi umetnikov pospeševanje prodaje (za druge) predstavitev blaga v komunikacijskih medijih (prodaja na drobno) prikazi (demonstracije) izdelkov priprava sporočil za javnost produkcija oglaševalskih filmov prokuratorske storitve (nabava blaga in storitev za druga podjetja) raziskovanje in zbiranje podatkov iz medijev razširjanje reklamnih materialov reklamiranje reklamiranje po pošti reklamne agencije reklamne storitve reklamno oglaševanje po radiu reklamno oglaševanje po televiziji reprodukcija dokumentov selitvene storitve za podjetja sistemiziranje informacij v računalniške baze spletno indeksiranje v reklamne ali prodajne namene sprejemanje telefonskih klicev (za odsotne naročnike) stiki z javnostjo storitve fotokopiranja storitve primerjave cen storitve pisanja scenarijev za oglase storitve TV trženja storitve urejanja urnika sestankov (pisarniško poslovanje) storitve urejanja v oglaševalske namene storitve zunanjih izvajalcev, kot poslovna podpora (outsourcing) strokovnjaki za poslovno učinkovitos svetovanje s področja poslovne organizacije in vodenja trženje (marketing) tržne študije tržne raziskave upravljanje programov zvestobe za letalske potnike upravljanje programov zvestobe za potrošnike vodenje računalniških datotek zaposlovalne agencije zbiranje naročnin na telekomunikacijske storitve za druge.

38: telekomunikacije, brezžično predvajanje (wireless broadcasting) časovno omejen dostop v globalno računalniško mrežo (oddajanje) elektronska pošta faksimilni prenos informiranje o telekomunikacijah izposoja naprav za pošiljanje sporočil kabelska televizija klepetalnice (spletne) komuniciranje preko mobilne telefonije komuniciranje preko računalniških terminalov komunikacije po mreži optičnih vlaken oddajanje radijskih programov oddajanje televizijskih programov oddajanje v najem časovno omejenega dostopa v globalno računalniško mrežo oddajanje v najem telefaksnih naprav oddajanje v najem telekomunikacijske opreme omogočanje dostopa do baz podatkov omogočanje dostopa do globalne računalniške mreže omogočanje spletnih klepetalnic omogočanje telekomunikacijskih kanalov za storitve TV-prodaje omogočanje telekomunikacijskih povezav z globalno računalniško mrežo osebni klic (paging) (radijski, telefonski ali elektronska komunikacija druge vrste) posredovanje sporočil pošiljanje telegramov prenašanje telegramov prenos digitalnih datotek prenos voščilnic na spletu računalniško podprto prenašanje sporočil in slik satelitsko prenašanje storitve prenosa video vsebin na zahtevo storitve elektronskih oglasnih panojev (telekomunikacijske storitve) storitve zvočne pošte telefonske storitve telefonsko komuniciranje telegrafske storitve telegrafsko komuniciranje telekomunikacijski kanali (omogočanje) za TV prodajo telekomunikacijsko usmerjanje in povezave telekonferenčne storitve teleks storitve tiskovne agencije zbiranje in distribucija novic.

41: izobraževanje; pouk; razvedrilo; športne in kulturne dejavnosti, akademije (izobraževanje) cirkusi diskoteke dopisno izobraževanje filmska produkcija, razen oglaševalskih filmov filmski studii fotografiranje fotografske reportaže informiranje o izobraževanju informiranje o prireditvah informiranje o rekreaciji inštruiranje internatske šole izobrazbeni izpiti izobraževanje izposoja kinematografskih filmov izposoja kinoprojektorjev in pripomočkov izposoja knjig izposoja odrskih scen izposoja opreme za igre izposoja radijskih in televizijskih aparatov izposoja scen za predstave izposoja športne opreme (razen vozil) izposoja video trakov izposoja zvočnih posnetkov klubske storitve (za zabave ali za izobraževanje) knjižnice mobilne knjižnice namizno založništvo nastopanje v živo nudenje iger na računalniški mreži nudenje on-line elektronskih publikacij (ki jih ni mogoče naložiti preko računalniške mreže) obdelava (izdajanje) video-trakov objavljanje besedil (razen reklam) objavljanje elektronskih knjig in revij na računalniški mreži objavljanje knjig oddajanje v najem avdio-opreme oddajanje v najem reflektorskih naprav za gledališke scene in studia oddajanje v najem video-kamer oddajanje v najem video-kamer za predvajanje organizacija in izvedba seminarjev organizacija in vodenje kolokvijev organizacija in vodenje koncertov organizacija in vodenje konferenc organizacija in vodenje kongresov organizacija in vodenje simpozijev organizacija kulturnih ali izobraževalnih razstav organizacija modnih revij v razvedrilne namene organizacija športnih tekmovanj organizacija tekmovanj (zabavnih in izobraževalnih) organiziranje in vodenje učnih delavnic (šolanje) organiziranje lepotnih tekmovanj organiziranje nastopov (storitve impresarijev) organiziranje plesov organiziranje zabavnih prireditev na ulici orkestralni nastopi oskrba z rekreacijski pripomočki pisanje pesmi (glasbenih kompozicij) pisanje scenarijev pisanje nereklamnih tekstov planiranje družabnih prireditev podnaslavljanje poučevanje poziranje za umetnike praktično izpopolnjevanje (predstavitve) predvajanje kinematografskih predstav prevajalstvo prevajanje jezika kretenj prirejanje in vodenje izobraževalnih forumov v živo produkcija filmov na video trakovih produkcija glasbe produkcija gledaliških predstav produkcija predstav produkcija radijskih in televizijskih programov prostori za glasbene prireditve prostori za

šport (dano na razpolago) radijske oddaje za zabavo religiozno izobraževanje rezerviranje vstopnic za predstave sinhronizacijske storitve snemalni studii snemanje na mikrofilm snemanje videotrakov storitve agencij za prodajo kart (razvedrilo) storitve časopisnih poročevalcev storitve disc jockeyev storitve glasbenega komponiranja storitve karaok storitve lepopisa (kaligrafija) storitve nočnih klubov storitve pisanja scenarijev storitve prevajalcev storitve urejanja publikacij (nereklamnih) športna tabori telesna vzgoja poučevanje gimnastike televizijski zabavni program usposabljanje (coaching) zabave zabaviščne dejavnosti zabaviščni parki zdravstveni klubi (zdravstvena in fitnes vadba).

---

(210) **201770610** (220) 19.05.2017
(441) 31.07.2017

(731) NT&RC Podjetje za časopisno in radijsko dejavnost d.o.o. Celje,
Prešernova ulica 19, 3000 Celje, SI

(740) Odvetniška družba Grešak o.p., d.o.o.,
Vojkova cesta 63, 1000 Ljubljana, SI

(531) 26.4; 29.1

(540)

(591) modra, bela

(510,511)

16: papir, lepenka; tiskovine (izdelki tiskarn); knjigoveški material; fotografije; pisarniški material; lepila za pisarniški material ali za gospodinjstvo; potrebščine za umetnike; čopiči; pisalni stroji in pisarniški pribor (razen pohištva); material za učenje ali poučevanje (razen aparatov); zavijalni materiali iz umetnih snovi; tiskarske črke; klišeji, akvareli albumi almanahi arhitekturni modeli (makete) atlasi beležnice blago za vezavo knjig bloki (pisarniški) časopisi črnilo diagrami držala za nalivna peresa držala za svinčnike držala za štampiljke etikete, ne iz tekstila etuiji za šablone fascikli formularji (tiskani) fotografije (tiskane) fotografska stojala fotogravure geografske karte glasbene voščilnice grafične predstavitve grafične reprodukcije grafike (slike) gravirne plošče gravure izveski (napisi) iz papirja ali kartona jedkanice, radiranke jeklena peresa jeklene črke kamnotisk karbonpapir karte kartotečne kartice (pisarniške) kartotečni jezdeci katalogi knjige knjigoveška sredstva kuponi (natisnjeni) platnice za knjige knjižice koledarji kopirne naprave lepenka letaki mape (pisalne potrebščine) markirna kreda načrti nalepke (pisalne potrebščine) nalivna peresa okrožnice omarice za pisalne potrebščine (pisarniški pripomočki) omarice, škatlice za štampiljke (pečate) ovitki (pisalne potrebščine) ovitki za dokumente ovoji (pisalne potrebščine) ovojni papir ovojnice za spise označevalne markice označevalni trakovi za knjige pamfleti pantografi papir papirnate vrečke (stožčaste) papirni listi (pisalne potrebščine) pergamentni papir pesmarice pisalne mape (pisalne potrebščine) pisalne potrebščine pisalni bloki pisalni predmeti pisemski obtežilniki pisemski papir plakati (posterji) plakati iz papirja ali lepenke pokrovi za pivske kozarce portreti posetnice (pisalne potrebščine) poslovni registri povoščen papir predmeti iz lepenke prenosne prelepnice prerisovalni papir prospekti ravnila za risanje razglednice registri (pisarniški pripomočki) revije revije (periodične) risalni bloki slike slike, fotografije uokvirjene ali neuokvirjene svinčniki škatle iz lepenke ali papirja šolske potrebščine (pisalne potrebščine) štampiljke (žigi) table tiskane publikacije tiskani urniki tiskarske pole, ne iz tekstila tiskovine učbeniki učna sredstva (razen naprav) voščilnice vozovnice (vstopnice) zastavice (papirnate) zaščitni znaki (v papirju) zbirateljske karte, ki niso za igre zemeljski globusi zvezki za pisanje ali risanje.

35: oglasna dejavnost; vodenje komercialnih poslov; poslovna administracija; pisarniški posli, administrativna obdelava nakupnih naročil administrativne storitve agencije za poslovne informacije distribucija vzorcev iskanje podatkov v računalniških datotekah (za druge) izbiranje in vnašanje podatkov v računalniške baze izpopolnjevanje reklamnega gradiva javno plakatiranje javnomnenjske raziskave manekenske storitve za reklamne namene ali prodajno promocijo neposredno reklamno oglaševanje po pošti objavljanje reklamnih besedil oblikovanje besedil oddajanje oglasnih površin v najem oddajanje oglaševalskega prostora v komunikacijskih medijih oddajanje propagandnih sredstev v najem oglaševanje po računalniški mreži organizacija časopisnih naročnin (za tretje osebe) organizacija modnih revij v reklamne namene organizacija razstav za komercialne ali reklamne namene organiziranje trgovinskih sejmov za komercialne ali reklamne namene pisanje reklamnih tekstov plakatiranje pomoč pri industrijskem ali poslovnem vodenju pomoč pri poslovnem vodenju poslovna administracija v zvezi z licenciranjem blaga in storitev za druge poslovne cenitve poslovne informacije poslovne informacije in nasveti za potrošnike poslovne raziskave poslovne raziskave, poizvedbe poslovno organizacijsko svetovanje poslovne storitve za športnike poslovno zastopanje v zvezi z nastopi umetnikov pospeševanje prodaje (za druge) predstavitev blaga v komunikacijskih medijih (prodaja na drobno) prikazi (demonstracije) izdelkov priprava sporočil za javnost produkcija oglaševalskih filmov prokuratorske storitve (nabava blaga in storitev za druga podjetja) raziskovanje in zbiranje podatkov iz medijev razširjanje reklamnih materialov reklamiranje reklamiranje po pošti reklamne agencije reklamne storitve reklamno oglaševanje po radiu reklamno oglaševanje po televiziji reprodukcija dokumentov selitvene storitve za podjetja sistemiziranje informacij v računalniške baze spletno indeksiranje v reklamne ali prodajne namene sprejemanje telefonskih klicev (za odsotne naročnike) stiki z javnostjo storitve fotokopiranja storitve primerjave cen storitve pisanja scenarijev za oglase storitve TV trženja storitve urejanja urnika sestankov (pisarniško poslovanje) storitve urejanja v oglaševalske namene storitve zunanjih izvajalcev, kot poslovna podpora (outsourcing) strokovnjaki za poslovno učinkovitost svetovanje s področja poslovne organizacije in vodenja trženje (marketing) tržne študije tržne raziskave upravljanje

programov zvestobe za letalske potnike upravljanje programov zvestobe za potrošnike vodenje računalniških datotek zaposlovalne agencije zbiranje naročnin na telekomunikacijske storitve za druge.

38: telekomunikacije, brezžično predvajanje (wireless broadcasting) časovno omejen dostop v globalno računalniško mrežo (oddajanje) elektronska pošta faksimilni prenos informiranje o telekomunikacijah izposoja naprav za pošiljanje sporočil kabelska televizija klepetalnice (spletne) komuniciranje preko mobilne telefonije komuniciranje preko računalniških terminalov komunikacije po mreži optičnih vlaken oddajanje radijskih programov oddajanje televizijskih programov oddajanje v najem časovno omejenega dostopa v globalno računalniško mrežo oddajanje v najem telefaksnih naprav oddajanje v najem telekomunikacijske opreme omogočanje dostopa do baz podatkov omogočanje dostopa do globalne računalniške mreže omogočanje spletnih klepetalnic omogočanje telekomunikacijskih kanalov za storitve TV-prodaje omogočanje telekomunikacijskih povezav z globalno računalniško mrežo osebni klic (paging) (radijski, telefonski ali elektronska komunikacija druge vrste) posredovanje sporočil pošiljanje telegramov prenašanje telegramov prenos digitalnih datotek prenos voščilnic na spletu računalniško podprto prenašanje sporočil in slik satelitsko prenašanje storitve prenosa video vsebin na zahtevo storitve elektronskih oglasnih panojev (telekomunikacijske storitve) storitve zvočne pošte telefonske storitve telefonsko komuniciranje telegrafske storitve telegrafsko komuniciranje telekomunikacijski kanali (omogočanje) za TV prodajo telekomunikacijsko usmerjanje in povezave telekonferenčne storitve teleks storitve tiskovne agencije zbiranje in distribucija novic.

41: izobraževanje; pouk; razvedrilo; športne in kulturne dejavnosti, akademije (izobraževanje) cirkusi diskoteke dopisno izobraževanje filmska produkcija, razen oglaševalskih filmov filmski studii fotografiranje fotografske reportaže informiranje o izobraževanju informiranje o prireditvah informiranje o rekreaciji inštruiranje internatske šole izobrazbeni izpiti izobraževanje izposoja kinematografskih filmov izposoja kinoprojektorjev in pripomočkov izposoja knjig izposoja odrskih scen izposoja opreme za igre izposoja radijskih in televizijskih aparatov izposoja scen za predstave izposoja športne opreme (razen vozil) izposoja video trakov izposoja zvočnih posnetkov klubske storitve (za zabave ali za izobraževanje) knjižnice mobilne knjižnice namizno založništvo nastopanje v živo nudenje iger na računalniški mreži nudenje on-line elektronskih publikacij (ki jih ni mogoče naložiti preko računalniške mreže) obdelava (izdajanje) video-trakov objavljanje besedil (razen reklam) objavljanje elektronskih knjig in revij na računalniški mreži objavljanje knjig oddajanje v najem avdio-opreme oddajanje v najem reflektorskih naprav za gledališke scene in studia oddajanje v najem video-kamer oddajanje v najem video-kamer za predvajanje organizacija in izvedba seminarjev organizacija in vodenje kolokvijev organizacija in vodenje koncertov organizacija in vodenje konferenc organizacija in vodenje kongresov organizacija in vodenje simpozijev organizacija kulturnih ali izobraževalnih razstav organizacija modnih revij v razvedrilne namene organizacija športnih tekmovanj organizacija tekmovanj (zabavnih in izobraževalnih) organiziranje in vodenje učnih delavnic (šolanje) organiziranje lepotnih tekmovanj organiziranje nastopov (storitve impresarijev) organiziranje plesov organiziranje zabavnih prireditev na ulici orkestralni nastopi oskrba z rekreacijski pripomočki pisanje pesmi (glasbenih kompozicij) pisanje scenarijev pisanje nereklamnih tekstov planiranje družabnih prireditev podnaslavljanje poučevanje poziranje za umetnike praktično izpopolnjevanje (predstavitve) predvajanje kinematografskih predstav prevajalstvo prevajanje jezika kretenj prirejanje in vodenje izobraževalnih forumov v živo produkcija filmov na video trakovih produkcija glasbe produkcija gledaliških predstav produkcija predstav produkcija radijskih in televizijskih programov prostori za glasbene prireditve prostori za šport (dano na razpolago) radijske oddaje za zabavo religiozno izobraževanje sinhronizacijske storitve snemalni studii snemanje na mikrofilm snemanje videotrakov storitve agencij za prodajo kart (razvedrilo) storitve časopisnih poročevalcev storitve disc jockeyev storitve glasbenega komponiranja storitve karaok storitve lepopisa (kaligrafija) storitve nočnih klubov storitve pisanja scenarijev storitve prevajalcev storitve urejanja publikacij (nereklamnih) športna tabori telesna vzgoja poučevanje gimnastike televizijski zabavni program usposabljanje (coaching) zabave zabaviščne dejavnosti zabaviščni parki zdravstveni klubi (zdravstvena in fitnes vadba).

---

(210) **201770611** (220) 18.05.2017
(441) 31.07.2017

(731) Novomat d.o.o.,
Valvasorjeva ulica 85, 2000 Maribor, SI

(531) 26.4; 26.11; 27.5; 29.1

(540)

(591) zelena

(510,511)

12: alarmi za vzvratno vožnjo vozil; avtobusi; avtodomovi; avtomobili; avtomobilske karoserije; avtomobilske verige; brisalci vetrobranskih stekel; električna vozila; hupe za vozila; mopedi; motorji za kopenska vozila; motorji za motorna kolesa; motorna kolesa; motorni skuterji; motorna vozila; mreže za prtljago za vozila; naprave proti bleščanju za vozila; odbijači za avtomobile; odbijači za vozila; okna za vozila; okrasni pokrovi za kolesa vozil; otroški varnostni sedeži (za vozila); pepelniki za avtomobile; platišča za kolesa vozil; podvozje za vozila; pogonski mehanizmi za kopenska vozila; pokrovi za motorje vozil; ponjave za vozila; potovalni avtobusi; verige proti drsenju (snežne verige); vesoljska vozila; vetrobrani; vetrobranska stekla; viličarji; vlečne kljuke za vozila; vodna vozila; vojaška transportna vozila; volani za vozila; vozila na

daljinsko upravljanje (razen igrač); vozila na zračni blazini; vozila za gibanje po zemlji, zraku, vodi in tirih; vozila za po snegu; vrata za vozila; kolesa; brisalci vetrobranskih stekel; brisalci vetrobranskih stekel (deli vozil); brisalci za vetrobranska stekla za avtomobile; brisalci za avtomobilske prednje luči; deli notranje opreme za avtomobile; deli karoserije; držala za vzvratna ogledala, zunanja; držala za vzvratna ogledala, notranja; električna pomična strešna okna za vozila; vetrobrani; vetrobranska stekla; vetrobranska stekla (deli kopenskih vozil); vetrobranska stekla za motorna vozila; vetrobranska stekla za suhozemska vozila; vetrobranska stekla za vozila; vzvratna ogledala; vzvratna ogledala (deli vozil); vzvratna ogledala za vozila; Zadnja avtomobilska okna; čolni; motorna kolesa; okvirji za dvokolesa; platišča za dvokolesa; pnevmatike; avtomobilski vetrobrani (vetrobranska stekla); senčniki za avtomobilska vetrobranska stekla; električni tovornjaki (vozila); avtomatsko vodeni tovornjaki (brez voznika) za prevoz materialov; industrijski tovornjaki; lahki tovornjaki; prikolice za tovornjake; tovornjaki; tovornjaki prekucniki; tovornjaki z dvigalom za kontejnerje; tovornjaki z vgrajenimi konstrukcijami; tovornjaki za pitno vodo; Tovornjaki za prevoz gokartov; tovornjaki za prevoz palet; tovornjaki za škropljenje; transportni tovornjaki; vlečni tovornjaki; tovornjaki s cisterno (tankerji); strukturni deli za tovornjake; ogrodja za prekucne kesone za tovornjake.

21: steklo za okna vozil; steklo za okna vozil (neobdelano); steklo za okna vozil (polobdelano); varnostno steklo za vdelavo v okna vozil; nedokončano steklo za okna vozil; antirefleksijsko steklo; avtomobilsko steklo v ploščah; delno obdelano steklo; delno obdelano steklo, prirejeno za absorpcijo ultravijoličnega sevanja; delno obdelano steklo, prirejeno za absorpcijo toplote; delno obdelano steklo (razen stekla za gradbeništvo); delno obdelano steklo za vozila; delno obdelano varnostno steklo; emajlirano steklo; emajlirano steklo, ne za gradbeništvo; gladko ploščato steklo; grobo steklo; Kaljeno steklo (ne za gradbeništvo); kremenovo steklo; laminirano plosko steklo (razen za gradbeništvo); laminirano steklo (razen za gradbeništvo); mlečno steklo; montažno varnostno steklo za montažo v vozila; neobdelano ploščato steklo; neobdelano steklo; neobdelano steklo (razen stekla za uporabo v gradbeništvu); obarvano plosko steklo (ne za gradbeništvo); obarvano steklo (polobdelano); običajno plosko steklo (ne za gradbeništvo); okrasno poslikano steklo; okrasno steklo, ne za gradbeništvo; Opal steklo; plavajoče steklo (delno obdelano); ploščato steklo (surov material); plosko steklo (razen za uporabo v gradbeništvu); polirano ploščato steklo; polobdelano steklo; polobdelano steklo (razen stekla za uporabo v gradbeništvu); porozno steklo; potiskano steklo; prejasto steklo; profilirano steklo (polobdelano); sijoče steklo (ne za gradbeništvo); sintrano steklo z odprtimi porami; steklo, ki odbija toploto (delno obdelano); steklo, neobdelano ali delno obdelano, razen za gradbeništvo; steklo v prahu; steklo z električnimi prevodniki; steklo z vgrajenimi električnimi prevodniki; steklo za zaščito pred vročino (polizdelek); stisnjeno steklo; surovo ali delno obdelano steklo (razen stekla, ki se uporablja v gradbeništvu); surovo steklo; taljeno kremenovo steklo (polproizvod), razen za gradbeništvo; žično plosko steklo, ne za gradbeništvo; kristal (steklenina); poslikana steklenina; ročno rezana kristalna steklenina; steklenina iz opalnega stekla; steklenina za gospodinjske namene; steklena vlakna, ne za izolacijske ali tekstilne namene; steklena vlakna, ne za izolacijo ali tkanine; steklena vlakna, razen za izolacijsko ali tekstilno uporabo; modificirane steklene plošče (ne za gradbeništvo); stekla za šipe vozil (polproizvod); steklena volna, ne za izolacijo; steklena volna, razen za izolacijo; steklene cevke za izdelavo znakov; steklene palice; Steklene palice, ne za gradbeništvo; steklene plošče; steklene plošče (polizdelek); steklene plošče (razen stekla za gradbeništvo); steklene plošče (razen za uporabo v gradbeništvu); steklene plošče, razen za gradbeništvo; steklene plošče z vzorci, ne za gradbeništvo; stekleni mozaiki, ne za gradbeništvo; stekleni prah za dekoracijo; sukanci in niti iz steklenih vlaken, ne za šivanje; vlakna iz kremenovega stekla, ne za tekstilno uporabo.

37: montaža vetrobranskih stekel v motorna vozila; montaža vetrobranov; popravila in vzdrževanje vozil; storitve hitrega popravila vozil; storitve oblazinjenja in popravila vozil; storitve popravila vozila, posebej v primeru okvare; storitve popravila vozila v primeru okvare; storitve vzdrževanja ali popravila avtomobilskih vozil; storitve vzdrževanja in popravila ladijskega trupa; storitve vzdrževanja in popravila letal; storitve vzdrževanja in popravila suhozemskih vozil; urejanje popravila suhozemskih motornih vozil; urejanje popravila vozila; popravila koles; montaža in popravilo steklenih plošč; montaža oken na motornih vozilih; montaža okenskih okovij; montaža prevlek za okna; montaža sekundarne zasteklitve; montaža senčil; montaža stekla; montaža stekla in zasteklitvenih enot; popravilo ali vzdrževanje steklarskih strojev in naprav; zastekljevanje, montaža, vzdrževanje in popravila stekla, oken in senčil; steklarske storitve za gradbena vozila; steklarske storitve za poljedelska vozila; storitve vzdrževanja vetrobranskega stekla vozil; steklarska dela; steklarske storitve.

---

(210) **201770613** (220) 19.05.2017
(441) 31.07.2017

(731) Gostinsko podjetje Kranj d.o.o.,
Cesta 1. maja 1A, 4000 Kranj, SI

(740) ITEM d.o.o.
Zastopniška pisarna za patente in blagovne znamke,
Resljeva 16, 1000 Ljubljana, SI

(531) 1.1; 26.4; 27.5; 29.1

(540)

(591) črna, rdeča, bela

(510,511)

32: pivo; mineralne vode in sodavice ter druge brezalkoholne pijače; sadne pijače in sadni sokovi; sirupi in drugi pripravki za proizvodnjo pijač, gazirana voda, namizn avoda, izvirska voda.

35: oglasna dejavnost; vodenje komercialnih poslov; poslovna administracija; pisarniški posli, prodaja na debelo in drobno sendvičev, burgerjev, pripravljanje hrane in vseh izdelkov, navedenih v razredu 32 v tem seznamu.

43: nudenje hrane in pijače; nudenje začasne nastanitve; gostinske storitve, nudenje mesa in mesnih izdelkov; storitve restavracij, lokalov za strežbo hitre prehrane, vključno z burgerji, kantin, kavarn, picerij, grill restavracij, gostiln, samopostrežnih restavracij, snac barov; priprava in strežba hrane; priprava in strežba mešanih pijač; oskrba s hrano (catering); dostava hrane in pijače n adom; kulinarične storitve.

(210) **201770615** (220) 19.05.2017
(441) 31.07.2017

(731) NIKA BRUNET,
Dolomitska ulica 32, 1000 Ljubljana, SI

(540)

URANIAN WILLY

(510,511)

41: avdio in video produkcija in fotografiranje; fotografiranje; fotografiranje iz zraka; fotografiranje portretov; digitalne video, avdio in multimedijske razvedrilne založniške storitve; elektronska objava besedil; elektronsko založništvo; glasbene izdaje; izdajanje brošur; izdajanje časopisov; izdajanje knjig in revij; nudenje on-line publikacij; objavljanje glasbenih besedil; objavljanje glasbenih del; poročevalske storitve; posredovanje novic preko poročevalskih agencij; ponudba on-line elektronskih publikacij; publikacije preko elektronskih sredstev; storitve novinarskih poročevalcev; storitve objave glasbe; založniške storitve; organiziranje festivalov; storitve glasbenih festivalov; organizacija festivalov za kulturne namene; organizacija festivalov v zvezi z jazz glasbo; izvajanje filmskih festivalov; organizacija festivalov za razvedrilne namene; organizacija in vodenje koncertov; organizacija nastopov v živo; organizacija glasbenih koncertov; organizacija glasbenih zabav; organizacija festivalov za kulturne namene; organiziranje festivalov; prirejanje glasbenih koncertov; prirejanje glasbenih predstav; prodaja vstopnic in rezervacije za dogodke; razvedrilne storitve; razvedrilne storitve, ki jih izvajajo pevci; razvedrilne storitve v obliki koncertnih nastopov; storitve glasbenih koncertov; storitve glasbenih festivalov; storitve nudenja razvedrila v obliki glasbenih nastopov v živo; storitve načrtovanja zabav; storitve pevskih koncertov; organizacija koncertov; organizacija glasbenih pop koncertov; organiziranje glasbenih prireditev; prirejanje glasbenih nastopov; prodaja vstopnic (razvedrilo); razvedrilne storitve, ki jih nudijo glasbene skupine; storitve glasbenih prireditev; storitve nastopanja skupin v živo; vodenje koncertov; organizacija kulturnih in umetniških prireditev; prirejanje glasbenih dogodkov; razvedrilne storitve glasbene skupine; storitve koncertov; organizacija festivalov za razvedrilne namene; razvedrilne storitve v obliki organiziranja družabnih razvedrilnih dogodkov; prirejanje glasbenih zabav; storitve nabave vstopnic za zabavne prireditve.

(210) **201770618** (220) 20.05.2017
(441) 31.07.2017

(731) NIKA BRUNET,
Dolomitska ulica 32, 1000 Ljubljana, SI;
SLOBODAN MILUNOVIĆ,
Dunajska 105, 1000 Ljubljana, SI

(540)

VEGANISTRA

(510,511)

35: pomoč pri poslovnem vodenju za delovanje restavracij; pomoč pri poslovodnem vodenju pri odprtju in delovanju restavracij; poslovno svetovalne storitve v zvezi z vodenjem restavracij; poslovno vodenje restavracij; storitve trženja na področju restavracij; oglaševanje preko interneta; oglaševanje preko elektronskih medijev, zlasti preko interneta; promocija blaga in storitev drugih na internetu; promocija, oglaševanje in trženje internetnih spletnih strani; zagotavljanje informacij potrošnikom preko interneta; zagotavljanje poslovnih in komercialnih kontaktnih informacij preko interneta; posredovanje in sklepanje komercialnih transakcij za druge; posredovanje oglaševanja; posredovanje seznamov z imeni in naslovi; posredovanje pri sporazumih v zvezi s prodajo in nakupom blaga; posredovanje trgovskih in poslovnih stikov; posredovanje trgovskih poslov za tretje osebe.

36: dajanje nastanitve v najem (stanovanj); obdelava plačilnih transakcij prek interneta.

38: pošiljanje, sprejemanje in posredovanje elektronskih sporočil; pošiljanje, sprejemanje in posredovanje sporočil; posredovanje informacij preko računalnika; posredovanje sporočil vseh vrst na internetne naslove (spletno sporočanje).

41: dopisni tečaji na temo kuhanja; izobraževalne storitve v zvezi s kuhanjem; usposabljanje v zvezi z gostinsko industrijo; usposabljanje na področju gostinstva.

43: storitve kuhanja hrane; gostilniške storitve; hoteli, hostli, penzioni, počitniška in turistična nastanitev; najem začasnih nastanitev; nastanitve (začasni najem); nastanitvene storitve; nastanitvene storitve za prireditve; nudenje informacij v zvezi z rezervacijo nastanitve; nudenje informacij o storitvah začasne nastanitve; nudenje hrane in pijače za goste v restavracijah; nudenje hrane in pijače v restavracijah in barih; nudenje informacij v zvezi z restavracijami; restavracije, kjer gostje hrano odnesejo s seboj; restavracije s hitro prehrane; rezervacije miz v restavraciji; samopostrežne restavracije; storitve informacij o restavracijah; storitve mobilne restavracije; storitve restavracij; storitve restavracij, kjer lahko hrano odnesemo s seboj; storitve restavracij s hitro hrano; storitve restavracij z jedmi na žaru; storitve restavracij za zasebne člane; storitve restavracije, ki pripravlja ramen; storitve rezervacij in prijav za restavracije in obroke; storitve rezervacij za restavracije; turistične restavracije; strežba hrane in pijače v restavracijah in barih; strežba hrane in pijače za goste v restavracijah; gostinske storitve za nudenje hrane; gostinstvo v lokalih s hitro hrano; gostišča; turistična gostišča; organiziranje začasnih nastanitev; rezervacije začasne nastanitve preko interneta.

44: gojenje rastlin; hortikultura; storitve sejanja semen; informacijske storitve v zvezi s kmetovanjem; drevesnice; informacije in svetovanje v zvezi z

vrtnarjenjem; načrtovanje vrtov parkov in nasadov; nega lončnic; nega trate; oskrba vrtov ali cvetličnih gred; sajenje rastlinja; svetovanje o vrtnarstvu; svetovanje v zvezi z gojenjem rastlin.

(210) **201770619** (220) 22.05.2017
(441) 31.07.2017

(731) Marjan Kunaj,
Vojsko 32, 8282 Koprivnica, SI

(740) IPRC, svetovanje in upravljanje z intelektualno lastnino, d.o.o.,
Regentova cesta 40, 1000 Ljubljana, SI

(531) 27.5

(540)

(510,511)

03: parfumi; parfumerija; tekoči parfumi.

14: nakit; ženski nakit; srebro; srebrni prstani; srebrne verižice; srebrni uhani; viseč nakit; viseči nakit; dragocen nakit; medaljoni (nakit).

18: moške torbice; naramne torbice; toaletne torbice; večnamenske torbice; večerne torbice; ročne torbice; kozmetične torbice; torbice za ličila; potovalne ročne torbice; damske ročne torbice; torbice za ključe; moške ročne torbice; usnjene ročne torbice; modne ročne torbice; torbice za čez ramo.

(210) **201770621** (220) 22.05.2017
(441) 31.07.2017

(731) HTS Industrial d.o.o.,
Litostrojska cesta 60, 1000 Ljubljana, SI

(540)

NITOP

(510,511)

40: kaljenje kovin; popuščanje kovin; toplotna obdelava kovin; obdelovanje kovin; metalurška obdelava; lotanje, varjenje, spajkanje; galvaniziranje.

(210) **201770622** (220) 22.05.2017
(441) 31.07.2017

(731) HTS Industrial d.o.o.,
Litostrojska cesta 60, 1000 Ljubljana, SI

(540)

PLAZNIT

(510,511)

40: kaljenje kovin; popuščanje kovin; toplotna obdelava kovin; obdelovanje kovin; metalurška obdelava; lotanje, varjenje, spajkanje; galvaniziranje.

(210) **201770623** (220) 22.05.2017
(441) 31.07.2017

(731) HTS Industrial d.o.o.,
Litostrojska cesta 60, 1000 Ljubljana, SI

(540)

OXIMAX

(510,511)

40: kaljenje kovin; popuščanje kovin; toplotna obdelava kovin; obdelovanje kovin; metalurška obdelava; lotanje, varjenje, spajkanje; galvaniziranje.

(210) **201770631** (220) 23.05.2017
(441) 31.07.2017

(731) Kia Motors Corporation,
12, Heolleung-ro, Seocho-gu, Seoul, KR

(740) Nina Šelih, odvetnica,
Komenskega ulica 36, 1000 Ljubljana, SI

(531) 27.5

(540)

XCeed

(510,511)

12: avtomobili; kombiji (vozila); športni avtomobili; avtomobili in njihovi sestavni deli; avtomobilski plašči; blažilniki za avtomobile; zavorni sistemi za vozila; osni ležaji za suhozemska vozila; kolesni ležaji za kopenska vozila; motorji za kopenska vozila; traktorji.

(210) **201770635** (220) 24.05.2017
(441) 31.07.2017

(731) Nackle d.o.o.,
Jenkova 11, 6000 Koper, SI

(740) IPRC, svetovanje in upravljanje z intelektualno lastnino, d.o.o.,
Regentova cesta 40, 1000 Ljubljana, SI

(531) 26.4; 26.11; 27.5

(540)

(510,511)

30: torte, sladoledne torte, skutne torte, jagodne torte, sladne torte.

40: storitve okraševanja tort po naročilu.

43: strežba alkoholnih pijač; storitve nudenja pijač; priprava hrane in pijače; nudenje hrane in pijače; strežba hrane in pijače; storitve sladoledarn.

(210) **201770642** (220) 26.05.2017
(441) 31.07.2017

(731) KEMA d.o.o.,
Puconci 393, 9201 Puconci, SI

(740) Patentna pisarna d.o.o.,
Čopova 14, p.p. 1725, 1001 Ljubljana, SI

(531) 26.3; 26.4; 27.5; 29.1

(540)

(591) črna, rumena, modra, bela

(510,511)

01: kemični proizvodi za industrijo; kemični proizvodi za gradbeništvo; kemični dodatki za malte; kemične zmesi za izboljšanje betona; kemični premazi za zaščito pred vremenskimi vplivi (razen barv) za beton; kemični kompoziti za impregnacijo betona, odporni na vremenske vplive; kemični dodatki za vodoodpornost betona; zaščitna sredstva za beton, razen barv in olj; zaščitni premazi in nanosi (razen barv in olj) za jeklene armature v betonih; lepilne mase (vezni most); sredstva za utrjevanje; kemični pripravki za utrjevanje površin.

02: barve, laki; sredstva za zaščito proti rji; premazi; premazi (smola); vodotesni premazi (razen kemikalij); premazi za končno obdelavo betona; barve za beton; kompozitni premazi za beton (barve ali olja); tesnilna sredstva za beton (barve); temeljna razredčila; barve za zaščito pred rjo; premazi za zaščito pred rjo: pripravki za zaščito kovine pred rjo.

17: polizdelki iz umetnih snovi za rabo v gradbeništvu; tesnilni, mašilni in izolacijski material; izravnalne mase (tesnilni in mašilni material); talne izravnalne mase (tesnilni in mašilni material); izravnalne mase za steno in strop (tesnilni in mašilni material); samorazlivne izravnalne mase (tesnilni in mašilni material); samonivelirne izravnalne mase (tesnilni in mašilni material); tesnilne mase; tesnilne mase za vodo; vodotesne mase; elastične vodotesne mase; vodotesne penetracijske mase; kiti; hitrovezni kiti; cementni hitrovezni kiti; vodnonepropustne mase na polimercementni bazi; vezni elementi (tesnilni in mašilni material); razpoke (kemične snovi za zatesnitev); izolacijske substance za zaščito zgradb pred vlago.

19: nekovinski gradbeni materiali; gradbeni materiali (lomljivi), ne iz kovine; konstrukcijski materiali, ne iz kovine; injektirne mase, ki sodijo v ta razred; malte; malte za gradbeništvo; sanacijske malte; sanirne mase za beton; malte za konstrukcijska popravila; malte za nekonstrukcijska popravila; pripravljene mešanice za malte; hitrovezne malte; epoksi in poliuretanske cementne mešanice; izravnalne mase (gradbeni material); samorazlivne izravnalne mase (gradbeni material); samonivelirne izravnalne mase (gradbeni material); tlaki; veziva (gradbeni material); vezni elementi (gradbeni material); podlivne mase; mase za zaščito jeklene armature v betonih (gradbeni material); mase za zaščito pred rjo (gradbeni material); vodnopropustne mase (gradbeni material).

(210) **201770643** (220) 26.05.2017
(441) 31.07.2017

(731) KEMA d.o.o.,
Puconci 393, 9201 Puconci, SI

(740) Patentna pisarna d.o.o.,
Čopova 14, p.p. 1725, 1001 Ljubljana, SI

(531) 26.3; 26.4; 27.5; 29.1

(540)

(591) črna, rumena, modra, bela

(510,511)

01: kemični proizvodi za industrijo; kemični proizvodi za gradbeništvo; kemični dodatki za malte; kemične zmesi za izboljšanje betona; kemični premazi za zaščito pred vremenskimi vplivi (razen barv) za beton; kemični kompoziti za impregnacijo betona, odporni na vremenske vplive; kemični dodatki za vodoodpornost betona; zaščitna sredstva za beton, razen barv in olj; zaščitni premazi in nanosi (razen barv in olj) za jeklene armature v betonih; lepilne mase (vezni most); sredstva za utrjevanje; kemični pripravki za utrjevanje površin.

02: barve, laki; sredstva za zaščito proti rji; premazi; premazi (smola); vodotesni premazi (razen kemikalij); premazi za končno obdelavo betona; barve za beton; kompozitni premazi za beton (barve ali olja); tesnilna sredstva za beton (barve); temeljna razredčila; barve za zaščito pred rjo; premazi za zaščito pred rjo: pripravki za zaščito kovine pred rjo.

17: polizdelki iz umetnih snovi za rabo v gradbeništvu; tesnilni, mašilni in izolacijski material; izravnalne mase (tesnilni in mašilni material); talne izravnalne mase (tesnilni in mašilni material); izravnalne mase za steno in strop (tesnilni in mašilni material); samorazlivne izravnalne mase (tesnilni in mašilni material); samonivelirne izravnalne mase (tesnilni in mašilni material); tesnilne mase; tesnilne mase za vodo; vodotesne mase; elastične vodotesne mase; vodotesne penetracijske mase; kiti; hitrovezni kiti; cementni hitrovezni kiti; vodnonepropustne mase na polimercementni bazi; vezni elementi (tesnilni in mašilni material); razpoke (kemične snovi za zatesnitev); izolacijske substance za zaščito zgradb pred vlago.

19: nekovinski gradbeni materiali; gradbeni materiali (lomljivi), ne iz kovine; konstrukcijski materiali, ne iz kovine; injektirne mase, ki sodijo v ta razred; malte; malte za gradbeništvo; sanacijske malte; sanirne mase za beton; malte za konstrukcijska popravila; malte za nekonstrukcijska popravila; pripravljene mešanice za malte; hitrovezne malte; epoksi in poliuretanske cementne mešanice; izravnalne mase (gradbeni material); samorazlivne izravnalne mase (gradbeni material); samonivelirne izravnalne mase (gradbeni material); tlaki; veziva (gradbeni material); vezni elementi (gradbeni material); podlivne mase; mase za zaščito jeklene armature v betonih (gradbeni material); mase za zaščito pred rjo (gradbeni material); vodnopropustne mase (gradbeni material).

(210) **201770648** (220) 29.05.2017
(441) 31.07.2017

(731) Dekon Kongre ve Turizm Hizmeleri Anonim Sirketi, Sultan Silim Mah. Humeyrask. No. 12, 34415 Kagithane/Istanbul, TR

(740) Odvetniška družba Čeferin o.p., d.n.o., Taborska cesta 13, 1290 Grosuplje, SI

(531) 24.17; 26.11; 27.5; 29.1

(540)

(591) modra, črna

(510,511)

35: oglasna dejavnost; vodenje komercialnih poslov; poslovna administracija; pisarniški posli.

39: prevozništvo; pakiranje in skladiščenje blaga; organizacija potovanj.

41: izobraževanje; pouk; razvedrilo; športne in kulturne dejavnosti.

42: znanstvene in tehnološke storitve ter raziskave in storitve oblikovanja-projektiranja v zvezi s tem; industrijske analize in raziskave; oblikovanje in razvoj računalniške strojne in programske opreme.

43: nudenje hrane in pijače; nudenje začasne nastanitve.

(210) **201770649** (220) 29.05.2017
(441) 31.07.2017

(731) Gigodesign, d.o.o., Kamniška ulica 49, 1000 Ljubljana, SI

(740) dr. Maja Bogataj Jančič, LL.M. LL.M., Inštitut za intelektualno lastnino, IPI, Dalmatinova ulica 2, 1000 Ljubljana, SI

(531) 27.5; 27.7

(540)

(510,511)

35: pomoč in svetovanje v zvezi s poslovno organizacijo in upravljanjem; pomoč, svetovalne storitve in svetovanje v zvezi s poslovnim upravljanjem; poslovno organizacijsko in poslovno ekonomsko svetovanje; poslovno svetovanje, poizvedovanje ali informiranje; poslovno svetovanje za podjetja; poslovno svetovanje za posameznike; strokovno poslovno svetovanje; svetovalne storitve v zvezi s poslovnim upravljanjem in poslovnimi aktivnostmi.

41: izobraževanje in poučevanje; Izobraževanje in usposabljanje; organizacija kongresov in konferenc za kulturne in izobraževalne namene; delavnice za izobraževalne namene; izobraževalne akademske storitve; izobraževalne predstavitve; izobraževalne storitve v zvezi z oblikovanjem; izobraževalne storitve v zvezi z umetnostjo; izobraževalni seminarji; izobraževalni tečaji v zvezi z oblikovanjem; izobraževalno raziskovanje; izobraževalno svetovalne storitve; načrtovanje konferenc za izobraževalne namene; načrtovanje predavanj za izobraževalne namene; načrtovanje seminarjev za izobraževalne namene; nudenje usposabljanja, izobraževanja in poučevanja; organizacija delavnic in seminarjev; organizacija in izvajanje izobraževalnih konferenc; organizacija predavanj; organizacija tečajev usposabljanja v zvezi z oblikovanjem; svetovalne storitve v zvezi s podjetniškim izobraževanjem.

42: grafično oblikovanje; industrijsko in grafično oblikovanje; industrijsko oblikovanje; oblikovalsko načrtovanje; oblikovalsko svetovanje; oblikovanje in razvoj izdelkov; oblikovanje (industrijsko oblikovanje); raziskave v zvezi z oblikovanjem; strokovno svetovanje na področju industrijskega oblikovanja; svetovanje v zvezi z oblikovanjem.

(210) **201770652** (220) 29.05.2017
(441) 31.07.2017

(731) KOKICA, d.o.o., Beloruska ulica 7, 2000 Maribor, SI

(531) 26.13; 27.5

(540)

(510,511)

30: pokovka; koruzni kosmiči;začimbni dodatki jedem (sol, kis gorčica).

---

(210) **201770654** (220) 30.05.2017
(441) 31.07.2017

(731) Petra Čebokelj,
Korpule 22, 3240 Šmarje pri Jelšah, SI

(531) 4.1; 27.5; 29.1

(540)

(591) rumena, rdeča, svetlo modra, bela, bež, svetlo siva, rjava, oranžna, črna

(510,511)

41: storitve osebnih trenerjev (fitnes vadba); oskrba z rekreacijskimi pripomočki; telesna vzgoja; vodenje fitnes skupin; zdravstveni klubi (zdravstvena in fitnes vadba).

44: fizioterapija; kiropraktika; masaža.

---

(210) **201770655** (220) 30.05.2017
(441) 31.07.2017

(731) Petra Čebokelj,
Korpule 22, 3240 Šmarje pri Jelšah, SI

(540)

IZGANJALCI BOLEČIN

(510,511)

41: storitve osebnih trenerjev (fitnes vadba); oskrba z rekreacijskimi pripomočki; telesna vzgoja; vodenje fitnes skupin; zdravstveni klubi (zdravstvena in fitnes vadba).

44: fizioterapija; kiropraktika; masaža.

---

(210) **201770656** (220) 30.05.2017
(441) 31.07.2017

(731) PIVODROM d.o.o.,
Rejčeva ulica 15, 5000 Nova Gorica, SI

(531) 3.7; 26.1; 27.5

(540)

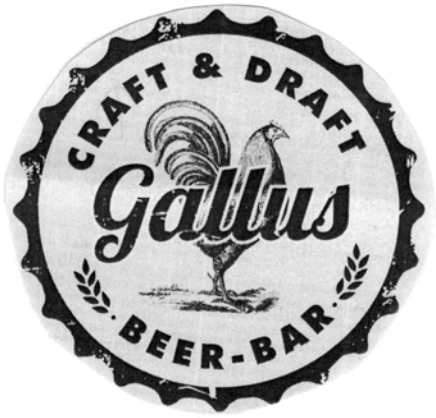

(510,511)

43: nudenje hrane in pijače; priprava in strežba mešanih pijač; restavracije; snack bari.

---

(210) **201770661** (220) 31.05.2017
(441) 31.07.2017

(731) ING.KLAN d.o.o.,
Linhartova 18, 2000 Maribor, SI

(531) 26.4; 27.5; 29.1

(540)

(591) temno rumena, bela, črna

(510,511)

19: nekovinski gradbeni materiali; asfalt; smola; bitumen; apnenec; apno; beton; cement; cementne prevleke - ateriali; drenažne cevi ne iz kovine; glina; gradbeni kamen; gradbeni materilai ne iz kovine; gradbeni pesek; gramoz; konstrukcijski materiali ne iz kovine; gremenjak; malta za gradbeništvo; ometi, gradbena sredstva; opeka; smole; spomeniki iz nekovine.

37: gradbeništvo; gradbena podvodna dela; gradbene izolacije; gradbeno svetovanje; gradnja in popravljanje skladišč; hidroizolacijska dela na zgradbah; informacije o gradbenih delih; informacije o popravilih; izposoja gradbenih strojev; kamnolom (vključno vse vrste separacije peska); peskanje; restavriranje umetniških del; rušenje zgradb; slikopleskarska dela; štukaturstvo; tesnenje na zgradbah; uničevanje škodljivcev, razen v poljedelstvu; vzdrževanje bazenov.

42: znanstvene in tehnološke storitve, ter raziskave in storitve oblikovanja, projektiranje v zvezi s tem; analiza vode; arhitekturne dejavnosti; arhitekturno svetovanje; bakteriološke raziskave; biološke raziskave; fizikalne raziskave; geološke raziskave; inženirske storitve; kemijske analize.

---

(210) **201770662** (220) 31.05.2017
(441) 31.07.2017

(731) ING.KLAN d.o.o.,
Linhartova 18, 2000 Maribor, SI

(531) 26.4; 27.5; 29.1

(540)

(591) temno rdeča, bela, črna

(510,511)

19: nekovinski gradbeni materiali; asfalt; smola; bitumen; apnenec; apno; beton; cement; cementne prevleke - ateriali; drenažne cevi ne iz kovine; glina; gradbeni kamen; gradbeni materilai ne iz kovine; gradbeni pesek; gramoz; konstrukcijski materiali ne iz kovine; gremenjak; malta za gradbeništvo; ometi, gradbena sredstva; opeka; smole; spomeniki iz nekovine.

37: gradbeništvo; gradbena podvodna dela; gradbene izolacije; gradbeno svetovanje; gradnja in popravljanje skladišč; hidroizolacijska dela na zgradbah; informacije o gradbenih delih; informacije o popravilih; izposoja gradbenih strojev; kamnolom (vključno vse vrste separacije peska); peskanje; restavriranje umetniških del; rušenje zgradb; slikopleskarska dela; štukaturstvo; tesnenje na zgradbah; uničevanje škodljivcev, razen v poljedelstvu; vzdrževanje bazenov.

42: znanstvene in tehnološke storitve, ter raziskave in storitve oblikovanja, projektiranje v zvezi s tem; analiza vode; arhitekturne dejavnosti; arhitekturno svetovanje; bakteriološke raziskave; biološke raziskave; fizikalne raziskave; geološke raziskave; inženirske storitve; kemijske analize.

---

(210) **201770663** (220) 31.05.2017
(441) 31.07.2017

(731) ING.KLAN d.o.o.,
Linhartova 18, 2000 Maribor, SI

(531) 26.4; 27.5; 29.1

(540)

(591) kovinsko siva, bela, črna

(510,511)

19: nekovinski gradbeni materiali; asfalt; smola; bitumen; apnenec; apno; beton; cement; cementne prevleke - ateriali; drenažne cevi ne iz kovine; glina; gradbeni kamen; gradbeni materilai ne iz kovine; gradbeni pesek; gramoz; konstrukcijski materiali ne iz kovine; gremenjak; malta za gradbeništvo; ometi, gradbena sredstva; opeka; smole; spomeniki iz nekovine.

37: gradbeništvo; gradbena podvodna dela; gradbene izolacije; gradbeno svetovanje; gradnja in popravljanje skladišč; hidroizolacijska dela na zgradbah; informacije o gradbenih delih; informacije o popravilih; izposoja gradbenih strojev; kamnolom (vključno vse vrste separacije peska); peskanje; restavriranje umetniških del; rušenje zgradb; slikopleskarska dela; štukaturstvo; tesnenje na zgradbah; uničevanje škodljivcev, razen v poljedelstvu; vzdrževanje bazenov.

42: znanstvene in tehnološke storitve, ter raziskave in storitve oblikovanja, projektiranje v zvezi s tem; analiza vode; arhitekturne dejavnosti; arhitekturno svetovanje; bakteriološke raziskave; biološke raziskave; fizikalne raziskave; geološke raziskave; inženirske storitve; kemijske analize.

(210) **201770664** (220) 31.05.2017
(441) 31.07.2017

(731) ING.KLAN d.o.o.,
Linhartova 18, 2000 Maribor, SI

(531) 26.4; 27.5; 29.1

(540)

(591) temno siva, bela, črna

(510,511)

19: nekovinski gradbeni materiali; asfalt; smola; bitumen; apnenec; apno; beton; cement; cementne prevleke - ateriali; drenažne cevi ne iz kovine; glina; gradbeni kamen; gradbeni materilai ne iz kovine; gradbeni pesek; gramoz; konstrukcijski materiali ne iz kovine; gremenjak; malta za gradbeništvo; ometi, gradbena sredstva; opeka; smole; spomeniki iz nekovine.

37: gradbeništvo; gradbena podvodna dela; gradbene izolacije; gradbeno svetovanje; gradnja in popravljanje skladišč; hidroizolacijska dela na zgradbah; informacije o gradbenih delih; informacije o popravilih; izposoja gradbenih strojev; kamnolom (vključno vse vrste separacije peska); peskanje; restavriranje umetniških del; rušenje zgradb; slikopleskarska dela; štukaturstvo; tesnenje na zgradbah; uničevanje škodljivcev, razen v poljedelstvu; vzdrževanje bazenov.

42: znanstvene in tehnološke storitve, ter raziskave in storitve oblikovanja, projektiranje v zvezi s tem; analiza vode; arhitekturne dejavnosti; arhitekturno svetovanje; bakteriološke raziskave; biološke raziskave; fizikalne raziskave; geološke raziskave; inženirske storitve; kemijske analize.

(210) **201770671** (220) 01.06.2017
(441) 31.07.2017

(731) Eurotronik Kranj d.o.o.,
Štirnova 8, 4000 Kranj, SI

(531) 27.5; 29.1

(540)

(591) črna, rdeča

(510,511)

09: znanstveni, pomorski, geodetski, fotografski, kinematografski, optični, tehtalznanstveni, pomorski, geodetski, fotografski, kinematografski, optični, tehtalni, merilni, signalizacijski, kontrolni (nadzorni), reševalni ter učni aparati in instrumenti; aparati in instrumenti za prevajanje, preklapljanje, transformiranje, akumuliranje, regulacijo ali kontrolo električne energije; aparati za snemanje, prenos in reprodukcijo zvoka in slike; magnetni nosilci zapisov, zvočne plošče; CD-ji; DVD-ji in ostali zvočni mediji; mehanizmi za aparate na kovance; registrske blagajne, računski stroji, oprema za obdelavo informacij in računalniki; računalniška programska oprema gasilni aparati;računalniški programi, registrirani; računalniške periferne enote.

(210) **201770674** (220) 02.06.2017
(441) 31.07.2017

(731) MAG letalstvo d.o.o.,
Zapuže 9c, 4275 Begunje na Gorenjskem, SI

(531) 18.5; 26.4; 27.5; 29.1

(540)

(591) modra, bela

(510,511)

12: zrakoplovi; letala; aeronavtični aparati, stroji in naprave.

(210) **201770677** (220) 05.06.2017
(441) 31.07.2017

(731) LEONA, Aljaž Fras s.p.,
Trotkova 31, 2235 Sv. Trojica v Slov. goricah, SI

(531) 27.5

(540)

(510,511)

03: krema proti gubam; regenerativne kreme; kozmetične kreme; dnevne kreme; parfumirane kreme; kreme za telo; kreme proti staranju; kozmetične hranilne kreme; kreme za obraz; krema za kožo; kreme za umivanje (milo); krema za nego proti gubam; kozmetične kreme za nego kože; kreme za nego las.

(210) **201770687** (220) 05.06.2017
(441) 31.07.2017

(731) PIRANA d.o.o.,
Slovenčeva ulica 19a, 1000 Ljubljana, SI

(531) 11.3; 18.7; 27.5; 29.1

(540)

(591) rdeča, modra

(510,511)

39: prirejanje izletov; organizacija izletov; organizacija in rezervacija enodnevnih izletov.

41: organizacija izletov za razvedrilo; organizacija razvedrilnih storitev; organizacija zabav; inštruiranje; fotografiranje; klubske storitve (za zabave ali izobraževanje); akademije (izobraževanje); nastopanje v živo; objavljanje knjig; objavljanje elektronskih knjig in revij na računalniški mreži; oddajanje v najem avdio-opreme; oranizacija in izvedba seminarjev; organizacija plesov; organiziranje zabavnih prireditev na ulici; oskrba z rekreacijskimi pripomočki; prostori za glasbene prireditve; storitve disc jockeyev; televizijski zabavni program; zabave

43: priprava in strežba mešanih pijač; oskrba s hrano (catering).

(210) **201770690** (220) 06.06.2017
(441) 31.07.2017

(731) Tovarystvo z obmezhenoiu vidpovidalnistiu
“ARTERIUM LTD”,
vul. Saksahanskoho, 139, m., 01032 Kyiv, UA

(740) ZIVKO MIJATOVIC & PARTNERS, d.o.o.,
Ulica stare pravde 10, 1000 Ljubljana, SI

(531) 27.5

(540)

(510,511)

05: farmacevtski in veterinarski pripravki; sanitarni proizvodi za medicinske namene; dietetske snovi za medicinsko uporabo, hrana za dojenčke; obliži, obvezilni materiali; snovi za plombiranje zob in za zobne odtise; dezinfekcijska sredstva; pripravki za uničevanje škodljivcev; fungicidi; herbicidi; vsi prej omenjeni izdelki, ki so vključeni v ta razred.

10: kirurški, medicinski, zobozdravstveni in veterinarski aparati in instrumenti, umetni udi, oči in zobje; ortopedski pripomočki; materiali za šivanje; vsi prej omenjeni izdelki, ki so vključeni v ta razred.

35: oglasna dejavnost; poslovni menedžment; poslovna administracija; pisarniški posli; vse prej omenjene storitve, ki so vključene v ta razred.

44: medicinske storitve; veterinarske storitve; higienska in lepotilna nega za ljudi ali živali; kmetijske in gozdarske storitve; vse prej omenjene storitve, ki so vključene v ta razred.

(210) **201770691** (220) 06.06.2017
(441) 31.07.2017

(731) Institut "Jožef Stefan",
Jamova cesta 39, 1000 Ljubljana, SI

(540)

ITTC

(510,511)

16: časopisi; knjige; knjižice; letaki; mape (pisalne potrebščine); pisalne mape (pisalne potrebščine); pisalne potrebščine; pisalni bloki; pisarniški pripomočki, razen pohištva; plakati (posterji); plakati iz papirja ali lepenke; posetnice (pisalne potrebščine); prospekti; revije; svinčniki; tiskane publikacije; tiskovine; učbeniki.

35: administrativne storitve; izbiranje in vnašanje podatkov v računalniške baze; objavljanje reklamnih besedil; oblikovanje besedil; oglaševanje po računalniški mreži; pisanje reklamnih tekstov; pomoč pri industrijskem ali poslovnem vodenju; pomoč pri poslovnem vodenju; poslovna administracija v zvezi z licenciranjem blaga in storitev za druge; poslovne cenitve; poslovne informacije; poslovne informacije in nasveti za potrošnike; poslovne poizvedbe; poslovne raziskave; poslovne raziskave, poizvedbe; poslovno organizacijsko svetovanje; pospeševanje prodaje (za druge); prikazi (demonstracije) izdelkov; priprava sporočil za javnost; razširjanje reklamnih materialov; reklamiranje; reklamne storitve; reprodukcija dokumentov; sestavljanje statistik; sistemiziranje informacij v računalniške baze; stiki z javnostjo; strokovno poslovno svetovanje; stroškovno - cenovne analize; svetovalne storitve s področja poslovnega vodenja; svetovanje pri poslovodenju; svetovanje s področja poslovne organizacije in vodenja; trženje (marketing); tržne študije; tržne raziskave; vodenje računalniških datotek.

41: informiranje o izobraževanju; informiranje o prireditvah; izobraževanje; namizno založništvo; objavljanje besedil (razen reklam); objavljanje elektronskih knjig in revij na računalniški mreži; objavljanje knjig; organizacija in izvedba seminarjev; organizacija in vodenje konferenc; organizacija in vodenje kongresov; organizacija in vodenje simpozijev; organizacija tekmovanj (zabavnih ali izobraževalnih); pisanje nereklamnih tekstov; poučevanje; praktično izpopolnjevanje (predstavitve); storitve urejanja publikacij (nereklamnih); usposabljanje (coaching).

42: biološke raziskave; fizikalne raziskave; kemične analize; kemijske raziskave; kemijske storitve; preizkušanje materialov; projektne študije (tehniške); računalniška programska oprema (oblikovanje); računalniška programska oprema (posodobitev); računalniške sistemske analize; računalniško programiranje; raziskave in razvoj (za druge); raziskave

na področju strojništva; raziskave na področju varstva okolja; storitve znanstvenih laboratorijev; svetovanje na področju načrtovanja in razvoja računalniške opreme; svetovanje na področju računalniške programske opreme; tehniške raziskave.

45: intelektualna lastnina (licenciranje); intelektualna lastnina (spremljanje dogajanja na področju); intelektualna lastnina (svetovanje); licenciranje intelektualne lastnine; licenciranje računalniških programov (pravne storitve); pravne raziskave; pravne storitve; storitve spremljanja pravic intelektualne lastnine; svetovanje na področju intelektualne lastnine; upravljanje z avtorskimi pravicami.

(210) **201770692** (220) 06.06.2017
(441) 31.07.2017

(731) Institut "Jožef Stefan",
Jamova cesta 39, 1000 Ljubljana, SI

(531) 27.5; 29.1

(540)

(591) modra, roza, črna

(510,511)

16: časopisi; knjige; knjižice; letaki; mape (pisalne potrebščine); pisalne mape (pisalne potrebščine); pisalne potrebščine; pisalni bloki; pisarniški pripomočki, razen pohištva; plakati (posterji); plakati iz papirja ali lepenke; posetnice (pisalne potrebščine); prospekti; revije; svinčniki; tiskane publikacije; tiskovine; učbeniki.

35: administrativne storitve; izbiranje in vnašanje podatkov v računalniške baze; objavljanje reklamnih besedil; oblikovanje besedil; oglaševanje po računalniški mreži; pisanje reklamnih tekstov; pomoč pri industrijskem ali poslovnem vodenju; pomoč pri poslovnem vodenju; poslovna administracija v zvezi z licenciranjem blaga in storitev za druge; poslovne cenitve; poslovne informacije; poslovne informacije in nasveti za potrošnike; poslovne poizvedbe; poslovne raziskave; poslovne raziskave, poizvedbe; poslovno organizacijsko svetovanje; pospeševanje prodaje (za druge); prikazi (demonstracije) izdelkov; priprava sporočil za javnost; razširjanje reklamnih materialov; reklamiranje; reklamne storitve; reprodukcija dokumentov; sestavljanje statistik; sistemiziranje informacij v računalniške baze; stiki z javnostjo; strokovno poslovno svetovanje; stroškovno - cenovne analize; svetovalne storitve s področja poslovnega vodenja; svetovanje pri poslovodenju; svetovanje s področja poslovne organizacije in vodenja; trženje (marketing); tržne študije; tržne raziskave; vodenje računalniških datotek.

41: informiranje o izobraževanju; informiranje o prireditvah; izobraževanje; namizno založništvo; objavljanje besedil (razen reklam); objavljanje elektronskih knjig in revij na računalniški mreži; objavljanje knjig; organizacija in izvedba seminarjev; organizacija in vodenje konferenc; organizacija in vodenje kongresov; organizacija in vodenje simpozijev; organizacija tekmovanj (zabavnih ali izobraževalnih); pisanje nereklamnih tekstov; poučevanje; praktično izpopolnjevanje (predstavitve); storitve urejanja publikacij (nereklamnih); usposabljanje (coaching).

42: biološke raziskave; fizikalne raziskave; kemične analize; kemijske raziskave; kemijske storitve; preizkušanje materialov; projektne študije (tehniške); računalniška programska oprema (oblikovanje); računalniška programska oprema (posodobitev); računalniške sistemske analize; računalniško programiranje; raziskave in razvoj (za druge); raziskave na področju strojništva; raziskave na področju varstva okolja; storitve znanstvenih laboratorijev; svetovanje na področju načrtovanja in razvoja računalniške opreme; svetovanje na področju računalniške programske opreme; tehniške raziskave.

45: intelektualna lastnina (licenciranje); intelektualna lastnina (spremljanje dogajanja na področju); intelektualna lastnina (svetovanje); licenciranje intelektualne lastnine; licenciranje računalniških programov (pravne storitve); pravne raziskave; pravne storitve; storitve spremljanja pravic intelektualne lastnine; svetovanje na področju intelektualne lastnine; upravljanje z avtorskimi pravicami.

(210) **201770693** (220) 06.06.2017
(441) 31.07.2017

(731) Institut "Jožef Stefan",
Jamova cesta 39, 1000 Ljubljana, SI

(540)

CTT

(510,511)

16: časopisi; knjige; knjižice; letaki; mape (pisalne potrebščine); pisalne mape (pisalne potrebščine); pisalne potrebščine; pisalni bloki; pisarniški pripomočki, razen pohištva; plakati (posterji); plakati iz papirja ali lepenke; posetnice (pisalne potrebščine); prospekti; revije; svinčniki; tiskane publikacije; tiskovine; učbeniki.

35: administrativne storitve; izbiranje in vnašanje podatkov v računalniške baze; objavljanje reklamnih besedil; oblikovanje besedil; oglaševanje po računalniški mreži; pisanje reklamnih tekstov; pomoč pri industrijskem ali poslovnem vodenju; pomoč pri poslovnem vodenju; poslovna administracija v zvezi z licenciranjem blaga in storitev za druge; poslovne cenitve; poslovne informacije; poslovne informacije in nasveti za potrošnike; poslovne poizvedbe; poslovne raziskave; poslovne raziskave, poizvedbe; poslovno organizacijsko svetovanje; pospeševanje prodaje (za druge); prikazi (demonstracije) izdelkov; priprava sporočil za javnost; razširjanje reklamnih materialov; reklamiranje; reklamne storitve; reprodukcija dokumentov; sestavljanje statistik; sistemiziranje informacij v računalniške baze; stiki z javnostjo; strokovno poslovno svetovanje; stroškovno - cenovne analize; svetovalne storitve s področja poslovnega vodenja; svetovanje pri poslovodenju; svetovanje s področja poslovne organizacije in vodenja; trženje (marketing); tržne študije; tržne raziskave; vodenje računalniških datotek.

41: informiranje o izobraževanju; informiranje o prireditvah; izobraževanje; namizno založništvo; objavljanje besedil (razen reklam); objavljanje elektronskih knjig in revij na računalniški mreži; objavljanje knjig; organizacija in izvedba seminarjev; organizacija in vodenje konferenc; organizacija in vodenje kongresov; organizacija in vodenje simpozijev; organizacija tekmovanj (zabavnih ali izobraževalnih); pisanje nereklamnih tekstov; poučevanje; praktično izpopolnjevanje (predstavitve); storitve urejanja publikacij (nereklamnih); usposabljanje (coaching).

42: biološke raziskave; fizikalne raziskave; kemične analize; kemijske raziskave; kemijske storitve; preizkušanje materialov; projektne študije (tehniške); računalniška programska oprema (oblikovanje); računalniška programska oprema (posodobitev); računalniške sistemske analize; računalniško programiranje; raziskave in razvoj (za druge); raziskave na področju strojništva; raziskave na področju varstva okolja; storitve znanstvenih laboratorijev; svetovanje na področju načrtovanja in razvoja računalniške opreme; svetovanje na področju računalniške programske opreme; tehniške raziskave.

45: intelektualna lastnina (licenciranje); intelektualna lastnina (spremljanje dogajanja na področju); intelektualna lastnina (svetovanje); licenciranje intelektualne lastnine; licenciranje računalniških programov (pravne storitve); pravne raziskave; pravne storitve; storitve spremljanja pravic intelektualne lastnine; svetovanje na področju intelektualne lastnine; upravljanje z avtorskimi pravicami.

---

(210) **201770695** (220) 06.06.2017
(441) 31.07.2017

(731) Pimato, investicije in svetovanje, d.o.o., Šmartinska cesta 152, 1000 Ljubljana, SI

(740) Odvetniška pisarna Goričar d.o.o., Litostrojska cesta 40B, 1000 Ljubljana, SI

(540)

CENTER DESETKA

(510,511)

07: stroji, ki sodijo v ta razred, in orodni stroji; motorji (razen za suhozemska vozila); sklopke in pogonski deli (razen za suhozemska vozila); poljedelski stroji (razen tistih za ročno upravljanje); valilniki; prodajni avtomati.

09: znanstveni, pomorski, geodetski, fotografski, kinematografski, optični, tehtalni, merilni, signalizacijski, kontrolni (nadzorni), reševalni ter učni aparati in instrumenti; aparati in instrumenti za prevajanje, preklapljanje, transformiranje, akumuliranje, regulacijo ali kontrolo električne energije; aparati za snemanje, prenos in reprodukcijo zvoka in slike; magnetni nosilci zapisov, zvohne plošče; CD - ji; DVD - ji in ostali zvočni mediji; mehanizmi za aparate na kovance; registrske blagajne, računski stroji, oprema za obdelavo informacij in računalniki; računalniška programska oprema; gasilni aparati.

12: vozila; naprave za premikanje po zemlji, zraku ali vodi.

35: oglasna dejavnost; vodenje komercialnih poslov; poslovna administracija; pisarniški posli.

39: prevozništvo; pakiranje in skladiščenje blaga; organizacija potovanj.

41: izobraževanje; pouk; razvedrilo; športne in kulturne dejavnosti.

42: znanstvene in tehnološke storitve ter raziskave in storitve oblikovanja - projektiranja v zvezi s tem; industrijske analize in raziskave; oblikovanje in razvoj računalniške strojne in programske opreme.

43: nudenje hrane in pijače; nudenje začasne nastanitve.

---

(210) **201770696** (220) 06.06.2017
(441) 31.07.2017

(731) Družba za avtoceste v Republiki Sloveniji d.d., Ulica XIV. divizije 4, 3000 Celje, SI

(740) Odvetniška pisarna Jadek & Pensa d.o.o., Tavčarjeva 6, 1000 Ljubljana, SI

(540)

DarsGo

(510,511)

09: aparati za lociranje in določanje položaja za uporabo pri cestninjenju; oddajniki za uporabo pri cestninjenju; oddajniki sprejemniki za uporabo pri cestninjenju; sprejemniki za uporabo pri cestninjenju; antene za uporabo pri cestninjenju; senzorji za uporabo pri cestninjenju; aparati za nadzor in prilagoditev za uporabo pri cestninjenju; oprema za obdelavo podatkov in računalniki, vse navedeno za uporabo pri cestninjenju; komunikatorji, instrumenti za spremljanje prometa za uporabo pri cestninjenju; instrumenti za detekcijo prometa in merilci plačil za uporabo pri cestninjenju; sistemi za pobiranje cestnin; oprema in instrumenti za uporabo pri cestninjenju; kartični sistemi elektronskega cestninjenja; terminali za elektronsko cestninjenje; naprave za izračunavanje in pobiranje cestnin; enote za v vozila in pametne kartice za elektronsko cestninjenje; deli vseh omenjenih izdelkov in/ali naprav, sestavljenih iz teh izdelkov in/ali njihovi deli (vključeni v razred 9).

35: oglasna dejavnost; vodenje komercialnih poslov; poslovna administracija; posodabljanje in vzdrževanje podatkov v računalniških podatkovnih bazah; upravljanje računalniških datotek; sistematizacija informacij v računalniške baze; urejanje naročnin za oddaljeno plačevanje pristojbin; naročniške storitve upravljanja za sisteme plačevanja cestnin za uporabo prometne infrastrukture (avtoceste, mostove, trajekte, parkirišča, skladišča); zagotavljanje poslovnih informacij; vse prej navedene storitve v povezavi s cestninjenjem.

36: finančni posli; zlasti storitve kreditnih kartic, upravljanje elektronskih plačilnih transakcij; vse navedene storitve v povezavi s cestninjenjem; cestninjenje; storitve cestninskih kartic; storitve pobiranja cestnine na avtocestah.

38: oddajanje v najem telekomunikacijskih naprav, ki so namenjene zbiranju, sprejemnaju ter prenosu podatkov na daljavo za uporabo pri cestninjenju.

(210) **201770697** (220) 06.06.2017
(441) 31.07.2017

(731) Družba za avtoceste v Republiki Sloveniji d.d., Ulica XIV. divizije 4, 3000 Celje, SI

(740) Odvetniška pisarna Jadek & Pensa d.o.o., Tavčarjeva 6, 1000 Ljubljana, SI

(531) 26.5; 27.5; 29.1

(540)

(591) črna, zelena, oranžna, modra

(510,511)

09: aparati za lociranje in določanje položaja za uporabo pri cestninjenju; oddajniki za uporabo pri cestninjenju; oddajniki sprejemniki za uporabo pri cestninjenju; sprejemniki za uporabo pri cestninjenju; antene za uporabo pri cestninjenju; senzorji za uporabo pri cestninjenju; aparati za nadzor in prilagoditev za uporabo pri cestninjenju; oprema za obdelavo podatkov in računalniki, vse navedeno za uporabo pri cestninjenju; komunikatorji, instrumenti za spremljanje prometa za uporabo pri cestninjenju; instrumenti za detekcijo prometa in merilci plačil za uporabo pri cestninjenju; sistemi za pobiranje cestnin; oprema in instrumenti za uporabo pri cestninjenju; kartični sistemi elektronskega cestninjenja; terminali za elektronsko cestninjenje; naprave za izračunavanje in pobiranje cestnin; enote za v vozila in pametne kartice za elektronsko cestninjenje; deli vseh omenjenih izdelkov in/ali naprav, sestavljenih iz teh izdelkov in/ali njihovi deli (vključeni v razred 9).

35: oglasna dejavnost; vodenje komercialnih poslov; poslovna administracija; posodabljanje in vzdrževanje podatkov v računalniških podatkovnih bazah; upravljanje računalniških datotek; sistematizacija informacij v računalniške baze; urejanje naročnin za oddaljeno plačevanje pristojbin; naročniške storitve upravljanja za sisteme plačevanja cestnin za uporabo prometne infrastrukture (avtoceste, mostove, trajekte, parkirišča, skladišča); zagotavljanje poslovnih informacij; vse prej navedene storitve v povezavi s cestninjenjem.

36: finančni posli; zlasti storitve kreditnih kartic, upravljanje elektronskih plačilnih transakcij; vse navedene storitve v povezavi s cestninjenjem; cestninjenje; storitve cestninskih kartic; storitve pobiranja cestnine na avtocestah.

38: oddajanje v najem telekomunikacijskih naprav, ki so namenjene zbiranju, sprejemnaju ter prenosu podatkov na daljavo za uporabo pri cestninjenju.

(210) **201770698** (220) 06.06.2017
(441) 31.07.2017

(731) Družba za avtoceste v Republiki Sloveniji d.d., Ulica XIV. divizije 4, 3000 Celje, SI

(740) Odvetniška pisarna Jadek & Pensa d.o.o., Tavčarjeva 6, 1000 Ljubljana, SI

(531) 26.5; 27.5

(540)

(510,511)

09: aparati za lociranje in določanje položaja za uporabo pri cestninjenju; oddajniki za uporabo pri cestninjenju; oddajniki sprejemniki za uporabo pri cestninjenju; sprejemniki za uporabo pri cestninjenju; antene za uporabo pri cestninjenju; senzorji za uporabo pri cestninjenju; aparati za nadzor in prilagoditev za uporabo pri cestninjenju; oprema za obdelavo podatkov in računalniki, vse navedeno za uporabo pri cestninjenju; komunikatorji, instrumenti za spremljanje prometa za uporabo pri cestninjenju; instrumenti za detekcijo prometa in merilci plačil za uporabo pri cestninjenju; sistemi za pobiranje cestnin; oprema in instrumenti za uporabo pri cestninjenju; kartični sistemi elektronskega cestninjenja; terminali za elektronsko cestninjenje; naprave za izračunavanje in pobiranje cestnin; enote za v vozila in pametne kartice za elektronsko cestninjenje; deli vseh omenjenih izdelkov in/ali naprav, sestavljenih iz teh izdelkov in/ali njihovi deli (vključeni v razred 9).

35: oglasna dejavnost; vodenje komercialnih poslov; poslovna administracija; posodabljanje in vzdrževanje podatkov v računalniških podatkovnih bazah; upravljanje računalniških datotek; sistematizacija informacij v računalniške baze; urejanje naročnin za oddaljeno plačevanje pristojbin; naročniške storitve upravljanja za sisteme plačevanja cestnin za uporabo prometne infrastrukture (avtoceste, mostove, trajekte, parkirišča, skladišča); zagotavljanje poslovnih informacij; vse prej navedene storitve v povezavi s cestninjenjem.

36: finančni posli; zlasti storitve kreditnih kartic, upravljanje elektronskih plačilnih transakcij; vse navedene storitve v povezavi s cestninjenjem; cestninjenje; storitve cestninskih kartic; storitve pobiranja cestnine na avtocestah.

38: oddajanje v najem telekomunikacijskih naprav, ki so namenjene zbiranju, sprejemnaju ter prenosu podatkov na daljavo za uporabo pri cestninjenju.

(210) **201770700** (220) 07.06.2017
(441) 31.07.2017

(731) Alexander Nino Ruiz,
Perovo 13b, 1290 Grosuplje, SI;
Tina Podržaj,
Perovo 13b, 1290 Grosuplje, SI;
Tomaž Zajelšnik,
Cesta Ceneta Štuparja 3, 1231 Ljubljana, SI

(531) 21.3; 27.5

(540)

(510,511)

25: oblačila; majice.

30: kava; kava; kava, nepražena; pijače na bazi kave.

43: nudenje pijače; kavarne; kavarniški bifeji.

(210) **201770702** (220) 07.06.2017
(441) 31.07.2017

(731) DOBA EPIS d.o.o.,
Prešernova ulica 1, 2000 Maribor, SI

(531) 26.1; 27.5; 29.1

(540)

(591) modra, rumena

(510,511)

35: tržne raziskave; javnomnenjske raziskave; strokovno poslovno svetovanje; stroškovno cenovne analize; kadrovanje; svetovanje s področja poslovne organizacije in vodenja; svetovanje na področju marketinga; svetovanje na področju računovodstva in knjigovodstva; zbiranje in vnašanje podatkov v računalniške baze; poslovna administracija.

41: izobraževanje; pouk; razvedrilo; športne in kulturne dejavnosti; izobraževanje za pridobitev srednje, višje in visoke strokovne izobrazbe, magisterija ter doktorata znanosti; jezikovno izobraževanje; izobraževanje na daljavo online; organiziranje in razvijanje seminarjev; organiziranje in vodenje konferenc, kongresov in simpozijev; organiziranje kulturnih in izobraževalnih razstav; storitve knjižnic; namizno založništvo; izdajanje knjig, strokovnih revij in drugih izobraževalnih gradiv.

42: raziskovanje na področju družboslovja, humanistike in naravoslovja; računalniško programiranje; svetovanje na področju računalniške strojne in programske opreme.

(210) **201770704** (220) 07.06.2017
(441) 31.07.2017

(731) Inštitut Antona Trstenjaka za gerontologijo in medgeneracijsko sožitje,
Resljeva 11, 1000 Ljubljana, SI

(531) 26.13; 27.5; 29.1

(540)

(591) oranžna, modra

(510,511)

41: izobraževanje.

42: znanstvene storitve ter raziskave.

45: individualne in socialne storitve za potrebe posameznika; raziskovanje družbenega okolja posameznika

(210) **201770710** (220) 08.06.2017
(441) 31.07.2017

(731) APOMEDICA pharmazeutische Produkte GmbH,
Roseggerkai 3, 8010 Graz, SI

(740) Patentna pisarna d.o.o.,
Čopova 14, p.p. 1725, 1001 Ljubljana, SI

(540)

MIRSPAN

(510,511)

03: mila, parfumerijski izdelki, eterična olja, izdelki za osebno higieno in lepotilno nego, losjoni za lase; sredstva za čiščenje zob; kozmetična sredstva.

05: farmacevtski proizvodi; dietetska živila za medicinske namene; hranilni dodatki za medicinske namene, izdelani zlasti iz vitaminov, mineralov in elementov v sledovih; farmacevtski pripravki; glukoza in slaščice za medicinske namene.

30: kava, čaj, slaščice, čokolada, ploščice iz sladu in pripravki iz glukoze za prehrano, slaščice za prehrano; prehranska dopolnila za nemedicinske namene na osnovi vlaknin ali ogljikovih hidratov.

32: brezalkoholne pijače.

(210) **201770711** (220) 09.06.2017
(441) 31.07.2017

(731) BAXTER INTERNATIONAL INC.,
One Baxter Parkway, Deerfield, 60015 Illinois, US

(740) PETOŠEVIĆ d.o.o.,
Cankarjeva cesta 4, 1000 Ljubljana, SI

(540)

PLASLYTE

(510,511)

05: tekočine za parenteralno uporabo, ki vsebujejo kovinske soli v vodi.

(210) **201770713** (220) 09.06.2017
(441) 31.07.2017

(731) INTERKORN d.o.o.,
Gančani 94, 9231 Beltinci, SI

(531) 5.3; 27.5; 29.1

(540)

(591) črna, zelena, modra

(510,511)

01: kemični proizvodi za poljedelstvo, vrtnarstvo in gozdarstvo; gnojila.

08: ročno kmetijsko in vrtnarsko orodje.

29: jedilno olje in maščoba.

30: moka in izdelki iz žitaric.

31: poljedelski, vrtnarski, gozdarski proizvodi in semensko zrnje; sveže sadje in zelenjava; semena, naravne rastline in sveže cvetje; živila in pijače za živali.

(210) **201770716** (220) 09.06.2017
(441) 31.07.2017

(731) Društvo Šola zdravja,
Slamnikarska ulica 18, 1230 Domžale, SI

(531) 2.1; 26.1; 29.1

(540)

(591) oranžna, črna, rumena

(510,511)

41: telesna vzgoja; izobraževanje; usposabljanje.

(210) **201770718** (220) 12.06.2017
(441) 31.07.2017

(731) KOMPAS SHOP d.o.o. dir. Martina Božič Groselj,
Prežakova ulica 4, 1000 Ljubljana, SI

(540)

VSI GREMO KDAJ ČEZ MEJO

(510,511)

16: papir, lepenka; tiskovine (izdelki tiskarn); knjigoveški material; fotografije; pisarniški material; lepila za pisarniški material ali za gospodinjstvo; potrebščine za umetnike; čopiči; pisalni stroji in pisarniški pribor (razen pohištva); material za učenje ali poučevanje (razen aparatov); zavijalni materiali iz umetnih snovi; tiskarske črke; klišeji; beležnice, bloke, katalogi, knjižice, koledarji, namizni podstavki iz papirja, plakati (posterji), plakati iz papirja ali lepenke, plastične folije za embaliranje, ovijanje, predmeti iz lepenke, prospekti, sv-inčniki, svinčniki na mine, table, table iz papirja ali lepenke, tiskane publikacije, vezni trakovi (knjigovezništvo), viskozne folije za zavijanje, voščilnice, vpojni listi papirja ali plastike, zastavice (papirnate), zaščitni znaki (v papirju), zbirateljske karte, ki niso za igre; zemeljski globusi, zvezki za pisanje ali risanje.

25: oblačila, obutev, pokrivala; copati, natikači, čepice, čevlji, delovne halje, delovne obleke, gornja oblačila, hlače, kombinezoni, konfekcijska oblačila, kravate, majice, moške srajce, moške srajce s kartkimi rokavi, oblačila iz jersey, oblačila za kolesarje, obleke, predpasniki.

35: oglasna dejavnost; vodenje komercialnih poslov; poslovna administracija; pisarniški posli; administrativna obdelava nakupnih naročil; administrativne storitve; distribucija vzorcev; fakturiranje; iskanje podatkov v računalniških datotekah (za druge); izbiranje in vnašanje podatkov v računalniške baze; izpopolnjevanje reklamnega gradiva; izposoja prodajnih avtomatov; izposojanje pisarniških strojev in opreme; manekenske storitve za reklamne namene ali prodajno promocijo;

neposredno reklamno oglaševanje po pošti; objavljanje reklamnih besedil; oddajanje oglasnih površin v najem; oddajanje oglaševalskega prostora v komunikacijskih medijih; oglaševanje po računalniški mreži; organizacija modnih revij v reklamne namene; pisanje reklamnih tekstov; poslovna administracija v zvezi z licenciranjem blaga in storitev za druge; predstavitev blaga v komunikacijskih medijih (prodaja na drobno); produkcija oglaševalskih filmov; prokuratorske storitve (nabava blaga in storitev za druga podjetja); razširjanje reklamnih materialov; reklamiranje; reklamiranje po pošti; reklamne storitve; reklamno oglaševanje po radiu; reklamno oglaševanje po televiziji; storitve TV trženja; storitve urejanja v oglaševalske namene; storitve zunanjih izvajalcev, kot poslovna podpora (outsourcing); svetovanje s področja poslovne organizacije in vodenja; trženje (marketing); tržne raziskave; spletna trgovina oziroma spletna prodaja proizvodov navedenih v razredih 16 in 25 tega seznama.

---

(210) **201770722** (220) 13.06.2017
(441) 31.07.2017

(731) Karbonoir d.o.o.,
Obrtna cesta 22, 1291 Škofljica, SI

(531) 27.5

(540)

(554) tridimenzionalen znak

(510,511)

03: naravna kozmetika.

---

(210) **201770723** (220) 13.06.2017
(441) 31.07.2017

(731) ABANKA d.d.,
Slovenska cesta 58, 1000 Ljubljana, SI

(740) Odvetniška pisarna Drnovšek d.o.o.,
Miklošičeva 8, 1000 Ljubljana, SI

(531) 26.3; 26.4; 27.5; 29.1

(540)

(591) zelena, modra, zeleno-modra, rumena, vijolična, ciklamna

(510,511)

09: aparati za snemanje, prenos, reprodukcijo, hrambo, kodiranje in dekodiranje, pretvorbo in obdelavo zvoka, slik in podatkov, vključno s tistimi na osnovi brezžične tehnologije; programska oprema za snemanje, prenos, reprodukcijo, hrambo, kodiranje in dekodiranje, pretvorbo in obdelavo zvoka, slik in podatkov; modemi; naprave za nadzor dostopa do aparatov za obdelavo podatkov, vključno s tistimi na osnovi brezžične tehnologije; naprave za omejitev dostopa z avtentifikacijo do telekomunikacijskih mrež, tudi tistih, dostopnih na osnovi brezžične tehnologije; telefonski aparati; avdiovizualne učne naprave; optični nosilci podatkov; optični diski; identifikacijske, kodirane magnetne kartice; magnetni nosilci podatkov/zapisov; magnetni kodirniki; kartice z integriranim vezjem (smart cards); magnetni diski; magnetni trakovi; računalniška strojna in programska oprema, vključno z računalniško strojno in programsko opremo za uporabo v in za potrebe telefonskih povezav ter prenosa podatkov, tudi brezžičnim prenosom; oprema za obdelavo podatkov in računalniki; posneti računalniški programi za pristop k podatkovnim bazam; CD ROM-i; DVD-ji; računalniške periferne enote; računalniški software, registriran; računalniški programi - programska oprema, naložljiva preko računalniške mreže (internet…); programska orodja za razvoj aplikacij za osebne in prenosne računalnike ter pametne telefone, tablične računalnike oz. druge naprave za mobilno komunikacijo; aplikacije za pametne telefone, tablične računalnike oz. druge naprave za mobilno dokumentacijo; digitalno omrežje (telekomunikacije); čitalniki (računalniška oprema); čitalniki črtnih kod; registrske blagajne; stroji za štetje in sortiranje denarja; prodajni avtomati in mehanizmi za aparate na kovance in žetone; delilni stroji, avtomatični; računski strojčki; števne naprave; strojčki za kontrolo frankiranja; detektorji ponarejenega denarja; fakturni stroji; stroji za obdelovanje podatkov.

16: tiskarski izdelki in publikacije, kreditne kartice, plačilne kartice, potovalni čeki in dolžniške kartice; klubske kartice in kartice programov zvestobe; prospekti, brošure, časniki, periodične publikacije, razstavni napisi, pripomočki za oglaševanje in propagando s področja financ in nepremičninskih poslov ter mobilnega bančništva; čekovne knjižice; ovitki (etuiji za čekovne knjižice); učna sredstva, razen učnih aparatov; pisarniški pripomočki, razen pohištva; pisalne potrebščine.

35: oglasna dejavnost; vodenje komercialnih poslov; poslovna administracija; pisarniški posli; storitve s področja programov zvestobe in drugih programov za komitente; upravljanje računov programov zvestobe in drugih programov za komitente: storitve uvozno-izvoznih agencij; storitve agencij za poslovne informacije; izposojanje pisarniških strojev in opreme; priprava statističnih informacij; računovodske in knjigovodske storitve; saldakonti; revizorstvo/ knjigovodska revizija; priprava davčnih napovedi; strokovno poslovno svetovanje, zlasti svetovanje in posredovanje pri nakupu in prodaji podjetij in drugih organizacij na zunanjem in notranjem tržišču; svetovanje s področja poslovne organizacije in vodenja; svetovanje pri kadrovanju; svetovanje pri

poslovodenju; priprava sporočil za javnost; pomoč pri industrijskem ali poslovnem vodenju; izpopolnjevanje reklamnega gradiva; storitve strokovnjakov za poslovno učinkovitost; licitiranje; tržne raziskave; poslovne cenitve; poslovne raziskave, poizvedbe; reklamiranje; stiki z javnostjo; ekonomske prognoze; stroškovno cenovne analize; poslovne informacije; javnomnenjske raziskave; vodenje računalniških datotek; upravljanje in vodenje sistema za obdelavo poslovnih podatkov; administrativna obdelava podatkov; sprejemanje telefonskih klicev (za odsotne naročnike); računalniško vodenje baz podatkov (administrativne storitve); storitve zunanjih izvajalcev, kot poslovna podpora (outsourcing).

36: storitve s področja bančništva; storitve mobilnega bančništva za fizične in pravne subjekte; nudenje bančnih storitev, navedenih v tem razredu 36 preko telekomunikacijskih in elektronskih medijev, tudi z zagotavljanjem brezžične povezave; poslovanje s komitenti preko aplikacij na mobilnih telefonih; programi nagrajevanje zvestobe komitentov v obliki ugodnosti pri bančnih storitvah in zavarovalniških poslih; sprejemanje depozitov in vseh vrst denarnih vlog fizičnih in pravnih oseb ter storitve s področja depozitov in zavarovanja depozitov; kreditiranje/dajanje kreditov iz teh sredstev za svoj račun, vključno s potrošniškimi krediti, hipotekarnimi krediti in financiranjem komercialnih poslov; financiranje; finančno sponzoriranje; finančne naložbe; zbiranje, analiza in posredovanje informacij o kreditni sposobnosti pravnih oseb; posredovanje pri sklepanju posojilnih in kreditnih poslov; garancijski in kavcijski posli, zlasti prevzem in izdaja poroštev in garancije ter drugih jamstev; izdajanje in upravljanje s plačilnimi instrumenti (plačilne, kreditne in debetne kartice, potovalni čeki, vrednostni boni, bančne menice); odkup čekov in menic; preverjanje čekov; poslovanje z izvedenimi finančnimi instrumenti; poslovanje s tujimi plačilnimi sredstvi, vključno z menjalniškimi posli; finančno upravljanje vključno s finančnim skrbništvom, svetovanjem in informiranjem; finančni posli; hranilniški posli; finančno posredništvo; carinsko posredništvo; zavarovalništvo in zavarovalniško posredništvo, zlasti pri prodaji zavarovalnih polic; življenjsko zavarovanje; zavarovanje depozitov, premoženja in oseb; zavarovalniško svetovanje in informiranje; finančno vrednotenje (v zavarovalništvu, bančništvu, pri nepremičninah); storitve v zvezi z vrednostnimi papirji tujih in domačih izdajateljev (hramba, nakup, prodaja, upravljanje); upravljanje pokojninskih oziroma investicijskih skladov; vzajemni skladi; faktoring; finančni zakup (leasing); finančni kliring; finančne analize; borzno posredovanje; borzno notiranje; zastavljalni posli; fiduciarni posli; cenitve; fiskalne cenitve; finančne cenitve; davčno svetovanje in cenitve; cenitve nepremičnin in premičnin; posli upravljanja nepremičnin; zakup nepremičnin; stanovanjsko posredništvo; hramba vrednosti; hramba dragocenosti v sefih; poslovanje s sefi/trezorji in oddajanje sefov; opravljanje poslov plačilnega prometa; dobrodelni prispevki (zbiranje); organizacija pobiranje in izterjave; pobiranje najemnin; dajanje v najem nepremičnin; spremljava in posredovanje informacij o prometu in stanju na transakcijskem računu; denarna nakazila preko elektronskih medijev (SWIFT); vse storitve, navedene v razredu 36, nudene tudi on-line preko interneta in telekomunikacijskih sredstev; svetovanje in posredovanje informacij v zvezi vsemi storitvami, navedenimi v razredu 36.

38: telekomunikacijske storitve, vključno z mobilno in brezžično komunikacijo; telekomunikacijske storitve preko računalniških terminalov, telefona, mobilnih telefonov, elektronske pošte, telefaksa, telegrafa, teleksa, kabelskega posredovanja, paging storitve; komunikacije po telefonu, mobilnem ali stacionarnem; telekomunikacijsko usmerjanje in povezave; omogočanje dostopa do globalne računalniške mreže; omogočanje telekomunikacijskih povezav z globalno računalniško mrežo; brezžično predvajanje (wireless broadcasting); telekomunikacijske storitve povezane z bančništvom preko mobilnih telefonov; aplikacije za mobilno bančništvo; aplikacije s področja programov zvestobe in drugih programov za komitente; informiranje o telekomunikacijah; posredovanje sporočil; elektronsko posredovanje informacij o finančnem stanju oz. transakcijah ter drugih poslih z uporabo mobilnih telefonov in sms sporočil oz. preko aplikacij; računalniško podprt prenos sporočil; prenos podatkov, dokumentov in sporočil preko elektronsko in telefonsko povezanih računalniških sistemov; storitve, izvedljive na osnovi digitalne telefonskega omrežja z integriranimi storitvami, namreč prenos govora, slike, teksta in podatkov; storitve zvočne pošte; oddajanje v najem telekomunikacijske opreme; digitalne omrežne telekomunikacijske storitve; svetovanje v zvezi z nudenjem storitev, navedenih v tem razredu 38.

41: izobraževanje; pouk; razvedrilo; športne in kulturne dejavnosti; objavljanje besedil (razen reklam); izobraževanje in poučevanje s področja bančništva, tudi mobilnega; izobraževanje in poučevanje s področja telekomunikacij; organizacija, vodenje in izvedba dogodkov s področja nagrajevanja programov zvestobe in drugih programov za komitente; organizacija, vodenje in izvedba kolokvijev, konferenc, kongresov, seminarjev, simpozijev; informiranje o izobraževanju in prireditvah; organizacija kulturnih ali izobraževalnih razstav; organiziranje in vodenje učnih delavnic (šolanje); organizacija tekmovanj (zabavnih in izobraževalnih); nudenje on-line elektronskih publikacij (ki jih ni mogoče naložiti preko računalniške mreže); soba pobega (>escape room<); klubske storitve (za zabave ali za izobraževanje); knjižnice; usposabljanje (coaching); zabave.

42: razvoj aplikacij za storitve mobilnega bančništva; storitve obdelave govora in slike; storitve s področja mikrofilmanja; tiskanje, vključno off-set in litografsko tiskanje; izposoja računalnikov; računalniško programiranje; poklicno usmerjanje; načrtovanje računalniških sistemov; razvijanje, svetovanje in projektiranje in/ali programske opreme ter informacijskih sistemov; razvoj spletnih aplikacij ter aplikacij za pametne telefone, tablične računalnike oz. druge naprave za mobilno komunikacijo; oddajanje dostopnega časa za računalniške baze podatkov ter računalniške storitve ter računalniške mreže z raziskovalnimi in referenčnimi materiali s področja poslovanja, financ, bančništva, novic; oddajanje računalniške programske opreme v najem; ponovna vzpostavitev računalniških podatkov; računalniška programska oprema (vzdrževanje); računalniške sistemske analize; storitve računalniških konzultacij; znanstveno in industrijsko raziskovanje; tehnično raziskovanje za druge v zvezi z računalniki, računalniško opremo in dodatki ter telekomunikacijskimi napravami; tehnično upravljanje podatkovnih baz; storitve testiranja; storitve raziskovanje in razvoja; storitve projektiranja in nadzora, vse v zvezi s telekomunikacijami,

komunikacijskimi mrežami in sistemi ter mobilno telefonijo; oblikovanje in izdelava računalniške programske opreme in računalniških podatkovnih baz; tehnično svetovanje in strokovno (nepodjetniško) svetovanje, ki ga ne obsegajo drugi razredi; industrijsko in grafično oblikovanje.

45: pravne raziskave; pravne storitve; pravno svetovanje v zvezi z bančnimi in finančnimi posli ter storitvami.

---

(210) **201770724** (220) 13.06.2017
(441) 31.07.2017

(731) ABANKA d.d.,
Slovenska cesta 58, 1000 Ljubljana, SI

(740) Odvetniška pisarna Drnovšek d.o.o.,
Miklošičeva 8, 1000 Ljubljana, SI

(540)

Banka novih doživetij

(510,511)

09: aparati za snemanje, prenos, reprodukcijo, hrambo, kodiranje in dekodiranje, pretvorbo in obdelavo zvoka, slik in podatkov, vključno s tistimi na osnovi brezžične tehnologije; programska oprema za snemanje, prenos, reprodukcijo, hrambo, kodiranje in dekodiranje, pretvorbo in obdelavo zvoka, slik in podatkov; modemi; naprave za nadzor dostopa do aparatov za obdelavo podatkov, vključno s tistimi na osnovi brezžične tehnologije; naprave za omejitev dostopa z avtentifikacijo do telekomunikacijskih mrež, tudi tistih, dostopnih na osnovi brezžične tehnologije; telefonski aparati; avdiovizualne učne naprave; optični nosilci podatkov; optični diski; identifikacijske, kodirane magnetne kartice; magnetni nosilci podatkov/zapisov; magnetni kodirniki; kartice z integriranim vezjem (smart cards); magnetni diski; magnetni trakovi; računalniška strojna in programska oprema, vključno z računalniško strojno in programsko opremo za uporabo v in za potrebe telefonskih povezav ter prenosa podatkov, tudi brezžičnim prenosom; oprema za obdelavo podatkov in računalniki; posneti računalniški programi za pristop k podatkovnim bazam; CD ROM-i; DVD-ji; računalniške periferne enote; računalniški software, registriran; računalniški programi - programska oprema, naložljiva preko računalniške mreže (internet…); programska orodja za razvoj aplikacij za osebne in prenosne računalnike ter pametne telefone, tablične računalnike oz. druge naprave za mobilno komunikacijo; aplikacije za pametne telefone, tablične računalnike oz. druge naprave za mobilno dokumentacijo; digitalno omrežje (telekomunikacije); čitalniki (računalniška oprema); čitalniki črtnih kod; registrske blagajne; stroji za štetje in sortiranje denarja; prodajni avtomati in mehanizmi za aparate na kovance in žetone; delilni stroji, avtomatični; računski strojčki; števne naprave; strojčki za kontrolo frankiranja; detektorji ponarejenega denarja; fakturni stroji; stroji za obdelovanje podatkov.

16: tiskarski izdelki in publikacije, kreditne kartice, plačilne kartice, potovalni čeki in dolžniške kartice; klubske kartice in kartice programov zvestobe; prospekti, brošure, časniki, periodične publikacije, razstavni napisi, pripomočki za oglaševanje in propagando s področja financ in nepremičninskih poslov ter mobilnega bančništva; čekovne knjižice; ovitki (etuiji za čekovne knjižice); učna sredstva, razen učnih aparatov; pisarniški pripomočki, razen pohištva; pisalne potrebščine.

35: oglasna dejavnost; vodenje komercialnih poslov; poslovna administracija; pisarniški posli; storitve s področja programov zvestobe in drugih programov za komitente; upravljanje računov programov zvestobe in drugih programov za komitente: storitve uvozno-izvoznih agencij; storitve agencij za poslovne informacije; izposojanje pisarniških strojev in opreme; priprava statističnih informacij; računovodske in knjigovodske storitve; saldakonti; revizorstvo/ knjigovodska revizija; priprava davčnih napovedi; strokovno poslovno svetovanje, zlasti svetovanje in posredovanje pri nakupu in prodaji podjetij in drugih organizacij na zunanjem in notranjem tržišču; svetovanje s področja poslovne organizacije in vodenja; svetovanje pri kadrovanju; svetovanje pri poslovodenju; priprava sporočil za javnost; pomoč pri industrijskem ali poslovnem vodenju; izpopolnjevanje reklamnega gradiva; storitve strokovnjakov za poslovno učinkovitost; licitiranje; tržne raziskave; poslovne cenitve; poslovne raziskave, poizvedbe; reklamiranje; stiki z javnostjo; ekonomske prognoze; stroškovno cenovne analize; poslovne informacije; javnomnenjske raziskave; vodenje računalniških datotek; upravljanje in vodenje sistema za obdelavo poslovnih podatkov; administrativna obdelava podatkov; sprejemanje telefonskih klicev (za odsotne naročnike); računalniško vodenje baz podatkov (administrativne storitve); storitve zunanjih izvajalcev, kot poslovna podpora (outsourcing).

36: storitve s področja bančništva; storitve mobilnega bančništva za fizične in pravne subjekte; nudenje bančnih storitev, navedenih v tem razredu 36 preko telekomunikacijskih in elektronskih medijev, tudi z zagotavljanjem brezžične povezave; poslovanje s komitenti preko aplikacij na mobilnih telefonih; programi nagrajevanje zvestobe komitentov v obliki ugodnosti pri bančnih storitvah in zavarovalniških poslih; sprejemanje depozitov in vseh vrst denarnih vlog fizičnih in pravnih oseb ter storitve s področja depozitov in zavarovanja depozitov; kreditiranje/ dajanje kreditov iz teh sredstev za svoj račun, vključno s potrošniškimi krediti, hipotekarnimi krediti in financiranjem komercialnih poslov; financiranje; finančno sponzoriranje; finančne naložbe; zbiranje, analiza in posredovanje informacij o kreditni sposobnosti pravnih oseb; posredovanje pri sklepanju posojilnih in kreditnih poslov; garancijski in kavcijski posli, zlasti prevzem in izdaja poroštev in garancije ter drugih jamstev; izdajanje in upravljanje s plačilnimi instrumenti (plačilne, kreditne in debetne kartice, potovalni čeki, vrednostni boni, bančne menice); odkup čekov in menic; preverjanje čekov; poslovanje z izvedenimi finančnimi instrumenti; poslovanje s tujimi plačilnimi sredstvi, vključno z menjalniškimi posli; finančno upravljanje vključno s finančnim skrbništvom, svetovanjem in informiranjem; finančni posli; hranilniški posli; finančno posredništvo; carinsko posredništvo; zavarovalništvo in zavarovalniško posredništvo, zlasti pri prodaji zavarovalnih polic; življenjsko zavarovanje; zavarovanje depozitov, premoženja in oseb; zavarovalniško svetovanje in informiranje; finančno vrednotenje (v zavarovalništvu, bančništvu, pri nepremičninah); storitve v zvezi z vrednostnimi papirji tujih in domačih izdajateljev (hramba, nakup, prodaja, upravljanje); upravljanje pokojninskih oziroma investicijskih skladov; vzajemni skladi; faktoring; finančni zakup (leasing); finančni kliring; finančne analize; borzno posredovanje; borzno

notiranje; zastavljalni posli; fiduciarni posli; cenitve; fiskalne cenitve; finančne cenitve; davčno svetovanje in cenitve; cenitve nepremičnin in premičnin; posli upravljanja nepremičnin; zakup nepremičnin; stanovanjsko posredništvo; hramba vrednosti; hramba dragocenosti v sefih; poslovanje s sefi/trezorji in oddajanje sefov; opravljanje poslov plačilnega prometa; dobrodelni prispevki (zbiranje); organizacija pobiranje in izterjave; pobiranje najemnin; dajanje v najem nepremičnin; spremljava in posredovanje informacij o prometu in stanju na transakcijskem računu; denarna nakazila preko elektronskih medijev (SWIFT); vse storitve, navedene v razredu 36, nudene tudi on-line preko interneta in telekomunikacijskih sredstev; svetovanje in posredovanje informacij v zvezi vsemi storitvami, navedenimi v razredu 36.

38: telekomunikacijske storitve, vključno z mobilno in brezžično komunikacijo; telekomunikacijske storitve preko računalniških terminalov, telefona, mobilnih telefonov, elektronske pošte, telefaksa, telegrafa, teleksa, kabelskega posredovanja, paging storitve; komunikacije po telefonu, mobilnem ali stacionarnem; telekomunikacijsko usmerjanje in povezave; omogočanje dostopa do globalne računalniške mreže; omogočanje telekomunikacijskih povezav z globalno računalniško mrežo; brezžično predvajanje (wireless broadcasting); telekomunikacijske storitve povezane z bančništvom preko mobilnih telefonov; aplikacije za mobilno bančništvo; aplikacije s področja programov zvestobe in drugih programov za komitente; informiranje o telekomunikacijah; posredovanje sporočil; elektronsko posredovanje informacij o finančnem stanju oz. transakcijah ter drugih poslih z uporabo mobilnih telefonov in sms sporočil oz. preko aplikacij; računalniško podprt prenos sporočil; prenos podatkov, dokumentov in sporočil preko elektronsko in telefonsko povezanih računalniških sistemov; storitve, izvedljive na osnovi digitalne telefonskega omrežja z integriranimi storitvami, namreč prenos govora, slike, teksta in podatkov; storitve zvočne pošte; oddajanje v najem telekomunikacijske opreme; digitalne omrežne telekomunikacijske storitve; svetovanje v zvezi z nudenjem storitev, navedenih v tem razredu 38.

41: izobraževanje; pouk; razvedrilo; športne in kulturne dejavnosti; objavljanje besedil (razen reklam); izobraževanje in poučevanje s področja bančništva, tudi mobilnega; izobraževanje in poučevanje s področja telekomunikacij; organizacija, vodenje in izvedba dogodkov s področja nagrajevanja programov zvestobe in drugih programov za komitente; organizacija, vodenje in izvedba kolokvijev, konferenc, kongresov, seminarjev, simpozijev; informiranje o izobraževanju in prireditvah; organizacija kulturnih ali izobraževalnih razstav; organiziranje in vodenje učnih delavnic (šolanje); organizacija tekmovanj (zabavnih in izobraževalnih); nudenje on-line elektronskih publikacij (ki jih ni mogoče naložiti preko računalniške mreže); soba pobega (>escape room<); klubske storitve (za zabave ali za izobraževanje); knjižnice; usposabljanje (coaching); zabave.

42: razvoj aplikacij za storitve mobilnega bančništva; storitve obdelave govora in slike; storitve s področja mikrofilmanja; tiskanje, vključno off-set in litografsko tiskanje; izposoja računalnikov; računalniško programiranje; poklicno usmerjanje; načrtovanje računalniških sistemov; razvijanje, svetovanje in projektiranje in/ali programske opreme ter informacijskih sistemov; razvoj spletnih aplikacij ter aplikacij za pametne telefone, tablične računalnike oz. druge naprave za mobilno komunikacijo; oddajanje dostopnega časa za računalniške baze podatkov ter računalniške storitve ter računalniške mreže z raziskovalnimi in referenčnimi materiali s področja poslovanja, financ, bančništva, novic; oddajanje računalniške programske opreme v najem; ponovna vzpostavitev računalniških podatkov; računalniška programska oprema (vzdrževanje); računalniške sistemske analize; storitve računalniških konzultacij; znanstveno in industrijsko raziskovanje; tehnično raziskovanje za druge v zvezi z računalniki, računalniško opremo in dodatki ter telekomunikacijskimi napravami; tehnično upravljanje podatkovnih baz; storitve testiranja; storitve raziskovanje in razvoja; storitve projektiranja in nadzora, vse v zvezi s telekomunikacijami, komunikacijskimi mrežami in sistemi ter mobilno telefonijo; oblikovanje in izdelava računalniške programske opreme in računalniških podatkovnih baz; tehnično svetovanje in strokovno (nepodjetniško) svetovanje, ki ga ne obsegajo drugi razredi; industrijsko in grafično oblikovanje.

45: pravne raziskave; pravne storitve; pravno svetovanje v zvezi z bančnimi in finančnimi posli ter storitvami.

---

(210) **201770727** (220) 13.06.2017
(441) 31.07.2017

(731) NOVARTIS AG,
4002 Basel, CH

(740) Marjan Pipan, inž. el.,
Kotnikova 5, 1000 Ljubljana, SI

(540)

MEVODICT

(510,511)

05: farmacevtski pripravki, in sicer analgetiki, protivnetna zdravila in antipiretiki.

---

(210) **201770728** (220) 13.06.2017
(441) 31.07.2017

(731) Mladinski mediji d.o.o.,
Za krajem 5, 1000 Ljubljana, SI

(531) 27.5

(540)

(510,511)

16: papir, lepenka in izdelki iz teh snovi, ki jih ne obsegajo drugi razredi; tiskovine (izdelki tiskarn); knjigoveški material; fotografije; pisarniški material; lepila za pisarniški material ali za gospodinjstvo; potrebščine za umetnike; čopiči; pisalni stroji in pisarniški pribor (razen pohištva); material za učenje ali poučevanje (razen aparatov); zavijalni materiali iz umetnih snovi (ki jih ne obsegajo drugi razredi); tiskarske črke; klišeji; akvareli; albumi; almanahi; aparati za plastificiranje dokumentov za pisarniške potrebe; arhitekturni modeli (makete); aritmetične tabele; atlasi; barvne litografije; beležnice; biološki vzorci za mikroskopiranje (učni material); blago za vezavo knjig; blazinice za štampiljke; bloki (pisarniški); brisače iz papirja; brisače za obraz iz papirja; brisalci za table; cevi iz lepenke; časopisi; čopiči; črnilne blazinice; črnilni kamni (rezervoarji za črnilo); črnilni trakovi; črnilni trakovi za računalniške tiskalnike; črnilni vložki; črnilniki; črnilo; diagrami; držala za kredo; držala za nalivna peresa; držala za svinčnike; držala za štampiljke; elastični trakovi (gumice) za pisarniške namene; elektrokardiografski papir; etikete, ne iz tekstila; etuiji za šablone; fascikli; filter papir; filtrirni material (iz papirja); folije iz reciklirane celuloze za zavijanje; formularji (tiskani); fotografije; fotografska stojala; fotogravure; frankirni stroji; geografske karte; glasbene voščilnice; glavne poslovne knjige; glina za modeliranje (material za umetnike); gluten (lepilo) za pisalne in gospodinjske namene; grafične predstavitve; grafične reprodukcije; grafike (slike); gravirne plošče; gravure; gravurne igle; guma (lepila) za pisalne in gospodinjske namene; gumirane krpe za pisalne namene; gumirani trakovi (pisalne potrebščine) ; hektografi (razmnoževalni stroji) ; higienski papir; histološki deli v učne namene; indigo papir; indigo papir za razmnoževalne stroje; izveski (napisi) iz papirja ali kartona; jedkanice, radiranke; jeklena peresa; jeklene črke; kamnotisk; karbon papir; karte; kartotečne kartice (pisarniške); kartotečni jezdeci; katalogi; kipci iz papirmašeja; kliše; klišeji za galvanoplastiko; knjige; knjigoveška sredstva; platnice za knjige; knjižice; knjižne opore; koledarji; koledarji z odtrgovalnimi listi; kopirne naprave; kopirni papir (pisarniška potrebščina) ; korekturne tekočine (pisarniški pripomočki) ; korekturno črnilo (heliografija); kreda za litografijo; krivuljniki; kroglice za kemične svinčnike; krojaška kreda; kroji za krojaštvo; kroji za šiviljstvo; lepenka lepila za pisarniške in gospodinjske namene; lepilni jermeni za pisarniške in gospodinjske namene; lepilni trakovi za pisarniške in gospodinjske namene; lepilo za pisalne ali gospodinjske namene; lesni papir; litografska umetniška dela; litografski kamni; luknjači (pisarniški pripomočki); mape (pisalne potrebščine); markirna kreda; marmorirani glavniki; materiali za pakiranje iz škroba; matrice, šablone; mine za svinčnike; modelirna glina; modelirna glina; modelirna masa; modelirni materiali; modelni voski (ne za zobozdravstvene namene); moleki; načrti; nalepke (pisalne potrebščine) ; nalivna peresa; namizna pregrinjala iz papirja; namizne serviete iz papirja; namizni podstavki iz papirja; namizni prti iz papirja; naprava za zapiranje kuvert ovojev (za pisma) ; naprave za lepljenje fotografij; naprave za ročno etiketiranje; naprave za štetje; naprave za vinjetiranje; naslavljalni stroji; naslovne plošče za naslavljalne stroje; naslovne štampiljke; neelektrični tiskalniki za kreditne kartice; neelektronske kazalne palice (za diagrame…); neseserji za pisalni pribor; noži za rezanje papirja (pisarniški pripomočki); odlagalne košarice za pisma; ogljena pisala;okrožnice; oljni tisk; omarice za pisalne potrebščine (pisarniški pripomočki) ; omarice, škatlice za štampiljke (pečate) ; otroške plenice iz papirja in celuloze (za enkratno uporabo) ; otroške plenične hlačke iz papirja in celuloze (za enkratno uporabo) ; otroški prtički iz papirja in celuloze (za enkratno uporabo) ; ovitki (etuiji) za čekovne knjižice; ovitki (etuiji) za potne liste; ovitki (pisalne potrebščine) ; ovitki za steklenice iz lepenke ali papirja; ovoji (pisalne potrebščine); ovojni papir; ovojni trakovi za cigare; ovojnice za spise; ovojnice za steklenice iz lepenke ali papirja; označevalne markice; označevalni trakovi za knjige; označevalni žebljički za risalne namene; pamfleti; pantografi; papir; papir za registrirne stroje; papirmaše; papirna prekrivala za cvetlične lončke; papirna prekrivala za cvetlične lončke; papirnate vrečke (stožčaste) ; papirnati filtri za kavo; papirnati robčki; papirne pentlje; papirne podloge za predalnike (odišavljene ali ne) ; papirne sponke; papirne zaponke; papirni listi (pisalne potrebščine) ; papirni trakovi; papirni trakovi in kartice za zapisovanje računalniških programov; pasteli (barvniki, krede) ; pečati; pečatne zmesi za pisarniške namene; pečatni oblepki; pečatni stroji za pisarne; pečatni vosek; pečatniki; peresa (pisarniški pripomočki) ; peresna brisala; peresnice; perforirane kartice za žakarske statve; pergamentni papir; pesmarice; pisalna kreda; pisalna peresa; pisalna peresa iz zlata; pisalne mape (pisalne potrebščine); pisalne potrebščine; pisalne ščetke; pisalne tablice iz skrila; pisalni bloki; pisalni predmeti; pisalni stroji (električni ali neelektrični); pisarniške zaponke (pisarniški pripomočki); pisarniški luknjači; pisarniški pripomočki, razen pohištva; pisemski obtežilniki; pisemski papir; pivniki; plakati (posterji); plakati iz papirja ali lepenke; plastična folija za embaliranje, ovijanje; plastične mehurčkaste folije za zavijanje ali embaliranje; plastične oprijemljive folije, raztegljive, za paletizacijo; plastika za modeliranje; platno za vezavo knjig; pleskarski valji; ploščice za pritrjevanje (pisarniški rekvizit); podstavki iz papirja; pokrovi za pivske kozarce; portreti; posetnice (pisalne potrebščine); poslovni registri; posoda za smetano iz papirja; poštne znamke; povoščen papir; praskalo za pisarne; pravokotna ravnila; predmeti iz lepenke; prenosne prelepnice; prerisovalni papir; prerisovalno blago (platno); priprave za pisanje; prosojnice (pisalne potrebščine); prospekti; prstni ščitniki (pisarniški pripomočki); radiogramski papir; radirke; radirni predmeti; ravnila za risanje; razdelilniki (pisarniške potrebščine); razdeljevalci lepilnega traku (pisarniški pripomočki);razglednice; registri (pisarniški pripomočki); revije; revije (periodične); rezalci papirja (pisarniške potrebe); risalna peresa; risalne deske; risalne potrebščine; risalne šablone; risalni bloki; risalni kotniki; risalni pribor; risalni pribori; risalni T-kotniki; risalni žebljički; robčki iz papirja za odstranjevanje make-upa; ročne opore za slikarje; rokopisni primerki za razmnoževanje; rožni venci; samolepilni trakovi za pisalne in gospodinjske namene; seti iz papirja; skrilasta pisala; slikarske krtače; slikarske palete; slikarske skodelice za vodne barve; slikarsko platno; slike; slike, fotografije uokvirjene ali neuokvirjene; slinčki iz papirja; sljuda za pisalne in gospodinjske namene; spenjači (pisarniške

potrebe) ; sponke (pisarniški pripomočki); sponke za denar; sponke za vezavo listov; srebrni papir; stavni čolni (tiskarna); stavni regali (tiskarstvo); steatit (krojaška kreda); stojala za črnilo; stojala za pisala (nalivna peresa in svinčniki) ; stojala za slikarske namene; stojala za štampiljke; stripi; strojčki za Siljenje svinčnikov (električni ali neelektrični) ; stroji in aparati za vezanje knjig (pisarniška oprema) ; svetleči papir; svinčniki; svinčniki na mine; šablona za radiranje; šablone (pisalne potrebščine); šapirografi (naprave za razmnoževanje risb ali spisov); šestila za risanje; šilčki za svinčnike (električni ali neelektrični) ; škatle iz lepenke ali papirja; škatle za barvice (šolske potrebščine); škatle za klobuke iz lepenke; škrobna masa (vezivo) za pisalne in gospodinjske namene; šolske potrebščine (pisalne potrebščine); štampiljke (žigi); številke (tiskarske); tabla iz lesne lepenke (pisalne potrebščine); table; table iz papirja ali kartona (lepenke); tipke za pisalne stroje; tiskane publikacije; tiskani urniki; tiskarske črke; tiskarske pisave simboli (številke in črke); tiskarske pole, ne iz tekstila; tiskarske reglete; tiskarski seti prenosni (pisarniški pripomočki) ; tiskovine; toaletni papir; trakovi za pisalne stroje; tuljave za trakove pisalnih strojev; tuši; učbeniki; učna sredstva (razen naprav); valji za pisalne stroje; vezni trakovi (knjigovezništvo) ; viskozne folije za zavijanje; vlažilci (pisarniški pripomočki); vlažilniki za gumirane površine (pisarniški pripomočki); voščilnice; vozovnice (vstopnice); vreče (ovojnice, torbice)iz papirja ali plastike za embaliranje; vreče za odpadke iz papirja ali plastike; vrečke za mikrovalovno kuho; vrezi (graverski) ; vrstičniki; vrvi, vezi za vezavo knjig; vstavki za sortiranje in štetje denarja; vzorci za prerisovanje; vzorci za vezenje; xuan papir (za kitajsko slikanje in kaligrafijo) ; zapestniki za pritrditev pisal; zaponke za peresnike; zastavice (papirnate); zaščitni znaki (v papirju); zemeljski globusi; zvezki za pisanje ali risanje.

35: oglasna dejavnost; vodenje komercialnih poslov; poslovna administracija; pisarniški posli; administrativna obdelava nakupnih naročil; administrativne storitve; agencije za poslovne informacije; davčne napovedi; dekoriranje izložb; distribucija vzorcev; ekonomske prognoze; fakturiranje; fotokopiranje; iskanje podatkov v računalniških datotekah (za druge) ; iskanje poroštev; izbiranje in vnašanje podatkov v računalniške baze; izpopolnjevanje reklamnega gradiva; izposoja prodajnih avtomatov; izposojanje pisarniških strojev in opreme; javno plakatiranje; javnomnenjske raziskave; kadrovanje; knjigovodska revizija; knjigovodstvo; licitiranje; manekenske storitve za reklamne namene ali prodajno promocijo; neposredno reklamno oglaševanje po pošti; objavljanje reklamnih besedil; oblikovanje besedil; obračunavanje plač; ocenjevanje lesa (stoječa debla) ; ocenjevanje volne; oddajanje oglasnih površin v najem; oddajanje oglaševalskega prostora v komunikacijskih medijih; oddajanje propagandnih sredstev v najem; oddajanje v najem fotokopirnih strojev; oglaševanje po računalniški mreži; organizacija časopisnih naročnin (za tretje osebe) ; organizacija razstav za komercialne ali reklamne namene; organiziranje trgovinskih sejmov za komercialne ali reklamne namene; pisanje reklamnih tekstov; plakatiranje; pomoč pri industrijskem ali poslovnem vodenju; pomoč pri poslovnem vodenju; poslovna administracija v zvezi z licenciranjem blaga in storitev za druge; poslovne cenitve; poslovne informacije; poslovne informacije in nasveti za potrošnike poslovne poizvedbe; poslovne raziskave; poslovne raziskave, poizvedbe; poslovno organizacijsko svetovanje; poslovno vodenje hotelov; poslovno zastopanje v zvezi z nastopi umetnikov; pospeševanje prodaje (za druge) ; predstavitev blaga v komunikacijskih medijih (prodaja na drobno) ; prikazi (demonstracije) izdelkov; priprava sporočil za javnost; prokuratorske storitve (nabava blaga in storitev za druga podjetja) ; psihološko testiranje za potrebe kadrovanja; računovodstvo; raziskovanje in zbiranje podatkov iz medijev; razširjanje reklamnih materialov; reklamiranje; reklamiranje po pošti; reklamne agencije; reklamne storitve; reklamno oglaševanje po radiu; reklamno oglaševanje po televiziji; reprodukcija dokumentov; saldakonti; selitvene storitve za podjetja; sestavljanje statistik; sistemiziranje informacij v računalniške baze; sprejemanje telefonskih klicev (za odsotne naročnike) ; stenografiranje; stiki z javnostjo; storitve primerjave cen; storitve urejanja v oglaševalske namene; storitve zunanjih izvajalcev, kot poslovna podpora (outsourcing) ; strojepisje; strokovnjaki za poslovno učinkovitost; strokovno poslovno svetovanje; stroškovno - cenovne analize; svetovalne storitve s področja poslovnega vodenja; svetovanje pri kadrovanju; svetovanje pri poslovodenju; svetovanje s področja poslovne organizacije in vodenja; transkripcijske storitve; tržne raziskave; tržne raziskave; uvozno - izvozne agencije; vodenje računalniških datotek; vrednotenje lesa (stoječa debla) ; vrednotenje volne; zaposlovalne agencije; zbiranje naročnin na telekomunikacijske storitve za druge.

38: telekomunikacije; časovno omejen dostop v globalno računalniško mrežo (oddajanje); elektronska pošta; faksimilni prenos; informiranje o telekomunikacijah; izposoja naprav za pošiljanje sporočil; kabelska televizija; klepetalnice (spletne) ; komuniciranje preko mobilne telefonije; komuniciranje preko računalniških terminalov; komunikacije po mreži optičnih vlaken; oddajanje radijskih programov; oddajanje televizijskih programov; oddajanje v najem časovno omejenega dostopa v globalno računalniško mrežo; oddajanje v najem modemov; oddajanje v najem telefaksnih naprav; oddajanje v najem telefonov; oddajanje v najem telekomunikacijske opreme; omogočanje dostopa do baz podatkov; omogočanje dostopa do globalne računalniške mreže; omogočanje spletnih klepetalnic; omogočanje telekomunikacijskih kanalov za storitve TV-prodaje; omogočenje telekomunikacijskih povezav z globalno računalniško mrežo; osebni klic (paging) (radijski, telefonski ali elektronska komunikacija druge vrste) ; posredovanje sporočil; pošiljanje telegramov; prenašanje telegramov; računalniško podprto prenašanje sporočil in slik; satelitsko prenašanje; storitve elektronskih oglasnih panojev (telekomunikacijske storitve); storitve zvočne pošte; telefonske storitve; telefonsko komuniciranje; telegrafske storitve; telegrafsko komuniciranje; telekomunikacijski kanali (omogočanje) za TV-prodajo; telekomunikacijsko usmerjanje in povezave; telekonferenčne storitve; teleks storitve; tiskovne agencije; zbiranje in distribucija novic.

41: izobraževanje; pouk; razvedrilo; športne in kulturne dejavnosti; akademije (izobraževanje) ; cirkusi; digitalna obdelava slik; diskoteke; dopisno

izobraževanje; dresura živali; filmska produkcija; filmski študiji; fotografiranje; fotografske reportaže; igre na srečo; igrišča za golf (dano na razpolago); informiranje o izobraževanju; informiranje o prireditvah; informiranje o rekreaciji; inštruiranje; internatske šole; izobrazbeni izpiti; izobraževanje; izposoja kasetnih videorekorderjev; izposoja kinematografskih filmov; izposoja kinoprojektorjev in pripomočkov; izposoja knjig; izposoja odrskih scen; izposoja potapljaških oblačil; izposoja radijskih in televizijskih aparatov; izposoja scen za predstave; izposoja športne opreme (razen vozil); izposoja video trakov; izposoja zvočnih posnetkov; klubske storitve (za zabave ali za izobraževanje); knjižnice; loterijski posli; merjenje časa na športnih prireditvah; mobilne knjižnice; muzeji (muzejske razstave in predstavitve) ; namizno založništvo; nastopanje v živo; nudenje iger na računalniški mreži; nudenje on-line elektronskih publikacij (ki jih ni mogoče naložiti preko računalniške mreže) ; obdelava (izdajanje) video-trakov; objavljanje besedil (razen reklam) ; objavljanje elektronskih knjig in revij na računalniški mreži; objavljanje knjig; oddajanje stadionov v najem; oddajanje v najem avdio-opreme; oddajanje v najem reflektorskih naprav za gledališke scene in studia; oddajanje v najem teniških igrišč; oddajanje v najem video- kamer; oddajanje v najem video-kamer za predvajanje; organizacija in izvedba seminarjev; organizacija in vodenje kolokvijev; organizacija in vodenje koncertov; organizacija in vodenje konferenc; organizacija in vodenje kongresov; organizacija in vodenje simpozijev; organizacija kulturnih ali izobraževalnih razstav; organizacija športnih tekmovanj; organizacija tekmovanj (zabavnih in izobraževalnih) ; organiziranje in vodenje učnih delavnic (šolanje) ; organiziranje lepotnih tekmovanj; organiziranje nastopov (storitve impresarijev) ; organiziranje plesov; organiziranje zabavnih prireditev na ulici; orkestralni nastopi; oskrba z rekreacijski pripomočki; otroški vrtci; pisanje nereklamnih tekstov; planiranje družabnih prireditev; počitniški tabori; podnaslavljanje; poklicno usmerjanje; poučevanje; poziranje za umetnike; praktično izpopolnjevanje (predstavitve); predvajanje kinematografskih predstav; prevajalstvo; prevajanje jezika kretenj; produkcija filmov na video trakovih; produkcija gledaliških predstav; produkcija predstav; produkcija radijskih in televizijskih programov; prostori za casino; prostori za glasbene prireditve; prostori za šport (dano na razpolago) ; radijske oddaje za zabavo; religiozno izobraževanje; rezerviranje vstopnic za predstave; sinhronizacijske storitve; snemalni študiji; snemanje na mikrofilm; snemanje videotrakov; storitve agencij za prodajo kart (razvedrilo); storitve časopisnih poročevalcev; storitve glasbenega komponiranja; storitve karaok; storitve lepopisa (kaligrafija); storitve nočnih klubov; storitve pisanja scenarijev; storitve urejanja publikacij (nereklamnih); športna taborišča; telesna vzgoja; telesna vzgoja; televizijski zabavni program; zabave; zabaviščne dejavnosti; zabaviščni parki; zdravstveni klubi; živalski vrtovi.

(210) **201770730** (220) 13.06.2017
(441) 31.07.2017

(731) Nina Patricija Ovniček,
Žlebe 43, 1215 Medvode, SI

(531) 27.5; 27.7; 29.1

(540)

3D BABY PRINT
moj prvi spomin

(591) svetlo modra, bela

(510,511)

16: tiskovine (izdelki tiskarn); tiskovine.

40: obdelava ABS in PLA materialov; tiskanje, predvsem 3D modelov.

(210) **201770734** (220) 14.06.2017
(441) 31.07.2017

(731) Odvetniška družba Sibinčič Križanec Medak o.p. d.o.o., Dalmatinova ulica 2, 1000 Ljubljana, SI

(540)

LEXCELLENCE

(510,511)

35: oglasna dejavnost, vodenje komercialnih poslov, poslovna administracija, pisarniški posli; administrativna obdelava nakupnih naročil; administrativne storitve; agencije za poslovne informacije; davčne napovedi; ekonomske prognoze; fakturiranje; iskanje podatkov v računalniških datotekah (za druge); iskanje poroštev; izpopolnjevanje reklamnega gradiva; javno plakatiranje; javnomnenjske raziskave; kadrovanje; knjigovodska revizija; licitiranje; organizacija razstav za komercialne ali reklamne namene; pisanje reklamnih tekstov; pomoč pri industrijskem ali poslovnem vodenju; pomoč pri poslovnem vodenju; poslovna administracija v zvezi z licenciranjem blaga in storitev za druge; poslovne cenitve; poslovne informacije; poslovne informacije in nasveti za potrošnike; poslovne poizvedbe; poslovne raziskave; poslovne raziskave, poizvedbe; poslovno organizacijsko svetovanje; poslovno zastopanje v zvezi z nastopi umetnikov; priprava sporočil za javnost; računovodstvo; raziskovanje in zbiranje podatkov iz medijev; saldakonti; sestavljanje statistik; stiki z javnostjo; storitve opomnika v zvezi s sestanki (pisarniško poslovanje); storitve urejanja; storitve zunanjih izvajalcev, kot poslovna podpora (outsourcing); strokovnjaki za poslovno učinkovitost; strokovno poslovno svetovanje; stroškovno - cenovne analize; svetovalne storitve s področja poslovnega vodenja; svetovanje pri kadrovanju; svetovanje pri poslovodenju; svetovanje s področja poslovne organizacije in vodenja; transkripcijske storitve; trženje (marketing).

41: izobraževanje, pouk, razvedrilo, športne in kulturne dejavnosti; akademije (izobraževanje); dopisno izobraževanje; informiranje o izobraževanju; informiranje o prireditvah; izobrazbeni izpiti; izobraževanje; namizno založništvo; nastopanje v živo; nudenje on-line elektronskih publikacij (ki jih ni mogoče naložiti preko računalniške mreže); objavljanje besedil (razen reklam); objavljanje

elektronskih knjig in revij na računalniški mreži; objavljanje knjig; organizacija in izvedba seminarjev; organizacija in vodenje kolokvijev; organizacija in vodenje koncertov; organizacija in vodenje konferenc; organizacija in vodenje kongresov; organizacija in vodenje simpozijev; organizacija kulturnih ali izobraževalnih razstav; organiziranje in vodenje učnih delavnic (šolanje); organiziranje nastopov (storitve impresarijev); organiziranje plesov; pisanje nereklamnih tekstov; poučevanje; praktično izpopolnjevanje (predstavitve); prirejanje in vodenje izobraževalnih forumov v živo; storitve urejanja publikacij (nereklamnih).

45: storitve zaščite in varovanja lastnine in ljudi, nudenje pravne pomoči; arbitražne storitve; intelektualna lastnina (licenciranje); intelektualna lastnina (spremljanje dogajanja na področju); intelektualna lastnina (svetovanje); licenciranje intelektualne lastnine; pisanje osebne korespondence za druge; posredovanje (mediacija); posredovanje osebnih stikov; pravne raziskave; pravne storitve; registracija domen (pravne storitve); storitve alternativnega reševanja sporov; storitve spremljanja pravic intelektualne lastnine; svetovanje na področju intelektualne lastnine; svetovanje na področju varnosti; upravljanje z avtorskimi pravicami; vračanje izgubljene lastnine.

---

(210) **201770735** (220) 14.06.2017
(441) 31.07.2017

(731) JK Group d.o.o.,
Stegne 27, 1000 Ljubljana, SI

(531) 26.4; 27.5

(540)

(510,511)

35: oglasna dejavnost; vodenje komercialnih poslov; poslovna administracija; pisarniški posli; administrativna obdelava; nakupnih naročil; administrativne storitve; agencije za poslovne informacije; davčne napovedi; distribucija vzorcev; ekonomske prognoze; fakturiranje; iskanje podatkov v računalniških datotekah (za druge); iskanje poroštev; izbiranje in vnašanje podatkov v računalniške baze; izpopolnjevanje reklamnega gradiva; izposoja prodajnih avtomatov; izposojanje pisarniških strojev in opreme; javno plakatiranje; javnomnenjske raziskave; kadrovanje; knjigovodska revizija; knjigovodstvo; licitiranje; neposredno reklamno oglaševanje po pošti; objavljanje reklamnih besedil; oblikovanje besedil; obračunavanje plač; oddajanje oglasnih površin v najem; oddajanje oglaševalskega prostora v komunikacijskih medijih; oddajanje propagandnih sredstev v najem; oglaševanje po računalniški mreži; organizacija razstav za komercialne ali reklamne namene; organiziranje trgovinskih sejmov za komercialne ali reklamne namene; pisanje reklamnih tekstov pomoč pri industrijskem ali poslovnem vodenju; pomoč pri poslovnem vodenju; poslovna administracija v zvezi z licenciranjem blaga in storitev za druge; poslovne cenitve; poslovne informacije; poslovne informacije in nasveti za potrošnike; stroškovno - cenovne analize; svetovalne storitve s področja poslovnega vodenja; svetovanje pri kadrovanju; svetovanje pri poslovodenju; svetovanje s področja poslovne organizacije in vodenja; transkripcijske storitve; trženje (marketing); tržne študije; poslovne poizvedbe; poslovne raziskave; poslovne raziskave, poizvedbe; poslovno organizacijsko svetovanje; poslovne storitve za športnike; poslovno vodenje hotelov; poslovno zastopanje v zvezi z nastopi umetnikov; pospeševanje prodaje (za druge); predstavitev blaga v komunikacijskih medijih (prodaja na drobno); prikazi (demonstracije) izdelkov; priprava sporočil za javnost; produkcija oglaševalskih filmov; prokuratorske storitve; (nabava blaga in storitev za druga podjetja); računovodstvo; raziskovanje in zbiranje podatkov iz medijev; razširjanje reklamnih materialov; reklamiranje; reklamiranje po pošti; reklamne agencije; reklamne storitve; reklamno oglaševanje po radiu; reklamno oglaševanje po televiziji; reprodukcija dokumentov; saldakonti; selitvene storitve za podjetja; sestavljanje statistik; sistemiziranje informacij v računalniške baze; spletno indeksiranje v reklamne ali prodajne namene; sprejemanje telefonskih klicev (za odsotne naročnike); stenografiranje; stiki z javnostjo; storitve fotokopiranja; storitve opomnika v zvezi s sestanki (pisarniško poslovanje); storitve primerjave cen; storitve pisanja scenarijev za oglase; storitve TV trženja; storitve urejanja urnika sestankov (pisarniško poslovanje); storitve urejanja v oglaševalske namene; storitve zunanjih izvajalcev, kot poslovna podpora (outsourcing); strojepisje; strokovnjaki za poslovno učinkovitost; strokovno poslovno svetovanje; tržne raziskave; upravljanje programov zvestobe za potrošnike; uvozno - izvozne agencije; vodenje računalniških datotek; zaposlovalne agencije; zbiranje naročnin na telekomunikacijske storitve za druge.

36: zavarovalništvo; finančni posli; denarni posli; posli v zvezi s posredovanjem nepremičnin.

41: izobraževanje; pouk; razvedrilo; športno in kulturne dejavnosti. izobraževanje

45: individualne in socialne storitve za potrebe posameznika; storitve zaščite in varovanja lastnine in ljudi; nudenje pravne pomoči.

---

(210) **201770737** (220) 15.06.2017
(441) 31.07.2017

(731) KRKA, tovarna zdravil, d.d., Novo mesto,
Šmarješka cesta 6, 8000 Novo mesto, SI

(540)

FORTIVATE

(510,511)

05: veterinarski proizvodi.

(210) **201770738** (220) 15.06.2017
(441) 31.07.2017

(731) KRKA, tovarna zdravil, d.d., Novo mesto, Šmarješka cesta 6, 8000 Novo mesto, SI

(540)

Bene-Spot

(510,511)

05: veterinarski proizvodi.

(210) **201770739** (220) 15.06.2017
(441) 31.07.2017

(731) KRKA, tovarna zdravil, d.d., Novo mesto, Šmarješka cesta 6, 8000 Novo mesto, SI

(540)

FortiFlee

(510,511)

05: veterinarski proizvodi.

(210) **201770740** (220) 16.06.2017
(441) 31.07.2017

(731) AGENCIJA M SERVIS, kadrovske storitve, d.o.o., Slovenski trg 8, 4000 Kranj, SI

(531) 24.15; 27.5; 29.1

(540)

(591) rdeča, črna, bela

(510,511)

35: oglasna dejavnost; vodenje komercialnih poslov; poslovna administracija; pisarniški posli; kadrovanje ; obračunavanje plač ; oddajanje oglasnih površin v najem ; oglaševanje po računalniški mreži ; svetovanje pri kadrovanju ; zaposlitvena agencija.

41: izobraževanje; pouk; razvedrilo; športne in kulturne dejavnosti;; organizacija in izvedba seminarjev; organizacija in vodenje kolokvijev; organizacija in vodenje konferenc; organizacija in vodenje kongresov ; organizacija in vodenje simpozijev ; poklicna prekvalifikacija ; poklicno usmerjanje.

42: znanstvene in tehnološke storitve ter raziskave in storitve oblikovanja - projektiranja v zvezi s tem; industrijske analize in raziskave; oblikovanje in razvoj računalniške strojne in programske opreme; raziskave in razvoj (za druge); storitve gostovanja na spletnem strežniku.

(210) **201770749** (220) 16.06.2017
(441) 31.07.2017

(731) ILIRIJA, d.o.o., Tržaška cesta 40, 1000 LJUBLJANA, SI

(740) Patentna pisarna d.o.o., Čopova 14, p.p. 1725, 1001 Ljubljana, SI

(540)

LIDERA

(510,511)

03: mila; parfumerijski izdelki; eterična olja; kozmetična sredstva; losioni za lase; sredstva za čiščenje zob; kozmetična sredstva za nego kože; kozmetične kreme; dezodoranti; dezodorantske kreme; dezodorantske kreme za noge; dezodorantno milo; sredstva proti potenju (antiperspiranti); dezodoranti proti potenju; depilacijska sredstva; depilacijski prašek; depilacijske kreme; depilacijski spreji; depilacijski vosek; sredstva za razbarvanje za kozmetične namene; pripravki za beljenje dlačic; kreme za beljenje dlačic.etične namene; pripravki za beljenje dlačic; kreme za beljenje dlačic.

05: proizvodi za zmanjšanje potenja (za medicinske namene).

(210) **201770768** (220) 21.06.2017
(441) 31.07.2017

(731) SALOMON D.O.O. LJUBLJANA, Papirniški trg 17, 1260 Ljubljana-Polje, SI

(531) 26.2

(540)

(591) bela, modra, siva

(510,511)

16: papir; tiskovine(izdelki tiskarn); knjigoveški material; fotografije; pisarniški material; pisalni stroji in pisarniški pribor (razen pohištva); material za učenje ali poučevanje (razen aparatov); zavijalni materiali iz umetnih snovi (ki jih ne obsegajo drugi razredi); klišeji.

35: oglasna dejavnost; vodenje komercialnih poslov; poslovna administracija; pisarniški posli.

38: telekomunikacije.

41: izobraževanje; pouk; razvedrilo; športne in kulturne dejavnosti.

(210) **201770769** (220) 21.06.2017
(441) 31.07.2017

(731) SALOMON D.O.O. LJUBLJANA,
Papirniški trg 17, 1260 Ljubljana-Polje, SI

(540)

ODKRITO.SI

(510,511)

16: papir; tiskovine(izdelki tiskarn); knjigoveški material; fotografije; pisarniški material; pisalni stroji in pisarniški pribor (razen pohištva); material za učenje ali poučevanje (razen aparatov); zavijalni materiali iz umetnih snovi (ki jih ne obsegajo drugi razredi); klišeji.

35: oglasna dejavnost; vodenje komercialnih poslov; poslovna administracija; pisarniški posli.

38: telekomunikacije.

41: izobraževanje; pouk; razvedrilo; športne in kulturne dejavnosti.

(210) **201770770** (220) 21.06.2017
(441) 31.07.2017

(731) Agilicity d.o.o.,
Pri malem kamnu 11, 1210 Ljubljana, SI

(540)

MODELUR

(510,511)

09: programska oprema; programska oprema za računalniško podprto oblikovanje; interaktivna računalniška programska oprema; programska oprema za gradbeništvo; računalniška programska oprema za oceno stroškov; računalniška programska oprema za uporabo kot vmesnik za programiranje aplikacij (API); oprema za obdelavo podatkov.

42: računalniško programiranje; storitve informacijske tehnologije; namestitev in vzdrževanje računalniške programske opreme; podporne in vzdrževalne storitve za računalniško programsko opremo; izdelava računalniških programov; arhitekturne in urbanistične storitve; raziskave v zvezi z urbanističnim načrtovanjem; urbanistično načrtovanje; načrtovanje v zvezi z urbanizmom in komercialnim urbanizmom; raziskave na področju gradnje zgradb in urbano načrtovanje; urbanistični oblikovanje.

(210) **201770774** (220) 23.06.2017
(441) 31.07.2017

(731) STANINVEST
družba za poslovanje z nepremičninami d.o.o.,
Gregorčičeva ulica 19, 2000 Maribor, SI

(531) 7.1

(540)

(510,511)

36: cenitev nepremičnin,; dajanje v najem pisarn (nepremičnina); finančno upravljanje; oddajanje stanovanj v najem; pobiranje najemnin; posredništvo (nepremičnine);posredništvo (nepremičnine); posredništvo z zgradbami; stanovanjsko posredništvo;; upravljanje nepremičnin; upravljanje stanovanjskih zgradb; vrednotenje stroškov vzdrževanja; zakup nepremičnin.

37: gradbeno svetovanje; gradbeništvo; zidarska dela.

42: arhitekturne dejavnosti,arhitekturno svetovanje.

(210) **201770780** (220) 26.06.2017
(441) 31.07.2017

(731) Hering Božidar,
Cesta Krimskega odreda 122, 1360 Vrhnika, SI

(531) 24.17; 26.4; 27.5; 29.1

(540)

(591) oranžna, črna, siva

(510,511)

15: glasbeni inštumenti.

41: izobraževanje, pouk, razvedrilo in kulturne dejavnosti.

(210) **201770785** (220) 26.06.2017
(441) 31.07.2017

(731) PINKY, d.o.o.,
Kraška 18, Ljubljana, SI

(531) 1.1; 26.5

(540)

(510,511)

25: baretke; body-ji; cokle; copati, natikači; čepice, kape (pokrivala); delovne halje; delovne obleke; gornja oblačila; hlače; klobuki; kombinezoni (oblačila); konfekcijska oblačila; kopalke; kopalne hlačke; kopalni plašči; korzeti; kratka ženska ogrinjala; kratke hlače; kravate; legice (hlače brez stopal); telovadni dresi; majice; maškaradni kostumi; modrčki; moške srajce; moške srajce s kratkimi rokavi; naglavni trakovi (oblačila); naramnice; natikači za kopanje; oblačila; oblačila za kolesarje; oblačila za motoriste (oblačila); oblačila za na plažo; oblačila za novorojenčke; obleke;

obutev; ovratne rute; pasovi (oblačila); pasovi za denar (oblačilo); pisane ovratne rute (bandanna); pižame; plašči; pletenine; pokrivala; predpasniki (oblačila); puloverji; rokavice (oblačila); rute, šali; spodnje perilo; suknjiči; telovniki; uniforme; ženska krila; ženske obleke.

35: administrativna obdelava nakupnih naročil; administrativne storitve; agencije za poslovne informacije; davčne napovedi; dekoriranje izložb; distribucija vzorcev; ekonomske prognoze; fakturiranje; iskanje podatkov v računalniških datotekah (za druge); iskanje poroštev; izbiranje in vnašanje podatkov v računalniške baze; izpopolnjevanje reklamnega gradiva; izposoja prodajnih avtomatov; izposojanje pisarniških strojev in opreme; javno plakatiranje; javnomnenjske raziskave; kadrovanje; knjigovodska revizija; knjigovodstvo; licitiranje; manekenske storitve za reklamne namene ali prodajno promocijo; neposredno reklamno oglaševanje po pošti; objavljanje reklamnih besedil; oblikovanje besedil; obračunavanje plač; ocenjevanje volne; oddajanje oglasnih površin v najem; oddajanje oglaševalskega prostora v komunikacijskih medijih; oddajanje propagandnih sredstev v najem; oddajanje v najem fotokopirnih strojev; oglaševanje po računalniški mreži; organizacija časopisnih naročnin (za tretje osebe); organizacija modnih revij v reklamne namene; organizacija razstav za komercialne ali reklamne namene; organiziranje trgovinskih sejmov za komercialne ali reklamne namene; pisanje reklamnih tekstov; plakatiranje; pomoč pri industrijskem ali poslovnem vodenju; pomoč pri poslovnem vodenju; poslovna administracija v zvezi z licenciranjem blaga in storitev za druge; poslovne cenitve; poslovne informacije; poslovne informacije in nasveti za potrošnike; poslovne poizvedbe; poslovne raziskave; poslovne raziskave, poizvedbe; poslovno organizacijsko svetovanje; poslovne storitve za športnike; poslovno vodenje hotelov; poslovno zastopanje v zvezi z nastopi umetnikov; pospeševanje prodaje (za druge); predstavitev blaga v komunikacijskih medijih (prodaja na drobno); prikazi (demonstracije) izdelkov; priprava sporočil za javnost; produkcija oglaševalskih filmov; prokuratorske storitve (nabava blaga in storitev za druga podjetja); psihološko testiranje za potrebe kadrovanja; računovodstvo; raziskovanje in zbiranje podatkov iz medijev; razširjanje reklamnih materialov; reklamiranje; reklamiranje po pošti; reklamne agencije; reklamne storitve; reklamno oglaševanje po radiu; reklamno oglaševanje po televiziji; reprodukcija dokumentov; saldakonti; selitvene storitve za podjetja; sestavljanje statistik; sistemiziranje informacij v računalniške baze; sprejemanje telefonskih klicev (za odsotne naročnike); stenografiranje; stiki z javnostjo; storitve fotokopiranja; storitve primerjave cen; storitve TV trženja; storitve urejanja v oglaševalske namene; storitve zunanjih izvajalcev, kot poslovna podpora (outsourcing); strojepisje; strokovnjaki za poslovno učinkovitost; strokovno poslovno svetovanje; stroškovno - cenovne analize; svetovalne storitve s področja poslovnega vodenja; svetovanje pri kadrovanju; svetovanje pri poslovodenju; svetovanje s področja poslovne organizacije in vodenja; transkripcijske storitve; trženje (marketing); tržne študije; tržne raziskave; uvozno - izvozne agencije; vodenje računalniških datotek; zaposlovalne agencije; zbiranje naročnin na telekomunikacijske storitve za druge.

43: domovi za živali; hoteli; hotelske rezervacije; izposoja mobilnih bivališč; kantine; kavarne; kavarniški bifeji; moteli; nastanitvene agencije (za hotele, apartmaje); oddajanje prostorov za začasno bivanje; oddajanje v najem aparatov za kuhanje; oddajanje v najem dvoran za srečanja; oddajanje v najem stolov, miz, namiznega perila, steklenine; oddajanje v najem razpršilnikov pitne vode; oddajanje v najem šotorov; oskrba s hrano (catering); otroške jasli; penzioni; penzionske rezervacije; priprava in strežba mešanih pijač; prostor za taborjenje (dano v uporabo); restavracije; rezervacije (za začasno bivanje); samopostrežne restavracije; snack bari; starostni domovi; storitve počitniških kampov; turistični domovi.

Kazalo po razredih Nicejske klasifikacije blaga in storitev

V kazalu so navedeni (511) - razredi po Nicejski klasifikaciji. Vsaki navedbi sledi (210) - ena ali več številk prijav, ki dajo reference na bibliografske zapise v razdelku **Objave prijav**.

1 201770604
201770605
201770606
201770642
201770643
201770713

2 201770604
201770605
201770606
201770642
201770643

3 201670969
201770027
201770295
201770318
201770326
201770371
201770502
201770619
201770677
201770710
201770722
201770749

5 201670969
201671417
201770295
201770318
201770326
201770370
201770371
201770449
201770450
201770467
201770502
201770547
201770565
201770690
201770710
201770711
201770727
201770737
201770738
201770739
201770749

6 201770027
201770456

7 201770695

8 201770713

9 201670842
201770027
201770126
201770322
201770447
201770543
201770573
201770579
201770671
201770695
201770696
201770697
201770698
201770723
201770724
201770770

10 201770295
201770690

11 201770297
201770299

12 201770027
201770295
201770611
201770631
201770674
201770695

14 201770027
201770193
201770457
201770619

15 201770193
201770194
201770780

16 201670842
201770027
201770193
201770194
201770295
201770319
201770320
201770346
201770483
201770484
201770543
201770579
201770610
201770691
201770692
201770693
201770718
201770723
201770724
201770728
201770730
201770768
201770769

17 201770334
201770604
201770605
201770606
201770642
201770643

18 201770027
201770295
201770457
201770579
201770619

19 201770297
201770299
201770456
201770604
201770605
201770606
201770642
201770643
201770661
201770662
201770663
201770664

20 201671227
201770295
201770456

21 201770155
201770295
201770611

22 201770334

24 201770295

25 201770027
201770193
201770194
201770295
201770457
201770579
201770700
201770718
201770785

26 201770334
201770579

28 201770027
201770295

29 201770085
201770153
201770154
201770155
201770156
201770157
201770366
201770370
201770450
201770502
201770565
201770713

30 201671495
201770153
201770154
201770155
201770156
201770157
201770283
201770284
201770295
201770370
201770371
201770404
201770449
201770493
201770502
201770505
201770635
201770652
201770700
201770710
201770713

31 201770318
201770366
201770402
201770461
201770502
201770563
201770713

32 201770027
201770126
201770154
201770155
201770156
201770232
201770233
201770234
201770235
201770236
201770295
201770404
201770450
201770493
201770502
201770563
201770613
201770710

33 201770366
201770402
201770461
201770502
201770563
201770599

35 201670842
201671227
201671235
201671417
201671495
201770027
201770085
201770165
201770232
201770233
201770234
201770235
201770236
201770295
201770297
201770299
201770314
201770319
201770320
201770322
201770326
201770371
201770404
201770422
201770423
201770424
201770449
201770450
201770456
201770483
201770484
201770494
201770502
201770543
201770573
201770577
201770579
201770584
201770586
201770591
201770599
201770601
201770602
201770603
201770608
201770610
201770613
201770618
201770648
201770649
201770690
201770691
201770692
201770693
201770695
201770696
201770697
201770698
201770702

201770718
201770723
201770724
201770728
201770734
201770735
201770740
201770768
201770769
201770785

36 201670842
201770027
201770422
201770423
201770424
201770494
201770601
201770602
201770618
201770696
201770697
201770698
201770723
201770724
201770735
201770774

37 201770283
201770284
201770297
201770299
201770422
201770423
201770424
201770456
201770591
201770601
201770602
201770603
201770611
201770661
201770662
201770663
201770664
201770774

38 201671235
201770027
201770319
201770320
201770447
201770483
201770484
201770543
201770608
201770610
201770618
201770696
201770697
201770698
201770723
201770724
201770728
201770768
201770769

39 201770027
201770297
201770299
201770486
201770493
201770577
201770586
201770601
201770602
201770603
201770648
201770687
201770695

40 201770579
201770621
201770622
201770623
201770635
201770730

41 201670842
201671235
201770027
201770121
201770165
201770193
201770194
201770283
201770284
201770295
201770314
201770319
201770320
201770422
201770423
201770424
201770483
201770484
201770486
201770543
201770573
201770577
201770579
201770584
201770586
201770608
201770610
201770615
201770618
201770648
201770649
201770654
201770655
201770687
201770691
201770692
201770693
201770695
201770702
201770704
201770716
201770723
201770724
201770728
201770734
201770735
201770740
201770768
201770769
201770780

42 201770121
201770126
201770319
201770320
201770447
201770457
201770483
201770484
201770494
201770543
201770579
201770584
201770601
201770602
201770603
201770648
201770649
201770661
201770662
201770663
201770664
201770691
201770692
201770693
201770695
201770702
201770704
201770723
201770724
201770740
201770770
201770774

43 201671495
201770027
201770085
201770154
201770232
201770233
201770234
201770235
201770236
201770314
201770322
201770402
201770422
201770423
201770424
201770461
201770486
201770505
201770577
201770586
201770591
201770599
201770613
201770618
201770635
201770648
201770656
201770687
201770695
201770700
201770785

44 201671417
201770165
201770422
201770423
201770424
201770586
201770618
201770654
201770655
201770690

45 201770601
201770602
201770603
201770691
201770692
201770693
201770704
201770723
201770724
201770734
201770735

Kazalo po prijaviteljih

V kazalu so navedeni (731) - prijavitelji znamk. Posamezni navedbi sledi (210) - ena ali več številk prijav, ki dajo reference na bibliografske zapise v razdelku **Objave prijav**.

1A INTERNET d.o.o., SI
201770322

ABANKA d.d., SI
201770723
201770724

AGENCIJA M SERVIS, kadrovske storitve, d.o.o., SI
201770740

AGENO d.o.o., SI
201770346

Agilicity d.o.o., SI
201770770

AKTIVA SKUPINA poslovne storitve d.o.o., SI
201770601
201770602
201770603

Alexander Nino Ruiz, SI
201770700

Andrej Maglica s.p., SI
201770577

APOMEDICA pharmazeutische Produkte GmbH, SI
201770710

Baby Center d.o.o., SI
201770295

BAXTER INTERNATIONAL INC., US
201770711

BioFarmaVet d.o.o., SI
201770318

Blaž Kolar, SI
201770404

CELJSKE MESNINE d.d., SI
201770085

Celuks d.o.o., SI
201770283
201770284

The **Coca-Cola Company, US**
201770126

D & A ITA d.o.o., SI
201770314

Dekon Kongre Ve Turizm Hizmeleri Anonim Sirketi, TR
201770648

Demirali Haliti, SI
201770599

DOBA EPIS d.o.o., SI
201770702

DRAŽ, SI
201770457

Društvo Šola zdravja, SI
201770716

Družba za avtoceste v Republiki Sloveniji d.d., SI
201770696
201770697
201770698

Eksit ADV d.o.o., SI
201770334

Eurotronik Kranj d.o.o., SI
201770671

FAVN d.o.o., SI
201770326

Gigodesign, d.o.o., SI
201770649

Gostinsko podjetje Kranj d.o.o., SI
201770613

Greenbay Investments d.o.o., SI
201770422
201770423
201770424

Hering Božidar, SI
201770780

HTS Industrial d.o.o., SI
201770621
201770622
201770623

ILIRIJA, d.o.o., SI
201770749

Infonet media d.d., SI
201671235

ING.KLAN d.o.o., SI
201770661
201770662
201770663
201770664

Institut "Jožef Stefan", SI
201770691
201770692
201770693

Inštitut Antona Trstenjaka za gerontologijo in medgeneracijsko sožitje, SI
201770704

INTERKORN d.o.o., SI
201770713

Jadran-Galenski laboratorij d.d., HR
201670969
201770565

JK Group d.o.o., SI
201770735

Karbonoir d.o.o., SI
201770722

KEMA d.o.o., SI
201770604
201770605
201770606
201770642
201770643

Kia Motors Corporation, KR
201770631

KOKICA, d.o.o., SI
201770652

KOMPAS SHOP d.o.o. dir. Martina Božič Groselj, SI
201770718

KRKA, tovarna zdravil, d.d., Novo mesto, SI
201770737
201770738
201770739

LAJF d.o.o., SI
201770486

LEONA, Aljaž Fras s.p., SI
201770677

Lepota Oblike, d.o.o., SI
201770447

LOPIS Bojan Krajnc, s.p., SI
201770584

MAG letalstvo d.o.o., SI
201770674

Maremico d.o.o., SI
201671227

Marjan Kunaj, SI
201770619

Marko Cedilnik, SI
201770543

MDS IT inovativne tehnologije d.d., SI
201770591

MEDEX, živilska industrija, d.o.o., SI
201770370
201770371
201770449
201770450
201770502

MEILLEUTAUX, FR
201770494

MERKUR trgovina, d.d., SI
201770297
201770299

Mihela Jakša, SI
201671417

Mladinski mediji d.o.o., SI
201770728

Nackle d.o.o., SI
201770635

NIHON NOHYAKU CO., LTD., JP
201770467

NIKA BRUNET, SI
201770615
201770618

Nina Patricija Ovniček, SI
201770730

NOVARTIS AG, CH
201770727

Novomat d.o.o., SI
201770611

NT&RC Podjetje za časopisno in radijsko dejavnost d.o.o. Celje, SI
201770608
201770610

Odvetniška družba Sibinčič Križanec Medak o.p. d.o.o., SI
201770734

Ograje Kočevar d.o.o., SI
201770456

ORE investiranje in upravljanje naložb d.o.o., SI
201770366

OUTFIT7 LIMITED, GB
201770573

PALADE d.o.o., SI
201770165

Peter Polič, SI
201770563

Petra Čebokelj, SI
201770654
201770655

Pimato, investicije in svetovanje, d.o.o., SI
201770695

PINKY, d.o.o., SI
201770785

PIRANA d.o.o., SI
201770687

PIVODROM d.o.o., SI
201770656

Pivovarna Laško Union d.o.o., SI
201770232
201770233
201770234
201770235
201770236

Pokrajinski muzej Koper, SI
201770121

Polona Cerjak Brod s.p., SI
201770402
201770461

Prino investicije d.o.o., SI
201770153
201770154
201770155
201770156
201770157

PRO PLUS D.O.O., SI
201770319
201770320
201770483
201770484

RADENSKA, družba za polnitev mineralnih voda in brezalkoholnih pijač, d.o.o., SI
201770493

SALOMON D.O.O. LJUBLJANA, SI
201770768
201770769

Sanofi Aventis Deutschland GmbH, DE
201770547

SASTELA d.o.o., SI
201671495

Sava Turizem d.d., SI
201770586

SIGNAL INŽENIRING TADEJ ŽAKELJ s.p., SI
201770579

SLOBODAN MILUNOVIĆ, SI
201770618

Sonart d.o.o., SI
201770193
201770194

STANINVEST
družba za poslovanje z nepremičninami d.o.o., SI
201770774

TIM INTERNATIONAL D.O.O., SI
201770505

Tina Podržaj, SI
201770700

Tomaž Zajelšnik, SI
201770700

Tovarystvo z obmezhenoiu vidpovidalnistiu
“ARTERIUM LTD”, UA
201770690

Union Des Associations Europeennes de Football (UEFA)
an association of Swiss Law, CH
201770027

Walter Fortuna, SI
201770318

Zveza računovodij, finančnikov in revizorjev Slovenije, SI
201670842

Umiki prijav

Številka prijave	Datum objave prijave	Številka sklepa	Datum izdaje sklepa
201471523	30.11.2015	31207-1523/2014-14	20.06.2017
201471524	27.02.2015	31207-1524/2014-14	16.06.2017
201770317	31.05.2017	31207-317/2017-7	02.06.2017

Prijave se štejejo za umaknjene

Številka prijave	Datum objave prijave	Številka dopisa	Datum izdaje dopisa
201570699	29.04.2016	31207-699/2015-9	31.03.2017
201670254	29.04.2016	31207-254/2016-7	31.03.2017
201670270	29.04.2016	31207-270/2016-6	31.03.2017
201670542	29.07.2016	31207-542/2016-8	15.03.2017
201670997	30.09.2016	31207-997/2016-5	26.04.2017

Spremembe

SEZNAM BLAGA IN STORITEV

Za prijavo znamke
(210) 201670237
objavljeno
(441) 31.08.2016
je nova navedba seznama blaga oziroma storitev
(510,511)
09: računalniški hardware; računalniške strojne periferne enote; oprema za računalniško strojno opremo; računalniki; prenosni računalniki; tablični računalniki; računalniške miške; računalniške tipkovnice; mobilni računalniki; ročni računalniki; deli in oprema (dodatki) za prenosne in mobilne digitalne elektronske naprave; pisalo za tablični računalnik.

Za prijavo znamke
(210) 201670394
objavljeno
(441) 31.05.2016
je nova navedba seznama blaga oziroma storitev
(510,511)
33: vina čilskega izvora, razen panin.

PRIJAVITELJ:

Za prijavo znamke
(210) 201671168
objavljeno
(441) 30.12.2016
je nova navedba prijavitelja
(731) Vertiv Group Corporation,
1050 Dearborn Dr., Columbus, Ohio 43085, US

Za prijavo znamke
(210) 201671404
objavljeno
(441) 31.01.2017
je nova navedba prijavitelja
(731) ADRIA MEDIA LJUBLJANA,
založništvo in trženje, d.o.o.,
Bleiweisova cesta 30, 1000 Ljubljana, SI

Za prijavo znamke
(210) 201671405
objavljeno
(441) 31.01.2017
je nova navedba prijavitelja
(731) ADRIA MEDIA LJUBLJANA,
založništvo in trženje, d.o.o.,
Bleiweisova cesta 30, 1000 Ljubljana, SI

Za prijavo znamke
(210) 201671406
objavljeno
(441) 31.01.2017
je nova navedba prijavitelja
(731) ADRIA MEDIA LJUBLJANA,
založništvo in trženje, d.o.o.,
Bleiweisova cesta 30, 1000 Ljubljana, SI

Za prijavo znamke
(210) 201671488
objavljeno
(441) 31.01.2017
je nova navedba prijavitelja
(731) ORE investiranje in upravljanje naložb, d.o.o.,
Poljska pot 2, 1000 Ljubljana, SI

Za prijavo znamke
(210) 201671489
objavljeno
(441) 31.01.2017
je nova navedba prijavitelja
(731) ORE investiranje in upravljanje naložb, d.o.o.,
Poljska pot 2, 1000 Ljubljana, SI

Registrirane znamke

V tem podpoglavju so objavljeni podatki o registriranih znamkah.

V skladu s členom 103(2) zakona o industrijski lastnini (Uradni list RS, št. 51/2006 — uradno prečiščeno besedilo in 100/2013, v nadaljnjem besedilu: zakon) so v razdelku **Registracije znamk** objavljeni podatki o registracijah znamk.

Bibliografski zapisi so urejeni po registrskih številkah. Podatki so označeni s kodami INID * za znamke (WIPO standard ST.60), ki imajo naslednji pomen:

(111) registrska številka
(151) datum registracije
(181) datum izteka registracije **
(210) številka prijave
(220) datum vložitve prijave
(441) datum objave prijave
(450) datum objave znamke
(551) navedba, da gre za kolektivno znamko
(732) imetnik znamke oziroma nosilec kolektivne znamke

V primeru zožitve seznama blaga oziroma storitev v postopku zaradi vloženega ugovora ali na zahtevo prijavitelja se ponovno objavi:

(511) navedba razredov po Nicejski klasifikaciji blaga in storitev
(510) seznam blaga oziroma storitev

V razdelku **Delni prenosi znamk** so objavljeni podatki o znamkah, ki so bile vpisane v register zaradi delnih prenosov pravic v skladu s členom 75(1) zakona. V teh primerih je pod kodo INID (646) navedena registrska številka znamke, iz katere je bila zaradi delnega prenosa pravice v register vpisana znamka.

Podatki o obnovitvah znamk so objavljeni v razdelku **Obnovitve registracij znamk**. V teh primerih sta pod kodama INID (156) oziroma (186) navedena datuma obnovitve oziroma izteka obnovljene registracije. V primeru zožitve seznama blaga oziroma storitev po objavi registracije se seznam ponovno objavi.

* **I**nternationally agreed **N**umbers for the **I**dentification of **D**ata

** Znamka traja deset let od datuma vložitve prijave. V skladu s členom 52(2) zakona pa jo lahko imetnik poljubno mnogokrat obnovi za obdobje deset let, šteto od datuma vložitve prijave.

Registracije znamk

(111) **201370819** (151) 07.06.2017
(181) 04.07.2023
(210) 201370819 (220) 04.07.2013
(441) 31.03.2014 (450) 31.07.2017
(732) Konim d.o.o.,
Podbrdo 67, 5243 Podbrdo, SI

(111) **201470427** (151) 20.06.2017
(181) 27.03.2024
(210) 201470427 (220) 27.03.2014
(441) * 30.06.2014 (450) 31.07.2017
(732) HERVIS d.o.o.,
Šmartinska 152, 1000 Ljubljana, SI
* *Zožitev seznama blaga/storitev glede na objavo prijave*

(510,511)
12: naprave za premikanje po zraku.

(111) **201470442** (151) 14.06.2017
(181) 27.03.2024
(210) 201470442 (220) 27.03.2014
(441) * 30.05.2014 (450) 31.07.2017
(732) HERVIS d.o.o.,
Šmartinska 152, 1000 Ljubljana, SI
* *Zožitev seznama blaga/storitev glede na objavo prijave*

(510,511)
12: vozila; naprave za premikanje po zemlji, zraku ali vodi.
28: igre, igrače; izdelki za gimnastiko in šport, ki jih ne obsegajo drugi razredi; okraski za novoletno jelko.

(111) **201470443** (151) 14.06.2017
(181) 27.03.2024
(210) 201470443 (220) 27.03.2014
(441) * 30.05.2014 (450) 31.07.2017
(732) HERVIS d.o.o.,
Šmartinska 152, 1000 Ljubljana, SI
* *Zožitev seznama blaga/storitev glede na objavo prijave*

(510,511)
12: vozila; naprave za premikanje po zemlji, zraku ali vodi.
28: igre, igrače; izdelki za gimnastiko in šport, ki jih ne obsegajo drugi razredi; okraski za novoletno jelko.

(111) **201470446** (151) 14.06.2017
(181) 27.03.2024
(210) 201470446 (220) 27.03.2014
(441) * 30.06.2014 (450) 31.07.2017
(732) HERVIS d.o.o.,
Šmartinska 152, 1000 Ljubljana, SI
* *Zožitev seznama blaga/storitev glede na objavo prijave*

(510,511)
12: vozila; naprave za premikanje po zemlji, zraku ali vodi.
28: igre, igrače; izdelki za gimnastiko in šport, ki jih ne obsegajo drugi razredi; okraski za novoletno jelko.

(111) **201470736** (151) 01.06.2017
(181) 04.06.2024
(210) 201470736 (220) 04.06.2014
(441) 31.07.2014 (450) 31.07.2017
(732) BEOSHOES d.o.o.,
Autoput za Zagreb 20, 11070 Beograd, RS

(111) **201471120** (151) 26.06.2017
(181) 11.09.2024
(210) 201471120 (220) 11.09.2014
(441) 28.11.2014 (450) 31.07.2017
(732) BLAGOMIX, d.o.o.,
Pod Hruševco 48C, 2360 Vrhnika, SI

(111) **201571090** (151) 19.06.2017
(181) 17.09.2025
(210) 201571090 (220) 17.09.2015
(441) 28.02.2017 (450) 31.07.2017
(732) PRO PLUS D.O.O.,
Kranjčeva 26, 1521 Ljubljana, SI

(111) **201571259** (151) 02.06.2017
(181) 28.10.2025
(210) 201571259 (220) 28.10.2015
(441) 29.07.2016 (450) 31.07.2017
(732) OBRTNO PODJETNIŠKA ZBORNICA SLOVENIJE,
Celovška cesta 71, 1000 Ljubljana, SI

(111) **201670372** (151) 31.05.2017
(181) 30.03.2026
(210) 201670372 (220) 30.03.2016
(441) 31.05.2016 (450) 31.07.2017
(732) BIBO INŽENIRING d.o.o.,
Ulica stare pravde 32, 8250 Brežice, SI

(111) **201670495** (151) 30.05.2017
(181) 21.04.2026
(210) 201670495 (220) 21.04.2016
(441) 31.01.2017 (450) 31.07.2017
(732) Želva, podjetje za usposabljanje in zaposlovanje invalidov, d.o.o. Ljubljana,
Ulica Alme Sodnik 6, 1000 Ljubljana, SI

(111) **201670547** (151) 14.06.2017
(181) 10.05.2026
(210) 201670547 (220) 10.05.2016
(441) 31.01.2017 (450) 31.07.2017
(732) ROLLER TEHNIK d.o.o.,
Mačkovci 22, 1230 Domžale, SI

(111) **201670613** (151) 23.06.2017
(181) 25.05.2026
(210) 201670613 (220) 25.05.2016
(441) 28.10.2016 (450) 31.07.2017
(732) Borut Koprivnik,
Krallova 14, 8000 Novo mesto, SI

(111) **201670733** (151) 30.06.2017
(181) 17.06.2026
(210) 201670733 (220) 17.06.2016
(441) 31.08.2016 (450) 31.07.2017
(732) Alverino MLAKAR,
Ribiška ulica 10, 6330 Piran, SI;
Mauro ILLICH,
Šalara 3e, 6000 Koper, SI;
Bruno ANTONAC,
Lepa cesta 52, 6320 Portorož, SI;
Robert BUTARIĆ,
Ulica Vena Pilona 10, 6000 Koper, SI

(111) **201670741** (151) 30.05.2017
(181) 21.06.2026
(210) 201670741 (220) 21.06.2016
(441) 31.01.2017 (450) 31.07.2017
(732) Alič Urška,
Prešernova cesta 25, 1234 MENGEŠ, SI

(111) **201670743** (151) 12.06.2017
(181) 22.06.2026
(210) 201670743 (220) 22.06.2016
(441) 30.12.2016 (450) 31.07.2017
(732) BRAJOVIČ Gregor,
Stantetova 28, 2000 Maribor, SI

(111) **201670766** (151) 07.06.2017
(181) 23.08.2026
(210) 201670766 (220) 23.08.2016
(441) 28.02.2017 (450) 31.07.2017
(732) Monter Dravograd d.o.o.,
Otiški Vrh 177, 2373 Šentjanž pri Dravogradu, SI

(111) **201670779** (151) 02.06.2017
(181) 01.07.2026
(210) 201670779 (220) 01.07.2016
(441) 30.09.2016 (450) 31.07.2017
(732) NIGRAD d.d.,
Zagrebška cesta 30, 2000 Maribor, SI

(111) **201670780** (151) 02.06.2017
(181) 01.07.2026
(210) 201670780 (220) 01.07.2016
(441) 30.09.2016 (450) 31.07.2017
(732) NIGRAD d.d.,
Zagrebška cesta 30, 2000 Maribor, SI

(111) **201670822** (151) 01.06.2017
(181) 09.07.2026
(210) 201670822 (220) 09.07.2016
(441) 30.11.2016 (450) 31.07.2017
(732) Nirgo d.o.o.,
Onger, 7, 1236 Trzin, SI

(111) **201670831** (151) 30.05.2017
(181) 11.07.2026
(210) 201670831 (220) 11.07.2016
(441) 31.01.2017 (450) 31.07.2017
(732) Ngon d.o.o.,
Koroška cesta 17, 2000 Maribor, SI

(111) **201670840** (151) 20.06.2017
(181) 13.07.2026
(210) 201670840 (220) 13.07.2016
(441) 28.02.2017 (450) 31.07.2017
(732) Zveza računovodij, finančnikov in revizorjev Slovenije,
Dunajska cesta 106, 1000 Ljubljana, SI

(111) **201670841** (151) 20.06.2017
(181) 13.07.2026
(210) 201670841 (220) 13.07.2016
(441) 28.02.2017 (450) 31.07.2017
(732) Zveza računovodij, finančnikov in revizorjev Slovenije,
Dunajska cesta 106, 1000 Ljubljana, SI

(111) **201670844** (151) 20.06.2017
(181) 13.07.2026
(210) 201670844 (220) 13.07.2016
(441) 28.02.2017 (450) 31.07.2017
(732) Zveza računovodij, finančnikov in revizorjev Slovenije,
Dunajska cesta 106, 1000 Ljubljana, SI

(111) **201670878** (151) 23.05.2017
(181) 22.07.2026
(210) 201670878 (220) 22.07.2016
(441) 30.09.2016 (450) 31.07.2017
(732) GOLF ARBORETUM d.o.o.,
Volčji Potok 43 G, 1235 Radomlje, SI

(111) **201670880** (151) 12.06.2017
(181) 22.07.2026
(210) 201670880 (220) 22.07.2016
(441) 30.09.2016 (450) 31.07.2017
(732) TSmedia d.o.o.,
Cigaletova ulica 15, 1000 Ljubljana, SI

(111) **201670881** (151) 12.06.2017
(181) 22.07.2026
(210) 201670881 (220) 22.07.2016
(441) 30.09.2016 (450) 31.07.2017
(732) TSmedia d.o.o.,
Cigaletova ulica 15, 1000 Ljubljana, SI

(111) **201670882** (151) 12.06.2017
(181) 22.07.2026
(210) 201670882 (220) 22.07.2016
(441) 30.09.2016 (450) 31.07.2017
(732) TSmedia d.o.o.,
Cigaletova ulica 15, 1000 Ljubljana, SI

(111) **201670902** (151) 30.05.2017
(181) 26.07.2026
(210) 201670902 (220) 26.07.2016
(441) 28.10.2016 (450) 31.07.2017
(732) MIHOVEC d.o.o.,
Kladezna 10, 1000 Ljubljana, SI

(111) **201670919** (151) 23.05.2017
(181) 29.07.2026
(210) 201670919 (220) 29.07.2016
(441) 30.12.2016 (450) 31.07.2017
(732) Habit d.o.o.,
Koroška cesta 48, 3320 Velenje, SI

(111) **201670938** (151) 20.06.2017
(181) 04.08.2026
(210) 201670938 (220) 04.08.2016
(441) 30.09.2016 (450) 31.07.2017
(732) NEVADA D.O.O.,
Razgled 32, Piran, 6330 Piran, SI

(111) **201670939** (151) 20.06.2017
(181) 04.08.2026
(210) 201670939 (220) 04.08.2016
(441) 30.09.2016 (450) 31.07.2017
(732) NEVADA D.O.O.,
Razgled 32, Piran, 6330 Piran, SI

(111) **201670975** (151) 23.05.2017
(181) 16.08.2026
(210) 201670975 (220) 16.08.2016
(441) 30.11.2016 (450) 31.07.2017
(732) Samuel Hudl,
Prištinska 10, 1000 Ljubljana, SI

(111) **201670984** (151) 23.06.2017
(181) 18.08.2026
(210) 201670984 (220) 18.08.2016
(441) 28.02.2017 (450) 31.07.2017
(732) MERKUR TRGOVINA, D.D.,
Cesta na Okroglo 7, 4202 Naklo, SI

(111) **201671012** (151) 23.05.2017
(181) 25.08.2026
(210) 201671012 (220) 25.08.2016
(441) 30.12.2016 (450) 31.07.2017
(732) Mylan d.o.o.,
Dolenjska cesta 242c, 1000 Ljubljana, SI

(111) **201671015** (151) 22.06.2017
(181) 29.08.2026
(210) 201671015 (220) 29.08.2016
(441) 30.11.2016 (450) 31.07.2017
(732) Pasquale Della Peruta,
Via Giovanni Gentile N. 30,
81024 Maddaloni (Caserta), IT

(111) **201671020** (151) 09.05.2017
(181) 30.08.2026
(210) 201671020 (220) 30.08.2016
(441) 30.11.2016 (450) 31.07.2017
(732) ZRIM Janko,
Vevška cesta 10, 1260 Ljubljana - Polje, SI

(111) **201671038** (151) 23.05.2017
(181) 02.09.2026
(210) 201671038 (220) 02.09.2016
(441) 30.12.2016 (450) 31.07.2017
(732) Elektronček d.o.o.,
Dunajska cesta 119, 1000 Ljubljana, SI

(111) **201671039** (151) 23.05.2017
(181) 02.09.2026
(210) 201671039 (220) 02.09.2016
(441) 30.12.2016 (450) 31.07.2017
(732) INFONET MEDIA d.d.,
Stegne 11 B, 1000 Ljubljana, SI

(111) **201671076** (151) 09.05.2017
(181) 13.06.2026
(210) 201671076 (220) 13.06.2016
(441) 30.12.2016 (450) 31.07.2017
(732) British American Tobacco (Brands) Inc.,
2711 Centerville Road, Suite 300,
Wilmington, Delaware 19808, US

(111) **201671077** (151) 09.05.2017
(181) 13.09.2026
(210) 201671077 (220) 13.09.2016
(441) 30.12.2016 (450) 31.07.2017
(732) British American Tobacco (Brands) Inc.,
2711 Centerville Road, Suite 300,
Wilmington, Delaware 19808, US

(111) **201671078** (151) 09.05.2017
(181) 13.09.2026
(210) 201671078 (220) 13.09.2016
(441) 30.12.2016 (450) 31.07.2017
(732) British American Tobacco (Brands) Inc.,
2711 Centerville Road, Suite 300,
Wilmington, Delaware 19808, US

(111) **201671079** (151) 09.05.2017
(181) 13.09.2026
(210) 201671079 (220) 13.09.2016
(441) 30.12.2016 (450) 31.07.2017
(732) British American Tobacco (Brands) Inc.,
2711 Centerville Road, Suite 300,
Wilmington, Delaware 19808, US

(111) **201671091** (151) 23.05.2017
(181) 14.09.2026
(210) 201671091 (220) 14.09.2016
(441) 30.12.2016 (450) 31.07.2017
(732) Elektronček d.o.o.,
Dunajska cesta 119, 1000 Ljubljana, SI

(111) **201671110** (151) 09.05.2017
(181) 21.09.2026
(210) 201671110 (220) 21.09.2016
(441) 30.11.2016 (450) 31.07.2017
(732) Patricia Bevc,
Zdolska cesta 18 a, 8270 Krško, SI

(111) **201671111** (151) 09.05.2017
(181) 21.09.2026
(210) 201671111 (220) 21.09.2016
(441) 30.11.2016 (450) 31.07.2017
(732) ENGROTUŠ d.o.o.,
Cesta v Trnovlje 10 a, 3000 Celje, SI

(111) **201671140** (151) 22.06.2017
(181) 27.09.2026
(210) 201671140 (220) 27.09.2016
(441) 30.11.2016 (450) 31.07.2017
(732) DONIT TESNIT D.O.O.,
Cesta Komandanta Staneta 38, 1215 Medvode, SI

(111) **201671141** (151) 22.06.2017
(181) 27.09.2026
(210) 201671141 (220) 27.09.2016
(441) 30.11.2016 (450) 31.07.2017
(732) DONIT TESNIT D.O.O.,
Cesta Komandanta Staneta 38, 1215 Medvode, SI

(111) **201671148** (151) 30.05.2017
(181) 28.09.2026
(210) 201671148 (220) 28.09.2016
(441) 30.11.2016 (450) 31.07.2017
(732) SENIORJI.INFO,
Slovenska cesta 17, 1000 Ljubljana, SI

(111) **201671163** (151) 23.05.2017
(181) 30.09.2026
(210) 201671163 (220) 30.09.2016
(441) 30.12.2016 (450) 31.07.2017
(732) ROTAR D.O.O.,
Podsmreka 7B, 1356 Dobrova, SI

(111) **201671168** (151) 02.06.2017
(181) 30.09.2026
(210) 201671168 (220) 30.09.2016
(441) 30.12.2016 (450) 31.07.2017
(732) Vertiv Group Corporation,
1050 Dearborn Dr., Columbus, Ohio 43085, US

(111) **201671182** (151) 19.06.2017
(181) 01.05.2014
(210) 201671182 (220) 01.05.2004
(441) 30.12.2016 (450) 31.07.2017
(732) Dellalui (Societe a responsabilite limitee),
Rue Ariane II, Espace Valentin Nord,
F-25480 Miserey-Salines, FR

(111) **201671205** (151) 22.06.2017
(181) 07.10.2026
(210) 201671205 (220) 07.10.2016
(441) 30.12.2016 (450) 31.07.2017
(732) DROGA KOLINSKA, Živilska industrija, d.d.,
Kolinska ulica 1, 1544 Ljubljana, SI

(111) **201671207** (151) 22.06.2017
(181) 07.10.2026
(210) 201671207 (220) 07.10.2016
(441) 30.12.2016 (450) 31.07.2017
(732) DROGA KOLINSKA, Živilska industrija, d.d.,
Kolinska ulica 1, 1554 Ljubljana, SI

(111) **201671209** (151) 09.05.2017
(181) 10.10.2026
(210) 201671209 (220) 10.10.2016
(441) 30.12.2016 (450) 31.07.2017
(732) Pivovarna Laško Union d.o.o.,
Pivovarniška ulica 2, 1000 Ljubljana, SI

(111) **201671214** (151) 09.05.2017
(181) 10.10.2026
(210) 201671214 (220) 10.10.2016
(441) 30.12.2016 (450) 31.07.2017
(732) FC OLIMPIJA d.o.o.,
Dunajska cesta 159, 1000 Ljubljana, SI

(111) **201671215** (151) 31.05.2017
(181) 10.10.2026
(210) 201671215 (220) 10.10.2016
(441) 30.12.2016 (450) 31.07.2017
(732) FC OLIMPIJA d.o.o.,
Dunajska cesta 159, 1000 Ljubljana, SI

(111) **201671223** (151) 22.06.2017
(181) 13.10.2026
(210) 201671223 (220) 13.10.2016
(441) 30.12.2016 (450) 31.07.2017
(732) Lamitex kaširanje tekstilij d.o.o.,
Tovarniška cesta 26, 5270 Ajdovščina, SI

(111) **201671231** (151) 09.05.2017
(181) 17.10.2026
(210) 201671231 (220) 17.10.2016
(441) 30.12.2016 (450) 31.07.2017
(732) BERDAJS Sašo s.p.,
Ulica Ivana Pengova 20, 1230 Domžale, SI

(111) **201671239** (151) 15.06.2017
(181) 18.10.2026
(210) 201671239 (220) 18.10.2016
(441) 30.11.2016 (450) 31.07.2017
(732) ANKIDA INVESTMENT d.o.o.,
Stegne 3, 1000 Ljubljana, SI

(111) **201671246** (151) 22.06.2017
(181) 19.10.2026
(210) 201671246 (220) 19.10.2016
(441) 30.12.2016 (450) 31.07.2017
(732) SWATYCOMET d.o.o.,
Titova cesta 60, 2000 Maribor, SI

(111) **201671247** (151) 22.06.2017
(181) 19.10.2026
(210) 201671247 (220) 19.10.2016
(441) 30.12.2016 (450) 31.07.2017
(732) SWATYCOMET d.o.o.,
Titova cesta 60, 2000 Maribor, SI

(111) **201671248** (151) 22.06.2017
(181) 19.10.2026
(210) 201671248 (220) 19.10.2016
(441) 30.12.2016 (450) 31.07.2017
(732) SWATYCOMET d.o.o.,
Titova cesta 60, 2000 Maribor, SI

(111) **201671251** (151) 23.05.2017
(181) 20.10.2026
(210) 201671251 (220) 20.10.2016
(441) 30.12.2016 (450) 31.07.2017
(732) RP, d.o.o.,
Dolenjska cesta 242C, 1000 Ljubljana, SI

(111) **201671257** (151) 23.05.2017
(181) 21.10.2026
(210) 201671257 (220) 21.10.2016
(441) 30.12.2016 (450) 31.07.2017
(732) RP, d.o.o.,
Dolenjska cesta 242C, 1000 Ljubljana, SI

(111) **201671264** (151) 23.05.2017
(181) 25.10.2026
(210) 201671264 (220) 25.10.2016
(441) 30.12.2016 (450) 31.07.2017
(732) FremantleMedia Limited,
1 Stephen Street, W1T 1AL London, GB

(111) **201671319** (151) 19.06.2017
(181) 28.10.2026
(210) 201671319 (220) 28.10.2016
(441) 31.01.2017 (450) 31.07.2017
(732) BIOHARMONIA, bioresonanca, Andreja Vintar s.p.,
Hrastinska pot 36, 8250 Brežice, SI

(111) **201671323** (151) 09.05.2017
(181) 02.11.2026
(210) 201671323 (220) 02.11.2016
(441) 30.12.2016 (450) 31.07.2017
(732) Pivovarna Laško Union d.o.o.,
Pivovarniška ulica 2, 1000 Ljubljana, SI

(111) **201671336** (151) 23.05.2017
(181) 07.11.2026
(210) 201671336 (220) 07.11.2016
(441) 30.12.2016 (450) 31.07.2017
(732) TAJFUN LIV, proizvodnja in razvoj d.o.o.,
Industrijska cesta 2, 6230 Postojna, SI

(111) **201671337** (151) 23.05.2017
(181) 08.11.2026
(210) 201671337 (220) 08.11.2016
(441) * 30.12.2016 (450) 31.07.2017
(732) GUARDIARIS D.O.O.,
Podjunska ulica 13, 1000 Ljubljana, SI

* *Zožitev seznama blaga/storitev glede na objavo prijave*

(510,511)

09: računalniški programi; računalniški software: vsi omenjeni proizvodi se navezujejo na raziskave in razvoj naprednih tehnologij s področja realno časovnega prikaza virtualnih okolij, izračuna umetne inteligence ter preciznih fizikalnih in balističnih simulacij.

42: oblikovanje računalniške programske opreme; računalniška programska oprema (oblikovanje); računalniška programska oprema (posodobitev); računalniško programiranje; raziskave in razvoj (za druge): vse omenjene storitve se navezujejo na raziskave in razvoj naprednih tehnologij s področja realno časovnega prikaza virtualnih okolij, izračuna umetne inteligence ter preciznih fizikalnih in balističnih simulacij.

(111) **201671345** (151) 19.06.2017
(181) 09.11.2026
(210) 201671345 (220) 09.11.2016
(441) 31.01.2017 (450) 31.07.2017
(732) Dinzler Kaffeeroesterei AG,
Wendling 15, 83737 Irschenberg, DE

(111) **201671351** (151) 28.06.2017
(181) 11.11.2026
(210) 201671351 (220) 11.11.2016
(441) 31.01.2017 (450) 31.07.2017
(732) Vinarstvo in turizem Markuš, Markuš Matej,
Malečnik 255, 2229 Malečnik, SI

(111) **201671352** (151) 20.06.2017
(181) 10.11.2026
(210) 201671352 (220) 10.11.2016
(441) 30.12.2016 (450) 31.07.2017
(732) DOM-TITAN d.d.,
Kovinarska cesta 28, 1241 Kamnik, SI

(111) **201671353** (151) 20.06.2017
(181) 10.11.2026
(210) 201671353 (220) 10.11.2016
(441) 30.12.2016 (450) 31.07.2017
(732) DOM-TITAN d.d.,
Kovinarska cesta 28, 1241 Kamnik, SI

(111) **201671354** (151) 20.06.2017
(181) 10.11.2026
(210) 201671354 (220) 10.11.2016
(441) 30.12.2016 (450) 31.07.2017
(732) DOM-TITAN d.d.,
Kovinarska cesta 28, 1241 Kamnik, SI

(111) **201671355** (151) 20.06.2017
(181) 10.11.2026
(210) 201671355 (220) 10.11.2016
(441) 30.12.2016 (450) 31.07.2017
(732) DOM-TITAN d.d.,
Kovinarska cesta 28, 1241 Kamnik, SI

(111) **201671356** (151) 20.06.2017
(181) 10.11.2026
(210) 201671356 (220) 10.11.2016
(441) 30.12.2016 (450) 31.07.2017
(732) DOM-TITAN d.d.,
Kovinarska cesta 28, 1241 Kamnik, SI

(111) **201671363** (151) 01.06.2017
(181) 23.11.2026
(210) 201671363 (220) 23.11.2016
(441) 30.12.2016 (450) 31.07.2017
(732) KOMPAS SHOP d.o.o.,
Prežakova ulica 4, 1000 Ljubljana, SI

(111) **201671364** (151) 22.06.2017
(181) 15.11.2026
(210) 201671364 (220) 15.11.2016
(441) 31.01.2017 (450) 31.07.2017
(732) Zveza prijateljev mladine Ljubljana Moste Polje,
Proletarska cesta 1, 1000 Ljubljana, SI

(111) **201671376** (151) 14.06.2017
(181) 18.11.2026
(210) 201671376 (220) 18.11.2016
(441) 30.12.2016 (450) 31.07.2017
(732) SALOMON d.o.o. Ljubljana,
Papirniški trg 17, 1260 Ljubljana-Polje, SI

(111) **201671387** (151) 02.06.2017
(181) 22.11.2026
(210) 201671387 (220) 22.11.2016
(441) 28.02.2017 (450) 31.07.2017
(732) PREMA trgovina, inženiring, zastopstva, d.o.o.,
Majorja Lavriča ulica 12, 1000 Ljubljana, SI

(111) **201671389** (151) 23.05.2017
(181) 23.11.2026
(210) 201671389 (220) 23.11.2016
(441) 30.12.2016 (450) 31.07.2017
(732) TUS GLOBAL GROUP,
Unit A, 5/F Eastern Flower Centre,
22-24 Cameron Road, Tsimshatsui, Kowloon, HK

(111) **201671390** (151) 23.05.2017
(181) 23.11.2026
(210) 201671390 (220) 23.11.2016
(441) 30.12.2016 (450) 31.07.2017
(732) TUS GLOBAL GROUP,
Unit A, 5/F Eastern Flower Centre,
22-24 Cameron Road, Tsimshatsui, Kowloon, HK

(111) **201671395** (151) 15.06.2017
(181) 23.11.2026
(210) 201671395 (220) 23.11.2016
(441) 31.01.2017 (450) 31.07.2017
(732) Hofer trgovina d.o.o.,
Kranjska cesta 1, 1225 Lukovica, SI

(111) **201671404** (151) 02.06.2017
(181) 25.11.2026
(210) 201671404 (220) 25.11.2016
(441) 31.01.2017 (450) 31.07.2017
(732) ADRIA MEDIA LJUBLJANA, založništvo in trženje, d.o.o.,
Bleiweisova cesta 30, 1000 Ljubljana, SI

(111) **201671405** (151) 02.06.2017
(181) 25.11.2026
(210) 201671405 (220) 25.11.2016
(441) 31.01.2017 (450) 31.07.2017
(732) ADRIA MEDIA LJUBLJANA, založništvo in trženje, d.o.o.,
Bleiweisova cesta 30, 1000 Ljubljana, SI

(111) **201671406** (151) 12.06.2017
(181) 25.11.2026
(210) 201671406 (220) 25.11.2016
(441) 31.01.2017 (450) 31.07.2017
(732) ADRIA MEDIA LJUBLJANA, založništvo in trženje, d.o.o.,
Bleiweisova cesta 30, 1000 Ljubljana, SI

(111) **201671410** (151) 19.06.2017
(181) 28.11.2026
(210) 201671410 (220) 28.11.2016
(441) 28.02.2017 (450) 31.07.2017
(732) RADENSKA, družba za polnitev mineralnih voda in brezalkoholnih pijač, d.o.o.,
Boračeva 37, 9252 Radenci, SI

(111) **201671411** (151) 19.06.2017
(181) 28.11.2026
(210) 201671411 (220) 28.11.2016
(441) 28.02.2017 (450) 31.07.2017
(732) RADENSKA, družba za polnitev mineralnih voda in brezalkoholnih pijač, d.o.o.,
Boračeva 37, 9252 Radenci, SI

(111) **201671412** (151) 19.06.2017
(181) 28.11.2026
(210) 201671412 (220) 28.11.2016
(441) 28.02.2017 (450) 31.07.2017
(732) RADENSKA, družba za polnitev mineralnih voda in brezalkoholnih pijač, d.o.o.,
Boračeva 37, 9252 Radenci, SI

(111) **201671413** (151) 19.06.2017
(181) 28.11.2026
(210) 201671413 (220) 28.11.2016
(441) 28.02.2017 (450) 31.07.2017
(732) RADENSKA, družba za polnitev mineralnih voda in brezalkoholnih pijač, d.o.o.,
Boračeva 37, 9252 Radenci, SI

(111) **201671414** (151) 19.06.2017
(181) 28.11.2026
(210) 201671414 (220) 28.11.2016
(441) 28.02.2017 (450) 31.07.2017
(732) RADENSKA, družba za polnitev mineralnih voda in brezalkoholnih pijač, d.o.o.,
Boračeva 37, 9252 Radenci, SI

(111) **201671421** (151) 02.06.2017
(181) 30.11.2026
(210) 201671421 (220) 30.11.2016
(441) 31.01.2017 (450) 31.07.2017
(732) Zavod za kulturo, turizem in promocijo Gornja Radgona,
Partizanska 11, 9250 Gornja Radgona, SI

(111) **201671432** (151) 18.05.2017
(181) 01.12.2026
(210) 201671432 (220) 01.12.2016
(441) 31.01.2017 (450) 31.07.2017
(732) Japan Tobacco Inc.,
2-2-1, Toranomon, Minato-ku,, Tokyo, JP

(111) **201671435** (151) 25.05.2017
(181) 01.12.2026
(210) 201671435 (220) 01.12.2016
(441) 31.01.2017 (450) 31.07.2017
(732) LOŠKE MESNINE d.o.o.,
Kidričeva cesta 63 A, 4220 Škofja Loka, SI

(111) **201671443** (151) 08.06.2017
(181) 05.12.2026
(210) 201671443 (220) 05.12.2016
(441) 31.01.2017 (450) 31.07.2017
(732) HLEBČEK d.o.o.,
Ptujska cesta 74, 2331 Pragersko, SI

(111) **201671448** (151) 02.06.2017
(181) 06.12.2026
(210) 201671448 (220) 06.12.2016
(441) 31.01.2017 (450) 31.07.2017
(732) GZS-Zbornica za poslovanje z nepremičninami,
Dimičeva 13, 1504 Ljubljana, SI

(111) **201671459** (151) 15.06.2017
(181) 07.12.2026
(210) 201671459 (220) 07.12.2016
(441) 31.01.2017 (450) 31.07.2017
(732) Lidl Stiftung & Co. KG,
Stiftsbergstr. 1, 74172 Neckarsulm, DE

(111) **201671460** (151) 16.06.2017
(181) 08.12.2026
(210) 201671460 (220) 08.12.2016
(441) 28.02.2017 (450) 31.07.2017
(732) Stanko Jambrović,
Filovci 411a, 9222 Bogojina, SI

(111) **201671472** (151) 26.05.2017
(181) 13.12.2026
(210) 201671472 (220) 13.12.2016
(441) 31.01.2017 (450) 31.07.2017
(732) NEXT MEDIA d.o.o.,
Železna cesta 14, 1000 Ljubljana, SI

(111) **201671477** (151) 20.06.2017
(181) 14.12.2026
(210) 201671477 (220) 14.12.2016
(441) 28.02.2017 (450) 31.07.2017
(732) STIGMA-CEVNI SISTEMI d.o.o.,
Motnica 8, 1236 Trzin, SI

(111) **201671483** (151) 13.06.2017
(181) 15.12.2026
(210) 201671483 (220) 15.12.2016
(441) 31.01.2017 (450) 31.07.2017
(732) ADOL sh.p.k.,
Rruga e Kavajes,, Ish Kombinati Ushqimor "Ali Kelmendi",
1027 Tirana, AL

(111) **201671490** (151) 13.06.2017
(181) 15.12.2026
(210) 201671490 (220) 15.12.2016
(441) 31.01.2017 (450) 31.07.2017
(732) Matej Jevnišek,
Hramše 28, 3204 Dobrna, SI

(111) **201671494** (151) 13.06.2017
(181) 16.12.2026
(210) 201671494 (220) 16.12.2016
(441) 31.01.2017 (450) 31.07.2017
(732) DAVID HOJNIK,
Šentiljska cesta 37 F, 2000 Maribor, SI

(111) **201671519** (151) 19.06.2017
(181) 21.12.2026
(210) 201671519 (220) 21.12.2016
(441) 28.02.2017 (450) 31.07.2017
(732) Komunalno podjetje Velenje, d. o. o.,
Koroška cesta 37/b, 3320 Velenje, SI

(111) **201671540** (151) 15.06.2017
(181) 23.12.2026
(210) 201671540 (220) 23.12.2016
(441) 31.01.2017 (450) 31.07.2017
(732) NOVARTIS AG,
4002 Basel, CH

(111) **201671543** (151) 15.06.2017
(181) 26.12.2026
(210) 201671543 (220) 26.12.2016
(441) 31.01.2017 (450) 31.07.2017
(732) Marko Završnik,
Prijateljeva 23, 2000 Maribor, SI

(111) **201671551** (151) 30.05.2017
(181) 29.12.2026
(210) 201671551 (220) 29.12.2016
(441) 31.01.2017 (450) 31.07.2017
(732) ATLASBX CO., LTD.,
40-42, Daehwa-dong, Daeduck-ku, Daejon, KR

(111) **201770002** (151) 14.06.2017
(181) 03.01.2027
(210) 201770002 (220) 03.01.2017
(441) 28.02.2017 (450) 31.07.2017
(732) Veterinarius, ambulanta za živali d.o.o.,
Zgornje Hoče 51d, 2311 Hoče, SI

(111) **201770004** (151) 13.06.2017
(181) 04.01.2027
(210) 201770004 (220) 04.01.2017
(441) 28.02.2017 (450) 31.07.2017
(732) GIACOMELLI MEDIA d.o.o.,
Kersnikova ulica 12, 1000 Ljubljana, SI

(111) **201770006** (151) 23.06.2017
(181) 06.01.2027
(210) 201770006 (220) 06.01.2017
(441) 28.02.2017 (450) 31.07.2017
(732) JOHNSON & JOHNSON
One Johnson & Johnson Plaza,
New Brunswick, New Yersey, US

(111) **201770007** (151) 12.06.2017
(181) 05.01.2027
(210) 201770007 (220) 05.01.2017
(441) 28.02.2017 (450) 31.07.2017
(732) Drago Gradišnik,
Logarska dolina 18, 3335 Solčava, SI

(111) **201770025** (151) 28.06.2017
(181) 12.01.2027
(210) 201770025 (220) 12.01.2017
(441) 28.02.2017 (450) 31.07.2017
(732) STRING AC d.o.o.,
Cesta na Brdo 85, 1000 Ljubljana, SI

(111) **201770026** (151) 15.06.2017
(181) 12.01.2027
(210) 201770026 (220) 12.01.2017
(441) 28.02.2017 (450) 31.07.2017
(732) NOVARTIS AG,
4002 Basel, CH

(111) **201770052** (151) 15.06.2017
(181) 20.01.2027
(210) 201770052 (220) 20.01.2017
(441) 28.02.2017 (450) 31.07.2017
(732) KRKA, tovarna zdravil, d.d., Novo mesto,
Šmarješka cesta 6, 8000 Novo mesto, SI

Obnovitve registracij znamk

(111) **6780310** (156) 31.05.2017
(186) 05.07.2027
(210) 6780310 (220) 05.07.1967
(450) 31.10.1996
(732) Sony Corporation,
1-7-1 Konan, Minato-ku, Tokyo, JP

(111) **7781156** (156) 31.05.2017
(186) 23.11.2027
(210) 7781156 (220) 23.11.1977
(450) 30.06.1996
(732) Syngenta Limited,
Jealott's Hill International Research Centre,
Bracknell, Berkshire, RG42 6EY, GB

(111) **8780601** (156) 09.06.2017
(186) 30.07.2027
(210) 8780601 (220) 30.07.1987
(450) 30.06.1996
(732) SALONIT ANHOVO,
industrija gradbenega materiala, n.sol.o.,
5210 Anhovo, SI

(111) **9770349** (156) 07.06.2017
(186) 04.03.2027
(210) 9770349 (220) 04.03.1997
(441) 31.08.1997 (450) 28.02.1998
(732) EURODRIVE Services and Distribution N.V.,
Huub van Doorneweg 2, NL-5151 DT Drunen, NL

(111) **9770777** (156) 01.06.2017
(186) 20.05.2027
(210) 9770777 (220) 20.05.1997
(441) 31.08.1997 (450) 30.04.1998
(732) EMS-CHEMIE AG,
Via Innovativa 1, CH-7013 Domat/Ems, CH

(111) **9770845** (156) 31.05.2017
(186) 29.05.2027
(210) 9770845 (220) 29.05.1997
(441) 31.12.1997 (450) 30.06.1998
(732) M&G POLIMERI ITALIA S.p.A.,
Via Morolense Km. 10, 03010 Patrica, Frosinone, IT

(111) **9770860** (156) 30.05.2017
(186) 03.06.2027
(210) 9770860 (220) 03.06.1997
(441) 31.10.1998 (450) 30.06.1999
(732) SI.MOBIL Telekomunikacijske storitve d.d.,
Šmartinska 134b, 1000 Ljubljana, SI

(111) **9770878** (156) 09.06.2017
(186) 05.06.2027
(210) 9770878 (220) 05.06.1997
(441) 31.10.1998 (450) 30.06.1999
(732) RIKO, industrijski, gradbeni inženiring in leasing d.o.o.,
Bizjanova 2, 1000 Ljubljana, SI

(111) **9770879** (156) 09.06.2017
(186) 05.06.2027
(210) 9770879 (220) 05.06.1997
(441) 31.10.1998 (450) 30.06.1999
(732) RIKO, industrijski, gradbeni inženiring in leasing d.o.o.,
Bizjanova 2, 1000 Ljubljana, SI

(111) **9770895** (156) 02.06.2017
(186) 10.06.2027
(210) 9770895 (220) 10.06.1997
(441) 31.12.1997 (450) 30.06.1998
(732) PT. INTERNATIONAL CHEMICAL INDUSTRY,
abbreviated as PT. INTERCALLIN,
J1 Daan Mogot KM, 11, Cengkareng, Jakarta 11710, ID

(111) **9770899** (156) 05.06.2017
(186) 11.06.2027
(210) 9770899 (220) 11.06.1997
(441) 31.10.1997 (450) 30.04.1998
(732) PIŠEK - VITLI KRPAN, d.o.o.,
Jazbina 9a, 3240 Šmarje pri Jelšah, SI

(111) **9770993** (156) 07.06.2017
(186) 26.06.2027
(210) 9770993 (220) 26.06.1997
(441) 31.12.1997 (450) 28.02.1999
(732) Zodiac Pool Systems, Inc.,
2620 Commerce Way, Vista, California 92081, US

(111) **9771064** (156) 05.06.2017
(186) 09.07.2027
(210) 9771064 (220) 09.07.1997
(441) 31.08.1997 (450) 28.02.1998
(732) Pivovarna Laško Union d.o.o.,
Pivovarniška ulica 2, 1000 Ljubljana, SI

(111) **9771073** (156) 08.06.2017
(186) 10.07.2027
(210) 9771073 (220) 10.07.1997
(441) 30.04.1998 (450) 31.12.1998
(732) Športna loterija in igre na srečo d.d.,
Dunajska cesta 22, 1000 Ljubljana, SI

(111) **9771075** (156) 08.06.2017
(186) 10.07.2027
(210) 9771075 (220) 10.07.1997
(441) 28.02.1998 (450) 31.10.1998
(732) Športna loterija in igre na srečo d.d.,
Dunajska cesta 22, 1000 Ljubljana, SI

(111) **9771077** (156) 08.06.2017
(186) 10.07.2027
(210) 9771077 (220) 10.07.1997
(441) 28.02.1998 (450) 31.10.1998
(732) Športna loterija in igre na srečo d.d.,
Dunajska cesta 22, 1000 Ljubljana, SI

(111) **9771082** (156) 31.05.2017
(186) 11.07.2027
(210) 9771082 (220) 11.07.1997
(441) 31.10.1997 (450) 30.06.1998
(732) Meda AB,
Box 906, SE-170 09 Solna, SE

(111) **9771084** (156) 31.05.2017
(186) 11.07.2027
(210) 9771084 (220) 11.07.1997
(441) 31.10.1997 (450) 30.06.1998
(732) Meda AB,
Box 906, SE-170 09 Solna, SE

(111) **9771085** (156) 31.05.2017
(186) 11.07.2027
(210) 9771085 (220) 11.07.1997
(441) 31.10.1997 (450) 30.06.1998
(732) Meda AB,
Box 906, SE-170 09 Solna, SE

(111) **9771086** (156) 31.05.2017
(186) 11.07.2027
(210) 9771086 (220) 11.07.1997
(441) 31.10.1997 (450) 30.06.1998
(732) Meda AB,
Box 906, SE-170 09 Solna, SE

(111) **9771087** (156) 31.05.2017
(186) 11.07.2027
(210) 9771087 (220) 11.07.1997
(441) 31.10.1997 (450) 30.06.1998
(732) Meda AB,
Box 906, SE-170 09 Solna, SE

(111) **9771169** (156) 05.06.2017
(186) 29.07.2027
(210) 9771169 (220) 29.07.1997
(441) 31.10.1997 (450) 30.04.1998
(732) Pivovarna Laško Union d.o.o.,
Pivovarniška ulica 2, 1000 Ljubljana, SI

(111) **9771170** (156) 05.06.2017
(186) 29.07.2027
(210) 9771170 (220) 29.07.1997
(441) 31.10.1997 (450) 30.04.1998
(732) Pivovarna Laško Union d.o.o.,
Pivovarniška ulica 2, 1000 Ljubljana, SI

(111) **9771172** (156) 31.05.2017
(186) 29.07.2027
(210) 9771172 (220) 29.07.1997
(441) 31.10.1997 (450) 30.04.1998
(732) THE POLO/LAUREN COMPANY, L.P.,
650 Madison Avenue, New York, N.Y. 10022, US

(111) **9771229** (156) 02.06.2017
(186) 14.08.2027
(210) 9771229 (220) 14.08.1997
(441) 31.10.1997 (450) 30.06.1998
(732) Oscar de la Renta, LLC,
11 West 42nd Street, New York, NY 10036, US

(111) **9771363** (156) 08.06.2017
(186) 16.09.2027
(210) 9771363 (220) 16.09.1997
(441) 31.10.1997 (450) 30.04.1998
(732) Isagro S.p.A.,
Via Caldera, 21, 20153 Milan, IT

(111) **9771373** (156) 05.06.2017
(186) 17.09.2027
(210) 9771373 (220) 17.09.1997
(441) 31.12.1997 (450) 30.06.1998
(732) Advance Magazine Publishers Inc.,
One World Trade Center,
New York, New York 10007, US

(111) **9771820** (156) 05.06.2017
(186) 05.12.2027
(210) 9771820 (220) 05.12.1997
(441) 30.04.1998 (450) 31.12.1998
(732) FRUCTAL Živilska industrija d.o.o.,
Tovarniška cesta 7, 5270 Ajdovščina, SI

(111) **200770522** (156) 06.06.2017
(186) 06.04.2027
(210) 200770522 (220) 06.04.2007
(441) 30.06.2007 (450) 31.12.2007
(732) SPAR SLOVENIJA d.o.o.,
Letališka cesta 26, 1000 Ljubljana, SI

(111) **200770523** (156) 06.06.2017
(186) 06.04.2027
(210) 200770523 (220) 06.04.2007
(441) 30.06.2007 (450) 31.12.2007
(732) SPAR SLOVENIJA d.o.o.,
Letališka cesta 26, 1000 Ljubljana, SI

(111) **200770535** (156) 01.06.2017
(186) 10.04.2027
(210) 200770535 (220) 10.04.2007
(441) 30.06.2007 (450) 31.12.2007
(732) ERA, d.o.o.,
Prešernova cesta 10, 3320 Velenje, SI

(111) **200770562** (156) 01.06.2017
(186) 13.04.2027
(210) 200770562 (220) 13.04.2007
(441) 30.06.2007 (450) 31.12.2007
(732) ERA, d.o.o.,
Prešernova cesta 10, 3320 Velenje, SI

(111) **200770614** (156) 09.06.2017
(186) 24.04.2027
(210) 200770614 (220) 24.04.2007
(441) 30.06.2007 (450) 31.12.2007
(732) ASPIAG Management AG,
Parkstrasse 12, 9430 St. Margrethen, CH

(111) **200770615** (156) 09.06.2017
(186) 24.04.2027
(210) 200770615 (220) 24.04.2007
(441) 30.06.2007 (450) 31.12.2007
(732) ASPIAG Management AG,
Parkstrasse 12, 9430 St. Margrethen, CH

(111) **200770709** (156) 30.05.2017
(186) 29.05.2027
(210) 200770709 (220) 29.05.2007
(441) 31.12.2007 (450) 31.10.2008
(732) AS AN d.o.o.,
Vodnikova cesta 8, 1000 Ljubljana, SI

(111) **200770710** (156) 30.05.2017
(186) 29.05.2027
(210) 200770710 (220) 29.05.2007
(441) 31.12.2007 (450) 31.10.2008
(732) AS AN d.o.o.,
Vodnikova cesta 8, 1000 Ljubljana, SI

(111) **200770711** (156) 30.05.2017
(186) 29.05.2027
(210) 200770711 (220) 29.05.2007
(441) 31.12.2007 (450) 31.10.2008
(732) AS AN d.o.o.,
Vodnikova cesta 8, 1000 Ljubljana, SI

(111) **200770755** (156) 30.05.2017
(186) 23.05.2027
(210) 200770755 (220) 23.05.2007
(441) 31.10.2007 (450) 30.06.2008
(732) BIMEDIA D.O.O.,
Cesta na Brdo 100, 1000 Ljubljana, SI

(111) **200770766** (156) 29.05.2017
(186) 25.05.2027
(210) 200770766 (220) 25.05.2007
(441) 29.02.2008 (450) 31.10.2008
(732) ČASNIK FINANCE, D.O.O.,
Dalmatinova 2, 1000 Ljubljana, SI

(111) **200770778** (156) 30.05.2017
(186) 28.05.2027
(210) 200770778 (220) 28.05.2007
(441) 31.10.2007 (450) 30.06.2008
(732) Si.mobil telekomunikacijske storitve, d.d.,
Šmartinska cesta 134 b, 1000 Ljubljana, SI

(111) **200770789** (156) 30.05.2017
(186) 29.05.2027
(210) 200770789 (220) 29.05.2007
(441) 31.08.2007 (450) 29.02.2008
(732) ŠPORTNO-KULTURNO DRUŠTVO NOTRANJC,
Jenkova ulica 16, 6230 Postojna, SI

(111) **200770790** (156) 05.06.2017
(186) 29.05.2027
(210) 200770790 (220) 29.05.2007
(441) 31.08.2007 (450) 29.02.2008
(732) NIMBIS, d.o.o.,
Ciril-Metodov drevored 16, 2250 Ptuj, SI

(111) **200770797** (156) 29.05.2017
(186) 31.05.2027
(210) 200770797 (220) 31.05.2007
(441) 31.08.2007 (450) 30.06.2008
(732) VERASIO d.o.o.,
Gregorčičeva ulica 18, Gabernik,
2314 Zgornja Polskava, SI

(111) **200770798** (156) 18.05.2017
(186) 31.05.2027
(210) 200770798 (220) 31.05.2007
(441) 31.08.2007 (450) 29.02.2008
(732) ISSA, proizvodnja, načrtovanje, trženje plovil, d.o.o.,
Novo Polje c. XI/6, 1260 Ljubljana-Polje, SI

(111) **200770819** (156) 05.06.2017
(186) 04.06.2027
(210) 200770819 (220) 04.06.2007
(441) 31.08.2007 (450) 29.02.2008
(732) Birra Peja Albania sh.p.k.,
Rruga e Elbasanit Hotel ILIRIA, AL-1000 Tirana, AL

(111) **200770820** (156) 05.06.2017
(186) 04.06.2027
(210) 200770820 (220) 04.06.2007
(441) 31.08.2007 (450) 29.02.2008
(732) Birra Peja Albania sh.p.k.,
Rruga e Elbasanit Hotel ILIRIA, AL-1000 Tirana, AL

(111) **200770827** (156) 09.06.2017
(186) 06.06.2027
(210) 200770827 (220) 06.06.2007
(441) 31.08.2007 (450) 29.02.2008
(732) HGtrade, trženje barv, d.o.o.,
Zasavska cesta 95, 1231 Ljubljana-Črnuče, SI

(111) **200770838** (156) 29.05.2017
(186) 08.06.2027
(210) 200770838 (220) 08.06.2007
(441) 31.08.2007 (450) 30.04.2008
(732) Šolski center Velenje,
Trg mladosti 3, 3320 Velenje, SI

(111) **200770839** (156) 29.05.2017
(186) 08.06.2027
(210) 200770839 (220) 08.06.2007
(441) 31.08.2007 (450) 30.04.2008
(732) Šolski center Velenje,
Trg mladosti 3, 3320 Velenje, SI

(111) **200770914** (156) 31.05.2017
(186) 21.06.2027
(210) 200770914 (220) 21.06.2007
(441) 31.12.2007 (450) 30.06.2008
(732) Hemofarm A.D. farmaceutsko-hemijska industrija Vršac,
Beogradski put bb, 26300 Vršac, RS

(111) **200770940** (156) 06.06.2017
(186) 29.06.2027
(210) 200770940 (220) 29.06.2007
(441) 31.10.2007 (450) 30.04.2008
(732) ALEŠ KRISTANČIČ,
Ceglo 18, 5212 Dobrovo, SI

(111) **200770941** (156) 06.06.2017
(186) 29.06.2027
(210) 200770941 (220) 29.06.2007
(441) 31.10.2007 (450) 30.04.2008
(732) ALEŠ KRISTANČIČ,
Ceglo 18, 5212 Dobrovo, SI

(111) **200770977** (156) 05.06.2017
(186) 09.07.2027
(210) 200770977 (220) 09.07.2007
(441) 31.08.2007 (450) 31.10.2008
(732) MASS, d.o.o.,
Vir, Virska cesta 1, 1230 Domžale, SI

(111) **200770985** (156) 02.06.2017
(186) 10.07.2027
(210) 200770985 (220) 10.07.2007
(441) 31.08.2007 (450) 29.02.2008
(732) SINTAL d.o.o.,
Litostrojska cesta 38, 1000 Ljubljana, SI

(111) **200770999** (156) 09.06.2017
(186) 13.07.2027
(210) 200770999 (220) 13.07.2007
(441) 31.10.2007 (450) 30.04.2008
(732) ASPIAG Management AG,
Parkstrasse 12, CH-9430 St. Margrethen, CH

(111) **200771039** (156) 31.05.2017
(186) 18.07.2027
(210) 200771039 (220) 18.07.2007
(441) 31.10.2007 (450) 30.04.2008
(732) L'OREAL,
14, rue Royale, 75008 Paris, FR

(111) **200771065** (156) 09.06.2017
(186) 23.07.2027
(210) 200771065 (220) 23.07.2007
(441) 31.12.2007 (450) 31.08.2009
(732) Mastercard International Incorporated,
2000 Purchase Street, Purchase,
New York 10577-2509, US

(111) **200771066** (156) 09.06.2017
(186) 23.07.2027
(210) 200771066 (220) 23.07.2007
(441) 31.12.2007 (450) 31.08.2009
(732) Mastercard International Incorporated,
2000 Purchase Street, Purchase,
New York 10577-2509, US

(111) **201171133** (156) 01.06.2017
(186) 21.05.2027
(210) 201171133 (220) 21.05.2007
(441) 30.11.2011 (450) 31.07.2012
(732) INTERBASIC HOLDING S.r.l.,
Strada Settecamini 116,
63811 Sant' Elpidio A Mare (Fermo), IT

Kazalo po razredih Nicejske klasifikacije blaga in storitev

V kazalu so navedeni (511) - razredi po Nicejski klasifikaciji. Vsaki navedbi sledi (111) - ena ali več registrskih številk, ki dajo reference na bibliografske zapise v razdelkih **Registracije znamk** in **Obnovitve registracij znamk** (*).

1
9770777 *
9770845 *
9771363 *
200770562 *
201671231

2
200770827 *

3
9771172 *
9771229 *
200770709 *
200770710 *
200770711 *
200770755 *
200771039 *
201671214
201671215
201671389
201671390

4
201671163

5
7781156 *
9771082 *
9771084 *
9771085 *
9771086 *
9771087 *
9771363 *
200770755 *
200770914 *
201671012
201671205
201671207
201671319
201671387
201671540
201770006
201770026
201770052

6
9770899 *
200770778 *
201670766
201671111
201671214
201671215
201671352
201671353
201671354
201671355
201671356

7
9770878 *
9770879 *
9770899 *
200770562 *
201670547
201671015
201671163
201671246
201671247
201671248
201671336
201671352
201671353
201671354
201671355
201671356
201671543

8
200770562 *
201670822
201671163
201671246
201671247
201671248

9
6780310 *
9770895 *
9771169 *
9771170 *
200770766 *
200770778 *
200771065 *
200771066 *
201670840
201670841
201670844
201670880
201670881
201670882
201671015
201671091
201671214
201671215
201671264
201671336
201671337
201671352
201671353
201671354
201671355
201671356
201671404
201671405
201671406
201671551

10
6780310 *
201671319
201770006

11
9770993 *
201471120
201670372
201670984
201671345
201671543

12
9770349 *
9770878 *
9770879 *
200770798 *
201470427
201470442
201470443
201470446
201670766
201671214
201671215

14
200770778 *
201671214
201671215
201671494
201770025

16
9770860 *
9771169 *
9771170 *
9771373 *
200770766 *
200770778 *
200770838 *
200770839 *
201571090
201670741
201670840
201670841
201670844
201670880
201670881
201670882
201671020
201671110
201671148
201671214
201671215
201671251
201671257
201671364
201671376
201671389
201671390
201671404
201671405
201671406

17
201670547
201671140
201671141
201671223
201671477

18
200770778 *
200770977 *
201470736
201671214
201671215
201671494

19
8780601 *
201670779
201670780
201670984
201671477

20
200770778 *
201670743
201671352
201671353
201671354
201671355
201671356

21
9771169 *
9771170 *
200770562 *
200770778 *
201670613
201670822
201671111
201671214
201671215
201671363
201671389
201671390

22
201671223

24
9771169 *
9771170 *
201671110
201671223

25
9771169 *
9771170 *
200770778 *
200770798 *
200770977 *
201171133 *
201470736
201471120
201671110
201671182
201671214
201671215
201671251
201671257
201671364
201671389
201671390
201671404
201671405
201671494

26
201470736
201671214
201671215

28
200770778 *
201470442
201470443
201470446
201670495
201671015
201671038
201671091
201671214
201671215

29
200770535 *
200770999 *
201671205
201671207
201671389
201671390
201671435

30
200770522 *
200770523 *
200770535 *
200770614 *
200770615 *
200770999 *
201670831
201671205
201671207
201671345
201671389
201671390
201671395
201671410
201671411
201671412
201671413
201671414
201671443

31
200770535 *
200770562 *
200770940 *
200770941 *
201671389
201671390
201770007

32
9771064 *
9771169 *
9771170 *
9771820 *
200770535 *
200770755 *
200770819 *
200770820 *
200770940 *
200770941 *
201370819
201670613
201670831
201671111
201671209
201671214
201671215
201671323
201671389
201671390
201671410

201671411
201671412
201671413
201671414
201671519

33 9771820 *
200770535 *
200770940 *
200770941 *
201671214
201671215
201671351
201671389
201671390
201671460
201671483

34 200770535 *
201471120
201671076
201671077
201671078
201671079
201671214
201671215
201671432

35 9770860 *
9770878 *
9770879 *
9771169 *
9771170 *
200770522 *
200770523 *
200770614 *
200770615 *
200770778 *
200770797 *
200770819 *
200770820 *
200770827 *
200770977 *
200770985 *
200771065 *
200771066 *
201571090
201571259
201670733
201670741
201670779
201670780
201670840
201670841
201670844
201670878
201670880
201670881
201670882
201670902
201670919
201670938
201670939
201670975
201670984
201671015
201671020
201671039
201671091
201671148
201671209
201671214
201671215
201671239
201671319
201671323
201671352
201671353
201671354
201671355
201671356
201671363
201671364
201671376
201671387
201671389
201671390
201671395
201671404
201671405
201671406
201671443
201671459
201671472
201671477
201770002
201770004

36 200770778 *
200770985 *
200771065 *
200771066 *
201571259
201670495
201670779
201670780
201670840
201670841
201670844
201670919
201670938
201670939
201671015
201671214
201671215
201671239
201671364
201671448

37 9770349 *
200770778 *
200770985 *
201670372
201670495
201670779
201670780
201670919
201671168
201671214
201671215
201671239
201671336
201671352
201671353
201671354
201671355
201671356
201671448

38 9770860 *
9771169 *
9771170 *
200770778 *
200770790 *
200771065 *
200771066 *
201571090
201670741
201670880
201670881
201670882
201670975
201671039
201671091
201671214
201671215
201671264
201671404
201671405
201671406
201671472

39 9771169 *
9771170 *
200770798 *
200770819 *
200770820 *
200770985 *
201670902
201670919
201670938
201670939
201670984
201671214
201671215
201671364
201671389
201671390
201671410
201671411
201671412
201671413
201671414
201671443

40 9771820 *
200770827 *
201670495
201670547
201670766
201670779
201670780
201671148
201671168
201671214
201671215
201671223
201671352
201671353
201671354
201671355
201671356

41 9770860 *
9771073 *
9771075 *
9771077 *
9771169 *
9771170 *
200770766 *
200770778 *
200770789 *
200770798 *
200770838 *
200770839 *
201571090
201571259
201670495
201670733
201670741
201670840
201670841
201670844
201670878
201670880
201670881
201670882
201670902
201670938
201670939
201670975
201671015
201671020
201671038
201671039
201671091
201671148
201671168
201671214
201671215
201671264
201671319
201671364
201671376
201671404
201671405
201671406
201671421
201671472
201671490
201770004
201770006
201770007

42 9770860 *
200770778 *
200770790 *
200770838 *
200770839 *
200770985 *
201571090
201571259
201670741
201670779
201670780
201670880
201670881
201670882
201670919
201671168
201671337
201671352
201671353
201671354
201671355
201671356
201671448
201671543
201770002

43 200770522 *
200770523 *
200770614 *
200770615 *
200770985 *
200770999 *
201571259
201670733
201670779
201670780
201670831
201670878
201670938
201670939
201671038
201671209
201671214
201671215
201671251
201671257
201671323
201671345
201671363
201671364
201671389
201671390
201671443
201770007

44 201670495
201670779
201670780
201670919
201670938
201670939
201671214
201671215
201671319
201671364
201770002

45 200770985 *
201571259
201670919
201671214
201671215
201671364

Kazalo po imetnikih

V kazalu so navedeni (732) - imetniki znamk. Vsaki navedbi sledi (111) - ena ali več registrskih številk, ki dajo reference na bibliografske zapise v razdelkih **Registracije znamk** in **Obnovitve registracij znamk** (*).

ADOL sh.p.k., AL
201671483

ADRIA MEDIA LJUBLJANA, založništvo in trženje, d.o.o., SI
201671404
201671405
201671406

Advance Magazine Publishers Inc., US
9771373 *

ALEŠ KRISTANČIČ, SI
200770940 *
200770941 *

Alič Urška, SI
201670741

Alverino MLAKAR, SI
201670733

ANKIDA INVESTMENT d.o.o., SI
201671239

AS AN d.o.o., SI
200770709 *
200770710 *
200770711 *

ASPIAG Management AG, CH
200770614 *
200770615 *
200770999 *

ATLASBX CO., LTD., KR
201671551

BEOSHOES d.o.o., RS
201470736

BERDAJS Sašo s.p., SI
201671231

BIBO INŽENIRING d.o.o., SI
201670372

BIMEDIA D.O.O., SI
200770755 *

BIOHARMONIA, bioresonanca, Andreja Vintar s.p., SI
201671319

Birra Peja Albania sh.p.k., AL
200770819 *
200770820 *

BLAGOMIX, d.o.o., SI
201471120

Borut Koprivnik, SI
201670613

BRAJOVIČ Gregor, SI
201670743

British American Tobacco (Brands) Inc., US
201671076
201671077
201671078
201671079

Bruno ANTONAC, SI
201670733

ČASNIK FINANCE, D.O.O., SI
200770766 *

DAVID HOJNIK, SI
201671494

Dellalui (Societe a responsabilite limitee), FR
201671182

Dinzler Kaffeeroesterei AG, DE
201671345

DOM-TITAN d.d., SI
201671352
201671353
201671354
201671355
201671356

DONIT TESNIT D.O.O., SI
201671140
201671141

Drago Gradišnik, SI
201770007

DROGA KOLINSKA, Živilska industrija, d.d., SI
201671205
201671207

Elektronček d.o.o., SI
201671038
201671091

EMS-CHEMIE AG, CH
9770777 *

ENGROTUŠ d.o.o., SI
201671111

ERA, d.o.o., SI
200770535 *
200770562 *

EURODRIVE Services and Distribution N.V., NL
9770349 *

FC OLIMPIJA d.o.o., SI
201671214
201671215

FremantleMedia Limited, GB
201671264

FRUCTAL Živilska industrija d.o.o., SI
9771820 *

GIACOMELLI MEDIA d.o.o., SI
201770004

GOLF ARBORETUM d.o.o., SI
201670878

GUARDIARIS D.O.O., SI
201671337

GZS-Zbornica za poslovanje z nepremičninami, SI
201671448

Habit d.o.o., SI
201670919

Hemofarm A.D. farmaceutsko-hemijska industrija Vršac, RS
200770914 *

HERVIS d.o.o., SI
201470427
201470442
201470443
201470446

HGtrade, trženje barv, d.o.o., SI
200770827 *

HLEBČEK d.o.o., SI
201671443

Hofer trgovina d.o.o., SI
201671395

INFONET MEDIA d.d., SI
201671039

INTERBASIC HOLDING S.r.l., IT
201171133 *

Isagro S.p.A., IT
9771363 *

ISSA, proizvodnja, načrtovanje, trženje plovil, d.o.o., SI
200770798 *

Japan Tobacco Inc., JP
201671432

JOHNSON & JOHNSON, US
201770006

KOMPAS SHOP d.o.o., SI
201671363

Komunalno podjetje Velenje, d. o. o., SI
201671519

Konim d.o.o., SI
201370819

KRKA, tovarna zdravil, d.d., Novo mesto, SI
201770052

L'OREAL, FR
200771039 *

Lamitex kaširanje tekstilij d.o.o., SI
201671223

Lidl Stiftung & Co. KG, DE
201671459

LOŠKE MESNINE d.o.o., SI
201671435

M&G POLIMERI ITALIA S.p.A., IT
9770845 *

Marko Završnik, SI
201671543

MASS, d.o.o., SI
200770977 *

Mastercard International Incorporated, US
200771065 *
200771066 *

Matej Jevnišek, SI
201671490

Mauro ILLICH, SI
201670733

Meda AB, SE
9771082 *
9771084 *
9771085 *
9771086 *
9771087 *

MERKUR TRGOVINA, D.D., SI
201670984

MIHOVEC d.o.o., SI
201670902

Monter Dravograd d.o.o., SI
201670766

Mylan d.o.o., SI
201671012

NEVADA D.O.O., SI
201670938
201670939

NEXT MEDIA d.o.o., SI
201671472

Ngon d.o.o., SI
201670831

NIGRAD d.d., SI
201670779
201670780

NIMBIS, d.o.o., SI
200770790 *

Nirgo d.o.o., SI
201670822

NOVARTIS AG, CH
201671540
201770026

OBRTNO PODJETNIŠKA ZBORNICA SLOVENIJE, SI
201571259

Oscar de la Renta, LLC, US
9771229 *

Pasquale Della Peruta, IT
201671015

Patricia Bevc, SI
201671110

PIŠEK - VITLI KRPAN, d.o.o., SI
9770899 *

Pivovarna Laško Union d.o.o., SI
9771064 *
9771169 *
9771170 *
201671209
201671323

The **POLO/LAUREN COMPANY, L.P., US**
9771172 *

PREMA trgovina, inženiring, zastopstva, d.o.o., SI
201671387

PRO PLUS D.O.O., SI
201571090

PT. INTERNATIONAL CHEMICAL INDUSTRY, abbreviated as PT. INTERCALLIN, ID
9770895 *

RADENSKA, družba za polnitev mineralnih voda in brezalkoholnih pijač, d.o.o., SI
201671410
201671411
201671412
201671413
201671414

RIKO, industrijski, gradbeni inženiring in leasing d.o.o., SI
9770878 *
9770879 *

Robert BUTARIĆ, SI
201670733

ROLLER TEHNIK d.o.o., SI
201670547

ROTAR D.O.O., SI
201671163

RP, d.o.o., SI
201671251
201671257

SALOMON d.o.o. Ljubljana, SI
201671376

SALONIT ANHOVO, industrija gradbenega materiala, n.sol.o., SI
8780601 *

Samuel Hudl, SI
201670975

SENIORJI.INFO, SI
201671148

SI.MOBIL Telekomunikacijske storitve d.d., SI
9770860 *

Si.mobil telekomunikacijske storitve, d.d., SI
200770778 *

SINTAL d.o.o., SI
200770985 *

Sony Corporation, JP
6780310 *

SPAR SLOVENIJA d.o.o., SI
200770522 *
200770523 *

Stanko Jambrović, SI
201671460

STIGMA-CEVNI SISTEMI d.o.o., SI
201671477

STRING AC d.o.o., SI
201770025

SWATYCOMET d.o.o., SI
201671246
201671247
201671248

Syngenta Limited, GB
7781156 *

Šolski center Velenje, SI
200770838 *
200770839 *

Športna loterija in igre na srečo d.d., SI
9771073 *
9771075 *
9771077 *

ŠPORTNO-KULTURNO DRUŠTVO NOTRANJC, SI
200770789 *

TAJFUN LIV, proizvodnja in razvoj d.o.o., SI
201671336

TSmedia d.o.o., SI
201670880
201670881
201670882

TUS GLOBAL GROUP, HK
201671389
201671390

VERASIO d.o.o., SI
200770797 *

Vertiv Group Corporation, US
201671168

Veterinarius, ambulanta za živali d.o.o., SI
201770002

Vinarstvo in turizem Markuš, Markuš Matej, SI
201671351

Zavod za kulturo, turizem in promocijo Gornja Radgona, SI
201671421

Zodiac Pool Systems, Inc., US
9770993 *

ZRIM Janko, SI
201671020

Zveza prijateljev mladine Ljubljana Moste Polje, SI
201671364

Zveza računovodij, finančnikov in revizorjev Slovenije, SI
201670840
201670841
201670844

Želva, podjetje za usposabljanje in zaposlovanje invalidov, d.o.o. Ljubljana, SI
201670495

Spremembe

IMETNIK:

Za znamko
(210) 7380450
objavljeno
(450) 31.10.1996
je nova navedba imetnika
(732) Xylem IP Management S.a. r.l.,
11, Breedewues, L-1259 Senningerberg, LU

Za znamko
(210) 8680693
objavljeno
(450) 28.02.1997
je nova navedba imetnika
(732) THE STRIDE RITE CORPORATION,
500 Totten Pond Road,
Waltham, Massachusetts 02451, US

Za znamko
(210) 9770349
objavljeno
(450) 28.02.1998
je nova navedba imetnika
(732) EURODRIVE Services and Distribution N.V.,
Huub van Doorneweg 2, NL-5151 DT Drunen, NL

Za znamko
(210) 9770959
objavljeno
(450) 30.04.1999
je nova navedba imetnika
(732) Harper d.o.o.,
Tržaška cesta 40, 1000 Ljubljana, SI

Za znamko
(210) 9770993
objavljeno
(450) 28.02.1999
je nova navedba imetnika
(732) Zodiac Pool Systems, Inc.,
2620 Commerce Way, Vista, California 92081, US

Za znamko
(210) 9771317
objavljeno
(450) 31.08.1998
je nova navedba imetnika
(732) TELEFONAKTIEBOLAGET LM ERICSSON,
SE-164 83 Stockholm, SE

Za znamko
(210) 9771820
objavljeno
(450) 31.12.1998
je nova navedba imetnika
(732) FRUCTAL Živilska industrija d.o.o.,
Tovarniška cesta 7, 5270 Ajdovščina, SI

Za znamko
(210) 200370208
objavljeno
(450) 29.02.2004
je nova navedba imetnika
(732) VEČER SKUPINA d.o.o.,
Ulica slovenske osamosvojitve 2, 2504 Maribor, SI

Za znamko
(210) 200371657
objavljeno
(450) 31.08.2004
je nova navedba imetnika
(732) PHARMASWISS d.o.o.,
Brodišče 32, 1236 Trzin, SI

Za znamko
(210) 200471932
objavljeno
(450) 30.04.2006
je nova navedba imetnika
(732) PHARMASWISS d.o.o.,
Brodišče 32, 1236 Trzin, SI

Za znamko
(210) 200471933
objavljeno
(450) 31.08.2005
je nova navedba imetnika
(732) PHARMASWISS d.o.o.,
Brodišče 32, 1236 Trzin, SI

Za znamko
(210) 200571346
objavljeno
(450) 31.10.2006
je nova navedba imetnika
(732) PHARMASWISS d.o.o.,
Brodišče 32, 1236 Trzin, SI

Za znamko
(210) 200670206
objavljeno
(450) 28.02.2007
je nova navedba imetnika
(732) OSEM, d.o.o. Murska Sobota,
Čopova ulica 28, 9000 Murska Sobota, SI

Za znamko
(210) 200670309
objavljeno
(450) 30.04.2007
je nova navedba imetnika
(732) T - 2 d.o.o.,
Verovškova ulica 64A, 1000 Ljubljana, SI

Za znamko
(210) 200670320
objavljeno
(450) 31.10.2007
je nova navedba imetnika
(732) T - 2 d.o.o.,
Verovškova ulica 64A, 1000 Ljubljana, SI

Za znamko
(210) 200670408
objavljeno
(450) 31.10.2006
je nova navedba imetnika
(732) BioSinhron d.o.o.,
Muhvić Antuna 52, 51303 Plešce, HR

Za znamko
(210) 200670440
objavljeno
(450) 28.02.2007
je nova navedba imetnika
(732) BioSinhron d.o.o.,
Muhvić Antuna 52, 51303 Plešce, HR

Za znamko
(210) 200670666
objavljeno
(450) 31.10.2007
je nova navedba imetnika
(732) T - 2 d.o.o.,
Verovškova ulica 64A, 1000 Ljubljana, SI

Za znamko
(210) 200671581
objavljeno
(450) 31.10.2007
je nova navedba imetnika
(732) PHARMASWISS d.o.o.,
Brodišče 32, 1236 Trzin, SI

Za znamko
(210) 200770585
objavljeno
(450) 30.04.2008
je nova navedba imetnika
(732) T - 2 d.o.o.,
Verovškova ulica 64A, 1000 Ljubljana, SI

Za znamko
(210) 200770760
objavljeno
(450) 30.06.2008
je nova navedba imetnika
(732) VODNE POSTELJE DANAJA,
storitveno podjetje d.o.o.,
Kozjak nad Pesnico 50, 2201 Zgornja Kungota, SI

Za znamko
(210) 200770780
objavljeno
(450) 31.12.2007
je nova navedba imetnika
(732) FRUCTAL Živilska industrija d.o.o.,
Tovarniška cesta 7, 5270 Ajdovščina, SI

Za znamko
(210) 200770790
objavljeno
(450) 29.02.2008
je nova navedba imetnika
(732) NIMBIS, d.o.o.,
Ciril-Metodov drevored 16, 2250 Ptuj, SI

Za znamko
(210) 200770859
objavljeno
(450) 30.04.2008
je nova navedba imetnika
(732) HFC Prestige International Holding SDwitzerland Sarl,
Chemin Louis-Hubert 1-3, 1213 Petit-Lancy, CH

Za znamko
(210) 200770904
objavljeno
(450) 29.02.2008
je nova navedba imetnika
(732) VEGRAD d.d. - v stečaju,
Stari trg 35, 3320 Velenje, SI

Za znamko
(210) 200770905
objavljeno
(450) 29.02.2008
je nova navedba imetnika
(732) VEGRAD d.d. - v stečaju,
Stari trg 35, 3320 Velenje, SI

Za znamko
(210) 200771047
objavljeno
(450) 30.04.2008
je nova navedba imetnika
(732) DEMACO d.o.o.,
Breg 10, 1000 Ljubljana, SI

Za znamko
(210) 200771065
objavljeno
(450) 31.08.2009
je nova navedba imetnika
(732) Mastercard International Incorporated,
2000 Purchase Street, Purchase,
New York 10577-2509, US

Za znamko
(210) 200771066
objavljeno
(450) 31.08.2009
je nova navedba imetnika
(732) Mastercard International Incorporated,
2000 Purchase Street, Purchase,
New York 10577-2509, US

Za znamko
(210) 200870142
objavljeno
(450) 31.10.2008
je nova navedba imetnika
(732) DADAKT d.o.o.,
Mariborska cesta 86, 3000 Celje, SI

Za znamko
(210) 200871072
objavljeno
(450) 30.06.2009
je nova navedba imetnika
(732) T - 2 d.o.o.,
Verovškova ulica 64A, 1000 Ljubljana, SI

Za znamko
(210) 201070967
objavljeno
(450) 29.07.2011
je nova navedba imetnika
(732) BioSinhron d.o.o.,
Muhvić Antuna 52, 51303 Plešce, HR

Za znamko
(210) 201271035
objavljeno
(450) 29.03.2013
je nova navedba imetnika
(732) PHARMASWISS d.o.o.,
Brodišče 32, 1236 Trzin, SI

Za znamko
(210) 201271052
objavljeno
(450) 31.05.2013
je nova navedba imetnika
(732) PHARMASWISS d.o.o.,
Brodišče 32, 1236 Trzin, SI

Za znamko
(210) 201271220
objavljeno
(450) 28.06.2013
je nova navedba imetnika
(732) BioSinhron d.o.o.,
Muhvić Antuna 52, 51303 Plešce, HR

Za znamko
(210) 201570351
objavljeno
(450) 30.11.2015
je nova navedba imetnika
(732) SANING d.o.o.,
Ulica Mirka Vadnova 1, 4000 Kranj, SI

Za znamko
(210) 201570352
objavljeno
(450) 30.10.2015
je nova navedba imetnika
(732) SANING d.o.o.,
Ulica Mirka Vadnova 1, 4000 Kranj, SI

Za znamko
(210) 201670574
objavljeno
(450) 31.01.2017
je nova navedba imetnika
(732) Zavod za šport, kulturo, turizem
in mladino Novo mesto,
Novi trg 5, 8000 Novo mesto, SI

B I L

Uradno glasilo Urada Republike Slovenije za intelektualno lastnino
pri Ministrstvu za gospodarski razvoj in tehnologijo

LETNIK: 2017

ŠTEVILKA: 7/31. julij 2017

UREDNIŠKI ODBOR: David Savnik, Mojca Pečar, Janez Kukec - Mezek

NASLOV UREDNIŠTVA: Urad Republike Slovenije za intelektualno lastnino
Kotnikova 6, p.p. 206, 1000 Ljubljana

tel.: 01/620 31 00
faks.: 01/620 31 11

GLASILO IZHAJA: dvanajstkrat letno